ВЕСТНИК НАУКИ



ВЫПУСК № 11 (104)

Международный научный журнал
www.вестник-науки.рф
Тольятти 2026

ТОМ 4

Международный научный журнал

«ВЕСТНИК НАУКИ»

№ 11 (104) том 4

НОЯБРЬ 2026 г.

(ежемесячный научный журнал)

В журнале освещаются актуальные теоретические и практические проблемы развития науки, территорий и общества. Представлены научные достижения ученых, преподавателей, специалистов-практиков, аспирантов, соискателей, магистрантов и студентов научно-теоретического, проблемного или научно-практического характера.

Предназначено для преподавателей, аспирантов и студентов, для всех, кто занимается научными исследованиями в области инновационного развития науки, территорий и общества.

Статьи, поступающие в редакцию, рецензируются, публикуются в авторской редакции.

Авторы несут ответственность за содержание статей, за достоверность приведенных в статье фактов, цитат, статистических и иных данных, имен, названий и прочих сведений, а также за соблюдение законов об интеллектуальной собственности. Мнение редакции может не совпадать с мнением авторов материалов.

* *В выпусках журнала могут упоминаться организации (Meta, Facebook, Instagram) в отношении которых судом принято вступившее в законную силу решение о ликвидации или запрете деятельности по основаниям, предусмотренным Федеральным законом от 25 июля 2002 года № 114-ФЗ "О противодействии экстремистской деятельности" (далее - Федеральный закон "О противодействии экстремистской деятельности"), или об организации, включенной в опубликованный единый федеральный список организаций, в том числе иностранных и международных организаций, признанных в соответствии с законодательством Российской Федерации террористическими, без указания на то, что соответствующее общественное объединение или иная организация ликвидированы или их деятельность запрещена.*

Главный редактор журнала:

РАССКАЗОВА ЛЮБОВЬ ФЁДОРОВНА

Главный редактор: *Рассказова Любовь Федоровна*

Адрес учредителя, *издателя и редакции: г. Тольятти*

ISSN 2712-8849

сайт: *https://www.вестник-науки.рф*

eLibrary.*ru: https://elibrary.ru/title_about.asp?id=67626*

Дата выхода в свет: *22.11.2026 г.*

Периодическое ***электронное научное издание***.

© Авторы статей, 2026.

16+

СОДЕРЖАНИЕ (CONTENT)

ЭКОНОМИЧЕСКИЕ НАУКИ И МЕНЕДЖМЕНТ (ECONOMIC SCIENCES & MANAGEMENT)

1. Автушко М.А. ПОВЫШЕНИЕ ЭФФЕКТИВНОСТИ ВНЕШНЕЭКОНОМИЧЕСКОЙ ДЕЯТЕЛЬНОСТИ ПРЕДПРИЯТИЙ МОЛОЧНОЙ ПРОМЫШЛЕННОСТИ	20 - 25
2. Басария Л.Б., Жданова А.Д. СТАРЕНИЕ НАСЕЛЕНИЯ И МИГРАЦИОННЫЕ ПОТОКИ: ВЫЗОВЫ ДЛЯ ГЛОБАЛЬНОГО РЫНКА ТРУДА	26 - 34
3. Бигашева И.А., Гладкова М.В. ПУТИ И МЕТОДЫ СНИЖЕНИЯ ФИНАНСОВЫХ ПОТЕРЬ В ТОРГОВЫХ ОРГАНИЗАЦИЯХ	35 - 45
4. Воробьев А.А., Хонькин С.Н., Алексеев А.А. ДЕФИЦИТ ТРУДОВЫХ РЕСУРСОВ В ОБОРОННОЙ ПРОМЫШЛЕННОСТИ РОССИЙСКОЙ ФЕДЕРАЦИИ КАК УГРОЗА ЭКОНОМИЧЕСКОЙ И ВОЕННОЙ БЕЗОПАСНОСТИ	46 - 57
5. Гусейнов Т.А. АНАЛИЗ СОВРЕМЕННОГО СОСТОЯНИЯ СИСТЕМЫ УПРАВЛЕНИЯ ГОСУДАРСТВЕННО-ЧАСТНЫМ ПАРТНЕРСТВОМ	58 - 63
6. Ибрагимова С.А. ВЛИЯНИЕ ЦИФРОВИЗАЦИИ НА УПРАВЛЕНИЕ ЧЕЛОВЕЧЕСКИМИ РЕСУРСАМИ В ГОСУДАРСТВЕННОМ СЕКТОРЕ	64 - 69
7. Керимов Ф.Дж., Джавад-заде Х.Н., Джафарова Х.Р. УПРАВЛЕНЧЕСКИЙ УЧЕТ И ЭКОНОМИЧЕСКИЙ АНАЛИЗ В СИСТЕМЕ ПОВЫШЕНИЯ ЭКОЛОГО-ЭКОНОМИЧЕСКОЙ ЭФФЕКТИВНОСТИ ПРЕДПРИЯТИЙ АЗЕРБАЙДЖАНА	70 - 81
8. Керимова М.Г., Алакбарова А.М. РАЗВИТИЕ ВНУТРЕННЕГО АУДИТА В СИСТЕМЕ КОРПОРАТИВНОГО УПРАВЛЕНИЯ ПРЕДПРИЯТИЯМИ	82 - 89
9. Кравченко М.А. ВИРТУАЛЬНЫЙ МАШИНИСТ-ИНСТРУКТОР ЛОКОМОТИВНЫХ БРИГАД НА ЖЕЛЕЗНОДОРОЖНОМ ТРАНСПОРТЕ: ОТ ТРЕНАЖЁРА К ЛИЧНОМУ ПОМОЩНИКУ РАБОТНИКА	90 - 104
10. Пиндзина Т.В. ОЦЕНКА И ПОВЫШЕНИЕ ЭКОНОМИЧЕСКОЙ ЭФФЕКТИВНОСТИ ХОЗЯЙСТВЕННОЙ ДЕЯТЕЛЬНОСТИ ПРЕДПРИЯТИЯ ООО «ДЕЛОВЫЕ ЛИНИИ»	105 - 120
11. Попова М.В. РОСТ РАСХОДОВ НА ПЕРСОНАЛ КАК ФАКТОР РИСКА ФИНАНСОВОЙ БЕЗОПАСНОСТИ КОНТАКТНЫХ ЦЕНТРОВ	121 - 129

12. Тверская Д.М., Гусев В.В. АЛГОРИТМИЧЕСКОЕ ЦЕНООБРАЗОВАНИЕ НА ЦИФРОВЫХ ПЛАТФОРМАХ, ВЛИЯНИЕ НА КОНКУРЕНЦИЮ И ПОТРЕБИТЕЛЬСКИЙ РЫНОК РОССИИ	130 - 138
13. Терентьев И.А. МЕТОДИЧЕСКИЙ ПОДХОД К ОЦЕНКЕ ЗАТРАТ ЖИЗНЕННОГО ЦИКЛА ЗДАНИЯ НА ОСНОВЕ ИНФОРМАЦИОННОЙ МОДЕЛИ	139 - 149
14. Тренин В.М., Рябова Н.Н. ВЛИЯНИЕ ФИНАНСОВОЙ ГРАМОТНОСТИ НА ФИНАНСОВОЕ БЛАГОПОЛУЧИЕ НАСЕЛЕНИЯ	150 - 160
15. Третьякова А.Д. ТРАНСФОРМАЦИЯ АУДИТОРСКИХ ПРОЦЕДУР ПО ВЫЯВЛЕНИЮ ИСКАЖЕНИЙ ФИНАНСОВОЙ ОТЧЕТНОСТИ В ЛОМОЗАГОТОВИТЕЛЬНОЙ ОТРАСЛИ	161 - 168
16. Трофименко А.А., Корда Н.И. ГУМАНИТАРНАЯ РАЗВЕДКА НА ПРОИЗВОДСТВЕННОМ РЫНКЕ: ВЫЯВЛЕНИЕ УГРОЗ ПРОДОВОЛЬСТВЕННОЙ БЕЗОПАСНОСТИ И КОНКУРЕНТНЫХ РИСКОВ	169 - 181

ЮРИДИЧЕСКИЕ НАУКИ (JURIDICAL SCIENCES)

17. Агеева В.Р., Приймак Е.Н. ГОСУДАРСТВЕННЫЙ КОНТРОЛЬ И НАДЗОР ЗА СОБЛЮДЕНИЕМ ЗАКОНОДАТЕЛЬСТВА: ПРАВОВЫЕ И ЦИФРОВЫЕ АСПЕКТЫ	182 - 187
18. Алёшин Е.Р., Черный А.В. ПРОБЛЕМЫ КВАЛИФИКАЦИИ ПОСЯГАТЕЛЬСТВА НА ЖИЗНЬ СОТРУДНИКА ПРАВООХРАНИТЕЛЬНЫХ ОРГАНОВ ПО СТ. 317 УК РФ	188 - 197
19. Аляутдинова Э.Ш. НОТАРИАЛЬНЫЕ ДЕЙСТВИЯ С УЧАСТИЕМ ОГРАНИЧЕННО ДЕЕСПОСОБНЫХ ЛИЦ: ОСОБЕННОСТИ ПРАВОВОГО РЕГУЛИРОВАНИЯ И ПРАВОПРИМЕНИТЕЛЬНОЙ ПРАКТИКИ	198 - 208
20. Анеков С.В. МЕСТО И РОЛЬ МЧС РОССИИ В МЕХАНИЗМЕ СОВРЕМЕННОГО РОССИЙСКОГО ГОСУДАРСТВА	209 - 214
21. Анеков С.В. ОРГАНИЗАЦИОННО-ПРАВОВЫЕ ОСНОВЫ ДЕЯТЕЛЬНОСТИ МЧС РОССИИ В СИСТЕМЕ ОБЕСПЕЧЕНИЯ БЕЗОПАСНОСТИ ГОСУДАРСТВА	215 - 226
22. Бардина А.А. ОСОБЕННОСТИ ЗАКЛЮЧЕНИЯ И РАСТОРЖЕНИЯ ДОГОВОРА ОБ ОКАЗАНИИ ПЛАТНЫХ ОБРАЗОВАТЕЛЬНЫХ УСЛУГ	227 - 234

23. Белова Ю.А. УГОЛОВНАЯ ОТВЕТСТВЕННОСТЬ ЗА НАРУШЕНИЕ ПРАВИЛ ДОРОЖНОГО ДВИЖЕНИЯ ЛИЦАМИ, ПОДВЕРГНУТЫМИ АДМИНИСТРАТИВНОМУ НАКАЗАНИЮ: ПРОБЛЕМЫ ТЕОРИИ И ПРАВОПРИМЕНЕНИЯ	235 - 241
24. Бембеева О.А. ПРОФИЛАКТИКА ПРЕСТУПНОСТИ НЕСОВЕРШЕННОЛЕТНИХ КАК ПРИОРИТЕТНОЕ НАПРАВЛЕНИЕ ГОСУДАРСТВЕННОЙ ПОЛИТИКИ: МЕРЫ ПОВЫШЕНИЯ ЭФФЕКТИВНОСТИ	242 - 247
25. Валуйских А.Д. ДОГОВОР С ЧАСТНЫМ ПОСРЕДНИКОМ В ТРУДОУСТРОЙСТВЕ: ПРАВОВАЯ ПРИРОДА И ПРЕДЕЛЫ ЗАЩИТЫ ГРАЖДАНИНА	248 - 255
26. Волончук Е.Э. ПРОБЛЕМЫ ОРГАНИЗАЦИОННО-ПРАВОВОГО ХАРАКТЕРА ПРИ РЕАЛИЗАЦИИ ВОСПИТАТЕЛЬНОЙ РАБОТЫ С ОСУЖДЕННЫМИ К ЛИШЕНИЮ СВОБОДЫ	256 - 260
27. Гасанов Ф.Р., Богатчикова К.С. РАЗМЕР ГОСУДАРСТВЕННОЙ ПОШЛИНЫ И КОНСТИТУЦИОННАЯ ГАРАНТИЯ ДОСТУПА К ПРАВОСУДИЮ ПОСЛЕ ПОВЫШЕНИЯ СУДЕБНЫХ ПОШЛИН В 2024 ГОДУ	261 - 269
28. Гончар А.А. ПРОБЛЕМЫ ПРИЗНАНИЯ НАСЛЕДНИКА НЕДОСТОЙНЫМ ВВИДУ ЗЛОСТНОГО УКЛОНЕНИЯ ОТ СОДЕРЖАНИЯ	270 - 276
29. Гончар А.Ю. АКТУАЛЬНЫЕ ВОПРОСЫ ПРАВОПРИМЕНИТЕЛЬНОЙ ПРАКТИКИ ВКЛЮЧЕНИЯ ПОСТАВЩИКА В РЕЕСТР НЕДОБРОСОВЕСТНЫХ ПОСТАВЩИКОВ	277 - 286
30. Гусева А.В. ПОНЯТИЕ И ЮРИДИЧЕСКИЕ ПРИЗНАКИ СТАРТАП-ПРОЕКТА КАК САМОСТОЯТЕЛЬНОГО ОБЪЕКТА ПРАВОВОГО РЕГУЛИРОВАНИЯ	287 - 294
31. Дадынский И.В., Фадеев И.А. К ВОПРОСУ ОБ ОСНОВАХ ЗАКОННОСТИ И СЛУЖЕБНОЙ ДИСЦИПЛИНЫ КАК ОБЪЕКТИВНОЙ НЕОБХОДИМОСТИ УСТОЙЧИВОГО УПРАВЛЕНИЯ В ОРГАНАХ ВНУТРЕННИХ ДЕЛ	295 - 304
32. Демина А.В., Абашина С.С., Абдусаламова М.Ш. КОНСТИТУЦИОННЫЕ ПРИНЦИПЫ И ПРЕДЕЛЫ СВОБОДЫ СЛОВА В РОССИЙСКОЙ ФЕДЕРАЦИИ	305 - 311
33. Демчук А.Р. ПРАВОВОЕ РЕГУЛИРОВАНИЕ ЗАЩИТЫ ПЕРСОНАЛЬНЫХ ДАННЫХ В УСЛОВИЯХ ЦИФРОВИЗАЦИИ ОБЩЕСТВА	312 - 323
34. Демчук А.Р. ПРАВОВЫЕ ОСНОВЫ ОБЕСПЕЧЕНИЯ ИНФОРМАЦИОННОЙ БЕЗОПАСНОСТИ В РОССИЙСКОЙ ФЕДЕРАЦИИ В УСЛОВИЯХ ЦИФРОВИЗАЦИИ	324 - 330

35. Дмитриева А.А. ОРГАНИЗАЦИЯ РАССЛЕДОВАНИЯ ПРЕСТУПЛЕНИЙ В СФЕРЕ ГОСУДАРСТВЕННЫХ И МУНИЦИПАЛЬНЫХ ЗАКУПОК: ПЛАНИРОВАНИЕ, МЕЖВЕДОМСТВЕННОЕ ВЗАИМОДЕЙСТВИЕ И СПЕЦИАЛЬНЫЕ ЗНАНИЯ	331 - 339
36. Дмитриева А.А. ФОРМИРОВАНИЕ КРИМИНАЛИСТИЧЕСКИХ ЗНАНИЙ О РАССЛЕДОВАНИИ ПРЕСТУПЛЕНИЙ В СФЕРЕ ГОСУДАРСТВЕННЫХ И МУНИЦИПАЛЬНЫХ ЗАКУПОК В УСЛОВИЯХ ЦИФРОВИЗАЦИИ	340 - 347
37. Дмитриева А.А. ЦИФРОВЫЕ СЛЕДЫ И ПРОБЛЕМЫ ДОКАЗЫВАНИЯ ПРИ РАССЛЕДОВАНИИ ПРЕСТУПЛЕНИЙ В СФЕРЕ ГОСУДАРСТВЕННЫХ И МУНИЦИПАЛЬНЫХ ЗАКУПОК	348 - 355
38. Житков А.П. ПРАВОВОЕ РЕГУЛИРОВАНИЕ РЕКЛАМНОЙ ДЕЯТЕЛЬНОСТИ В РОССИЙСКОЙ ФЕДЕРАЦИИ	356 - 363
39. Зайдлец Е.С. ПОНЯТИЕ, ЗНАЧЕНИЕ И СОДЕРЖАНИЕ ПРИГОВОРА СУДА	364 - 374
40. Закалин А.О. ПОРОКИ ВОЛИ ПРИ СОВЕРШЕНИИ СДЕЛОК: ОСНОВАНИЯ ОСПАРИВАНИЯ И ИМУЩЕСТВЕННЫЕ ПОСЛЕДСТВИЯ	375 - 382
41. Кидирниязов Р.Д. ПОНЯТИЕ И МОДЕЛИ НАЦИОНАЛЬНО-ГОСУДАРСТВЕННЫХ ОТНОШЕНИЙ В МНОГОНАЦИОНАЛЬНОМ ГОСУДАРСТВЕ	383 - 388
42. Кириллова В.С. СОВРЕМЕННЫЕ ПРОБЛЕМЫ КВАЛИФИКАЦИИ ПРЕСТУПЛЕНИЙ И ЗАКОНОДАТЕЛЬНОЙ РЕГЛАМЕНТАЦИИ В ТАМОЖЕННОЙ СФЕРЕ	389 - 403
43. Клюшникова В.С., Туктарова И.Н. ПСИХОЛОГИЧЕСКИЕ АСПЕКТЫ ВЗАИМОДЕЙСТВИЯ ФЕДЕРАЛЬНОЙ СЛУЖБЫ СУДЕБНЫХ ПРИСТАВОВ С ДОЛЖНИКАМИ	404 - 413
44. Ковалев А.В. ОРГАНИЗАЦИОННАЯ ИНВЕРСИЯ В СИСТЕМЕ ОЦЕНКИ ДЕЯТЕЛЬНОСТИ СЛЕДСТВЕННЫХ ПОДРАЗДЕЛЕНИЙ: ПОДХОД К РЕШЕНИЮ НА ПРИМЕРЕ РАССЛЕДОВАНИЯ ПРЕСТУПЛЕНИЙ ЭКОНОМИЧЕСКОЙ НАПРАВЛЕННОСТИ	414 - 424
45. Козловский С.К., Идрисов А.М., Залюкова Г.И. ВЛИЯНИЕ МЕЖДУНАРОДНЫХ САНКЦИЙ НА ПРИЗНАНИЕ И ИСПОЛНЕНИЕ ИНОСТРАННЫХ СУДЕБНЫХ РЕШЕНИЙ В РОССИЙСКОЙ ФЕДЕРАЦИИ	425 - 437
46. Колотовкина А.А. ИСПОЛЬЗОВАНИЕ АНАЛИТИЧЕСКИХ ТЕХНОЛОГИЙ И ИСКУССТВЕННОГО ИНТЕЛЛЕКТА ПРИ ВЫЯВЛЕНИИ И ПРОФИЛАКТИКЕ ЭКСТРЕМИСТСКОЙ АКТИВНОСТИ В СОЦИАЛЬНЫХ СЕТЯХ	438 - 447

47. Колотовкина А.А. КРИМИНАЛИСТИЧЕСКОЕ ЗНАЧЕНИЕ СОЦИАЛЬНЫХ СЕТЕЙ ПРИ РАССЛЕДОВАНИИ ПРЕСТУПЛЕНИЙ ЭКСТРЕМИСТСКОЙ НАПРАВЛЕННОСТИ	448 - 456
48. Колотовкина А.А. ОСОБЕННОСТИ ПОЛУЧЕНИЯ, ФИКСАЦИИ И ИССЛЕДОВАНИЯ ЦИФРОВЫХ СЛЕДОВ ИЗ СОЦИАЛЬНЫХ СЕТЕЙ ПРИ РАССЛЕДОВАНИИ ПРЕСТУПЛЕНИЙ	457 - 466
49. Корниенко А.К., Шумилина О.С. УГОЛОВНО-ПРАВОВАЯ И ПСИХОЛОГИЧЕСКАЯ ХАРАКТЕРИСТИКА СОСТОЯНИЯ АФФЕКТА	467 - 475
50. Леонова З.А., Богатчикова К.С. РЕГИСТРАЦИЯ ГРАЖДАН ПО МЕСТУ ПРЕБЫВАНИЯ В АПАРТАМЕНТАХ КАК ГАРАНТИЯ КОНСТИТУЦИОННОГО ПРАВА НА СВОБОДНЫЙ ВЫБОР МЕСТА ПРЕБЫВАНИЯ	476 - 485
51. Мазур К.А. ЗАЩИТА ПРАВ ЧЕЛОВЕКА В ЦИФРОВОМ ОБЩЕСТВЕ: ПРАВОВОЙ АНАЛИЗ	486 - 491
52. Макар П.И. ВОЕННЫЕ ПРЕДСТАВИТЕЛЬСТВА КАК СУБЪЕКТ ПРАВООТНОШЕНИЙ В ГОСУДАРСТВЕННОМ ОБОРОННОМ ЗАКАЗЕ В РОССИЙСКОЙ ФЕДЕРАЦИИ	492 - 501
53. Малетина Е.И. ПРОБЛЕМЫ ОТГРАНИЧЕНИЯ РАЗБОЯ ОТ СМЕЖНЫХ СОСТАВОВ ПРЕСТУПЛЕНИЙ	502 - 509
54. Михалёва А.А., Штефан А.В. СОЦИАЛЬНО-ДЕМОГРАФИЧЕСКИЙ ПОРТРЕТ НЕСОВЕРШЕННОЛЕТНЕГО ПРЕСТУПНИКА: СОВРЕМЕННЫЕ ТЕНДЕНЦИИ И СПЕЦИФИКА ДЕТЕРМИНАЦИИ	510 - 519
55. Михалёва А.А., Штефан А.В. ТРАНСФОРМАЦИЯ СТРУКТУРЫ ПОДРОСТКОВОЙ ПРЕСТУПНОСТИ В УСЛОВИЯХ ЦИФРОВИЗАЦИИ: КРИМИНОЛОГИЧЕСКИЙ АСПЕКТ	520 - 529
56. Мишуров Д.Е. ПОНЯТИЕ И ПРИЗНАКИ ХИЩЕНИЯ ПО ДЕЙСТВУЮЩЕМУ ЗАКОНОДАТЕЛЬСТВУ: ТЕОРЕТИЧЕСКИЕ И ПРАКТИЧЕСКИЕ АСПЕКТЫ	530 - 539
57. Нагайцева К.С., Шумилина О.С. ПРОБЛЕМЫ РАЗГРАНИЧЕНИЯ УБИЙСТВА И ПРИЧИНЕНИЯ ТЯЖКОГО ВРЕДА ЗДОРОВЬЮ, ПОВЛЕКШЕГО ПО НЕОСТОРОЖНОСТИ СМЕРТЬ ПОТЕРПЕВШЕГО	540 - 546
58. Нефёдова А.Е. СОВРЕМЕННЫЕ ПРОБЛЕМЫ ПРАВОВОГО РЕГУЛИРОВАНИЯ КИБЕРБЕЗОПАСНОСТИ В РОССИЙСКОЙ ФЕДЕРАЦИИ	547 - 553
59. Николаев Д.А. ОБЕСПЕЧЕНИЕ ИСПОЛНЕНИЯ ОБЯЗАТЕЛЬСТВ ЗАЛОГОМ: ПРАВОВЫЕ ОСНОВАНИЯ, ПОРЯДОК РЕАЛИЗАЦИИ И ПРОБЛЕМНЫЕ АСПЕКТЫ	554 - 561

60. Пестряков В.А. УГОЛОВНО-ПРАВОВОЕ ПРЕДУПРЕЖДЕНИЕ ВЗЯТОЧНИЧЕСТВА: ПРОБЛЕМЫ КВАЛИФИКАЦИИ И РАЗГРАНИЧЕНИЯ ПОСРЕДНИЧЕСКОЙ ДЕЯТЕЛЬНОСТИ	562 - 572
61. Пыркова Т.К. МУНИЦИПАЛЬНЫЕ КОНТРОЛЬНО-СЧЁТНЫЕ ОРГАНЫ РОССИЙСКОЙ ФЕДЕРАЦИИ: ФИНАНСОВО-ПРАВОВОЙ АСПЕКТ	573 - 580
62. Романова О.А., Гребеньков А.А. ДОГОВОР СТРОИТЕЛЬНОГО ПОДРЯДА В ПРАВОВОЙ РЕАЛЬНОСТИ 2026 ГОДА: ПРОБЛЕМЫ ИСПОЛНЕНИЯ, ОТВЕТСТВЕННОСТИ И СУДЕБНОЙ ЗАЩИТЫ	581 - 587
63. Савина С.Г. ВНЕДРЕНИЕ ИСКУССТВЕННОГО ИНТЕЛЛЕКТА КАК ПУТЬ СОВЕРШЕНСТВОВАНИЯ ОРГАНИЗАЦИИ НОРМОТВОРЧЕСТВА В СИСТЕМЕ МВД РОССИИ	588 - 599
64. Самсоненко А.А., Богатчикова К.С. КОНСТИТУЦИОННОЕ ПРАВО НА ОБРАЩЕНИЕ В ОРГАНЫ ВЛАСТИ И ПРЕДЕЛЫ УГОЛОВНОЙ ОТВЕТСТВЕННОСТИ ЗА КЛЕВЕТУ В ЭЛЕКТРОННЫХ ОБРАЩЕНИЯХ ГРАЖДАН	600 - 609
65. Слабодчук И.А. ОТВЕТСТВЕННОСТЬ ЧЛЕНОВ СОВЕТА ДИРЕКТОРОВ ЗА УБЫТКИ, ПРИЧИНЕННЫЕ ХОЗЯЙСТВЕННОМУ ОБЩЕСТВУ: ОСНОВАНИЯ И УСЛОВИЯ	610 - 617
66. Старцева Н.А. ПРАВОВОЕ РЕГУЛИРОВАНИЕ РАБОЧЕГО ВРЕМЕНИ: СОВРЕМЕННЫЕ ВЫЗОВЫ ЦИФРОВИЗАЦИИ	618 - 625
67. Стрекаловских А.А. ВИДЫ ДОКАЗАТЕЛЬСТВ (ПРЯМЫЕ И КОСВЕННЫЕ, ЛИЧНЫЕ И ВЕЩЕСТВЕННЫЕ, ПЕРВОНАЧАЛЬНЫЕ И ПРОИЗВОДНЫЕ) И ИХ ИСТОЧНИКИ	626 - 631
68. Сунгатов И.Р., Березовская Е.В. АЛГОРИТМИЧЕСКАЯ ВЛАСТЬ: ТРАНСФОРМАЦИЯ ПРИНЦИПА РАЗДЕЛЕНИЯ ВЛАСТЕЙ В УСЛОВИЯХ ЦИФРОВИЗАЦИИ ГОСУДАРСТВА	632 - 644
69. Сунгатов И.Р., Березовская Е.В. ПРАВОВАЯ ОПРЕДЕЛЁННОСТЬ КАК ФУНДАМЕНТАЛЬНЫЙ ПРИНЦИП СОВРЕМЕННОГО ПРАВОВОГО ГОСУДАРСТВА	645 - 654
70. Сунгатов И.Р., Березовская Е.В. ПРОБЛЕМА СООТНОШЕНИЯ ПРАВА И СПРАВЕДЛИВОСТИ В СОВРЕМЕННОМ ГОСУДАРСТВЕ	655 - 663
71. Тарасенко В.А., Федюкова К.А., Соловьёва Т.В. БИОМЕТРИЧЕСКАЯ ИДЕНТИФИКАЦИЯ: ПРОБЛЕМЫ АУТЕНТИФИКАЦИИ ПРЕДСТАВИТЕЛЯ	664 - 672
72. Текучева В.А. МОТИВИРОВАННОСТЬ ПОСТАНОВЛЕНИЯ ОБ ОТКАЗЕ В ВОЗБУЖДЕНИИ УГОЛОВНОГО ДЕЛА КАК ГАРАНТИЯ ДОСТУПА К ПРАВОСУДИЮ	673 - 677

73. Тимошенкова В.А. ПРОБЛЕМЫ КВАЛИФИКАЦИИ И ДОКАЗЫВАНИЯ ПО СТ. 264.1 УК РФ	678 - 684
74. Трапш А.Ю., Приймак Е.Н. ПРАВА ЧЕЛОВЕКА И ПРАВОВОЕ ГОСУДАРСТВО: НАУКА И ПРАКТИКА РЕАЛИЗАЦИИ В ЦИФРОВУЮ ЭПОХУ	685 - 691
75. Фиалковский А.А. ПРАВОВОЕ ОФОРМЛЕНИЕ ТЕРРИТОРИАЛЬНОГО ПОЛИЦЕЙСКОГО НАДЗОРА В ДОРЕВОЛЮЦИОННОЙ РОССИИ КАК ПРЕДПОСЫЛКА СТАНОВЛЕНИЯ СЛУЖБЫ УЧАСТКОВЫХ УПОЛНОМОЧЕННЫХ ПОЛИЦИИ	692 - 697
76. Фомин Г.В. УСЛОВНО-ДОСРОЧНОЕ ОСВОБОЖДЕНИЕ ОТ НАКАЗАНИЯ И ЗАМЕНА НАКАЗАНИЯ БОЛЕЕ МЯГКИМ ЕГО ВИДОМ	698 - 708
77. Чернов А.П. ПРЕСТУПЛЕНИЯ В СФЕРЕ НЕЗАКОННОГО ОБОРОТА НАРКОТИЧЕСКИХ СРЕДСТВ И ПСИХОТРОПНЫХ ВЕЩЕСТВ: ОСНОВНЫЕ СОСТАВЫ И ПРОБЛЕМЫ ВЫЯВЛЕНИЯ	709 - 722
78. Чернова А.Е., Мальцева А.В. ИСТОРИЯ РАЗВИТИЯ ОТВЕТСТВЕННОСТИ ЗА УМЫШЛЕННОЕ ПРИЧИНЕНИЕ ТЯЖКОГО ВРЕДА ЗДОРОВЬЮ	723 - 734
79. Чернова А.Е., Мальцева А.В. СТАТИСТИЧЕСКИЙ АНАЛИЗ ПРЕСТУПЛЕНИЙ, ПРЕДУСМОТРЕННЫХ СТ. 111 УК РФ	735 - 740
80. Шеметов К.Д. СМАРТ-КОНТРАКТЫ: ПРОБЛЕМЫ ОПРЕДЕЛЕНИЯ МОМЕНТА ЗАКЛЮЧЕНИЯ	741 - 745
81. Шишлова А.Н. АКТУАЛЬНЫЕ ПРОБЛЕМЫ СПОСОБОВ ЗАЩИТЫ ГРАЖДАНСКИХ ПРАВ И ПУТИ ИХ РЕШЕНИЯ	746 - 753
82. Шишлова А.Н. ПРИЗНАНИЕ ОСПОРИМОЙ СДЕЛКИ НЕДЕЙСТВИТЕЛЬНОЙ И ПРИМЕНЕНИЕ ПОСЛЕДСТВИЙ НЕДЕЙСТВИТЕЛЬНОСТИ ОСПОРИМЫХ И НИЧТОЖНЫХ СДЕЛОК	754 - 759

ПЕДАГОГИКА И ОБРАЗОВАНИЕ (PEDAGOGY & EDUCATION)

83. Tuleubay M.R., Nurzhanova Z.D. USING DIFFERENTIATED INSTRUCTION TO DEVELOP READING SKILLS AMONG SECONDARY SCHOOL STUDENTS	760 - 769
84. Бейсеғұл Д.Т., Калдаякова А.А. МУЗЫКАЛЫҚ ДАРЫНДЫЛЫҚ ҰҒЫМЫНЫҢ ПЕДАГОГИКАЛЫҚ-ПСИХОЛОГИЯЛЫҚ ИНТЕРПРЕТАЦИЯСЫ	770 - 783
85. Бозаджиев В.Ю. СТАНОВЛЕНИЕ И РАЗВИТИЕ МУЖСКОЙ ГИМНАЗИИ В ОБРАЗОВАТЕЛЬНОМ ПРОСТРАНСТВЕ РОСТОВА-НА-ДОНУ (XIX - НАЧАЛО XX ВЕКА)	784 - 796
86. Бурова А.А., Ремезова К.А., Елизарова Е.Ю. ОСОБЕННОСТИ ОБУЧЕНИЯ РЕШЕНИЮ ЗАДАЧ ПО ТЕМЕ «ПЛОЩАДИ ФИГУР» ДЕТЕЙ С ОВЗ	797 - 804
87. Волков Р.В. ЦИФРОВАЯ ПЕРЕГРУЗКА, ВНИМАНИЕ И УЧЕБНАЯ ВОВЛЕЧЁННОСТЬ СТУДЕНТОВ: КОНЦЕПТУАЛЬНАЯ МОДЕЛЬ	805 - 820
88. Дадашли З. ИННОВАЦИОННЫЕ МЕХАНИЗМЫ ПОВЫШЕНИЯ КАЧЕСТВА ОБРАЗОВАНИЯ В ДОШКОЛЬНЫХ УЧЕБНЫХ ЗАВЕДЕНИЯХ	821 - 828
89. Ивановская В.С., Кузминых В.Н. МОДЕЛЬ ПОДГОТОВКИ К ДЕМОНСТРАЦИОННОМУ ЭКЗАМЕНУ В УСЛОВИЯХ ТРАНСФОРМАЦИИ СПО: ОТ «ТРЕНИРОВКИ» К УПРАВЛЕНИЮ КАЧЕСТВОМ	829 - 837
90. Канафеев Р.Э. ВОЗМОЖНОСТИ И РИСКИ ИСКУССТВЕННОГО ИНТЕЛЛЕКТА В ПЕДАГОГИКЕ ВЫСШЕЙ ШКОЛЫ	838 - 846
91. Коклаева Л.Н., Краснорyцкая Н.Г. ИНТЕГРАЦИЯ УЧАЩИХСЯ С ОГРАНИЧЕННЫМИ ВОЗМОЖНОСТЯМИ ЗДОРОВЬЯ В ИНКЛЮЗИВНУЮ СРЕДУ СОВРЕМЕННОЙ ШКОЛЫ	847 - 853
92. Коростелева А.А., Маковец Л.А. ИЗУЧЕНИЕ УРОВНЯ СФОРМИРОВАННОСТИ МОТИВАЦИИ К ОБУЧЕНИЮ СТУДЕНТОВ ПРОФИЛЯ «ИЗОБРАЗИТЕЛЬНОЕ ИСКУССТВО»	854 - 860
93. Кравченко Т.В., Ивельская Н.Г. МОЛОДЁЖНОЕ ПРОСТРАНСТВО КАК ИНСТРУМЕНТ ПАТРИОТИЧЕСКОГО ВОСПИТАНИЯ МОЛОДЁЖИ: ОПЫТ ПРОВЕДЕНИЯ МОЛОДЁЖНОГО ПРОСТРАНСТВА «АРТ-ГАВАНЬ» ВО ВЛАДИВОСТОКЕ В ЛЕТНИЙ ПЕРИОД	861 - 868
94. Кравченко Т.В., Ивельская Н.Г. НОРМАТИВНОЕ ПРАВОВОЕ РЕГУЛИРОВАНИЕ ПАТРИОТИЧЕСКОГО ВОСПИТАНИЯ МОЛОДЁЖИ В ПРИМОРСКОМ КРАЕ: СОГЛАСОВАННОСТЬ ФЕДЕРАЛЬНОГО, РЕГИОНАЛЬНОГО И МУНИЦИПАЛЬНОГО УРОВНЕЙ	869 - 878

95. Курганова Р.Н. РОЛЬ ХУДОЖЕСТВЕННОЙ ЛИТЕРАТУРЫ В РЕЧЕВОМ РАЗВИТИИ МЛАДШИХ ШКОЛЬНИКОВ	879 - 885
96. Ламенских А.А., Волчегорская Е.Ю. СЕМЬЯ МЛАДШЕГО ШКОЛЬНИКА С МИГРАЦИОННОЙ ИСТОРИЕЙ В ЗЕРКАЛЕ СОВРЕМЕННОЙ РОССИЙСКОЙ ПСИХОЛОГО-ПЕДАГОГИЧЕСКОЙ НАУКИ	886 - 893
97. Мельникова М.В. ПОЛЬЗА РАБОТЫ НАД ФОРТЕПИАННЫМ АНСАМБЛЕМ В МЛАДШИХ КЛАССАХ	894 - 899
98. Михалищева В.В., Егорова Н.Л. ТЕОРЕТИЧЕСКИЕ АСПЕКТЫ ИЗУЧЕНИЯ ЛЕКСИКО-ГРАММАТИЧЕСКОЙ СТОРОНЫ РЕЧИ У СТАРШИХ ДОШКОЛЬНИКОВ С ОБЩИМ НЕДОРАЗВИТИЕМ РЕЧИ III УРОВНЯ	900 - 905
99. Мурадова Н. СОВРЕМЕННЫЕ НАПРАВЛЕНИЯ РАЗВИТИЯ МЕТОДОЛОГИЧЕСКИХ КОМПЕТЕНЦИЙ РУКОВОДИТЕЛЕЙ ОБРАЗОВАТЕЛЬНЫХ УЧРЕЖДЕНИЙ	906 - 922
100. Муратханов А.Б. ПЕДАГОГИЧЕСКИЕ МЕТОДЫ ФОРМИРОВАНИЯ НАВЫКОВ РАЦИОНАЛЬНОГО ПРИМЕНЕНИЯ ИСКУССТВЕННОГО ИНТЕЛЛЕКТА У СТУДЕНТОВ	923 - 931
101. Мухаммадалиева Н. ИСКУССТВЕННЫЙ ИНТЕЛЛЕКТ КАК СРЕДСТВО ФОРМИРОВАНИЯ КОММУНИКАТИВНОЙ КОМПЕТЕНЦИИ УЗБЕКОЯЗЫЧНЫХ СТУДЕНТОВ НА ЗАНЯТИЯХ ПО РУССКОМУ ЯЗЫКУ	932 - 937
102. Ондар Ч.Г. ФОРМИРОВАНИЕ ПРОФЕССИОНАЛЬНЫХ КОМПЕТЕНЦИЙ БУДУЩИХ ЛОГОПЕДОВ СРЕДСТВАМИ КЕЙС-ЗАДАЧ	938 - 943
103. Роженок К.А. АКТИВИЗАЦИЯ ПОЗНАВАТЕЛЬНОЙ ДЕЯТЕЛЬНОСТИ ОБУЧАЮЩИХСЯ С НАРУШЕННЫМ СЛУХОМ НА УРОКАХ ИНФОРМАТИКИ	944 - 948
104. Рябкова А.С. ОРГАНИЗАЦИЯ РАБОТЫ ПО АДАПТАЦИИ ОБУЧАЮЩИХСЯ С ОГРАНИЧЕННЫМИ ВОЗМОЖНОСТЯМИ ЗДОРОВЬЯ В УСЛОВИЯХ НОВОГО КОЛЛЕКТИВА	949 - 955
105. Сокка Г.В. ПРОИЗВЕДЕНИЯ И.А. КРЫЛОВА КАК СРЕДСТВО ДУХОВНО-НРАВСТВЕННОГО ВОСПИТАНИЯ ДЕТЕЙ СРЕДНЕГО ШКОЛЬНОГО ВОЗРАСТА	956 - 960
106. Файзуллина Д.М. ПЕДАГОГИЧЕСКАЯ КОРРЕКЦИЯ АГРЕССИВНОГО ПОВЕДЕНИЯ МЛАДШИХ ШКОЛЬНИКОВ: ОПЫТ РЕАЛИЗАЦИИ ПРОГРАММЫ «ШКОЛА ДРУЖБЫ И ПОНИМАНИЯ»	961 - 966

107. Фаткуллаева В.С. УЧЁТ ПСИХОЛОГО-ПЕДАГОГИЧЕСКИХ ОСОБЕННОСТЕЙ МЛАДШИХ ШКОЛЬНИКОВ В ПОДГОТОВКЕ БУДУЩИХ ПЕДАГОГОВ	967 - 973
108. Чернышев К.А., Проскурин Н.Н. ИСПОЛЬЗОВАНИЕ ИНТЕРАКТИВНЫХ ТЕХНОЛОГИЙ ДЛЯ ФОРМИРОВАНИЯ КУЛЬТУРЫ БЕЗОПАСНОСТИ ЖИЗНЕДЕЯТЕЛЬНОСТИ У ОБУЧАЮЩИХСЯ 8-9 КЛАССОВ	974 - 978

ГОСУДАРСТВЕННОЕ И МУНИЦИПАЛЬНОЕ УПРАВЛЕНИЕ

(STATE & MUNICIPAL GOVERNMENT)

109. Ахмедзаде Х.М. ЦИФРОВАЯ ТРАНСФОРМАЦИЯ В ГОСУДАРСТВЕННОМ УПРАВЛЕНИИ: ОПЫТ ЭЛЕКТРОННОГО ПРАВИТЕЛЬСТВА В АЗЕРБАЙДЖАНЕ	979 - 984
110. Нургалиева А.Р., Донецкова О.Ю. ДОСТУПНОСТЬ УСЛУГ В СФЕРЕ КУЛЬТУРЫ КАК ЗАДАЧА РЕГИОНАЛЬНОГО УПРАВЛЕНИЯ (НА ПРИМЕРЕ ОРЕНБУРГСКОЙ ОБЛАСТИ)	985 - 994
111. Ракитова Ю.А. МОДЕРНИЗАЦИЯ ОРГАНИЗАЦИОННО-ЭКОНОМИЧЕСКИХ МЕХАНИЗМОВ УПРАВЛЕНИЯ РЕГИОНАЛЬНОЙ СИСТЕМОЙ ОБРАЗОВАНИЯ: ПРОЕКТНО-МАТРИЧНЫЙ ПОДХОД И ЦЕНТРАЛИЗАЦИЯ БЭК-ОФИСА (НА ПРИМЕРЕ ПЕНЗЕНСКОЙ ОБЛАСТИ)	995 - 1004
112. Читадзе В.Б. РОССИЙСКИЙ И ЗАРУБЕЖНЫЙ ОПЫТ СОЦИАЛЬНОЙ ПОДДЕРЖКИ СТУДЕНЧЕСТВА	1005 - 1015

ИСТОРИЧЕСКИЕ НАУКИ (HISTORICAL SCIENCES)

113. Қаландаров А.А., Назарзода Г.Ш. АНДОЗАГИРИИ КУРАИ ЗАМИН ДАР ОСОРИ ИЛМИИ АБУРАЙҲОНИ БЕРУНӢ	1016 - 1027
114. Городниченко И.А., Хамаев Д.В., Попов Ю.Л. ВОЕННАЯ РЕФОРМА Д. А. МИЛЮТИНА (1861-1874): ЗАМЫСЕЛ, РЕАЛИЗАЦИЯ И РЕЗУЛЬТАТЫ	1028 - 1036
115. Терехов А.В., Корнеев В.В. ОБОРОННЫЕ ПРЕДПРИЯТИЯ ГОРОДА ХИМКИ НАКАНУНЕ ВЕЛИКОЙ ОТЕЧЕСТВЕННОЙ ВОЙНЫ	1037 - 1048

ЛИТЕРАТУРА РОССИИ И ЗАРУБЕЖНЫХ СТРАН
(LITERATURE OF RUSSIA & FOREIGN COUNTRIES)

116. Донакулова Н.Х. ОСВЕЩЕНИЕ ПРИНЦИПА ФРАГМЕНТАРНОСТИ В КОНТЕКСТЕ ЛИТЕРАТУРОВЕДЕНИЯ	1049 - 1054
117. Иргашева А. ПСИХОЛОГИЗМ И ТРАГЕДИЯ ДЕТСТВА В РАССКАЗЕ ЧЕХОВА «СПАТЬ ХОЧЕТСЯ»	1055 - 1060
118. Исмоилжанова И.И. КОНЦЕПТУАЛЬНАЯ КАРТИНА МИРА В ТВОРЧЕСТВЕ ЮЙ ХУА	1061 - 1067
119. Мирзаева С.Д. ЦВЕТОВАЯ ПОЭТИКА И СИНЕСТЕЗИЯ В АВТОБИОГРАФИЧЕСКОЙ ПРОЗЕ В.В. НАБОКОВА («ДРУГИЕ БЕРЕГА»)	1068 - 1077
120. Родина И.В. ОБРАЗ НЕБА В ПОЭТИЧЕСКОЙ СИСТЕМЕ Б. РЫЖЕГО	1078 - 1086
121. Яхшимурадова Г.А. ЭКЗИСТЕНЦИАЛЬНЫЙ КОНФЛИКТ ОДИНОЧЕСТВА И ЛЮБВИ В ХУДОЖЕСТВЕННОЙ ИНТЕРПРЕТАЦИИ ОБРАЗА ДЕМОНА (М.Ю. ЛЕРМОНОВА И М.А. ВРУБЕЛЯ)	1087 - 1093

ЛИНГВИСТИКА - НАУКИ О ЯЗЫКЕ (LINGUISTICS)

122. Solomatova V.M., Khalmakshinova S.R. THE FORMATION OF PUTONGHUA AS CHINA'S COMMON NATIONAL LANGUAGE: HISTORY, POLICY, AND LEGAL REGULATION	1094 - 1101

ПСИХОЛОГИЯ (PSYCHOLOGY)

123. Байбулатова В.Н. ПСИХОЛОГИЯ ОНЛАЙН-ПОКУПОК В СФЕРЕ НЕДВИЖИМОСТИ: ФАКТОРЫ ДОВЕРИЯ И ЦИФРОВЫЕ БАРЬЕРЫ ПОТРЕБИТЕЛЬСКОГО ПОВЕДЕНИЯ	1102 - 1111
124. Валиева К.С. РОЛЬ ПСИХОЛОГИЧЕСКОЙ СЛУЖБЫ В СИСТЕМЕ МВД РОССИИ	1112 - 1117
125. Иванова С.С. СТРЕССОУСТОЙЧИВОСТЬ И ПСИХОЛОГИЧЕСКИЕ ХАРАКТЕРИСТИКИ МУЖЧИН СРЕДНЕГО ВОЗРАСТА С ХИМИЧЕСКОЙ ЗАВИСИМОСТЬЮ: РЕЗУЛЬТАТЫ ЭМПИРИЧЕСКОГО ИССЛЕДОВАНИЯ	1118 - 1132
126. Иванова С.С. СТРЕССОУСТОЙЧИВОСТЬ КАК ФАКТОР ПРЕОДОЛЕНИЯ ХИМИЧЕСКОЙ ЗАВИСИМОСТИ У МУЖЧИН СРЕДНЕГО ВОЗРАСТА	1133 - 1142
127. Каразина Я.М. МЕТОДИЧЕСКИЙ КОМПЛЕКС ИССЛЕДОВАНИЯ МОТИВАЦИИ ИЗУЧЕНИЯ РУССКОГО ЯЗЫКА КАК ИНОСТРАННОГО: СТАНДАРТИЗИРОВАННЫЕ МЕТОДИКИ, АВТОРСКАЯ АНКЕТА И КОНТЕНТ-АНАЛИЗ	1143 - 1155
128. Кравчук О.В., Трушина И.А. ОСОБЕННОСТИ ВОСПРИЯТИЯ И ФОРМИРОВАНИЯ ОБРАЗА ТЕЛА В ПОДРОСТКОВОМ ВОЗРАСТЕ	1156 - 1163
129. Лемешовец А.П., Лях Ю.А. ЭМОЦИОНАЛЬНОЕ СОСТОЯНИЕ И ЯЗЫКОВАЯ ОБРАБОТКА ИНФОРМАЦИИ: ТЕОРЕТИЧЕСКИЙ АНАЛИЗ МЕХАНИЗМОВ ВЗАИМОДЕЙСТВИЯ	1164 - 1169
130. Нестеренко И.В. СТРЕССОУСТОЙЧИВОСТЬ РОДИТЕЛЕЙ ЮНЫХ СПОРТСМЕНОВ КАК ПРЕДМЕТ ПСИХОЛОГИЧЕСКОГО ИССЛЕДОВАНИЯ	1170 - 1182
131. Никитин А.С. ИНТЕРЕС К СПОРТУ И ДЕСТРУКТИВНАЯ АГРЕССИВНОСТЬ ПОДРОСТКОВ-ВОЛЕЙБОЛИСТОВ	1183 - 1193
132. Николаева Е.А., Пиюкова С.С. ТЕОРЕТИЧЕСКОЕ ОБОСНОВАНИЕ ИССЛЕДОВАНИЯ ВЗАИМОСВЯЗИ СТРЕССОУСТОЙЧИВОСТИ И УДОВЛЕТВОРЕННОСТИ БРАКОМ В СЕМЬЯХ С БОЛЬШИМ СТАЖЕМ СОВМЕСТНОЙ ЖИЗНИ	1194 - 1201

133. Шунатова Ю.А. АКАДЕМИЧЕСКАЯ ПРОКРАСТИНАЦИЯ КАК ПРЕДМЕТ ПСИХОЛОГИЧЕСКОГО ИССЛЕДОВАНИЯ	1202 - 1210
134. Шунатова Ю.А. АКАДЕМИЧЕСКАЯ ПРОКРАСТИНАЦИЯ КУРСАНТОВ ВОЕННОГО ВУЗА: СВЯЗЬ С САМООРГАНИЗАЦИЕЙ ДЕЯТЕЛЬНОСТИ, ИМПУЛЬСИВНОСТЬЮ И УЧЕБНОЙ МОТИВАЦИЕЙ	1211 - 1224

ОБЩЕГУМАНИТАРНЫЕ НАУКИ (ALL HUMANITARIAN SCIENCES)

135. Крылова Э.А. ПРЕДЕЛЫ ФИЛОСОФСКОЙ ИНТЕРПРЕТАЦИИ ЭМПИРИЧЕСКИХ ДАННЫХ В ЭПИСТЕМОЛОГИИ	1225 - 1233

КОМПЬЮТЕРНЫЕ ТЕХНОЛОГИИ (COMPUTER TECHNOLOGY)

136. Аубакиров С.Н., Аксенова Д.К. АНАЛИЗ МЕТОДОВ И АРХИТЕКТУРНЫХ ПОДХОДОВ К ОПТИМИЗАЦИИ ПОТОКОВОЙ ОБРАБОТКИ ДАННЫХ В РАСПРЕДЕЛЕННЫХ ИНФОРМАЦИОННЫХ СИСТЕМАХ	1234 - 1240
137. Захаров А.С. ДОСТУПНОСТЬ РАЗРАБОТКИ ПРОГРАММНОГО ОБЕСПЕЧЕНИЯ С ПРИМЕНЕНИЕМ ГЕНЕРАТИВНОГО ИСКУССТВЕННОГО ИНТЕЛЛЕКТА	1241 - 1251
138. Ядров М.В., Ландовский В.В. КОНСОЛИДАЦИЯ ТЕКСТУРНЫХ РЕСУРСОВ КАК ИНСТРУМЕНТ ОПТИМИЗАЦИИ 3D-СЦЕН	1252 - 1270

ТЕХНИЧЕСКИЕ НАУКИ (TECHNICAL SCIENCES)

139. Галанин Г.А., Петровский С.В. РАЗРАБОТКА ИНФОРМАЦИОННОЙ СИСТЕМЫ МОДЕЛИРОВАНИЯ РЕЖИМОВ ЭЛЕКТРИЧЕСКИХ СЕТЕЙ	1271 - 1276
140. Гусев И.Д. МЕТОДЫ И ЭТАПЫ РЕКОНСТРУКЦИИ СИСТЕМ ЭЛЕКТРОСНАБЖЕНИЯ ПРОМЫШЛЕННЫХ ПРЕДПРИЯТИЙ	1277 - 1284
141. Иванков М.Я., Литвинов И.И. МОДЕЛИРОВАНИЕ ПРОСТЕЙШЕЙ ЭНЕРГОСИСТЕМЫ С ВОЗОБНОВЛЯЕМЫМ ИСТОЧНИКОМ ЭНЕРГИИ, УПРАВЛЯЕМЫМ КОНВЕРТОРОМ В ПРОГРАММНОМ КОМПЛЕКСЕ SIMINTECH	1285 - 1301
142. Каменнов Е.Ю., Махмудов М.Н. ВЫБОР КОНДЕНСАТОРНЫХ УСТАНОВОК ДЛЯ ЦЕХОВОЙ ПОДСТАНЦИИ С НЕЛИНЕЙНОЙ НАГРУЗКОЙ	1302 - 1310
143. Каменнов Е.Ю., Махмудов М.Н. КРИТЕРИЙ ЦЕЛЕСООБРАЗНОСТИ ЗАМЕНЫ СЛАБОЗАГРУЖЕННЫХ ТРАНСФОРМАТОРОВ ДЕЙСТВУЮЩЕЙ ЦЕХОВОЙ ПОДСТАНЦИИ	1311 - 1319
144. Поляков А.И. ХРОМАТИЧЕСКАЯ ДИСПЕРСИЯ В ОПТИЧЕСКИХ ВОЛОКНАХ И МЕТОДЫ ЕЕ КОМПЕНСАЦИИ	1320 - 1328

СТРОИТЕЛЬСТВО И АРХИТЕКТУРА (CONSTRUCTION & ARCHITECTURE)

145. Гулевская А.Ю. ВЛИЯНИЕ ВЛАЖНОСТИ ВОЗДУХА НА РАСПРОСТРАНЕНИЕ И ОСАЖДЕНИЕ ПРОМЫШЛЕННОЙ ПЫЛИ В ПРОИЗВОДСТВЕННЫХ ПОМЕЩЕНИЯХ	1329 - 1334
146. Казанцева Е.М., Громыко А.Н. АНАЛИЗ ЭФФЕКТИВНОСТИ УСИЛЕНИЯ ЖЕЛЕЗОБЕТОННЫХ РИГЕЛЕЙ УГЛЕРОДНЫМИ ЛАМЕЛЯМИ ПРИ РЕКОНСТРУКЦИИ	1335 - 1342

НЕФТЬ И ГАЗ (CRUDE OIL & NATURAL GAS)

147. Байбосинов А.М. СРАВНИТЕЛЬНЫЙ АНАЛИЗ ГАЗОТУРБИННЫХ И ГАЗОПОРШНЕВЫХ ЭЛЕКТРОСТАНЦИЙ ДЛЯ УТИЛИЗАЦИИ ПОПУТНОГО НЕФТЯНОГО ГАЗА	1343 - 1350
148. Карандельский С.А. ОПТИМИЗАЦИЯ РЕЖИМА УЭЦН ПРОТИВ ПАРАФИНООТЛОЖЕНИЙ	1351 - 1358

ПОЖАРНАЯ БЕЗОПАСНОСТЬ (FIRE SAFETY)

149. Казанцев Н.В. АНАЛИЗ СТАТИСТИКИ ПОЖАРОВ И ПОСЛЕДСТВИЙ ОТ НИХ В МУРМАНСКОЙ ОБЛАСТИ	1359 - 1364
150. Казанцев Н.В. ИСКУССТВЕННЫЙ ИНТЕЛЛЕКТ В ТУШЕНИИ ПОЖАРОВ И ПРИ АВАРИЙНО-СПАСАТЕЛЬНЫХ РАБОТАХ	1365 - 1369
151. Рванов П.А. АНАЛИЗ ПОВРЕЖДАЕМОСТИ ПОЖАРНОЙ И АВАРИЙНО-СПАСАТЕЛЬНОЙ ТЕХНИКИ В ЗОНАХ ВЕДЕНИЯ БОЕВЫХ ДЕЙСТВИЙ	1370 - 1375
152. Рванов П.А. ТЕХНИЧЕСКИЕ ТРЕБОВАНИЯ К АВАРИЙНО-СПАСАТЕЛЬНОЙ ТЕХНИКЕ, ЭКСПЛУАТИРУЕМОЙ В УСЛОВИЯХ ВОЕННОГО КОНФЛИКТА	1376 - 1381

МЕДИЦИНА И ЗДРАВООХРАНЕНИЕ (MEDICINE & HEALTHCARE)

153. Лашкарёва А.А. СВЯЗЬ АНОМАЛИЙ РЕФРАКЦИИ У ДЕТЕЙ С ЧАСТОТОЙ ВОЗНИКНОВЕНИЯ РЕЦИДИВИРУЮЩИХ ЯЧМЕНЕЙ И ХАЛЯЗИОНОВ	1382 - 1391

СПОРТ И ФИЗИЧЕСКАЯ КУЛЬТУРА (SPORT)

154. Бегенова А.А., Солодилова Е.С. ВЛИЯНИЕ ФИЗИЧЕСКОЙ АКТИВНОСТИ НА УМСТВЕННУЮ РАБОТОСПОСОБНОСТЬ СТУДЕНТОВ	1392 - 1399
155. Камилова Ф.К., Нарзуллоев Х.С. ОСОБЕННОСТИ И ТЕНДЕНЦИИ РАЗВИТИЯ ЖЕНСКОГО СПОРТА В РЕСПУБЛИКЕ ТАДЖИКИСТАН	1400 - 1408
156. Нижник А.А., Гончарук Я.А. ИНСТИТУЦИОНАЛЬНЫЕ МЕХАНИЗМЫ СОТРУДНИЧЕСТВА СТРАН БРИКС В СФЕРЕ ФИЗИЧЕСКОЙ КУЛЬТУРЫ И СПОРТА (2024-2026 ГГ.)	1409 - 1416
157. Псюкало С.С., Кононенко А.В. МАССОВЫЙ СПОРТ КАК СРЕДСТВО ФОРМИРОВАНИЯ И УКРЕПЛЕНИЯ ЗДОРОВЬЯ ЧЕЛОВЕКА	1417 - 1424
158. Ханавова А.А., Рыбакина Н.Б. ЦИФРОВЫЕ ТЕХНОЛОГИИ В ФИЗИЧЕСКОЙ КУЛЬТУРЕ СТУДЕНТОВ: ВОЗМОЖНОСТИ И ОГРАНИЧЕНИЯ ФИТНЕС-ПРИЛОЖЕНИЙ, НОСИМЫХ УСТРОЙСТВ И ИСКУССТВЕННОГО ИНТЕЛЛЕКТА	1425 - 1432
159. Чернышев К.А., Поздняков С.В. ИСПОЛЬЗОВАНИЕ СОРЕВНОВАТЕЛЬНО-ИГРОВОГО МЕТОДА ДЛЯ КОМПЛЕКСНОГО РАЗВИТИЯ ДВИГАТЕЛЬНЫХ КАЧЕСТВ У ШКОЛЬНИКОВ 9-10 ЛЕТ	1433 - 1437
160. Чернышев К.А., Проскурин Н.Н. СОРЕВНОВАТЕЛЬНО-ИГРОВОЙ МЕТОД КАК СРЕДСТВО РАЗВИТИЯ СКОРОСТНЫХ СПОСОБНОСТЕЙ У ДЕТЕЙ 9-10 ЛЕТ НА УРОКАХ ФИЗИЧЕСКОЙ КУЛЬТУРЫ	1438 - 1445

ПРИРОДА И СЕЛЬСКОЕ ХОЗЯЙСТВО (NATURE)

161. Гасанова Н.Э., Казимова И.А. ВИНОГРАДАРСТВО И ВИНОДЕЛИЕ В МАЛОМ КАВКАЗЕ: ПЕРСПЕКТИВЫ РАЗВИТИЯ, ПРОБЛЕМЫ И ПУТИ РЕШЕНИЯ (ОБЗОРНАЯ СТАТЬЯ)	1446 - 1452
162. Есболатов К.Б., Бахралинова А.С. СРАВНИТЕЛЬНАЯ ОЦЕНКА ПРОДУКТИВНОСТИ ПАСТБИЩ СТЕПНОЙ И СУХОСТЕПНОЙ ЗОН	1453 - 1458

ЭНЕРГЕТИКА И АЛЬТЕРНАТИВНАЯ ЭНЕРГИЯ (ENERGY & ALTERNATIVE ENERGY)

163. Анисов П.В., Скоробрюхов А.В. ОЦЕНКА ТЕПЛОВОГО ВОЗДЕЙСТВИЯ КОРОТКОГО ЗАМЫКАНИЯ НА ШИНОПРОВОД 6 КВ	1459 - 1468
164. Нуржигит К.К., Бегимбетова А.С. МЕТОДЫ УТИЛИЗАЦИИ СБРОСНОГО ТЕПЛА И ПОВЫШЕНИЯ ЭНЕРГОЭФФЕКТИВНОСТИ КЕРАМИЧЕСКИХ ПЕЧЕЙ: ОБЗОР СОВРЕМЕННЫХ ТЕХНОЛОГИЧЕСКИХ РЕШЕНИЙ	1469 - 1476

ТУРИЗМ (TOURISM)

165. Алакбаров Т.Т., Джафарова Э.А., Аббасзаде Т.А. АНАЛИЗ СТУДЕНЧЕСКОГО ТУРИЗМА И ТУРИСТСКОГО ПОВЕДЕНИЯ: НА ОСНОВЕ МЕТОДА ОПРОСА	1477 - 1484
166. Ежов Ф.К. АНАЛИЗ И ПОВЫШЕНИЕ УРОВНЯ КОНКУРЕНТОСПОСОБНОСТИ САНАТОРИЯ (НА ПРИМЕРЕ САНАТОРИЯ БЕЛОКУРИХА «АО КУРОРТ БЕЛОКУРИХА»)	1485 - 1493
167. Третьякова А.Д. ЭКСТРИМ НА ГРАНИ ВОЗМОЖНОГО: ПСИХОЛОГИЯ РИСКА И МОТИВАЦИЯ ТУРИСТОВ-ЭКСТРЕМАЛОВ	1494 - 1499

ГОРНОЕ ДЕЛО (MINING)

168. Сенченко В.А. ОБОСНОВАНИЕ ПАРАМЕТРОВ БУРОВЗРЫВНЫХ РАБОТ ПРИ ОТКРЫТОЙ РАЗРАБОТКЕ МЕСТОРОЖДЕНИЙ	1500 - 1509
169. Фатьянова Е.И. ВНЕДРЕНИЕ МЕТОДА ПРЕДВАРИТЕЛЬНОЙ СЕПАРАЦИИ ДЛЯ МЕДНЫХ РУД МЕСТОРОЖДЕНИЯ ВОСТОЧНАЯ САРЫ-ОБА	1510 - 1523

ТАНЦЫ (DANCES)

170. Огиенко И.Н. ФОРМИРОВАНИЕ ВЫНОСЛИВОСТИ И КООРДИНАЦИИ У УЧАЩИХСЯ ХОРЕОГРАФИЧЕСКИХ ОТДЕЛЕНИЙ СРЕДСТВАМИ ALLEGRO	1524 - 1528

УДК 339.9

Автушко М.А.

магистрант

кафедра экономической политики и государственного управления

Академия управления при Президенте Республики Беларусь

(г. Минск, Беларусь)

ПОВЫШЕНИЕ ЭФФЕКТИВНОСТИ ВНЕШНЕЭКОНОМИЧЕСКОЙ ДЕЯТЕЛЬНОСТИ ПРЕДПРИЯТИЙ МОЛОЧНОЙ ПРОМЫШЛЕННОСТИ

Аннотация: *в докладе рассматриваются направления повышения эффективности внешнеэкономической деятельности предприятий молочной промышленности Республики Беларусь. Обосновывается необходимость комплексного, системного подхода, включающего оптимизацию экспортных стратегий на основе анализа целевых зарубежных рынков и маркетинговых исследований, внедрение международных стандартов качества (ISO, HACCP) и современных технологий производства, в том числе автоматизации и роботизации, а также инновационных методов переработки молока и создания продуктов с добавленной стоимостью. Отдельное внимание уделено оптимизации логистических процессов и выбору эффективных каналов дистрибуции, развитию партнерских отношений и обучению персонала. Подчёркивается роль маркетинговой стратегии, ориентированной на уникальные свойства продукции, формирование сильного бренда и участие в международных выставках. Сделан вывод о том, что системный подход позволит предприятиям молочной промышленности увеличить объёмы экспорта и укрепить конкурентоспособность на глобальном рынке.*

Ключевые слова: *внешнеэкономическая деятельность, молочная промышленность, экспортная стратегия, конкурентоспособность, качество продукции, международный стандарт, стандарт ISO, система HACCP, инновация, автоматизация производства, логистика, дистрибуция, маркетинговая стратегия, бренд.*

Внешнеэкономическая деятельность предприятия возникает там, где производственные, коммерческие и финансовые решения выходят за пределы одной национальной юрисдикции. Для комплексного подхода в повышении эффективности внешнеэкономической деятельности предприятий молочной промышленности требуется оптимизация экспортных стратегий, а также стоит отметить и внедрение современных технологий производства и логистики, и активное участие в международных стандартах качества и сертификации. Цели выхода на зарубежные рынки неоднородны.

Актуальность темы обусловлена тем, что внешнеэкономическая деятельность (ВЭД) предприятий молочной промышленности в настоящее время осуществляется в условиях высокой турбулентности мировых рынков: усиления конкуренции, ужесточения требований к качеству и безопасности пищевой продукции, перестройки логистических цепочек и роста значимости технологического суверенитета. Для Республики Беларусь молочная отрасль является одной из ключевых экспортных отраслей, однако дальнейшее наращивание поставок за счёт ценового фактора ограничено. В этих условиях переход от ценовой конкуренции к технологической — через внедрение современных стандартов качества, автоматизацию, глубокую переработку сырья и разработку новых продуктов совместно с международными научными центрами — становится стратегической необходимостью. Именно поэтому комплексный подход к повышению эффективности ВЭД, включающий оптимизацию экспортных стратегий, технологическое обновление, логистику и открытые инновации, приобретает особую практическую значимость.

Что же скрывается под оптимизацией экспортных стратегий? В первую очередь это необходимость произвести глубокий анализ целевых внешних рынков и маркетинговых исследований для выявления потребительских предпочтений, конкурентных преимуществ и правовых особенностей в разных странах. Определить наиболее перспективные сегменты для экспорта, включая премиум-сегмент и нишевые продукты, например, такие как безлактозная молочная продукция, специализированные сыры или пробиотики нового

поколения, продукты для людей с непереносимостью лактозы, спортивное питание на основе молочного белка, геродиетика (питание для пожилых). Одним из значимых факторов в эффективности внешнеэкономической деятельности является качество продукции: внедрение международных стандартов качества (например, ISO, HACCP), которое позволит повысить доверие к продукции на зарубежных рынках. [3].

В наше время возрастает необходимость к внедрению современных технологий производства, а именно в автоматизации производственных процессов путем использование роботизированных систем и автоматизированных линий для повышения производительности и снижения затрат. Так же имеет значение и инновационные технологии переработки, например, внедрение новых методов обработки молока и создания продуктов с добавленной стоимостью (например, функциональные продукты или альтернативные молочные продукты). [2,с. 1080].

Для повышения эффективности внешнеэкономической деятельности молочной промышленности не менее важным является инновации и технологии. Инвестиции, вложенные в современные технологии, помогут создать более качественный продукт с увеличенным сроком годности или инвестиции в чистую упаковку, которая будет из перерабатываемого или биоразлагаемого материала, они не только снижают негативное воздействие на окружающую среду, но и могут повысить привлекательность продукта для потребителей. Глубокая переработка молочной сыворотки (получение лактозы, сывороточных белков, концентратов), мембранные технологии, снижение энергопотребления. Производителю может быть выгоднее адаптировать технологию под требования целевого рынка, чем компенсировать ее несовершенство дополнительными скидками или рекламными расходами.

Оптимизация логистических процессов и выбор эффективных каналов дистрибуции снизят затраты и ускорят доставку продукции. Международная логистика связывает производственные графики, запасы, транспорт, таможенное оформление и обслуживание клиента. Необходимо произвести тщательный

анализ всех этапов цепочки поставок, который поможет выявить узкие места и неэффективности. Это может включать в себя оценку поставщиков, складских процессов и транспортировки. Также необходимо налаживание партнерских отношений с другими компаниями, что может привести к совместным логистическим решениям, таким как совместные доставки или использование общих складских помещений. Необходимым фактором является инвестирование в обучение сотрудников, ответственных за логистику, для повышения их квалификации и эффективности дальнейшей их работы. В распределении молочных товаров выделяются две модели товарной логистики. Для продукции с ограниченным сроком годности критичны скорость и повторяемость поставок, точность прогноза и согласованная работа складов. Для сухого молока, отдельных видов сыров и других более устойчивых продуктов появляется дополнительная возможность комплектовать крупные партии, использовать разные транспортные маршруты и варьировать объемы запасов. [1].

Одним из комплексных подходов в повышении эффективности деятельности является разработка эффективной маркетинговой стратегии с акцентом на уникальные свойства продукции (например, органическое молоко, продукция без ГМО, соответствие международным стандартам качества) – это поможет выделиться на международной арене, также разработка сильного бренда, который будет ассоциироваться с качеством и надежностью на международной арене, а также биоразлагаемая упаковка на основе молочных отходов, «умная» упаковка (индикаторы свежести). Целесообразно принимать активное участие в международных выставках для продвижения продукции и установления деловых контактов, расширению сети сбыта и укреплению позиций на международном рынке.

Налаживать сотрудничество с международными университетами и исследовательскими центрами для разработки новых продуктов и технологий для конкурентоспособности продукции на рынке. Эта задача — классический пример открытых инноваций (Open Innovation) в агропромышленном секторе. Для молочных предприятий сотрудничество с международными университетами

и research-центрами — это способ сократить цикл разработки (R&D), получить доступ к передовым биотехнологиям и выйти на новые рынки. В частности, для белорусских предприятий перспективным является взаимодействие с профильными институтами НАН Беларуси (Институт мясомолочной промышленности, НПЦ по продовольствию), которые уже выступают площадкой для международных меморандумов и совместных проектов (например, с итальянскими и монгольскими научными центрами), что снижает транзакционные издержки выхода на зарубежных партнёров.

Таким образом, системный подход к повышению эффективности внешнеэкономической деятельности позволит предприятиям молочной промышленности не только увеличить объемы экспорта, но и укрепить свою конкурентоспособность на глобальном рынке.

СПИСОК ЛИТЕРАТУРЫ:

1. Затраты на логистику: как уменьшить и с чего начать [Электронный ресурс]. URL: https://www.bitrix24.ru/journal/optimizaciya-logisticheskih-zatrat/ (дата обращения: 09.12.2025)

2. Лясников Н.В., Лясникова Ю.В., Серебренников С.С., Харитонов С.С. Внедрение инновационных технологий на основе автоматизации и роботизации производства предпринимательских структур промышленности // Экономика и управление. 2025. Т. 31. № 8. С. 1079–1090. https://doi.org/10.35854/1998-1627-2025-8-1079-1090

3. Современные технологии производства: инновации и тренды [Электронный ресурс]. URL: https://art-cnc.com/sovremennye-tehnologii-proizvodstva-innovacii-i-trendy (дата обращения: 10.01.2026)

Avtushko M.A.
master's degree student
Department of Economic Policy and Public Administration
Academy of Public Administration under the President of Belarus
(Minsk, Belarus)

IMPROVING EFFICIENCY OF FOREIGN ECONOMIC ACTIVITY AMONG DAIRY INDUSTRY ENTERPRISES

Abstract: *this report examines ways to improve the efficiency of foreign economic activity among dairy industry enterprises in Belarus. It argues for a comprehensive, systematic approach that includes optimizing export strategies based on analysis of target foreign markets and marketing research, implementing international quality standards (ISO, HACCP) and modern production technologies, including automation and robotics, and introducing innovative milk-processing methods and value-added products. Particular attention is given to optimizing logistics, selecting effective distribution channels, developing partnerships, and training personnel. The report emphasizes the role of a marketing strategy focused on distinctive product qualities, building a strong brand, and participating in international exhibitions. It concludes that a systematic approach will enable dairy industry enterprises to increase exports and strengthen their competitiveness in the global market.*

Keywords: *foreign economic activity, dairy industry, export strategy, competitiveness, product quality, international standard, ISO standard, HACCP system, innovation, production automation, logistics, distribution, marketing strategy, brand.*

УДК 331.5

Басария Л.Б.
студент 3 курса
факультет международных экономических отношений
кафедра мировой экономики и мировых финансов
Финансовый университет при Правительстве РФ
(г. Москва, Россия)

Жданова А.Д.
студент 3 курса
факультет международных экономических отношений
кафедра мировой экономики и мировых финансов
Финансовый университет при Правительстве РФ
(г. Москва, Россия)

СТАРЕНИЕ НАСЕЛЕНИЯ И МИГРАЦИОННЫЕ ПОТОКИ: ВЫЗОВЫ ДЛЯ ГЛОБАЛЬНОГО РЫНКА ТРУДА

Аннотация: *в статье рассматривается влияние демографического старения в экономически развитых странах на миграционную политику и перераспределение рабочей силы на глобальном рынке труда. На основе данных ООН, ОЭСР и Евростата показано, что сокращение трудоспособного населения превращает трудовую миграцию из инструмента конъюнктурного регулирования в структурный элемент воспроизводства рабочей силы. Сопоставлены меры Германии, Канады, Японии и Европейского союза 2023–2026 гг. Выявлено противоречие между устойчивой потребностью в иммигрантах и политическим курсом на ограничение притока, сформулированы вызовы для принимающих государств и стран происхождения мигрантов.*

Ключевые слова: *демографическое старение, трудовая миграция, миграционная политика, рынок труда, дефицит кадров, квалифицированный мигрант, ОЭСР.*

Демографическое старение — один из определяющих структурных процессов современной мировой экономики. По оценкам ООН, численность населения Земли достигнет максимума в середине 2080-х гг. (около 10,3 млрд человек против 8,2 млрд в 2024 г.), а к концу 2070-х гг. людей в возрасте 65 лет и старше станет больше, чем детей до 18 лет [18]. В странах, где население уже прошло точку максимума, этот перелом наступает раньше: к 2027 г. число лиц 65+ в них достигнет 409 млн человек и превысит число детей [17]. Старение является закономерным итогом демографической модернизации — снижения смертности и рождаемости [1], однако его последствия для рынка труда принимающих стран и стран происхождения мигрантов остаются предметом острой дискуссии.

Наиболее наглядно проблема проявляется в Европе. По данным Евростата, на 1 января 2025 г. в ЕС проживало 450,6 млн человек, из них 22,0% были старше 65 лет, а коэффициент демографической нагрузки пожилыми вырос с 29,0% в 2015 г. до 34,5% в 2025 г., максимум зафиксирован в Италии (39,0%) [8]. По оценке ОЭСР, трудоспособное население стран-членов к 2060 г. сократится примерно на 8% [11]. Нехватка работников в ключевых секторах при этом носит не циклический, а структурный характер и отражает старение населения [13], поэтому трудовая миграция превращается из инструмента конъюнктурного регулирования в элемент воспроизводства рабочей силы.

Цель статьи — оценить, как старение в развитых странах трансформирует миграционную политику и перераспределяет рабочую силу на глобальном рынке труда. Основу исследования составляют сравнительный анализ официальной статистики и нормативных документов 2023–2026 гг. (ООН, ОЭСР, Евростат, Германия, Канада, Япония, ЕС) и обзор академической литературы. Устойчивый спрос на иностранных работников в зрелых экономиках объясняют неоклассическая теория межстрановых различий в оплате труда, новая экономика трудовой миграции и теория сегментированного рынка труда, согласно которой местные работники избегают малопривлекательных позиций [10].

Следует различать тезисы «миграция необходима» и «миграция достаточна». Доклад Отдела народонаселения ООН о «замещающей миграции» показал, что сохранение соотношения числа работающих и пожилых только за счет иммиграции потребовало бы потоков, многократно превышающих наблюдавшиеся ранее [16]. ОЭСР формулирует тот же вывод осторожнее: миграция не решает проблему старения, но смягчает ее последствия [13]. Поэтому развитые страны сочетают привлечение мигрантов с повышением занятости и пенсионного возраста и автоматизацией: по данным Д. Аджемоглу и П. Рестрепо, быстрее стареющие страны активнее внедряют промышленных роботов, частично компенсируя нехватку работников среднего возраста [2].

Фактические потоки отражают эту двойственность. В 2024 г. страны ОЭСР приняли 6,2 млн новых постоянных иммигрантов (на 4% меньше, чем годом ранее), а трудовая миграция сократилась на 21% после нескольких лет бурного роста [13]. В 2025 г. приток снизился еще на 1,6% — до 6,1 млн человек, оставаясь на 12,5% выше уровня 2019 г., на воссоединение семей пришлось 45% потока, на трудовую миграцию — 20%, на гуманитарную — 10%, причем гуманитарная миграция сократилась на 26%, а трудовая выросла на 13% [11, 14]. Иммигранты обеспечивают 16% занятости в ОЭСР (на 3 п.п. больше, чем десятилетие назад) и составляют 12% населения против 9% в 2015 г. [11, 14]. Динамика по странам разнонаправленна (табл. 1).

Таблица 1. Новые постоянные иммигранты в отдельных странах ОЭСР в 2025 г.

Страна	Тыс. человек	Изменение к 2024 г., %
США	более 1 200	-14
Испания	460,5	+25
Канада	393,8	-19
Португалия	313,6	+139
Великобритания	295,8	-32
Италия	248,8	+45

Примечание. Составлено авторами по данным [11, 14].

Рост в Португалии (+139%) объясняется рассмотрением накопившихся заявлений на вид на жительство, в Испании (+25%) — расширением правил резидентства, в Италии (+45%) — ростом семейной и трудовой миграции [11]. Снижение в Канаде на 19% — результат сознательной политики: в 2025 г. принято около 393,5 тыс. постоянных резидентов, что соответствует целевому показателю плана иммиграционных уровней [5].

Анализ мер 2023–2026 гг. позволяет выделить три модели реакции на старение. Первая — расширение легальных каналов для востребованных профессий. Германия поэтапно, с ноября 2023 по июнь 2024 г., реформировала закон об иммиграции квалифицированных специалистов, снизив пороги дохода для «голубой карты» ЕС и введя балльную «карту возможностей» для въезда с целью поиска работы [3], на уровне ЕС принят Регламент 2026/1047 о Талант-пуле — общей платформе сопоставления соискателей из третьих стран с вакансиями [15]. Вторая модель — управляемое сжатие временной миграции при стабильной постоянной: Канада планирует принимать 380 тыс. постоянных резидентов в год, снизила цель по новым временным резидентам до 385 тыс. в 2026 г. и намерена довести их долю до уровня ниже 5% населения к концу 2027 г. [5]. Третья — отраслевые потолки: Япония 23 января 2026 г. ограничила число иностранных работников 1 231 900 человек до конца 2028 финансового года (805 700 по системе «специфических навыков» и 426 200 по новой программе «занятость для развития навыков», которая с апреля 2027 г. заменит систему технической стажировки) [9].

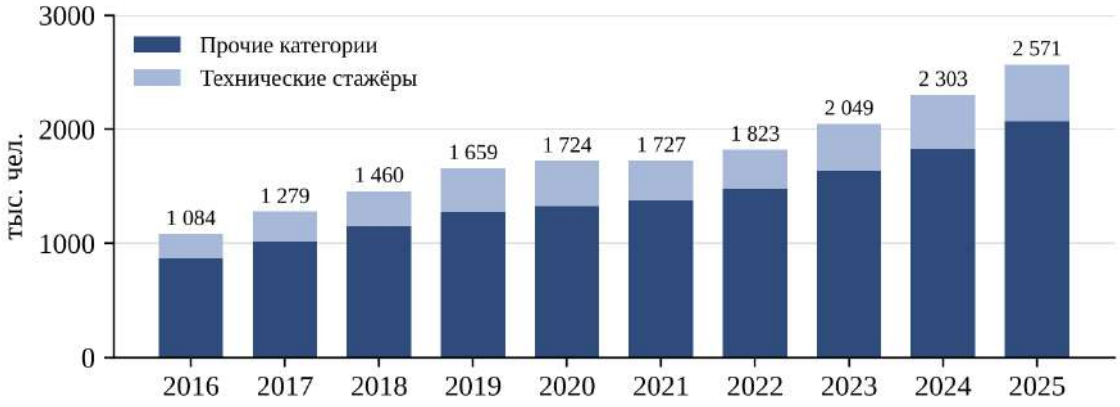

Рисунок 1. Численность иностранных работников в Японии, 2016–2025 гг. (на конец октября), тыс. чел.

Примечание. Составлено авторами по данным [12].

Япония — одна из самых старых стран мира. По данным Министерства здравоохранения, труда и благосостояния, на конец октября 2025 г. в стране работало 2 571 037 иностранцев, что на 11,7% больше, чем годом ранее (рис. 1), с 2016 г. показатель вырос в 2,4 раза [12]. Пауза в росте в 2020–2021 гг. (1,72 и 1,73 млн человек) совпала с пандемическими ограничениями: численность технических стажеров сократилась с 402,4 тыс. в 2020 г. до 343,3 тыс. в 2022 г. и затем выросла до 499,4 тыс. в 2025 г. [12].

Сопоставление выявляет главное противоречие: потребность в иностранной рабочей силе носит структурный характер, а политическая поддержка миграции неустойчива. Во многих западных странах усилилась реакция общества на нелегальную миграцию [11], что подталкивает правительства к ограничениям даже при очевидных дефицитах кадров. Между тем, по оценке М. Чайки и Х. де Хаас, эффективность иммиграционной политики ограничена, а жесткие меры нередко вызывают эффекты замещения — смену каналов, маршрутов и сроков миграции [6]. Выгоды также распределяются неравномерно: совокупный выигрыш принимающей страны, как отмечает Г. Борхас, обычно невелик и по-разному затрагивает группы работников [4]. При

выходе на рынок труда принимающей страны иммигранты в среднем зарабатывают на 34% меньше местных жителей того же пола и возраста [13].

Перераспределение рабочей силы имеет и обратную сторону для стран происхождения. «Утечка умов» лишает их квалифицированных кадров, но, как показывают Ф. Докье и Х. Рапопорт, сопровождается денежными переводами, диаспорными сетями и стимулами к получению образования, поэтому итог зависит от доли эмигрирующих специалистов и размера страны [7]. Конкуренция за медицинских работников и персонал по уходу, которым ОЭСР посвятила специальные главы докладов 2025 и 2026 гг., может усиливать кадровый дефицит в странах-донорах [13, 14]. Одновременно приток иностранных студентов в страны ОЭСР снизился с 1,9 млн в 2024 г. до 1,6 млн в 2025 г., главным образом в англоязычных направлениях [14]: конкуренция за таланты смещается к странам с более простым путем от учебы к занятости.

Проведенный анализ позволяет сформулировать четыре вывода. Во-первых, старение превращает трудовую миграцию в долгосрочный фактор рынка труда развитых стран, но лишь смягчает, а не устраняет демографический дефицит. Во-вторых, политика развивается не к единообразному открытию или закрытию границ, а к избирательности: расширяются каналы для востребованных профессий и сокращается временная и гуманитарная миграция. В-третьих, выгоды зависят от качества интеграции — признания квалификаций, языковой подготовки, соответствия навыков рабочим местам, ОЭСР предостерегает, что найм мигрантов не должен подменять инвестиции в производительность и условия труда [14]. В-четвертых, для стран происхождения ключевым вызовом остается удержание критически важных специалистов.

СПИСОК ЛИТЕРАТУРЫ:

1. Демографическая модернизация России, 1900–2000 / под ред. Вишневского А.Г. М.: Новое издательство, 2006. 608 с.
2. Acemoglu D., Restrepo P. Demographics and Automation // The Review of Economic Studies. 2022. Vol. 89, No. 1. P. 1–44 https://doi.org/10.1093/restud/rdab031
3. Better access to the job market [Электронный ресурс] // URL: https://www.tatsachen-ueber-deutschland.de/en/migration-and-integration/better-access-job-market (дата обращения: 16.11.2026)
4. Borjas G.J. The Economics of Immigration // Journal of Economic Literature. 1994. Vol. 32, No. 4. P. 1667–1717
5. Canada. Immigration, Refugees and Citizenship Canada. 2026–2028 Immigration Levels Plan [Электронный ресурс]. URL: https://www.canada.ca/en/immigration-refugees-citizenship/corporate/transparency/committees/cimm-mar-23-2026/immigration-levels-plan.html (дата обращения: 16.11.2026)
6. Czaika M., De Haas H. The Effectiveness of Immigration Policies // Population and Development Review. 2013. Vol. 39, No. 3. P. 487–508 https://doi.org/10.1111/j.1728-4457.2013.00613.x
7. Docquier F., Rapoport H. Globalization, Brain Drain, and Development // Journal of Economic Literature. 2012. Vol. 50, No. 3. P. 681–730 https://doi.org/10.1257/jel.50.3.681
8. Eurostat. Population structure and ageing [Электронный ресурс]. URL: https://ec.europa.eu/eurostat/statistics-explained/index.php/Population_structure_and_ageing (дата обращения: 16.11.2026)
9. Japan to accept up to 1.23 million foreign workers through FY 2028 [Электронный ресурс] // Tuoi Tre News (Jiji Press). 23.01.2026. URL: https://news.tuoitre.vn/japan-to-accept-up-to-123-million-foreign-workers-through-fy-2028-10326012317162160 6.htm (дата обращения: 16.11.2026)

10. Massey D.S., Arango J., Hugo G. et al. Theories of International Migration: A Review and Appraisal // Population and Development Review. 1993. Vol. 19, No. 3. P. 431–466 https://doi.org/10.2307/2938462

11. Migration to «developed» countries declines for second year: OECD [Электронный ресурс] // Arab News. 2026. URL: https://www.arabnews.com/world/migration-to-developed-countries-declines-for-second-year-oecd-3011423 (дата обращения: 16.11.2026)

12. Ministry of Health, Labour and Welfare (Japan). Gaikokujin koyō jōkyō no todokede jōkyō [Status of notifications on the employment of foreign nationals]: materials of the Osaka Labour Bureau [Электронный ресурс]. 2026. URL: https://jsite.mhlw.go.jp/osaka-roudoukyoku/content/contents/002698480.pdf (дата обращения: 16.11.2026)

13. OECD. International Migration Outlook 2025. Paris: OECD Publishing, 2025 [Электронный ресурс]. (дата обращения: 16.11.2026) https://doi.org/10.1787/ae26c893-en

14. OECD. International Migration Outlook 2026. Paris: OECD Publishing, 2026 [Электронный ресурс]. (дата обращения: 16.11.2026) https://doi.org/10.1787/a9eab36b-en

15. Regulation (EU) 2026/1047 of the European Parliament and of the Council of 29 April 2026 establishing an EU Talent Pool [Электронный ресурс]. URL: https://eur-lex.europa.eu/eli/reg/2026/1047/oj (дата обращения: 16.11.2026)

16. Replacement Migration: Is It a Solution to Declining and Ageing Populations? New York: United Nations, Population Division, 2001

17. UN DESA. Policy Brief No. 167: Leveraging population trends for a more sustainable and inclusive future: Insights from World Population Prospects 2024. New York: United Nations, 2024 [Электронный ресурс]. (дата обращения: 16.11.2026) https://doi.org/10.18356/27081990-167

18. UN projects world population to peak within this century [Электронный ресурс] // United Nations. 11.07.2024. URL:

https://www.un.org/sustainabledevelopment/blog/2024/07/press-release-wpp2024/ (дата обращения: 16.11.2026)

Basaria L.B.
student of 3rd year
Faculty of International Economic Relations
Department of World Economy and World Finance
Financial University under Government of Russian Federation
(Moscow, Russia)

Zhdanova A.D.
student of 3rd year
Faculty of International Economic Relations
Department of World Economy and World Finance
Financial University under Government of Russian Federation
(Moscow, Russia)

POPULATION AGING AND MIGRATION FLOWS: CHALLENGES FOR THE GLOBAL LABOR MARKET

Abstract: *this article examines how demographic aging in economically developed countries affects migration policy and the redistribution of labor across the global labor market. Drawing on data from the UN, OECD, and Eurostat, it shows that a shrinking working-age population is transforming labor migration from a tool for short-term economic adjustment into a structural component of labor force renewal. Measures adopted by Germany, Canada, Japan, and the European Union in 2023–2026 are compared. The article identifies a contradiction between sustained demand for immigrants and policies aimed at restricting their inflow, and outlines challenges for both destination countries and migrants' countries of origin.*

Keywords: *demographic aging, labor migration, migration policy, labor market, labor shortages, skilled migrant, OECD.*

УДК 33

Бигашева И.А.
магистрант 3 курса
кафедра экономики и управления
Московский международный университет
(г. Москва, Россия)

Гладкова М.В.
кандидат экономических наук, доцент
кафедра экономики и управления
Московский международный университет
(г. Москва, Россия)

ПУТИ И МЕТОДЫ СНИЖЕНИЯ ФИНАНСОВЫХ ПОТЕРЬ В ТОРГОВЫХ ОРГАНИЗАЦИЯХ

Аннотация: *в статье рассмотрены пути и методы снижения финансовых потерь в торговых организациях в условиях санкционного давления, удорожания заёмного финансирования, а также волатильности потребительского спроса 2024–2026 гг. Цель работы — систематизация инструментов снижения потерь на основе современных научных публикаций и хозяйственной практики отрасли. Использованы методы анализа научной литературы, сравнительного анализа, классификации и системного обобщения. Раскрыта сущность финансовых потерь как многоаспектного явления, выделены пять групп потерь. Охарактеризованы методы выявления и оценки потерь. Систематизированы направления и инструменты снижения потерь по трём контурам: товарному, расчётному и операционному. Сформулирован вывод о необходимости системного и цифрового подхода к управлению потерями. Полученные результаты применимы при разработке политики управления потерями и повышении финансовой устойчивости торговых организаций.*

Ключевые слова: *финансовые потери, торговая организация, снижение, управление запасами, дебиторская задолженность, цифровизация учёта, финансовый риск.*

Финансовая устойчивость торговых организаций сегодня формируется под давлением сразу нескольких факторов: высокая ключевая ставка, удорожание заёмного финансирования, перестройка логистических цепочек и неравномерность потребительского спроса [2]. По обзорам Банка России о финансовой стабильности заметная часть торгового сектора фиксирует снижение операционной прибыли и рост просроченной задолженности контрагентов [11]. Росстат подтверждает замедление оборота розничной торговли в реальном выражении и накопление товарных запасов в сегменте непродовольственных товаров [12]. На этом фоне выявление, оценка, систематизация инструментов снижения потерь приобретает прикладное значение и для крупных сетей, и для малого торгового бизнеса. Особо чувствительной зоной остаются операционные потери – естественная убыль, хищения, ошибки кассовой дисциплины, простаивающие запасы, просрочка по расчётам с покупателями.

Цель исследования заключается в систематизации путей и методов снижения финансовых потерь в торговых организациях с опорой на современные научные публикации и хозяйственную практику отрасли. Методология построена на анализе научной литературы по финансовому менеджменту торговых организаций, сравнительном анализе подходов к классификации потерь, классификации методов их выявления, а также системном обобщении эмпирического материала. Полученные результаты позволяют упорядочить инструментарий снижения потерь по контурам управления и оценить применимость отдельных инструментов с учётом масштаба бизнеса и стадии цифровой зрелости учёта.

Торговля одной из первых принимает на себя удары конъюнктуры. И.Ф. Жуковская показывает, что российский ритейл 2024 г. работает под двойным давлением санкций и ускоренной перестройки каналов поставок [2, с.199]. Финансовые потери в таких условиях напрямую определяют границы экономической безопасности торговой организации [7]. Из этого можно сделать

вывод о том, что без чёткого понятия и устоявшейся типологии потерь невозможна ни их корректная оценка, ни целенаправленное снижение.

В отечественной литературе сложилось несколько трактовок финансовых потерь. А.А. Канке и И.П. Кошевая рассматривают их как недополученные доходы и непроизводительные расходы при отклонении фактических условий от плановых [3, с. 112]. Г.В. Савицкая разделяет реальные и упущенные потери, связывая первые с порчей и хищением товара, вторые – с неполученной маржой из-за неоптимального ассортимента [6]. А.А. Сергеев трактует потери шире. С его точки зрения, всё, что снижает чистый денежный поток ниже нормативного, образует зону угроз экономической безопасности [7, с. 84]. Различия скорее терминологические: общим ядром остаётся отрицательное отклонение фактического финансового результата от ожидаемого.

Систематизация потерь требует чёткого признака классификации. А.Е. Медведева группирует их по природе риска – товарные, финансовые, инвестиционные, кадровые [5]. Н.С. Трубицына и С.В. Воробьев добавляют учётный аспект, привязывая каждую группу к статье бюджета доходов и расходов [8]. Сводная типология с примерами для розничной и оптовой торговли приведена в таблице 1.

Таблица 1. Типология финансовых потерь торговой организации.

Группа потерь	Содержание	Примеры в торговле
Операционные	Отклонения в основной деятельности	Скидки на неликвид, возвраты, штрафы поставщиков
Товарно-складские	Движение и хранение запасов	Естественная убыль, порча, хищения, недостачи
Финансовые	Денежный оборот и расчёты	Просроченная ДЗ, курсовые разницы, пени по кредитам
Инвестиционные	Снижение отдачи на капитал	Неокупаемость точек, обесценение оборудования
Кадровые	Издержки, связанные с персоналом	Текучесть, ошибки кассиров, расходы на подбор

Данные таблицы 1 показывают, что потери рассредоточены по всему операционному циклу торговой компании. Точечные меры, такие, как усиление инвентаризации, дают ограниченный эффект. Статьи потерь связаны между собой через общий оборотный капитал и единую бизнес-модель розницы.

Факторы возникновения потерь принято делить на внешние и внутренние. К внешним относят колебания спроса, инфляцию закупочных цен и требования Федерального закона «О бухгалтерском учёте» к достоверности данных и своевременности инвентаризаций [1]. Внутренние факторы дифференцируются в четыре направления: товарные, логистические, кадровые и рыночные. В.Д. Маркова отмечает, что цифровая трансформация смещает баланс между ними: сквозные учётные контуры и предиктивная аналитика сокращают товарные потери, но требуют инвестиций в инфраструктуру [4, с. 73].

Финансовые потери торговой организации – устойчиво воспроизводимое явление с многоуровневой структурой. Принятая классификация охватывает пять групп и закрепляет за каждой характерную статью бюджета. Это создаёт основу для перехода к методам выявления и количественной оценки потерь в следующем разделе.

Методический инструментарий выявления и оценки финансовых потерь в торговой организации формируется на стыке учётно-аналитических процедур, риск-менеджмента, контроллинга бизнес-процессов. И.П. Хоминич подчёркивает, что устойчивое управление потерями невозможно без интеграции данных бухгалтерского, управленческого, а также статистического учёта в единый аналитический контур [9, с. 142]. Такая интеграция позволяет переходить от констатации убытков к их прогнозу и предупреждению.

Основой учётно-аналитической группы методов остается обязательная инвентаризация активов. Согласно ст. 11 Федерального закона от 06.12.2011 № 402-ФЗ «О бухгалтерском учёте», случаи, сроки и порядок её проведения определяются экономическим субъектом самостоятельно, за исключением обязательных случаев [1]. Г.В. Савицкая указывает что плановые, а также внезапные инвентаризации торговых точек служат основным каналом

первичной фиксации недостач, пересортицы, порчи, формируя массив данных для последующего коэффициентного анализа [6, с. 274]. Сравнение фактической убыли с нормами естественной убыли позволяет отграничить технологически неустранимые потери от управляемых.

Существенный аналитический эффект даёт совмещение ABC- и XYZ-анализа запасов с расчётом коэффициентов оборачиваемости. А.А. Канке и И.П. Кошевая отмечают, что группировка ассортимента по доле в выручке и предсказуемости спроса позволяет выделить наиболее «потерегенерирующие» позиции – неликвиды группы CZ и товары с высокой волатильностью продаж [3, с. 198]. Дополняя картину, Н.С. Трубицына и С.В. Воробьев предлагают применять метод цепных подстановок для определения влияния ценового, ассортиментного, объёмного факторов на отклонение валовой прибыли от плановой [8]. Такой факторный разрез превращает диагностику из набора разрозненных индикаторов в структурированный диагноз.

Риск-ориентированная группа методов опирается на построение карты рисков и количественное моделирование потенциального ущерба. В коллективной монографии под редакцией И.П. Хоминич представлен матричный подход «вероятность – тяжесть», где каждому риску присваивается рейтинг, а пороговые значения определяют необходимость превентивных мероприятий [9, с. 318]. По данным Обзора финансовой стабильности Банка России за II–III кварталы 2024 г., нагрузка на оборотный капитал нефинансовых организаций возросла на фоне удорожания фондирования: увеличился срок инкассации дебиторской задолженности, сократился буфер ликвидности у розничных компаний [11]. Такие сдвиги делают регулярный мониторинг коэффициентов ликвидности и оборачиваемости первоочередной процедурой выявления назревающих потерь. Систематизация применимых в торговой практике методов выявления и оценки потерь представлена в таблице 2.

Таблица 2. Методы выявления и оценки финансовых потерь в торговых организациях.

Группа методов	Содержание процедуры	Индикатор потерь
Инвентаризационные	Плановая и внезапная инвентаризация товаров, кассы, ТМЦ, сверка с учётом	Сумма недостач сверх норм естественной убыли
Структурный анализ	ABC/XYZ-классификация товаров, расчёт доли неликвидов	Доля запасов группы CZ, дни хранения сверх норматива
Коэффициентный анализ	Оборачиваемость запасов, рентабельность продаж, ликвидность	Снижение оборачиваемости, падение рентабельности
Факторный анализ	Метод цепных подстановок по выручке, валовой прибыли, себестоимости	Отрицательное влияние ценового и объёмного факторов
Аудит бизнес-процессов	Внутренний аудит закупок, приёмки, выкладки, расчётов с поставщиками	Доля транзакций с отклонениями от регламента
Риск-ориентированные	Картирование рисков, построение матрицы «вероятность – тяжесть»	Сумма потенциального ущерба по реестру рисков

Данные таблицы 2 показывают, что все методы делятся на две взаимодополняющие группы – ретроспективные и превентивные. Инвентаризация, коэффициентный, а также факторный анализ фиксируют уже состоявшиеся потери и поддаются автоматизации в учётных контурах ERP-системы. Аудит бизнес-процессов и риск-ориентированные методы, напротив, ориентированы на раннее предупреждение и требуют экспертной интерпретации. На наш взгляд, в торговой организации эти группы методов

должны работать синхронно: ретроспективный анализ калибрует веса в матрице рисков, а карта рисков подсказывает аналитику, какие коэффициенты мониторить пристальнее.

Обобщая, целесообразно выделить три уровня зрелости системы выявления потерь: учётный (инвентаризация и сверки), аналитический (коэффициенты и факторный разбор) и риск-ориентированный (карта рисков и стресс-сценарии). Переход на более высокий уровень даёт прирост точности диагностики, но требует инвестиций в программное обеспечение и компетенции персонала, что задаёт логику перехода к инструментам непосредственного снижения потерь.

Диагностика финансовых потерь – лишь половина задачи. Реальный эффект достигается, когда торговая организация выстраивает работу сразу по трём контурам: товарному и расчётному, а также операционному. Считаем, что именно их сочетание, а не изолированное применение, формирует наблюдаемое в 2024–2025 гг. снижение доли непроизводительных издержек у крупных ритейлеров [10].

Первый контур – управление товарными запасами. Нормирование страхового запаса, разделение ассортимента по группам ABC/XYZ и подключение WMS закрытого склада ограничивают пересортицу и неликвиды, на которые, по оценке П.В. Чишко и соавторов, приходится наибольшая доля скрытых потерь розничного звена [10]. Окупаемость RFID-меток выше прежде всего в сетях со сложной логистикой: технология сокращает инвентаризационные расхождения и ускоряет приёмку. Цена ошибки растёт и по чисто отраслевой причине – Росстат фиксирует сжатие торговой наценки при общем росте оборота [12].

Второй контур связан с расчётами. Кредитная политика, скоринг покупателей, факторинг превращают дебиторскую задолженность в управляемый актив: лимиты отгрузки увязываются с платёжной дисциплиной контрагента, а просроченные требования передаются фактору до их обесценения [9, с. 184]. И.Ф. Жуковская подчёркивает, что в условиях санкционного давления

именно расчётная дисциплина определяет ликвидность торговой компании [2]. Сжатые сроки оборачиваемости задолженности снижают и потребность в кредитовании, подорожавшем вслед за ключевой ставкой [11].

Сравнительная характеристика инструментов по трём контурам приведена в таблице 3.

Таблица 3. Инструменты снижения финансовых потерь торговой организации.

Направление	Инструмент	Тип потерь, на которые влияет
Управление запасами	WMS, ABC/XYZ-нормирование	Пересортица, естественная убыль
	RFID-маркировка	Хищения, инвентаризационные расхождения
Управление расчётами	Скоринг покупателей, лимиты	Сомнительная дебиторская задолженность
	Факторинг	Просроченная задолженность
Операционный контур	Цифровизация документооборота	Ошибки оформления, штрафы
	Обучение и мотивация персонала	Кадровые и сервисные потери

Данные таблицы 3 показывают, что наибольшую отдачу даёт скоординированное применение мер сразу в нескольких контурах. А.Е. Медведева справедливо обращает внимание на кросс-функциональный характер финансовых рисков торговли: меры учёта без работы с персоналом дают лишь частичный результат [5]. Сходная логика прослеживается у Н.С. Трубицыной и С.В. Воробьёва – связка бюджетирования закупок и планирования расходов выявляет перерасход до его превращения в убыток [8].

Третий контур – операционный – замыкает систему. Цифровизация первичной документации и регламентация кассовой дисциплины снимают

скрытые (неучтенные) потери: ошибки оформления, кассовые расхождения, простои касс самообслуживания.

Проведенное исследование позволяет сделать вывод о том, что устойчивое снижение потерь в торговле достигается не точечными мерами, а координацией учётной, аналитической и риск-ориентированной подсистем управления. Раскрытие сущности и типологии потерь подтвердило их многоаспектную природу. При различии формулировок общим для всех подходов остаётся отрицательное отклонение фактического финансового результата от ожидаемого, расхождения же сводятся к выбору признака классификации. Выделенные группы потерь – операционные, товарно-складские, финансовые, инвестиционные, кадровые – связаны через общий оборотный капитал, поэтому изолированные меры дают ограниченный отклик.

Методы выявления и оценки потерь сложились в трёхуровневую модель зрелости. Учётный уровень фиксирует понесённые потери через инвентаризацию и нормы естественной убыли, аналитический уровень добавляет к учётным процедурам коэффициентный и факторный анализ, а также ABC/XYZ-анализ. Риск-ориентированный уровень замыкает контур матрицей «вероятность – тяжесть» и шкалой допустимой доли потерь в выручке.

Инструменты снижения потерь сгруппированы по трём контурам: товарному, расчётному, а также операционному. Нормирование запасов и технологии WMS сокращают складские потери, кредитная политика и факторинг превращают дебиторскую задолженность в управляемый актив, цифровизация первичных документов устраняет скрытые учётные расхождения. Наибольшая отдача достигается при скоординированном применении мер сразу в нескольких контурах. Результаты исследования могут быть применимы при разработке политики управления потерями и регламентов внутреннего контроля торговой компании.

СПИСОК ЛИТЕРАТУРЫ:

1. Федеральный закон от 06.12.2011 № 402-ФЗ «О бухгалтерском учете» (ред. от 15.12.2025) [Электронный ресурс] // КонсультантПлюс. URL: https://www.consultant.ru/document/cons_doc_LAW_122855/ (дата обращения: 05.11.2026)
2. Жуковская И.Ф. Российский ритейл в условиях санкционного давления: проблемы и возможности // Вестник Алтайской академии экономики и права. 2024. № 3-2. С. 198–203
3. Канке А.А., Кошевая И.П. Анализ финансово-хозяйственной деятельности предприятия: учеб. пособие. 2-е изд., испр. и доп. М.: ФОРУМ: ИНФРА-М, 2024. 288 с.
4. Маркова В.Д. Цифровая экономика: учебник. М.: ИНФРА-М, 2024. 186 с.
5. Медведева А.Е. Методы управления финансовыми рисками предприятий // Вектор экономики. 2024. № 3
6. Савицкая Г.В. Комплексный анализ хозяйственной деятельности предприятия: учебник. М.: ИНФРА-М, 2024. 608 с.
7. Сергеев А.А. Экономическая безопасность предприятия: учебник и практикум для вузов. М.: Юрайт, 2024. 275 с.
8. Трубицына Н.С., Воробьев С.В. Анализ доходов и расходов предприятия как инструмент финансового бюджетирования // Вестник Алтайской академии экономики и права. 2024. № 4-2. С. 308–314 https://doi.org/10.17513/vaael.3399
9. Управление финансовыми рисками: учебник и практикум для вузов / под ред. Хоминич И.П. 2-е изд., перераб. и доп. М.: Юрайт, 2024. 569 с.
10. Чишко П.В., Шур К.А., Лифановская О.В. Риски бизнес-процессов закупки и сбыта: классификация и способы минимизации // Вестник Евразийской науки. 2025. Т. 17. № 2
11. Обзор финансовой стабильности. II–III кварталы 2024 года [Электронный ресурс] // Банк России: официальный сайт. URL: https://www.cbr.ru/collection/collection/file/54857/q2-q3_2024.pdf (дата обращения: 10.06.2026)
12. Розничная торговля и общественное питание [Электронный ресурс] // Федеральная служба государственной статистики (Росстат): официальный сайт.

URL: https://rosstat.gov.ru/statistics/roznichnayatorgovlya (дата обращения: 09.06.2026)

Bigasheva I.A.
master's degree student of 3rd year
Department of Economics and Management
Moscow International University
(Moscow, Russia)

Gladkova M.V.
PhD in Economics, Associate Professor
Department of Economics and Management
Moscow International University
(Moscow, Russia)

WAYS AND METHODS TO REDUCE FINANCIAL LOSSES IN RETAIL ORGANIZATIONS

Abstract: *this article examines ways and methods to reduce financial losses in retail organizations amid sanctions pressure, rising borrowing costs, and volatile consumer demand in 2024–2026. The study aims to systematize loss-reduction tools based on recent research and industry practice. Methods include literature review, comparative analysis, classification, and systematic synthesis. Financial losses are examined as a multifaceted phenomenon, and five groups of losses are identified. Methods for detecting and assessing losses are described. Loss-reduction measures and tools are organized into three areas: merchandise, payments, and operations. The article concludes that loss management requires an integrated, digitally enabled approach. The findings can inform loss-management policies and help strengthen the financial resilience of retail organizations.*

Keywords: *financial losses, retail organization, loss reduction, inventory management, accounts receivable, accounting digitalization, financial risk.*

УДК 33

Воробьев А.А.
студент 5 курса
специальность «Экономическая безопасность»
МИРЭА — Российский технологический университет
(г. Москва, Россия)

Хонькин С.Н.
кандидат исторических наук, полковник запаса, доцент
кафедра связи
Военный учебный центр
МИРЭА — Российский технологический университет
(г. Москва, Россия)

Алексеев А.А.
полковник запаса, преподаватель
кафедра связи
Военный учебный центр
МИРЭА — Российский технологический университет
(г. Москва, Россия)

ДЕФИЦИТ ТРУДОВЫХ РЕСУРСОВ В ОБОРОННОЙ ПРОМЫШЛЕННОСТИ РОССИЙСКОЙ ФЕДЕРАЦИИ КАК УГРОЗА ЭКОНОМИЧЕСКОЙ И ВОЕННОЙ БЕЗОПАСНОСТИ

Аннотация: *статья посвящена нехватке работников в оборонно-промышленном комплексе России и ее влиянию на экономическую и военную безопасность. По данным Минпромторга России, Минтруда России, Банка России и отраслевых исследований 2024–2026 гг. оценены размер и структура дефицита. Выделены три канала, через которые он превращается в угрозу: производственный, технологический и макроэкономический. При безработице на историческом минимуме наращивать выпуск за счет найма уже не удается,*

поэтому авторы предлагают делать ставку на производительность труда, роботизацию, подготовку кадров с опережением и мониторинг индикаторов кадровой безопасности отрасли.

Ключевые слова: *кадровый дефицит, ОПК России, экономическая безопасность, обороноспособность, производительность труда, роботизация.*

В 2022 г. в связи со сложной обстановкой на юго-западных границах России руководство страны приняло решение о проведении специальной военной операции (далее СВО). По ряду причин достичь целей СВО в короткие сроки не удалось, и конфликт принял затяжной характер. Это потребовало существенно увеличить выпуск военной продукции и принять чрезвычайные меры, в том числе перевести большое количество предприятий на особый режим работы, направленный прежде всего на полное обеспечение потребностей Вооруженных сил в современной военной технике и боеприпасах.

В результате оборонно-промышленный комплекс России (далее ОПК) фактически перешел на мобилизационный режим работы. Объемы государственного оборонного заказа (далее ГОЗ) резко выросли, число вакансий на оборонных заводах увеличилось в разы [13]. Исследователи-экономисты А.А. Хачатурян и А.И. Лаптиев приводят такие цифры: в 2023 г. Вооруженным силам требовалось на 40% больше современной техники, чем в 2021 г., а выпуск закрывал примерно 70% потребности [11, с. 64].

Чтобы сократить этот разрыв, нужны были деньги, оборудование и люди. С деньгами государство справляется быстрее всего: расходы по разделу «Национальная оборона» планировалось держать примерно в полтора раза выше уровня 2022 г. [3, с. 8]. С людьми так не получается. Их число определяет демография, а квалификацию дает система профессионального образования, которая перестраивается годами. Поэтому при безработице на историческом минимуме именно кадры сильнее других ресурсов сдерживают рост оборонного производства. А.С. Головенкин относит кадровые ресурсы к базовым условиям

экономической безопасности предприятий ОПК и указывает, что недоукомплектованность штата сказывается на выпуске продукции [3, с. 3–4].

В Стратегии национальной безопасности Российской Федерации оборона страны, экономическая безопасность, сбережение народа России и развитие человеческого потенциала названы стратегическими национальными приоритетами [9]. Нехватка работников в ОПК касается каждого из них. В последние годы тему изучают довольно активно. Н.М. Щукин разбирает причины дефицита и способы управления им [13], А.А. Хачатурян и А.И. Лаптиев включают кадры в число критериев перепрофилирования производств [11], А.С. Головенкин рассматривает ограниченность ресурсной базы предприятий ОПК в целом [3], Н.И. Архипова и О.Л. Седова анализируют изменения кадровой политики оборонных предприятий [2]. Меньше внимания уделено тому, каким образом кадровый дефицит одновременно бьет по военной и по экономической безопасности.

Цель работы состоит в том, чтобы оценить дефицит трудовых ресурсов в оборонной промышленности как угрозу экономической и военной безопасности и предложить меры по ее ослаблению. Сначала оценивается масштаб и структура дефицита, затем описываются каналы, через которые он превращается в угрозу, и в конце рассматриваются возможные меры. Использованы данные Минпромторга России, Минтруда России, Росстата и Банка России, опросы предприятий и работы отечественных авторов за 2024–2026 гг.

По словам первого заместителя Председателя Правительства Д.В. Мантурова, в начале 2026 г. в ОПК работали около 3,8 млн человек, из них 800 тыс. пришли за последние три года [7], то есть в среднем больше 260 тыс. в год. Закрыть потребность при этом не удалось. В литературе называется цифра около 160 тыс. недостающих специалистов, на отдельных предприятиях не хватает 30–35% нужной численности. Более ранние прогнозы были еще жестче: до 400 тыс. человек, в том числе 120 тыс. с высшим образованием [13]. Оценки расходятся, и одна из причин понятна: потребность ОПК в кадрах не постоянна, каждый новый виток ГОЗ добавляет вакансии.

Набирать людей отрасли пришлось на рынке, где свободных рук почти не осталось. Летом 2026 г. министр труда и социальной защиты А.О. Котяков сообщил, что безработица опустилась до 2,1%, исторического минимума [10]. Численность населения трудоспособного возраста, по данным Н.И. Архиповой и О.Л. Седовой, уменьшилась с 88 млн в 2010 г. до 74,1 млн в начале 2024 г. [2, с. 12]. Безработных, которых можно было бы привлечь, почти нет. Оборонные предприятия получали работников в основном из гражданских отраслей и сферы услуг, а также возвращали на производство пенсионеров [5, с. 10, 13].

Опросы руководителей предприятий показывают ту же картину. По данным Института экономической политики им. Е.Т. Гайдара, в 2019 г. на нехватку кадров жаловались 20% промышленников, в 2024 г. уже 47% [3, с. 4–5]. Банк России опросил 500 предприятий обрабатывающей промышленности и добычи. Из ответивших 82% назвали главной проблемой найма отсутствие на рынке соискателей нужных профессий, хуже всего ситуация в машиностроительных отраслях [5, с. 7, 21], на которых и держится ОПК. Похожие сигналы дают рекрутинговые сервисы: в 2024 г. активных вакансий стало на 38% больше, а резюме прибавилось всего на 1%, hh-индекс по рабочему персоналу составил 2,4 [2, с. 14]. Значение ниже 4 обычно означает, что соискателей не хватает.

Сильнее всего не хватает инженеров, техников и квалифицированных рабочих высокотехнологичных производств [13]. В гражданском секторе положение похожее. М.В. Мишустин оценил дополнительную потребность гражданских отраслей до 2030 г. более чем в 2,2 млн человек, причем около двух третей из них должны иметь среднее профессиональное образование [12]. В ОПК спрос устроен примерно так же, и оборонные заводы конкурируют за тех же работников, что и гражданские. Сюда добавляется возраст. Минтруд России рассчитал, что до 2032 г. экономике понадобится 12,2 млн работников, и 11,7 млн из них нужны только для замены тех, кто уйдет на пенсию [4]. На оборонных предприятиях многие ключевые специалисты учились еще в советское время, поэтому их уход ощущается особенно остро [13].

Удерживать людей приходится и деньгами, а здесь ОПК уступает другим отраслям. По оценке Н.М. Щукина, зарплаты на оборонных предприятиях лежат в диапазоне 80–120 тыс. руб., заметно ниже, чем в ИТ или нефтегазе [13]. Между тем больше половины россиян, выбирая работу, смотрят прежде всего на заработок [2, с. 17]. Получается, что дефицит в ОПК вызван демографией, медленной перестройкой подготовки кадров и конкуренцией с другими отраслями. Проблема структурная, и одним наймом ее не решить.

Как нехватка людей становится угрозой? Угрозой в статье считается положение, при котором кадровые ограничения мешают ОПК вовремя снабжать войска и одновременно нарушают равновесие в экономике. Проведенный авторами анализ позволяет выделить три таких пути (таблица 1).

Таблица 1. Каналы трансформации кадрового дефицита ОПК в угрозы экономической и военной безопасности.

Канал	Механизм действия	Индикаторы проявления	Затрагиваемый вид безопасности
Производственный	Нехватка работников основных профессий компенсируется интенсификацией труда	Сменность, доля сверхурочных часов, соблюдение сроков ГОЗ, наличие резерва мощностей	Военная, экономическая безопасность предприятий
Технологический	Разрыв поколений, размывание коллективов работниками низкой квалификации	Динамика выработки, сроки НИОКР, доля работников предпенсионного возраста в ключевых профессиях	Военная (военно-техническое превосходство), технологический суверенитет
Макроэкономический	Переток кадров из гражданских отраслей, гонка заработных плат	Рост зарплат быстрее производительности, инфляция издержек, спад гражданского выпуска	Экономическая, военная (через удорожание ГОЗ)

Производственный канал напрямую касается военной безопасности. Опыт СВО показал, что при резком росте требований к количеству вооружения обычная организация производства не позволяет выполнять ГОЗ в срок [11, с. 68–69]. Д.В. Мантуров сообщил, что в 2025 г. задания оборонного заказа в целом выполнены [7]. Выполнены они во многом потому, что люди стали работать больше: предприятия переходили на три и четыре смены, сокращали выходные, увеличивали сверхурочные [13]. Для организаций, выполняющих ГОЗ, введен особый порядок, по которому работника можно привлечь к сверхурочной работе без его согласия и отозвать из отпуска [2, с. 19]. В промышленности в целом нагрузку на персонал повысили 43% предприятий [5, с. 16].

Расплачиваться за переработки приходится позже. Н.И. Архипова и О.Л. Седова среди главных причин ухода с оборонных предприятий называют высокую интенсивность труда, монотонность и нестандартный режим работы и отдыха [2, с. 19–20]. Сверхурочные, которые помогают выполнить план в этом году, увеличивают текучесть в следующем. Для обороноспособности опаснее другое. А.А. Хачатурян и А.И. Лаптиев считают избыточность трудовых ресурсов условием, при котором предприятие может взять дополнительную нагрузку [11, с. 67]. Если коллектив и так работает на пределе, резерва для быстрого увеличения выпуска при новой угрозе у промышленности нет.

Технологический канал связан с компетенциями. Новичок без опыта работы на сложных станках дает меньшую выработку, а с уходом опытных рабочих теряется знание, которого нет ни в одной технологической карте. Министр промышленности и торговли А.А. Алиханов сообщил о росте производительности в ОПК на 40% за три года и заметил, что более высокий рост сдерживают в том числе сотни тысяч новых работников в «знаменателе» [1]. Нехватка инженеров и конструкторов тормозит и разработку новой техники, прежде всего беспилотников и высокоточных систем, в которых потребность была наиболее острой [11, с. 64]. В дальнейшем это может привести к отставанию в военно-технической области.

Макроэкономический канал затрагивает экономику страны в целом. Пока в ОПК пришли 800 тыс. человек [7], гражданским отраслям, по оценке Правительства Российской Федерации, до 2030 г. требовалось еще больше 2,2 млн [12]. За одних и тех же людей борются разные работодатели, и зарплаты растут. В опросе Банка России 88% предприятий сообщили о повышении постоянной части оплаты труда, у более чем 60% зарплаты росли быстрее производительности, больше половины перенесли выросшие издержки в цены [5, с. 4, 12–13]. Когда доходы растут быстрее выработки, ускоряется инфляция, денежно-кредитная политика остается жесткой и гражданскому бизнесу труднее инвестировать. А.В. Новак назвал дефицит кадров одним из ограничителей экономического роста, который в 2025 г. замедлился примерно до 1% [8]. Н.М. Щукин предупреждает, что административное перераспределение работников может обернуться нехваткой потребительских товаров и ростом социальной напряженности [13].

Эти каналы связаны между собой. Вместе с зарплатами растет себестоимость оборонной продукции, и если бюджет не меняется, на те же деньги армия получает меньше техники. Так макроэкономическая проблема возвращается в военную сферу. Переработки ведут к текучести, текучесть снижает квалификацию коллектива, выработка падает, и предприятию снова приходится нанимать. Поэтому кадровый дефицит правомерно рассматривать как мультипликатор угроз: его последствия выходят за пределы одной отрасли.

Н.М. Щукин предлагает поднимать зарплаты, переобучать работников, привлекать молодежь, автоматизировать производство и сотрудничать с вузами [13]. С этим набором можно согласиться, но сейчас меры работают по-разному. Когда безработица держится около 2%, повышение зарплат в одной отрасли просто переманивает людей из другой и подстегивает инфляцию. Наращивать выпуск за счет численности персонала больше не получится, поэтому в первую очередь нужны меры, которые снижают трудоемкость и повышают квалификацию работников.

Главный резерв заключается в производительности труда. А.В. Новак оценивает эффект отраслевых программ повышения производительности примерно в 3 млн дополнительных рабочих мест, что почти равно ожидаемому к 2030 г. дефициту в 3,1 млн человек. Правда, за последние пять лет производительность росла в среднем всего на 1,4% в год [8]. В ОПК за три года ее подняли на 40%, так что резервы есть, однако А.А. Алиханов среди ограничений называет нынешние принципы ценообразования [1]. Представляется целесообразным изменить порядок ценообразования по ГОЗ так, чтобы предприятие сохраняло часть экономии от снижения трудоемкости и тратило ее на новое оборудование и зарплату.

С производительностью тесно связана роботизация. В 2025 г. на 10 тыс. работников обрабатывающей промышленности России приходилось около 40 роботов, в среднем по миру около 177. Национальный проект «Средства производства и автоматизации» ставит целью 145 роботов к 2030 г., а для госкорпораций и компаний с госучастием 230 [6]. Большинство крупных оборонных холдингов относится как раз ко второй группе, и для них средний российский уровень почти в шесть раз ниже ориентира. При этом в ответ на нехватку кадров автоматизацию внедряли лишь 35% промышленных предприятий [5, с. 16]. Больше всего роботизация даст там, где много повторяющихся операций: на сварке, механообработке и сборке в серийном производстве.

Большая часть будущей потребности в кадрах возникнет из-за ухода на пенсию старших работников [4], и смену для них нужно готовить уже сейчас. Государство поставило цель подготовить к 2028 г. 1 млн квалифицированных рабочих [4], создано 50 передовых инженерных школ, в которых участвуют почти 200 высокотехнологичных компаний [12]. Оборонным предприятиям особенно полезны целевое обучение, базовые кафедры в вузах и собственные учебные центры. Пенсионеров для пополнения штата привлекала каждая пятая промышленная компания [5, с. 10], и их опыт стоит использовать в наставничестве.

Нужна и гибкость: работники должны иметь возможность переходить между гражданским и оборонным производством. В методике А.А. Хачатуряна и А.И. Лаптиева, предназначенной для военно-экономического обоснования перепрофилирования производств, наличие кадров выделено в отдельный критерий. Он учитывает, готов ли персонал к новым задачам и нужно ли его переобучать [11, с. 68]. Технологии двойного назначения авторы рассматривают как возможность выпускать другую продукцию почти без изменения квалификации работников [11, с. 67]. В конце 2025 г. доля гражданской продукции на предприятиях ОПК превысила 30% [7]. Гражданские линии могут служить запасом кадров: при пиковой нагрузке людей переводят на оборонные заказы, а когда ГОЗ сокращается, они остаются на предприятии и не теряют квалификацию. В 1990-е гг. было иначе: свертывание оборонного производства привело к массовому оттоку специалистов [3, с. 4].

Наконец, за кадровой безопасностью ОПК нужно следить. Для этого авторы предлагают добавить в систему показателей экономической безопасности отраслевые индикаторы: укомплектованность штатов по ключевым профессиям, долю работников предпенсионного и пенсионного возраста на критически важных должностях, соотношение темпов роста зарплаты и выработки, долю сверхурочных часов в фонде рабочего времени, текучесть молодых специалистов в первые три года, hh-индекс по нужным ОПК профессиям в регионах, где расположены предприятия. С пороговыми значениями этих индикаторов можно будет заранее увидеть, на каких заводах и в каких регионах нехватка людей ставит под угрозу оборонный заказ.

Исследование позволяет сделать несколько выводов.

Дефицит трудовых ресурсов в оборонной промышленности Российской Федерации носит структурный характер. За три года численность занятых в ОПК выросла на 800 тыс. человек, в основном за счет перехода работников из других секторов, и при безработице на историческом минимуме этот источник почти исчерпан. Больше всего не хватает квалифицированных рабочих и инженеров, а

из-за ухода на пенсию старших работников нехватка в ближайшие годы будет расти.

Кадровый дефицит угрожает и военной, и экономической безопасности. Он действует через производственный канал (риск срыва сроков ГОЗ и отсутствие резерва для наращивания выпуска), технологический (потеря компетенций и замедление разработки новой техники) и макроэкономический (отток людей из гражданских отраслей и инфляция издержек). Каналы усиливают друг друга.

Оборонный заказ в последние годы выполнялся во многом за счет переработок. Платить за это придется позже: ростом текучести, потерей гибкости производства и удорожанием продукции.

Ослабить угрозу можно, если перейти от наращивания численности к росту отдачи от каждого работника. Для этого нужны ценообразование по ГОЗ, которое поощряет рост производительности, ускоренная роботизация, подготовка кадров с опережением и наставничество, использование гражданских производств как кадрового резерва и регулярный мониторинг индикаторов кадровой безопасности. Следующим шагом может стать количественное обоснование пороговых значений этих индикаторов.

СПИСОК ЛИТЕРАТУРЫ:

1. Алиханов заявил о росте производительности в российском ОПК на 40% с 2022 года // Профиль. 13 октября 2025 г. [Электронный ресурс]. URL: https://profile.ru/news/protection/arms/alihanov-zayavil-o-roste-proizvoditelnosti-v-rossijskom-opk-na-40-s-2022-goda-1766962/ (дата обращения: 19.11.2026)
2. Архипова Н.И., Седова О.Л. Трансформация кадровой политики на предприятиях ОПК: проблемы и решения // Вестник РГГУ. Серия «Экономика. Управление. Право». 2024. № 4. С. 8–24. https://doi.org/10.28995/2073-6304-2024-4-8-24
3. Головенкин А.С. Проблема ограниченности ресурсов в обеспечении экономической безопасности предприятий оборонно-промышленного

комплекса // Вестник Евразийской науки. 2024. Т. 16. № S1. [Электронный ресурс]. URL: https://esj.today/PDF/15FAVN124.pdf (дата обращения: 19.11.2026)
4. Жандарова И. Минтруд посчитал потребность в работниках на ближайшие семь лет // Российская газета. 16 декабря 2025 г. [Электронный ресурс]. URL: https://rg.ru/2025/12/16/raschet-na-kadry.html (дата обращения: 19.11.2026)
5. Карлова Н., Пузанова Е. Адаптация промышленности к новым условиям на рынке труда: результаты опроса предприятий: аналитическая записка. М.: Банк России, 2025. [Электронный ресурс]. URL: https://www.cbr.ru/Content/Document/File/176558/analytic_note_20250505_dip.pdf (дата обращения: 19.11.2026)
6. Мамонова Е. Роботизация стала частью национальной стратегии // Российская газета. 3 июня 2026 г. [Электронный ресурс]. URL: https://rg.ru/2026/06/03/mashiny-vybrali-zavod.html (дата обращения: 19.11.2026)
7. Мантуров: предприятия ВПК в 2025 году выполнили все задания в рамках гособоронзаказа // Финмаркет. 12 января 2026 г. [Электронный ресурс]. URL: https://www.finmarket.ru/news/6541510 (дата обращения: 19.11.2026)
8. Новак предложил отраслям закрывать кадровый дефицит за счет роста производительности труда // Интерфакс. 19 мая 2026 г. [Электронный ресурс]. URL: https://www.interfax.ru/business/1090337 (дата обращения: 19.11.2026)
9. Указ Президента РФ от 02.07.2021 № 400 «О Стратегии национальной безопасности Российской Федерации» [Электронный ресурс]. URL: https://www.consultant.ru/document/cons_doc_LAW_389271/ (дата обращения: 19.11.2026)
10. Уровень безработицы в России достиг исторического минимума // ПРАЙМ. 24 июля 2026 г. [Электронный ресурс]. URL: https://1prime.ru/20260724/bezrabotitsa-871730778.html (дата обращения: 19.11.2026)
11. Хачатурян А.А., Лаптиев А.И. Диверсификация оборонной промышленности путем перепрофилирования производственных мощностей в интересах укрепления национальной безопасности России // Проблемы рыночной экономики. 2025. № 1. С. 64–70. https://doi.org/10.33051/2500-2325-2025-1-64-70
12. Швецова А., Морозова А. Михаил Мишустин выступил на «Иннопроме». Главное // Эксперт. 8 июля 2025 г. [Электронный ресурс]. URL: https://expert.ru/promishlennost/mikhail-mishustin-vystupil-na-innoprome-glavnoe (дата обращения: 19.11.2026)
13. Щукин Н.М. Управление дефицитом трудовых ресурсов как фактор укрепления экономической безопасности оборонной промышленности России. 2025

Vorobev A.A.
student of 5th year
specialty «Economic Security»
MIREA — Russian University of Technology
(Moscow, Russia)

Khonkin S.N.
PhD in History, Reserve Colonel, Associate Professor
Department of Communications
Military Training Center
MIREA — Russian University of Technology
(Moscow, Russia)

Alekseev A.A.
Reserve Colonel, Lecturer
Department of Communications
Military Training Center
MIREA — Russian University of Technology
(Moscow, Russia)

LABOR SHORTAGES IN RUSSIA'S DEFENSE INDUSTRY: THREAT TO ECONOMIC AND MILITARY SECURITY

Abstract: *this article examines the labor shortage in Russia's defense industry and its impact on economic and military security. Drawing on data from Russia's Ministry of Industry and Trade, Ministry of Labor, Bank of Russia, and industry studies from 2024–2026, it assesses the scale and composition of the shortage. The article identifies three pathways via which the shortage becomes a threat: production, technological, and macroeconomic. With unemployment at a historic low, hiring can no longer drive output growth. The authors therefore recommend focusing on labor productivity, robotization, proactive workforce training, and monitoring of workforce security indicators in the industry.*

Keywords: *labor shortage, Russian defense industry, economic security, defense capability, labor productivity, robotization.*

УДК 338.24

Гусейнов Т.А.

магистрант

кафедра управления

Азербайджанский технологический университет

(г. Гянджа, Азербайджан)

АНАЛИЗ СОВРЕМЕННОГО СОСТОЯНИЯ СИСТЕМЫ УПРАВЛЕНИЯ ГОСУДАРСТВЕННО-ЧАСТНЫМ ПАРТНЕРСТВОМ

Аннотация: *в статье проводится комплексный анализ текущего состояния системы управления проектами государственно-частного партнерства (ГЧП) в Азербайджанской Республике. Определены ключевые институциональные, нормативно-правовые, финансовые и информационные барьеры развития партнерства, а также обоснованы практические рекомендации по оптимизации механизмов управления с учетом международного опыта.*

Ключевые слова: *государственно-частное партнерство, Азербайджан, управление проектами, институциональное развитие, нормативно-правовая база, прозрачность, международный опыт.*

В современных условиях глобализации, экономической интеграции и технологического развития перед государствами встает задача поиска новых подходов к управлению экономикой [1, 2]. Особую актуальность приобретает привлечение альтернативных источников финансирования инфраструктурных проектов, повышение качества общественных услуг и снижение нагрузки на государственный бюджет [3, 4]. В данном контексте модель государственно-частного партнерства (ГЧП) зарекомендовала себя как один из наиболее результативных инструментов экономического управления [5].

Государственно-частное партнерство основывается на долгосрочном сотрудничестве между государством и бизнесом, предполагающем объединение

ресурсов, сбалансированное распределение рисков и повышение эффективности реализации социально значимых проектов [3, 6]. Международная практика показывает, что механизмы ГЧП широко применяются в таких капиталоемких отраслях, как транспорт, энергетика, здравоохранение, образование и коммунальное хозяйство, способствуя ускорению экономического роста [1, 7].

Актуальность темы определяется необходимостью диверсификации экономики Азербайджанской Республики, развития ненефтяного сектора и расширения инвестиционных возможностей за счет привлечения капитала и управленческих компетенций частного сектора [2, 6]. Несмотря на формирование базовой правовой среды и реализацию ряда пилотных инициатив, вопросы повышения эффективности институциональной координации, управления рисками и обеспечения прозрачности в системе ГЧП требуют глубокого научного осмысления [5, 8].

Целью исследования является комплексный анализ современного состояния системы управления государственно-частным партнерством в Азербайджане, выявление ключевых проблем и ограничений, а также разработка научно обоснованных предложений по совершенствованию управленческих механизмов.

Теоретико-методологическую основу работы составили труды отечественных и зарубежных ученых-экономистов, а также аналитические материалы Государственного комитета по статистике Азербайджанской Республики и международных финансовых институтов (Всемирного банка, ОЭСР, Европейского инвестиционного банка). В процессе исследования применялись методы системного и сравнительного анализа, логического обобщения и экспертной оценки.

В отличие от традиционных государственных закупок, ГЧП позволяет дополнить бюджетные инвестиции частным капиталом и обеспечить более быстрое и качественное создание объектов инфраструктуры. Однако успешность применения данного механизма напрямую зависит от качества институциональной среды и четкости нормативного регулирования.

Систематизация выявленных проблем системы управления государственно-частным партнерством и предлагаемых направлений их устранения с учетом международной практики представлена в таблице 1.

Таблица 1. Ключевые проблемы системы управления ГЧП в Азербайджане и направления их решения.

Сфера управления	**Выявленные проблемы и ограничения**	**Ожидаемый управленческий и экономический эффект**
Институциональная среда	Высокая централизация, слабая межведомственная координация при планировании и контроле проектов	Сокращение сроков согласования проектов, исключение дублирования функций и рост оперативности управления
Нормативно-правовая база	Наличие пробелов в регулировании договорных отношений, критериях отбора проектов и распределении рисков	Повышение правовой защищенности инвесторов и снижение транзакционных издержек на этапе подготовки сделок
Управление рисками и финансы	Неразвитость инструментов оценки рисков, дефицит механизмов долгосрочного финансирования	Повышение финансовой устойчивости проектов и рост инвестиционной привлекательности ненефтяного сектора
Прозрачность и мониторинг	Отсутствие единой системы оценки результатов проектов и слабая информационная открытость	Повышение подотчетности сторон, минимизация коррупционных рисков и объективная оценка бюджетной эффективности

Примечание. Составлено автором.

Детальное изучение функционирования системы управления ГЧП позволяет выделить пять ключевых групп проблем, требующих системного решения:

Недостаточная институциональная координация. Функции по планированию, отбору, реализации и мониторингу проектов ГЧП распределены между различными государственными ведомствами. Отсутствие единого координирующего подхода приводит к административным задержкам и нерациональному использованию ресурсов [1, 5].

Пробелы в нормативно-правовой базе. Хотя действующее законодательство задает общие рамки партнерства, механизмы конкурсного отбора проектов, стандартизации договорных отношений и юридического закрепления распределения рисков нуждаются в дальнейшей детализации [2, 3].

Несовершенство управления рисками. Сбалансированное распределение финансовых, строительных и операционных рисков между государством и частным инвестором является главным условием устойчивости проекта. На практике отсутствие отработанных методик оценки и хеджирования рисков снижает привлекательность проектов для бизнеса [4, 6].

Ограниченность финансовых инструментов. Для масштабного вовлечения частного сектора необходимо развитие механизмов долгосрочного финансирования, совершенствование системы государственных гарантий и повышение предсказуемости тарифной и налоговой политики [3, 7].

Дефицит прозрачности и единого мониторинга. Отсутствие унифицированной цифровой системы мониторинга и оценки результатов реализации проектов ГЧП затрудняет объективный анализ их эффективности и ограничивает возможности общественного контроля [8, 9].

Проведенное исследование подтверждает, что система управления государственно-частным партнерством в Азербайджанской Республике обладает значительным потенциалом роста, но находится на развивающемся этапе. Реализация данных рекомендаций позволит повысить качество планирования инфраструктурных проектов, снизить инвестиционные риски, обеспечить

экономию бюджетных средств и укрепить устойчивость национальной экономики.

СПИСОК ЛИТЕРАТУРЫ:

1. Rustamzade A. et al. The role of state policy in the development of innovation factors in modern management // İnnovasiyalı iqtisadiyyat və menecment. 2026. № 1. ATU, Gəncə. P. 47–53
2. Ахмедова М.И. Индустриальное наследие и проблемы постиндустриального развития национальной экономики Азербайджана // Омский научный вестник. Серия «Общество. История. Современность». 2026. Т. 11. № 2. С. 133–139
3. Ведерникова Е.В. Анализ состояния государственно-частного партнерства в России // Вестник ПНИПУ. Социально-экономические науки. 2023. № 2. С. 242–254
4. Huseynov Y. et al. Economic aspects of information support for managing the activities of a technology park // XXIII International Scientific Conference «Development of Science in the XXI Century». Dortmund, Germany, 12.2025. P. 35–39
5. Гусейнов Ю.Р., Мамедов Д.Ф., Ахмедова М.И. Социально-экономическое развитие регионов и управленческие технологии // Материалы конференции «Управленческие технологии и приоритеты социально-экономического развития регионов». Российский государственный университет им. Косыгина (Технологии. Дизайн. Искусство). Москва, 25.09.2025
6. Əhmədova M., Məmmədova Q., Əsgərov A. Logistik idarəetmə: milli iqtisadiyyatın tərkib hissəsi // İnnovasiyalı İqtisadiyyat və Menecment. 2025. № 2. P. 10–16
7. Suleymanov A.Sh., Akhmedova M.I., Mammedova G.R. University virtual technopark is an environment for innovative development of science // RJOAS. 2018. № 4 (76). P. 202–212 https://doi.org/10.18551/rjoas.2018-04.21
8. Orujova G. et al. Modeling of the innovation construction mobile industrial robot applied in technology park // International Conference Automatics and Informatics (ICAI). 09.10.2025. P. 75–79 https://doi.org/10.1109/icai67591.2025.11324555
9. Антонова Н.А. Технология «Интернет вещей»: возможности, перспективы // Известия Юго-Западного государственного университета. Серия: Управление, вычислительная техника, информатика. Медицинское приборостроение. 2026. Т. 16. № 3. С. 96–109 https://doi.org/10.21869/2223-1536-2026-16-3-96-109

Huseynov T.A.
master's degree student
Department of Management
Azerbaijan Technological University
(Ganja, Azerbaijan)

ANALYSIS OF THE CURRENT STATE OF THE PUBLIC-PRIVATE PARTNERSHIP MANAGEMENT SYSTEM

Abstract: *this article provides a comprehensive analysis of the current state of public-private partnership (PPP) project management in Azerbaijan. It identifies key institutional, legal, financial, and informational barriers to partnership development and offers practical recommendations for optimizing management mechanisms based on international experience.*

Keywords: *public-private partnership, Azerbaijan, project management, institutional development, legal framework, transparency, international experience.*

УДК 33

Ибрагимова С.А.

магистрант

кафедра управления

Азербайджанский технологический университет

(г. Гянджа, Азербайджан)

ВЛИЯНИЕ ЦИФРОВИЗАЦИИ НА УПРАВЛЕНИЕ ЧЕЛОВЕЧЕСКИМИ РЕСУРСАМИ В ГОСУДАРСТВЕННОМ СЕКТОРЕ

Аннотация: *цифровизация оказывает существенное влияние на управление человеческими ресурсами (УЧР), обеспечивая автоматизацию и оптимизацию таких функций, как подбор персонала, оценка компетенций, обучение, развитие и управление результативностью. В статье комплексно анализируются теоретические основы цифровой трансформации УЧР, этапы развития систем e-HRM, их институционально-правовая база, социально-экономические эффекты, а также ключевые барьеры и перспективы дальнейшего развития в Азербайджане.*

Ключевые слова: *управление человеческими ресурсами, государственное управление, кадровая информационная система, инновация, цифровая трансформация, электронное управление персоналом, Азербайджан.*

В современном мире повышение эффективности государственного управления, улучшение качества публичных услуг и оптимизация процессов принятия решений объективно требуют внедрения инструментов цифровой трансформации [1, 2]. Цифровизация подразумевает не только технологическую модернизацию, но и фундаментальное обновление управленческой культуры и институциональных структур [3, 4]. В сфере управления человеческими ресурсами (УЧР) данный процесс обеспечил переход от традиционного

кадрового делопроизводства к цифровым, аналитическим и человекоцентричным моделям работы с персоналом [5].

Актуальность темы обусловлена тем, что стремительное развитие информационно-коммуникационных технологий (ИКТ) выявляет неспособность традиционных бюрократических кадровых моделей оперативно отвечать на растущие общественные запросы и ресурсные ограничения [6, 7]. В Азербайджанской Республике курс на диверсификацию экономики, развитие ненефтяного сектора и расширение концепции «цифрового правительства» придают цифровизации государственного аппарата стратегический приоритет [8]. Внедрение систем электронного УЧР (e-HRM) повышает прозрачность отбора и расстановки кадров, снижает риски непотизма и коррупции, обеспечивает объективность оценки результативности государственных служащих и в конечном итоге повышает удовлетворенность граждан качеством государственных услуг [1, 9].

Целью исследования является теоретико-практический анализ влияния цифровизации на систему управления человеческими ресурсами, изучение особенностей становления модели e-HRM в государственном секторе Азербайджана и оценка её социально-экономической эффективности [8, 9]. Для достижения поставленной цели решены следующие задачи: раскрыта сущность цифровой трансформации УЧР, систематизированы этапы развития систем e-HRM в Азербайджане, проанализирована институционально-правовая база цифрового кадрового администрирования, выявлены ключевые проблемы (цифровое неравенство, киберугрозы) и обоснованы перспективы внедрения передовых технологий (искусственный интеллект, аналитика больших данных, блокчейн) [5, 9].

В ходе работы применялись общенаучные и специальные методы познания: системный подход, сравнительный и логический анализ, статистическое обобщение, индукция и дедукция, а также анализ нормативно-правовых актов и сопоставление международного опыта с национальной практикой.

Интеграция кадровых информационных систем (HRIS) позволяет ускорить межведомственный обмен данными о персонале, исключить дублирование сведений и сформировать единую кадровую информационную среду [10]. Реализация принципа «одного окна» в кадровых сервисах упрощает доступ государственных служащих к личным данным, карьерным траекториям и образовательным программам.

Систематизация этапов развития систем e-HRM, ключевых барьеров их функционирования и перспективных направлений совершенствования представлена в таблице 1.

Таблица 1. Характеристика эволюции, вызовов и перспектив развития систем e-HRM в государственном секторе Азербайджана.

Направление анализа	**Ключевые характеристики и текущее состояние**	**Перспективные меры и ожидаемый эффект**
Этапы становления e-HRM	Последовательный переход от оцифровки баз данных к интерактивным онлайн-сервисам и интеграции HRIS на базе единых платформ.	Полная унификация кадровых платформ по принципу «одного окна», исключение дублирования данных.
Институционально-правовая среда	Опора на законы АР «О государственной службе», «Об электронной подписи и электронном документе» и государственные программы.	Развитие цифровых компетенций кадровых служб, стандартизация электронных кадровых процедур.
Социально-экономическая эффективность	Сокращение временных и финансовых затрат на документооборот, повышение прозрачности конкурсного отбора.	Повышение производительности труда в госсекторе, снижение коррупционных рисков, экономия бюджета.

Направление анализа	**Ключевые характеристики и текущее состояние**	**Перспективные меры и ожидаемый эффект**
Технологическое развитие и безопасность	Использование электронного документооборота и базовой аналитики персональных данных.	Внедрение ИИ, Big Data, блокчейна и биометрической идентификации, усиление киберзащиты и программы обучения.

Примечание. Составлено автором на основе [1–8].

Несмотря на достигнутые результаты, дальнейшая цифровизация управления человеческими ресурсами сталкивается с рядом системных вызовов:

Неравномерность уровня цифровой грамотности: различия в цифровых навыках среди государственных служащих разных возрастных групп и регионов (особенно в сельской местности) ограничивают инклюзивность электронных кадровых сервисов, что требует расширения программ обучения и создания интуитивно понятных пользовательских интерфейсов [5, 9].

Риски кибербезопасности: концентрация больших массивов персональных данных государственных служащих требует внедрения современных протоколов шифрования, соблюдения международных стандартов защиты информации и повышения киберграмотности персонала для минимизации рисков утечек, связанных с человеческим фактором [1, 7].

Региональные инфраструктурные диспропорции: различия в качестве высокоскоростного интернета и техническом оснащении между центром и регионами диктуют необходимость равномерного развития широкополосной инфраструктуры на всей территории страны [3, 4].

Проведенное исследование подтверждает, что цифровизация является стратегическим фактором модернизации управления человеческими ресурсами в государственном секторе. Опыт Азербайджанской Республики демонстрирует, что сочетание правовых, технологических и организационных реформ позволяет успешно перейти от бюрократического кадрового учета к прозрачной,

оперативной и дата-центричной модели e-HRM. Дальнейшее преодоление цифрового разрыва, укрепление кибербезопасности и внедрение технологий искусственного интеллекта и блокчейна создадут прочную основу для повышения эффективности государственной службы и устойчивого социально-экономического развития страны.

СПИСОК ЛИТЕРАТУРЫ:

1. Ahmadova M.I., Mammadova A.Q., Alekperli I.A. Assessing accountability and transparency dimensions in e-government: an institutional perspective // Вестник науки. 2026. Т. 1. № 3 (96). С. 274–279
2. Məmmədov F.Ə., Əhmədova M.İ. Tədavül sferası müəssisələrinin avadanlıqları. Dərs vəsaiti. 2024. 220 s
3. Məmmədova A.V., Kərimova M.H., Qurbanova X.V. Karyera planlaması – III. Dərs vəsaiti. 2026. 755 s
4. Cavadov X. et al. Mathematical modeling of resource symbiosis in industrial technology parks for sustainable development // Journal of Computer Science and Digital Technologies. UNEC. 2026. Vol. 2. № 1. P. 119–130 https://doi.org/10.30546/uneccsdt.
5. Мамедова Г.Р., Ахмедова М.И., Аллахвердиева А.М. Недостатки влияния искусственного интеллекта на занятость в Азербайджане // Материалы научно-технического симпозиума «Организационно-экономические механизмы обеспечения развития промышленности». Российский государственный университет им. Косыгина. Москва, 2025
6. Əhmədova M., Məmmədova Q., Əsgərov A. Logistik idarəetmə: milli iqtisadiyyatın tərkib hissəsi // İnnovasiyalı İqtisadiyyat və Menecment. 2025. № 2. S. 10–16
7. Suleymanov A.Sh., Akhmedova M.I., Mammedova G.R. University virtual technopark is an environment for innovative development of science // RJOAS. 2018. № 4 (76). P. 202–212 https://doi.org/10.18551/rjoas.2018-04.21

8. Orujova G. et al. Modeling of the innovation construction mobile industrial robot applied in technology park // International Conference Automatics and Informatics (ICAI). 09.10.2025. P. 75–79 https://doi.org/10.1109/icai67591.2025.11324555
9. Rustamzade A. et al. The role of state policy in the development of innovation factors in modern management // İnnovasiyalı iqtisadiyyat və menecment. 2026. № 1. P. 47–53
10. Əhmədova M.İ., Abbasova Ç.V. Azərbaycanda əmək haqqı sistemində innovativ yanaşmalar // ADAU Elmi əsərləri. Magistrantlar üçün xüsusi buraxılış. 2026. S. 918–924

Ibrahimova S.A.
master's degree student
Department of Management
Azerbaijan Technological University
(Ganja, Azerbaijan)

IMPACT OF DIGITALIZATION ON HUMAN RESOURCE MANAGEMENT IN THE PUBLIC SECTOR

Abstract: *digitalization has a significant impact on human resource management (HRM), enabling automation and optimization of functions such as recruitment, competency assessment, training, development, and performance management. The article comprehensively analyzes the theoretical foundations of digital transformation in HRM, the stages of e-HRM system development, their institutional and legal framework, socioeconomic effects, and key barriers and prospects for further development in Azerbaijan.*

Keywords: *human resource management, public administration, personnel information system, innovation, digital transformation, e-HRM, Azerbaijan.*

УДК 33+657.1:330.3:502.131.1

Керимов Ф.Дж.

Азербайджанский технологический университет

(г. Гянджа, Азербайджан)

Джавад-заде Х.Н.

доцент

Загатальский филиал

Азербайджанский государственный экономический университет

(г. Загатала, Азербайджан)

Джафарова Х.Р.

Гянджинский государственный университет

(г. Гянджа, Азербайджан)

УПРАВЛЕНЧЕСКИЙ УЧЕТ И ЭКОНОМИЧЕСКИЙ АНАЛИЗ В СИСТЕМЕ ПОВЫШЕНИЯ ЭКОЛОГО-ЭКОНОМИЧЕСКОЙ ЭФФЕКТИВНОСТИ ПРЕДПРИЯТИЙ АЗЕРБАЙДЖАНА

Аннотация: *в статье исследуются возможности использования управленческого учета и экономического анализа для повышения эколого-экономической эффективности предприятий Азербайджана. Обоснована целесообразность объединения данных о затратах, потреблении материальных и энергетических ресурсов, образовании отходов и углеродных выбросах в единой системе внутренней информации. Цель исследования — разработать методический подход, позволяющий связывать финансовые результаты предприятия с ресурсной производительностью и экологическими характеристиками производственных процессов. Применены системный и сравнительный анализ, классификация затрат, процессный подход и концептуальное моделирование. Рассмотрены возможности использования цифровой финансовой отчетности и аналитических инструментов искусственного интеллекта для повышения своевременности и прозрачности управленческой информации. Предложена интегрированная модель, ориентированная на поддержку бюджетирования, контроля затрат и выбора ресурсосберегающих инвестиций. Работа*

имеет аналитико-методический характер и не содержит результатов эмпирического обследования конкретных предприятий.

Ключевые слова: *управленческий учет, экономический анализ, цифровая финансовая отчетность, искусственный интеллект, углеродные выбросы, ресурсная эффективность, устойчивое развитие.*

Введение.

Изменение условий хозяйствования усиливает потребность предприятий в достоверной информации. Рост цен на сырье и энергию, требования к прозрачности отчетности и внимание к экологическим последствиям производства требуют тесной связи учета, экономического анализа и управленческих решений.

Для предприятий Азербайджана эта задача актуальна в промышленности, энергетике, сельском хозяйстве, транспорте и переработке. Эффективность следует оценивать не только по выручке и себестоимости, но и по рациональности использования материалов и энергии, а также экологическим последствиям производства.

1. Теоретические основы управленческого учета и экономического анализа.

Управленческий учет формирует информацию для внутренних пользователей и обеспечивает планирование, контроль и оценку деятельности подразделений. В отличие от финансовой отчетности, он адаптируется к структуре предприятия и конкретным управленческим задачам.

Экономический анализ дополняет учетную систему исследованием причинно-следственных связей между ресурсами, затратами, объемом производства и финансовыми результатами. Он позволяет выявлять отклонения от плановых значений, оценивать влияние отдельных факторов и определять резервы повышения эффективности. В публикации «Методы управленческого учета и экономического анализа» подчеркивается значимость аналитического

инструментария при оценке хозяйственной деятельности [1]. Для настоящего исследования это положение служит методологической основой интеграции финансовых и производственных показателей.

Современная модель управления учитывает не только денежные потоки, но и потребление сырья, энергии и воды, отходы, производственные потери и выбросы. Раздельный анализ этих данных затрудняет оценку полной стоимости неэффективного использования ресурсов.

Экологически ориентированный управленческий учет выделяет расходы на предотвращение загрязнения, мониторинг, очистку и обращение с отходами. Эти данные применяются при калькулировании себестоимости, бюджетировании и оценке инвестиций.

2. Экологический фактор в экономической оценке деятельности.

Экологические параметры влияют на затраты через потребление ресурсов, технологические потери, обязательные платежи и риски. Поэтому показатели выбросов и ресурсной нагрузки следует включать в аналитическую систему предприятия.

Исследование отраслевых факторов сокращения выбросов углерода в Азербайджане показывает значимость рассмотрения экологических изменений в связи с отраслевой структурой и экономическими детерминантами [2]. Для предприятия это означает необходимость анализировать не только итоговый объем выбросов, но и факторы, которые его формируют: технологию, структуру энергопотребления, объем выпуска, тип используемого топлива и эффективность оборудования.

Экологические показатели должны интерпретироваться совместно с экономическими. Например, сокращение удельного энергопотребления может свидетельствовать о повышении эффективности, однако при одновременном значительном увеличении выпуска общий объем потребления энергии способен возрасти. Следовательно, для корректной оценки следует использовать как абсолютные, так и относительные показатели. Подходы к анализу физических

основ энергоэффективности и их влияния на экономические результаты промышленных предприятий также представлены в профильном исследовании [7].

3. Цифровая трансформация финансовой информации.

Цифровизация финансовой отчетности расширяет возможности сбора, обработки и анализа данных. Электронный документооборот, интегрированные учетные системы, облачные сервисы и аналитические платформы сокращают временной разрыв между совершением операции и получением управленческой информации. Это особенно важно для предприятий со сложными производственными цепочками и несколькими центрами ответственности. Взаимосвязь физических принципов и цифровых технологий рассматривается также в исследованиях, посвященных развитию современных цифровых решений [6].

В публикации «Цифровая трансформация финансовой отчетности предприятий в условиях развития искусственного интеллекта» рассматриваются возможности искусственного интеллекта, машинного обучения, облачных вычислений и Big Data для повышения качества финансовой информации [3]. В контексте настоящей статьи эти технологии могут применяться для автоматизированной классификации затрат, выявления нетипичных отклонений, прогнозирования потребления ресурсов и формирования аналитических отчетов.

Вместе с тем цифровизация сама по себе не гарантирует повышения эффективности. Результат зависит от качества первичных данных, корректности настройки учетной системы, разграничения доступа и компетенций сотрудников. Использование алгоритмов должно сопровождаться проверкой результатов и сохранением ответственности специалистов за окончательные управленческие решения.

4. Структурные изменения отраслей
и значение отраслевого анализа.

Структурные изменения в аграрном секторе отражаются на соотношении видов производства, потребности в материально-технических ресурсах, организации хозяйственных связей и требованиях к финансовому планированию. Работа Н. А. Джавадова «Структурные изменения в аграрном секторе» [4] может использоваться как отраслевой контекст для анализа преобразований в сельском хозяйстве. При этом конкретные выводы монографии следует соотносить с ее содержанием и историческим периодом публикации.

В сельском хозяйстве учитываются сезонность, климатические условия, расход топлива и воды, удобрения и потери продукции. В промышленности — энерго- и материалоемкость, образование отходов. Поэтому методология требует отраслевой адаптации.

5. Цель, задачи и методология исследования.

Цель исследования состоит в разработке концептуального подхода к интеграции управленческого учета, экономического анализа, цифровой финансовой информации и экологических показателей в системе управления предприятиями Азербайджана.

Задачи исследования: определить содержание интегрированной системы, выделить финансовые и нефинансовые показатели, обозначить возможности цифровых инструментов и этапы внедрения модели.

Методологическую основу составляют системный и сравнительный анализ, классификация затрат, процессный подход, обобщение научных публикаций и концептуальное моделирование. Исследование носит аналитико-методический характер. Для эмпирической проверки модели в дальнейшем потребуются данные предприятий за сопоставимые периоды, включая бухгалтерскую, производственную и экологическую отчетность.

6. Интегрированная система показателей.

Интегрированная система должна объединять три взаимосвязанных блока. Первый блок — финансовый: себестоимость, операционные расходы, инвестиции, рентабельность и отклонения от бюджета. Второй — производственно-ресурсный: объем потребления материалов, энергии и воды, выход продукции, технологические потери и отходы. Третий — экологический: объем выбросов, интенсивность выбросов на единицу выпуска, доля повторного использования материалов и расходы на экологические мероприятия.

Для каждого показателя устанавливаются определение, единица измерения, источник данных, периодичность обновления и ответственное подразделение. Энергопотребление фиксируется по приборам учета и производственным отчетам, а его денежная оценка — по счетам поставщиков и данным бухгалтерского учета.

Таблица 1. Рекомендуемый набор индикаторов.

Блок	Показатель	Источник информации	Назначение анализа
Финансовый	Затраты на единицу продукции	Учет затрат, калькуляции	Контроль себестоимости
Ресурсный	Энергия на единицу выпуска	Счетчики, производственные отчеты	Поиск энергоемких операций
Ресурсный	Материалоемкость	Складской и производственный учет	Снижение потерь сырья
Экологический	Объем отходов и доля переработки	Экологические журналы, акты	Выбор способов обращения с отходами
Экологический	Выбросы и их интенсивность	Мониторинг, расчетные ведомости	Оценка экологической нагрузки
Инвестиционный	Ожидаемая экономия ресурсов	Бизнес-план, инвестиционный расчет	Сравнение вариантов модернизации

Примечание. Разработано авторами.

Использование показателей требует сопоставимости периодов и производственных условий. При изменении ассортимента, загрузки мощностей или технологии динамика удельных показателей должна анализироваться с учетом этих факторов. Недопустимо делать вывод об улучшении общей экологической ситуации только на основании снижения одного относительного индикатора.

7. Предлагаемая модель управленческого цикла.

Предлагаемая модель строится как последовательность взаимосвязанных этапов: сбор учетной и производственной информации, проверка и консолидация данных, расчет финансовых, ресурсных и экологических показателей, факторный анализ отклонений, подготовка управленческих альтернатив, контроль реализации решений. Такой цикл обеспечивает обратную связь между планированием и фактическими результатами.

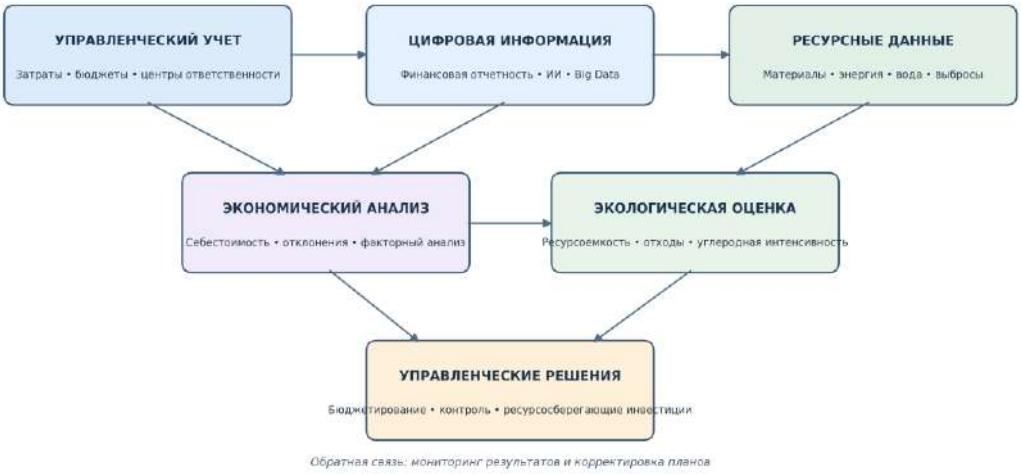

Рисунок 1. Концептуальная модель интеграции управленческого учета и эколого-экономического анализа.

Сначала определяются границы учета и источники данных, затем проверяется их качество и рассчитываются показатели. Полученные значения сопоставляются с бюджетом, нормативами и предыдущими периодами, после

этого выявляются причины отклонений и формируются корректирующие решения.

При выборе управленческих решений следует сопоставлять экономический эффект и экологический результат. Например, модернизация оборудования может привести к сокращению потребления энергии, но требовать значительных первоначальных инвестиций. Оценка должна учитывать капитальные затраты, эксплуатационные расходы, срок службы, ожидаемую экономию и риски изменения цен.

8. Использование искусственного интеллекта и аналитических технологий.

Алгоритмы машинного обучения могут применяться для выявления аномалий в расходах, прогнозирования потребности в сырье и энергии, анализа сезонных колебаний и обнаружения необычных отклонений в данных. Инструменты обработки больших данных позволяют объединять сведения из учетных систем, датчиков, производственных журналов и внешних источников.

Внедрение проводится поэтапно: автоматизируются повторяющиеся операции и отчетность, настраиваются аналитические панели, затем тестируются прогнозные модели. Их результаты сопоставляются с фактическими данными. Использование ИИ не отменяет профессионального суждения, внутреннего контроля и документирования методик.

9. Организация внутреннего контроля и управление рисками.

Надежность интегрированной системы зависит от качества внутреннего контроля. Контрольные процедуры должны охватывать полноту первичных документов, корректность классификации затрат, достоверность показаний приборов учета, согласованность финансовых и нефинансовых данных и соблюдение прав доступа к информационным системам.

Основные риски — неполнота экологических данных, двойной учет, ошибки распределения косвенных расходов и некорректные прогнозы. Для их

снижения утверждаются методики измерений, назначаются ответственные за данные и проводится проверка исходной информации.

Внутренний аудит может оценивать не только правильность отражения затрат, но и эффективность процедур управления ресурсами. Проверка должна включать анализ полномочий, документирование операций, сопоставление показателей с первичными источниками и контроль исполнения корректирующих мероприятий.

10. Практические направления внедрения на предприятиях Азербайджана.

Для предприятий целесообразно начинать с пилотного проекта на наиболее ресурсоемком процессе. Это позволяет ограничить первоначальные затраты, проверить методику и оценить доступность данных. После получения первых результатов система может быть распространена на другие подразделения.

В промышленности приоритетными направлениями могут стать снижение энергоемкости, уменьшение брака и потерь сырья, повышение повторного использования материалов. В сельском хозяйстве — оптимизация расхода воды и топлива, сокращение потерь продукции, рациональное использование удобрений и повышение эффективности хранения. В транспортной сфере — повышение загрузки транспорта, снижение расхода топлива и оптимизация маршрутов. При выводе инновационных продуктов на рынок учет затрат и ресурсной эффективности целесообразно увязывать с маркетинговыми решениями и анализом потребительского спроса [5].

Показатели включаются в бюджеты и планы подразделений. Ответственность распределяется между финансовой службой, производством, экологическими специалистами и внутренним аудитом, регулярный анализ обеспечивает перевод данных в управленческие решения.

11. Ограничения и направления дальнейших исследований.

Модель имеет концептуальный характер и не проверялась на первичных данных предприятий. Поэтому количественные оценки эффекта внедрения не приводятся. Для эмпирической проверки необходимы сопоставимые данные за несколько периодов, единые правила расчета и учет отраслевых различий.

Дальнейшие исследования целесообразно направить на разработку отраслевых индикаторов и апробацию модели на промышленных и аграрных предприятиях Азербайджана, включая оценку точности цифрового прогнозирования затрат и потребления ресурсов.

Заключение.

Управленческий учет и экономический анализ способны повысить эколого-экономическую эффективность предприятий при условии их интеграции с данными о потреблении ресурсов, образовании отходов и углеродных выбросах. Совместное рассмотрение финансовых и нефинансовых параметров позволяет выявлять источники потерь, оценивать полную стоимость производственных процессов и обосновывать решения по модернизации.

В статье предложена концептуальная модель, объединяющая финансовую отчетность, управленческий учет, ресурсные показатели и экологическую информацию. Определены основные этапы ее формирования: установление границ учета, определение источников данных, классификация затрат, расчет показателей, анализ отклонений, подготовка решений и последующий контроль.

Цифровые технологии и инструменты искусственного интеллекта могут повысить скорость обработки информации и расширить аналитические возможности, однако их эффективность зависит от качества данных, методической обоснованности и внутреннего контроля. Для предприятий Азербайджана целесообразно поэтапное внедрение интегрированной системы с учетом отраслевой специфики.

Практическая реализация предложенного подхода требует дальнейшей эмпирической проверки на данных конкретных предприятий. Такая проверка позволит оценить влияние интегрированного учета на себестоимость, ресурсную производительность, инвестиционные решения и экологические результаты.

СПИСОК ЛИТЕРАТУРЫ:

1. Уркаев М.Х., Каримов Ф.Дж., Гурбанова Х., Каримова М.Х., Каримова И.Ж. Методы управленческого учета и экономического анализа. 2019
2. Hasanov R.I., Mehdiyeva G., Bahramov A., Cavadzada X., Kerimova M. Examining Sectoral Contributions and Determinants of Carbon Emission Reduction in Azerbaijan: An Empirical Analysis // International Journal of Sustainable Development and Planning. 2024. Vol. 19. No. 8. P. 2873–2879 https://doi.org/10.18280/ijsdp.190806
3. Керимов Ф.Д., Джавадов Н.А. Цифровая трансформация финансовой отчетности предприятий в условиях развития искусственного интеллекта // Вестник науки. 2026. Т. 1. № 7 (100). С. 38–47
4. Джавадов Н.А. Структурные изменения в аграрном секторе: монография. 2009
5. Məmmədova A.V. Yüngül sənayedə innovativ məhsullar bazarının inkişafında yeni nəsil marketinq strategiyalarının tətbiqi və təkmilləşdirilməsi // İnnovasiyalı İqtisadiyyat və Menecment. 2026. № 1. S. 122
6. Нуриева С.Р. Роль физики в развитии современных цифровых технологий // Вестник науки. 2026. Т. 4. № 8 (101). С. 326–339
7. Нуриева С.Р. Физические основы энергоэффективности и их влияние на экономическую эффективность промышленных предприятий // Вестник науки. 2026. Т. 1. № 7 (100). С. 57–63

Kerimov F.J.
Azerbaijan Technological University
(Ganja, Azerbaijan)

Javadzade Kh.N.
Associate Professor
Zagatala Branch
Azerbaijan State University of Economics
(Zagatala, Azerbaijan)

Jafarova Kh.R.
Ganja State University
(Ganja, Azerbaijan)

MANAGEMENT ACCOUNTING AND ECONOMIC ANALYSIS IN A SYSTEM FOR IMPROVING THE ENVIRONMENTAL AND ECONOMIC EFFICIENCY OF ENTERPRISES IN AZERBAIJAN

Abstract: *the article examines how management accounting and economic analysis can be used to improve the environmental and economic efficiency of enterprises in Azerbaijan. It argues for integrating data on costs, material and energy consumption, waste generation, and carbon emissions into a unified internal information system. The study aims to develop a methodological approach that links an enterprise's financial performance to resource productivity and the environmental characteristics of its production processes. The methods include systems and comparative analysis, cost classification, a process-based approach, and conceptual modeling. The article also considers how digital financial reporting and artificial intelligence analytics can improve the timeliness and transparency of management information. An integrated model is proposed to support budgeting, cost control, and the selection of resource-saving investments. The study is analytical and methodological in nature and does not present findings from an empirical survey of specific enterprises.*

Keywords: *management accounting, economic analysis, digital financial reporting, artificial intelligence, carbon emissions, resource efficiency, sustainable development.*

УДК 33+657.6

Керимова М.Г.
доктор философии по экономике, доцент
кафедра экономики
Азербайджанский технологический университет
(г. Гянджа, Азербайджан)

Алакбарова А.М.
ассистент
кафедра экономики
Азербайджанский технологический университет
(г. Гянджа, Азербайджан)

РАЗВИТИЕ ВНУТРЕННЕГО АУДИТА В СИСТЕМЕ КОРПОРАТИВНОГО УПРАВЛЕНИЯ ПРЕДПРИЯТИЯМИ

Аннотация: *исследуются институциональные и организационные направления развития внутреннего аудита как элемента корпоративного управления. На основе международных профессиональных стандартов раскрываются принципы независимости, риск-ориентированного планирования и взаимодействия с советом директоров. Предложена модель поэтапного совершенствования функции внутреннего аудита с использованием показателей результативности.*

Ключевые слова: *внутренний аудит, корпоративное управление, независимость, риск-ориентированное планирование, совет директоров, профессиональный стандарт, показатель результативности.*

Усложнение хозяйственных связей, цифровизация бизнес-процессов и рост требований заинтересованных сторон к прозрачности деятельности предприятий усиливают значение внутреннего аудита. Его назначение не ограничивается проверкой правильности бухгалтерских записей: современная

функция внутреннего аудита предоставляет независимую оценку процессов управления, контроля и управления рисками. В этих условиях ключевой исследовательской проблемой становится определение механизмов, посредством которых внутренний аудит создает ценность для органов корпоративного управления.

Цель исследования состоит в обосновании направлений развития внутреннего аудита в системе корпоративного управления предприятиями. Методологическую основу составляют сравнительный анализ профессиональных стандартов, систематизация научных подходов и структурно-функциональный анализ взаимодействия участников корпоративного управления. Исследование носит концептуально-прикладной характер, приведенные рекомендации не являются результатом обследования конкретного предприятия.

Корпоративное управление определяет систему отношений между собственниками, советом директоров, исполнительным руководством и другими заинтересованными сторонами. Принципы корпоративного управления G20/ОЭСР подчеркивают роль совета директоров в надзоре за рисками, внутренним контролем и достоверностью корпоративной отчетности [1]. Внутренний аудит содействует выполнению этой надзорной функции, предоставляя обоснованные выводы о достаточности действующих механизмов.

Согласно модели «Три линии» Института внутренних аудиторов (IIA), ответственность за управление рисками и достижение целей принадлежит руководству, специализированные функции второй линии обеспечивают поддержку и мониторинг, а внутренний аудит выступает независимым поставщиком уверенности и консультаций [2]. Такая модель помогает разграничить полномочия и предотвратить ситуацию, когда аудитор проверяет процессы, за которые сам несет управленческую ответственность.

Глобальные стандарты внутреннего аудита IIA, опубликованные в 2024 году и вступившие в силу в 2025 году, закрепляют требования к этике, профессионализму, управлению функцией и качеству аудиторской деятельности

[3]. Для предприятий это означает необходимость не только формального создания подразделения, но и утверждения его мандата, обеспечения доступа к информации, регулярного взаимодействия с советом директоров и оценки качества работы.



Рисунок 1. Место и роль внутреннего аудита в системе корпоративного управления предприятием.

Независимость внутреннего аудита имеет организационное и поведенческое измерения. Организационная независимость поддерживается функциональной подотчетностью руководителя внутреннего аудита совету директоров либо аудиторскому комитету, включая согласование плана и рассмотрение существенных ограничений ресурсов. Объективность требует отсутствия конфликта интересов при выполнении конкретных заданий. Административная связь с исполнительным руководством не должна препятствовать сообщению о существенных нарушениях.

Важнейшим направлением развития является переход от календарных проверок к риск-ориентированному планированию. Аудиторская вселенная формируется из процессов, подразделений, проектов и информационных систем предприятия. Приоритизация проводится с учетом вероятности и последствий рисков, изменений бизнес-модели, результатов прежних проверок и зрелости

контрольной среды. План должен регулярно пересматриваться при возникновении новых угроз.

Вместе с тем риск-ориентированный подход не следует сводить к механическому ранжированию по единой числовой шкале. Качественные риски — репутационные, этические, связанные с соблюдением требований законодательства — могут иметь низкую частоту, но значительные последствия. Поэтому итоговое решение о включении объекта в план должно сочетать аналитические показатели и профессиональное суждение аудитора.

Практическая результативность внутреннего аудита определяется не количеством проведенных проверок, а изменениями в системе управления. Выводы должны содержать критерий, установленное состояние, причины отклонения, риск и реализуемую рекомендацию. Ответственность за корректирующие мероприятия остается у руководителей проверяемых процессов, внутренний аудит контролирует сроки и проверяет достаточность доказательств выполнения.

Таблица 1. Основные направления совершенствования внутреннего аудита и показатели их оценки.

Направление	**Управленческий инструмент**	**Показатель оценки**
Независимость	Прямое взаимодействие с аудиторским комитетом	Доля существенных вопросов, рассмотренных комитетом
Риск-ориентированность	Ежегодная оценка рисков и гибкий план	Охват приоритетных рисков проверками
Качество рекомендаций	Контроль исполнения и проверка результатов	Доля подтвержденно выполненных мероприятий
Цифровизация	Аналитика данных и непрерывный мониторинг	Доля заданий с применением аналитики

Особую роль играет цифровая трансформация аудиторской функции. Анализ полных массивов операций, автоматизированное выявление аномалий и непрерывный мониторинг позволяют повысить охват и своевременность выявления отклонений. Однако технологические решения требуют контроля качества исходных данных, защиты конфиденциальной информации и документирования логики аналитических процедур. Применение алгоритмов не отменяет необходимости профессионального суждения. [6, 7].

При внедрении инструментов искусственного интеллекта необходимо дополнительно учитывать риск недостоверных результатов, непрозрачность моделей и возможность утечки корпоративных данных. Внутренние аудиторы должны проверять не только эффективность автоматизированных контролей, но и управление жизненным циклом используемых моделей, распределение ответственности и процедуры человеческого надзора. [7].

Важной организационной предпосылкой является развитие компетенций сотрудников. Наряду с бухгалтерским учетом и финансовым анализом возрастают требования к знаниям информационных систем, киберрисков, корпоративной этики и устойчивого развития. Профессиональная подготовка должна соотноситься с профилем рисков предприятия, а система оценки качества — включать внутренние проверки и независимую внешнюю оценку в соответствии с применимыми стандартами [3]. [6, 8].

Для предприятий, в которых внутренний аудит находится на ранней стадии развития, целесообразна последовательная программа изменений. На первом этапе проводится диагностика действующих контрольных механизмов и распределения полномочий. На втором утверждаются положение о внутреннем аудите, порядок отчетности и риск-ориентированный план. На третьем внедряются единые методики заданий, реестр рекомендаций и показатели качества. На четвертом расширяется применение аналитики данных и регулярной оценки эффективности.

Предлагаемая последовательность учитывает различия предприятий по масштабу и ресурсам. В малых организациях отдельное подразделение

внутреннего аудита может быть экономически нецелесообразным, допустимы совместное использование специалистов или привлечение внешних исполнителей при условии сохранения ответственности органов управления за надзор и независимость оценки. При этом внешнее выполнение заданий не должно смешиваться с полномочиями менеджмента по проектированию и эксплуатации контролей.

Оценивать вклад внутреннего аудита следует с помощью сбалансированной системы индикаторов: охват значимых рисков, своевременность отчетов, качество доказательств, выполнение рекомендаций, удовлетворенность органов управления и результаты оценки качества. Отдельные показатели, например доля выполненных рекомендаций, требуют осторожной интерпретации: высокое значение может отражать как эффективное сопровождение изменений, так и чрезмерно простые рекомендации.

Таким образом, развитие внутреннего аудита связано с его институциональным укреплением в корпоративном управлении, обеспечением независимости, переходом к риск-ориентированному планированию и внедрением цифровых методов. Наибольший эффект достигается при сочетании профессиональных стандартов, компетентного аудиторского комитета, ответственности руководителей за устранение недостатков и регулярной оценки качества. Предложенные направления формируют основу для последующего эмпирического исследования на материалах предприятий различных отраслей.

СПИСОК ЛИТЕРАТУРЫ:

1. OECD. G20/OECD Principles of Corporate Governance 2023. Paris: OECD Publishing, 2023. https://doi.org/10.1787/ed750b30-en
2. The Institute of Internal Auditors. The IIA’s Three Lines Model: An Update of the Three Lines of Defense. Lake Mary, FL: IIA, 2020
3. The Institute of Internal Auditors. Global Internal Audit Standards. Lake Mary, FL: IIA, 2024 (вступают в силу 09.01.2025)

4. COSO. Internal Control — Integrated Framework. Executive Summary. Committee of Sponsoring Organizations of the Treadway Commission, 2013

5. ISO. ISO 31000:2018 Risk management — Guidelines. Geneva: International Organization for Standardization, 2018

6. Керимова М.Г., Джавад-заде Х.Н. Современные тенденции цифровизации бухгалтерского учета на предприятиях // Вестник науки. 2026. Т. 1. № 7 (100). С. 48–55 https://doi.org/10.14451/1.242.196

7. Kerimova M.H., Kerimov F.C., Akhmedova M.I., Mammadova G.R., Nuriyeva S.R. Artificial Intelligence Adoption in Emerging Economies: Impacts on Productivity and Employment // German International Journal of Modern Science. 2026. No. 125. P. 5–10

8. Керимова М.Г. Оценка экономической эффективности информационно-коммуникационных технологий в интенсификации развития сельскохозяйственной отрасли в Азербайджане // Материалы конференции. Российский государственный университет им. А.Н. Косыгина, Москва, 13.03.2025. С. 109–117

Kerimova M.G.
PhD in Economics, Associate Professor
Department of Economics
Azerbaijan Technological University
(Ganja, Azerbaijan)

Alakbarova A.M.
Assistant
Department of Economics
Azerbaijan Technological University
(Ganja, Azerbaijan)

DEVELOPMENT OF INTERNAL AUDIT IN ENTERPRISE CORPORATE GOVERNANCE SYSTEMS

Abstract: *institutional and organizational approaches to developing internal audit as a component of corporate governance are examined. Drawing on international professional standards, the study explores principles of independence, risk-based planning, and interaction with boards of directors. A phased model for improving the internal audit function using performance indicators is proposed.*

Keywords: *internal audit, corporate governance, independence, risk-based planning, board of directors, professional standard, performance indicator.*

УДК 33+005.95:004.94

Кравченко М.А.

магистрант 3 курса

кафедра менеджмента и маркетинга

Петербургский государственный университет путей сообщения

Императора Александра I

(г. Санкт-Петербург, Россия)

ВИРТУАЛЬНЫЙ МАШИНИСТ-ИНСТРУКТОР ЛОКОМОТИВНЫХ БРИГАД НА ЖЕЛЕЗНОДОРОЖНОМ ТРАНСПОРТЕ: ОТ ТРЕНАЖЁРА К ЛИЧНОМУ ПОМОЩНИКУ РАБОТНИКА

Аннотация: *в статье предлагается и обосновывается концепция виртуального машиниста-инструктора — программной системы, которая выступает не только тренажёрным средством, но и личным помощником каждого члена локомотивной бригады на протяжении всего профессионального цикла. Показано, что развитие тренажёрных комплексов, корпоративных цифровых платформ и больших языковых моделей сформировало техническую базу для перехода от периодической тренажёрной подготовки к непрерывному персональному сопровождению работника. Раскрыты функции виртуального помощника: индивидуальная траектория обучения, моделирование нештатных ситуаций, объективная оценка действий, подсказка и консультирование в режиме «здесь и сейчас», диалоговое сопровождение на основе языковых моделей, разбор ошибок после поездки. Проанализированы преимущества и ограничения технологии, сформулированы условия её эффективного применения. Сделан вывод, что виртуальный машинист-инструктор не заменяет специалиста, а меняет его роль: инструктор из носителя готовых знаний превращается в методиста и супервизора цифровой системы, а работник получает постоянного наставника, доступного в любое время и в любой точке сети дорог.*

Ключевые слова: *виртуальный машинист-инструктор, локомотивная бригада, личный помощник, тренажёрная подготовка, большая языковая модель, адаптивное обучение, цифровой профиль работника, безопасность движения.*

Введение.

Безопасность перевозок напрямую зависит от квалификации локомотивных бригад, а квалификация — от качества и регулярности их подготовки. Традиционно эту работу ведёт машинист-инструктор: опытный специалист, который проводит техническую учёбу, разбирает ошибки, контролирует действия бригад в поездках и готовит работников к нештатным ситуациям. Ограничения такой модели известны: инструктор физически не может присутствовать в нескольких кабинах одновременно, число тренировок ограничено его занятостью и ресурсом подвижного состава, а оценка действий человека частично субъективна. Кроме того, помощь инструктора доступна работнику эпизодически — в моменты учёбы и проверок, тогда как вопросы и сомнения возникают у машиниста и помощника непрерывно: при подготовке к поездке, в пути следования, при встрече с незнакомой ситуацией, дома при подготовке к очередному заступлению на смену.

Одновременно отрасль накопила цифровую базу для изменения ситуации. Тренажёрные комплексы давно моделируют работу основных систем локомотива во взаимодействии с инфраструктурой и позволяют вводить любые неисправности с рабочего места инструктора [1]. Холдинг «РЖД» развивает корпоративную систему дистанционного обучения, в которой ежемесячно обучается свыше 100 тыс. машинистов [4], а с 2025 года внедряется проект «МИРОН» — персонифицированная модель профилактической работы с каждым членом локомотивной бригады, объединяющая микрообучение, цифровой профиль работника и адресные рекомендации [3]. Наконец, в холдинге создаются прототипы интеллектуальных консультантов на основе больших языковых моделей, способных отвечать на вопросы по отраслевым нормативным документам [8]. На этом фоне закономерно возникает вопрос: возможен ли следующий шаг — цифровой помощник, который сопровождает конкретного работника постоянно, а не только в тренажёрном классе?

Цель статьи — обосновать концепцию виртуального машиниста-инструктора как личного помощника члена локомотивной бригады, определить его функции, архитектуру, преимущества и ограничения. Задачи: проанализировать эволюцию тренажёрных средств подготовки, выделить инструкторские функции, поддающиеся автоматизации, показать, как тренажёрная система перерастает в персонального помощника и как диалоговый слой на основе языковых моделей усиливает это превращение, обозначить риски и условия внедрения.

Эволюция представлений: от тренажёра к помощнику.

В развитии цифровых средств подготовки бригад прослеживаются три этапа, каждый из которых сохраняет преемственность с предыдущим.

Первый этап — стационарные тренажёрные комплексы: комплекс машиниста электровоза ЭП1М, тренажёрный комплекс локомотивных бригад на базе универсального тренажёрного комплекса «ИНИУС», комплекс «ТОРВЕСТ-М» с динамической платформой, тренажёр скоростного поезда «Сапсан» [1]. Их общие черты — точная имитация рабочего места, реакция на действия обучаемого в реальном масштабе времени, работа на динамических математических моделях движения поезда [6]. Однако тренажёр этого поколения пассивен по отношению к обучаемому: он воспроизводит среду, но не ведёт человека.

Второй этап — виртуальные и дополненные среды. VR-тренажёры моделируют действия бригады при возгорании электропоезда, осмотр подвижного состава, работу с оборудованием, многие поддерживают режим мультиплеера, позволяя машинисту и помощнику отрабатывать взаимодействие, и режим экзамена с автоматическим выставлением балла. В Московской дирекции скоростного сообщения применяется онлайн-платформа дополненной реальности, воссоздающая реальные станции, переезды и перегоны [5]. Среда стала доступнее и разнообразнее, но по-прежнему привязана к учебному занятию: работник приходит к системе по расписанию, а не наоборот.

Третий этап — интеллектуализация и персонификация. Ещё в начале 2010-х годов обосновывалась идея тренажёра на основе искусственного интеллекта, который адаптируется к тренируемому и предлагает задачи возрастающей сложности, оценивая внимательность, утомляемость, скорость и точность принятия решений [2], параллельно разрабатывались адаптивные интеллектуальные обучающие комплексы, формирующие внутреннюю модель пользователя [7]. Проект «МИРОН» довёл эту логику до уровня корпоративной практики: микрообучение, цифровой профиль работника, индивидуальная траектория профилактической работы [3].

Сопоставление трёх этапов показывает направление движения: система последовательно приближается к работнику — из тренажёрного зала в учебный кабинет, из кабинета в депо, из депо в поездку. Логическое завершение этого движения и есть виртуальный машинист-инструктор как личный помощник: цифровой наставник, который находится при работнике постоянно и охватывает весь цикл его профессиональной жизни.

Концепция личного помощника.

Под виртуальным машинистом-инструктором предлагается понимать программно-аппаратный комплекс, который в автоматизированном режиме выполняет функции инструктора локомотивных бригад и при этом персонифицирован до уровня конкретного работника. От классического тренажёра такая система отличается двумя признаками. Во-первых, она не только воспроизводит среду, но и ведёт человека: объясняет, подсказывает, дозирует сложность. Во-вторых, она доступна работнику вне учебных занятий и строит взаимодействие вокруг его персонального профиля, а не вокруг общего учебного плана.

Ключевая идея концепции — помощник охватывает полный цикл профессиональной деятельности члена бригады, а не только этап обучения:

1. Перед поездкой — персональный «инструктаж накоротко»: система напоминает особенности конкретного участка, предупреждает о действующих

ограничениях и предупреждениях, повторяет регламент действий в актуальных для данного работника рисковых ситуациях, проводит короткий самотест готовности.

2. Во время работы — режим тихой подстраховки: справочные запросы голосом, проверка соблюдения регламентных алгоритмов по данным бортовых систем, напоминания о критических контрольных точках. Этот режим реализуется не в кабине как отвлекающий фактор, а через инфраструктуру помощника машиниста и средства контроля, на данные которых помощник опирается.

3. После поездки — персональный разбор: система анализирует зарегистрированные параметры ведения поезда, сравнивает их с рациональными режимными картами, отмечает отклонения и сразу формирует короткий разбор «что и почему стоит сделать иначе» — до того, как память о поездке ослабнет.

4. Между сменами — микрообучение: короткие учебные фрагменты, подобранные под выявленные пробелы конкретного работника, тренажёрные сценарии и VR-упражнения по «слабым местам», доступные в любое время с рабочего места, в учебном классе или дома.

5. При подготовке к проверкам и испытаниям — адаптивная подготовка: система накапливает статистику ответов и ошибок, выделяет темы, по которым работник нестабилен, и выстраивает траекторию повторения с постепенным наращиванием сложности.

6. Постоянно — справочная и консультационная база: нормативные документы, инструкции, памятки, видео- и аудиоматериалы, доступные в едином интерфейсе с контекстным поиском.

Принципиально, что такой помощник опирается на данные, а не только на учебный контент: цифровой профиль работника (результаты проверок, статистика ошибок, характеристики ведения поезда, данные психофизиологического контроля), сведения о маршрутах и ограничениях, накопленную базу разборов инцидентов [3]. Именно связка «профиль — контент

— тренажёрная среда» отличает помощника от справочного приложения и от обычного электронного курса.

Диалоговый слой: языковая модель как основа личного помощника.

Если тренажёрная среда и цифровой профиль образуют «тело» виртуального помощника, то его «голосом» становится диалоговый слой на основе больших языковых моделей (LLM). Практическая потребность в таком слое в отрасли уже осознана: обучение и повышение квалификации сотрудников относят к числу самых распространённых сценариев применения LLM на железных дорогах мира, поскольку жёсткая регламентация отрасли и объём нормативной базы делают доступ к знаниям в форме живого диалога особенно ценным [9].

В холдинге «РЖД» это направление уже реализуется в опытном порядке. Разработан прототип интеллектуального помощника «Валера», консультирующего сотрудников по отраслевым документам: пилотным документом стали Правила технической эксплуатации железных дорог, в перспективе — дообучение помощника на других нормативных источниках [8]. Во ВНИИЖТ на базе генеративных нейросетей создаётся интеллектуальный ассистент железнодорожника, для его обучения использованы десятки документов о тяжеловесном движении (организации перевозок тяжеловесных поездов) [8]. Эти примеры показывают, что идея «вопрос — живой ответ со ссылкой на пункт норматива» технически осуществима и уже проходит проверку в отрасли.

В архитектуре личного помощника диалоговый слой решает несколько задач:

Вопрос-ответ по нормативной базе. Работник в естественной форме — текстом или голосом — спрашивает, как действовать в конкретной ситуации, и получает ответ, привязанный к пункту документа (механизм поиска по документам с генерацией ответа, известный как RAG — retrieval-augmented generation). Это снимает главный барьер справочных систем: не нужно знать

номер пункта или раздела, достаточно сформулировать вопрос словами. Для локомотивной бригады, чья нормативная база исчисляется сотнями документов, такое «умное оглавление» само по себе является существенным новшеством.

Разбор «как правильно было бы». После поездки или тренировки работник может в диалоге уточнить: почему система отметила именно это отклонение, что предписывает документ в данной ситуации, как такое действие оценивается. Диалоговый агент превращает сухой отчёт об ошибке в предметный разговор — ближайший аналог того, как работает человеческий инструктор при разборе.

Генерация тренировочных сценариев. Языковые модели способны создавать тексты и сценарии для отработки взаимодействия и действий в нештатных ситуациях, что позволяет индивидуализировать банк учебных ситуаций под конкретный участок обращения, серию локомотива и личные «слабые места» работника без ручного труда методиста на каждый случай [9].

Речевой интерфейс. Технологии распознавания и синтеза речи названы в холдинге в числе наиболее перспективных для железнодорожного транспорта, голосовые сервисы уже обрабатывают значительную часть обращений пользователей [8]. Для машиниста и помощника голосовой формат — естественный: руки и глаза в работе заняты, и запрос к помощнику в безопасный момент (на стоянке, при подготовке к поездке) должен формулироваться голосом.

Вместе с тем языковая модель — самый уязвимый элемент системы, и это должно быть отражено в проекте. Исследования показывают, что базовые LLM, обученные на общедоступных данных, содержат железнодорожную тематику в объёме, недостаточном для интеллектуальной системы обучения или поддержки принятия решений: актуальной задачей является дообучение моделей на материалах отрасли [10, 11]. Отсюда архитектурное требование: ответы диалогового агента должны опираться на проверенный корпус нормативных документов (подход RAG), а не на «память» модели, — каждая выдача сопровождается ссылкой на пункт источника, и при отсутствии подтверждения в документах система обязана отвечать «такого положения в нормативах нет»

вместо генерации правдоподобного, но неосновного текста. Статус прототипа, в котором находятся существующие разработки, честно отражает зрелость технологии: между «демонстрацией» и «продуктом для отрасли с нормативной ответственностью» лежит путь валидации, аудита и постепенного расширения корпуса документов.

Функции и архитектура.

Архитектурно систему целесообразно рассматривать из пяти контуров. Контур моделирования воспроизводит локомотив, поезд, инфраструктуру и внешние факторы (погода, время суток, поведение пешеходов и техники). Контур наблюдения фиксирует действия обучаемого: положение органов управления, режим торможения, реакции на сигналы, переговоры по радиосвязи. Контур анализа и оценки сопоставляет действия с нормативными алгоритмами и режимными картами, выявляет отклонения, классифицирует ошибки и накапливает персональную статистику. Контур сопровождения на основе данных о конкретном работнике формирует рекомендации, подбирает микрообучение, напоминает о рисках и ведёт диалог. Диалоговый слой на основе языковой модели обеспечивает естественное общение с работником: вопросы-ответы по нормативной базе, разбор ошибок, генерацию сценариев, голосовой интерфейс — со строгой привязкой каждого ответа к источнику.

Таблица 1. Распределение функций между человеком и системой в новой концепции.

Задача	Машинист-инструктор	Виртуальный помощник
Проведение тренировок	Ограничено по времени и локациям	Доступен круглосуточно, в любой точке сети
Моделирование нештатных ситуаций	Заданы сценарием и памятью инструктора	Практически неограниченная генерация ситуаций
Оценка действий	Частично субъективна, периодична	Автоматизированная, воспроизводимая по каждому сеансу
Персонализация	Опирается на опыт и наблюдение	Цифровой профиль и адаптивные траектории
Справка по нормативам	В моменты встреч и учёбы	Диалоговый вопрос-ответ в любое время
Разбор ошибок	После поездки, выборочно	Сразу после каждого сеанса, с диалоговым уточнением
Мотивация и воспитание	Ключевая роль	Воспроизводится частично

Существенно, что корпоративная среда «РЖД» уже создаёт инфраструктуру для такого решения. Система дистанционного обучения холдинга предоставляет персонализированные курсы и собирает данные для управленческих решений [4], проект «МИРОН» формирует индивидуальную траекторию профилактической работы с каждым членом бригады [3], прототипы диалоговых консультантов проверяют применимость языковых моделей к отраслевым документам [8]. Виртуальный помощник логично занимает место «исполнительного механизма» этой экосистемы: МИРОН определяет, чему и когда учить работника, виртуальный помощник — как это довести до навыка и поддерживать между занятиями, а диалоговый слой — как отвечать на вопросы по ходу дела.

Преимущества и ограничения.

К преимуществам концепции относятся: непрерывность сопровождения работника вместо эпизодической учёбы, возможность безопасно отрабатывать редкие и опасные ситуации, объективность и воспроизводимость оценки, накопление персональной статистики для выявления системных пробелов как у отдельного работника, так и по подразделению в целом, мгновенный доступ к нормативной базе в форме живого диалога, снятие территориальных и временных ограничений на тренировки. Показательно, что цифровые сервисы локомотивного комплекса «РЖД» уже дали измеримый эффект — число нарушений локомотивных бригад в поездках сократилось на 23,2%, — что подтверждает потенциал персональных цифровых инструментов в управлении человеческим фактором [3].

Ограничения следует рассматривать честно. Во-первых, виртуальная среда не воспроизводит полную сенсорную и эмоциональную обстановку реальной поездки: разработчики отмечают, что только зрительной симуляции недостаточно и нужны средства чувственной симуляции — перегрузки, вибрации, акустика [1]. Во-вторых, автоматическая подсказка не должна превращаться в «опору на костыль»: если система всегда отвечает на вопрос, работник перестаёт помнить ответ сам. Отсюда методическое требование — подсказки дозируются в зависимости от этапа подготовки и значимости знания: в учебном режиме помощь полная, в контрольном — нулевая. В-третьих, языковая модель способна порождать правдоподобные, но ошибочные ответы, поэтому недопустимо её применение без привязки к верифицированному корпусу документов и без механизма контроля достоверности, ошибка модели в вопросе безопасности движения имеет цену, несопоставимую с удобством диалога [10]. В-четвёртых, автоматическая оценка опирается на формализованные критерии и может не учитывать контекст, который опытный инструктор видит сразу. В-пятых, постоянное сопровождение связано с вопросами информационной безопасности, защитой персональных данных и психологическим комфортом работника: помощник не должен восприниматься

как инструмент слежки, иначе вместо доверия он вызовет сопротивление. В-шестых, ошибка тренажёрной модели не должна закреплять у обучаемого неправильные навыки — требования к валидации моделей в отрасли чрезвычайно высоки.

Отдельного внимания требует режим работы диалогового помощника во время поездки. Справочные запросы в пути не должны отвлекать бригаду от ведения поезда: голосовое обращение допустимо только в безопасные интервалы (стоянка, подготовка к поездке), а в движении помощник работает в фоновом режиме — только предупреждения о критических отклонениях, поступающие по каналу контроля, без свободного диалога. Это принципиальное ограничение отличает личного помощника машиниста от универсальных голосовых ассистентов: цена отвлечённого внимания в кабине измеряется безопасностью движения.

Отсюда следует главный методический принцип: виртуальный помощник — средство усиления, а не замена. Целесообразна модель распределения ролей, при которой система берёт на себя рутинные, массовые и количественно измеримые операции (первичное закрепление, регламентные тренировки, тестирование, напоминания, справочные ответы, аналитика), а человек-инструктор — экспертные и воспитательные функции: сложные разборы, мотивацию, оценку готовности к самостоятельной работе, работу с психологическим состоянием работника.

Условия эффективного внедрения.

Опираясь на проведённый анализ, можно сформулировать условия результативности виртуального машиниста-инструктора как личного помощника:

1. валидация моделей локомотивов, тормозных систем и инфраструктуры на соответствие технической документации и правилам тяговых расчётов — без этого навыки, сформированные в среде помощника, будут расходиться с реальной эксплуатацией [1],

2. построение диалогового слоя на принципе «каждый ответ — со ссылкой на пункт норматива», с верифицированным корпусом отраслевых документов и дообучением модели на них, а не на общедоступных данных [10, 11],

3. интеграция с корпоративными платформами (СДО, «МИРОН», системы планирования бригад), чтобы данные о тренировках, разборах и подсказках попадали в единый цифровой профиль работника [3, 4],

4. прозрачные и валидированные критерии автоматической оценки, согласованные с машинистами-инструкторами, — иначе система рискует превратиться в формальный «автозачёт»,

5. дифференциация режимов помощи (обучение — тренировка — контроль) с осознанным ограничением подсказок на контрольных этапах и запретом свободного диалога во время движения,

6. этический контур: ясные работнику правила сбора и использования данных о нём, разделение функций развития и дисциплинарного контроля,

7. сохранение роли человеческого инструктора как супервизора: периодическая очная проверка готовности, разбор сложных случаев, работа с мотивацией,

8. эргономика и режимы использования: помощник должен дополнять, а не замещать необходимый объём практики на реальной технике.

Заключение.

Виртуальный машинист-инструктор — закономерный этап эволюции цифровых средств подготовки локомотивных бригад: от стационарных тренажёров через VR- и AR-среды к адаптивным интеллектуальным системам, встроенным в корпоративную экосистему. Однако ключевое содержание предложенной концепции не в технике, а в смене модели взаимодействия: система перестаёт быть инструментом, который работник посещает по расписанию, и становится личным помощником, сопровождающим каждого члена бригады перед поездкой, во время работы, после неё и между сменами. Диалоговый слой на основе больших языковых моделей придаёт этому

сопровождению естественную форму: помощник не только ведёт работника по учебной программе, но и отвечает на его вопросы, объясняет нормативную базу живым языком и разбирает каждую ошибку в беседе — при жёстком условии, что за каждым ответом стоит проверенный документ, а не «воображение» модели.

Такой помощник не заменяет машиниста-инструктора, а переводит его профессию в новое качество — методиста и супервизора цифровой системы сопровождения. Работник же получает то, чего не могла дать традиционная модель подготовки: постоянного наставника, который знает его сильные и слабые стороны, доступен в любое время и помогает не только научиться, но и уверенно, безопасно работать каждый день. Именно в этом сочетании — обучение, тренировка и повседневная личная помощь конкретному человеку — состоит вклад виртуального машиниста-инструктора в устойчивость перевозочного процесса и безопасность движения.

СПИСОК ЛИТЕРАТУРЫ:

1. Копытенкова О.И., Алиев О.Т. Анализ современных автоматизированных тренажерно-обучающих комплексов для подготовки локомотивных бригад // Известия Петербургского университета путей сообщения. 2014. № 3. С. 143–151. URL: https://cyberleninka.ru/article/n/analiz-sovremennyh-avtomatizirovannyh-trenazherno-obuchayuschih-kompleksov-dlya-podgotovki-lokomotivnyh-brigad (дата обращения: 19.11.2026)
2. Круглов В.А. Применение системы искусственного интеллекта на железнодорожных тренажерах // Бюллетень результатов научных исследований. 2013. № 3. С. 79–85. URL: https://cyberleninka.ru/article/n/primenenie-sistemy-iskusstvennogo-intellekta-na-zheleznodorozhnyh-trenazherah (дата обращения: 19.11.2026)
3. Цифровая трансформация локомотивного комплекса РЖД: проект «МИРОН», «Цифровое локомотивное депо» // Коммерсантъ. 19.11.2025. URL: https://www.kommersant.ru/doc/8195635 (дата обращения: 19.11.2026)

4. СДО: система персонализированного обучения // РЖД Цифровой. URL: https://rzddigital.ru/career/analytics/sdo-sistema-personalizirovannogo-obucheniya/ (дата обращения: 19.11.2026)
5. Локомотивные бригады начали обучать с помощью дополненной реальности // Гудок. 30.11.2025. URL: https://gudok.ru/content/tekhnologii/1733412/ (дата обращения: 19.11.2026)
6. Тренажерные комплексы для подготовки персонала объектов железнодорожного транспорта // ЗАО «ИНИУС». URL: https://inius.ru/dynamic_modeling_and_development_of_training_complexes/ (дата обращения: 19.11.2026)
7. Разработка методов синтеза интеллектуальных обучающих комплексов для подготовки персонала железнодорожного транспорта: автореф. дис. … канд. техн. наук. URL: https://new-disser.ru/_avtoreferats/01003308995.pdf (дата обращения: 19.11.2026)
8. Как РЖД применяют искусственный интеллект // РЖД Цифровой. URL: https://rzddigital.ru/opinions/kak-rzhd-primenyayut-iskusstvennyy-intellekt-/ (дата обращения: 19.11.2026)
9. Как LLM-модели облегчают жизнь путешественникам // РЖД Цифровой. URL: https://rzddigital.ru/world/kak-llm-modeli-oblegchayut-zhizn-puteshestvennikam-/ (дата обращения: 19.11.2026)
10. Исследование больших языковых моделей на знание специфики железнодорожного транспорта // Молодая наука Сибири. 2024. URL: https://ojs.irgups.ru/index.php/mns/article/view/1505 (дата обращения: 19.11.2026)
11. Использование больших языковых моделей как инструмента поддержки принятия решений на транспортных предприятиях // КиберЛенинка. URL: https://cyberleninka.ru/article/n/ispolzovanie-bolshih-yazykovyh-modeley-kak-instrumenta-podderzhki-prinyatiya-resheniy-na-transportnyh-predpriyatiyah (дата обращения: 19.11.2026)

Kravchenko M.A.
master's degree student of 3rd year
Department of Management and Marketing
Emperor Alexander I St. Petersburg State Transport University
(St. Petersburg, Russia)

VIRTUAL LOCOMOTIVE DRIVER-INSTRUCTOR FOR RAILWAY LOCOMOTIVE CREWS: FROM SIMULATOR TO EMPLOYEE'S PERSONAL ASSISTANT

Abstract: *the article proposes and substantiates the concept of a virtual locomotive driver-instructor: a software system that serves not only as a training tool but also as a personal assistant to every locomotive crew member throughout their career. Advances in simulator systems, corporate digital platforms, and large language models are shown to have provided the technical basis for a shift from periodic simulator-based training to continuous personalized support for employees. The virtual assistant's functions include personalized learning pathways, simulation of abnormal situations, objective assessment of crew members' actions, real-time guidance and advice, conversational support based on language models, and post-trip review of mistakes. The article analyzes the technology's advantages and limitations and identifies conditions for its effective use. It concludes that the virtual locomotive driver-instructor does not replace a human specialist but changes that specialist's role: the instructor shifts from providing ready-made knowledge to serving as a training methodologist and supervisor of the digital system, while employees gain a permanent mentor accessible at any time and anywhere on the railway network.*

Keywords: *virtual locomotive driver-instructor, locomotive crew, personal assistant, simulator-based training, large language model, adaptive learning, employee digital profile, railway safety.*

УДК 33

Пиндзина Т.В.

студентка

Херсонский технический университет

(г. Геническ, Россия)

ОЦЕНКА И ПОВЫШЕНИЕ ЭКОНОМИЧЕСКОЙ ЭФФЕКТИВНОСТИ ХОЗЯЙСТВЕННОЙ ДЕЯТЕЛЬНОСТИ ПРЕДПРИЯТИЯ ООО «ДЕЛОВЫЕ ЛИНИИ»

Аннотация: *в данной статье автором рассматриваются вопросы оценки и повышения экономической эффективности хозяйственной деятельности ООО «Деловые Линии». Особое внимание уделено не только финансовым результатам предприятия, но и качеству использования активов, структуре источников финансирования, ликвидности, рентабельности и деловой активности. На основе данных за 2025–2026 гг. выявлено, что предприятие обладает значительной имущественной базой, высоким объемом выручки и положительным результатом от основной деятельности. Вместе с тем эффективность хозяйственной деятельности ограничивается высокой долговой нагрузкой, значительными процентными расходами, недостатком наиболее ликвидных средств и низкой чистой рентабельностью. Предложены направления повышения эффективности, связанные с оптимизацией заемного капитала, управлением дебиторской задолженностью, снижением операционных расходов, повышением загрузки активов и развитием цифровых логистических инструментов.*

Ключевые слова: *экономическая эффективность, хозяйственная деятельность, логистика, транспортное предприятие, рентабельность, ликвидность, финансовая устойчивость, деловая активность.*

Экономическая эффективность хозяйственной деятельности предприятия отражает не только способность получать прибыль, но и умение рационально использовать имеющиеся ресурсы. Для транспортно-логистической компании данный вопрос имеет особое значение, поскольку результат ее деятельности

формируется под влиянием сразу нескольких факторов: объема перевозок, загрузки складской и транспортной инфраструктуры, скорости обработки заказов, уровня операционных затрат, качества управления дебиторской задолженностью и стоимости привлеченного капитала. Если предприятие увеличивает выручку, но одновременно сталкивается с ростом расходов, снижением ликвидности и высокой долговой нагрузкой, его развитие нельзя считать полностью эффективным.

ООО «Деловые Линии» является крупным предприятием транспортно-логистической сферы, оказывающим услуги перевозки грузов, складской обработки, терминального обслуживания, доставки до получателя и сопутствующего логистического сопровождения. По данным официального сайта компании, «Деловые Линии» предоставляют комплексные решения для перевозки грузов по России, развивают клиентские сервисы и используют цифровые инструменты для оформления и отслеживания отправлений [1]. Такая специфика деятельности определяет высокую потребность предприятия в материально-технической базе, информационных системах, транспортных мощностях и оборотном капитале.

При оценке экономической эффективности хозяйственной деятельности важно учитывать не только конечную прибыль, но и то, каким образом она формируется. В логистике предприятие может иметь значительный объем продаж, однако итоговая прибыль будет снижаться из-за высокой себестоимости, процентов по заемным средствам, простоев транспорта, неравномерной загрузки складов или задержек оплаты со стороны клиентов. Поэтому в данной статье эффективность рассматривается через совокупность показателей, а именно, через структуру имущества, источники финансирования, ликвидность, финансовую устойчивость, прибыльность и оборачиваемость активов.

Динамика основных элементов баланса предприятия за 2025–2026 гг. представлена в таблице 1.

Таблица 1. Динамика основных элементов баланса ООО «Деловые Линии» за 2025–2026 гг.

Показатель	2025 г., тыс. руб.	2026 г., тыс. руб.	Изменение, тыс. руб.	Темп изменения, %
Внеоборотные активы	32 482 277	37 356 849	+4 874 572	+15,0
Оборотные активы	12 299 998	12 879 269	+579 271	+4,7
Дебиторская задолженность	7 011 301	8 513 955	+1 502 654	+21,4
Денежные средства и краткосрочные финансовые вложения	2 789 913	1 661 463	-1 128 450	-40,4
Собственный капитал	4 876 583	5 025 070	+148 487	+3,0
Долгосрочные обязательства	16 578 962	20 873 033	+4 294 071	+25,9
Краткосрочные обязательства	23 326 730	24 338 015	+1 011 285	+4,3
Валюта баланса	44 782 275	50 236 118	+5 453 843	+12,2

Примечание. Составлено автором по данным бухгалтерской отчетности [2].

Из таблицы 1 видно, что валюта баланса предприятия увеличилась на 5 453 843 тыс. руб., или на 12,2%. Это означает расширение имущественной базы предприятия. Однако для оценки эффективности важно определить, за счет каких статей произошел рост. Наиболее заметно увеличились внеоборотные

активы – на 4 874 572 тыс. руб., или на 15%. Это закономерно для транспортно-логистической организации, так как ее деятельность требует значительных вложений в долгосрочные активы, такие как транспорт, складская инфраструктура, терминалы, оборудование, программные продукты и цифровые сервисы.

В то же время рост внеоборотных активов имеет двойственный характер. С одной стороны, он создает базу для развития предприятия, расширения логистической сети и повышения качества обслуживания клиентов. С другой стороны, значительная доля долгосрочных активов снижает финансовую гибкость, поскольку такие активы нельзя быстро превратить в денежные средства при необходимости погашения текущих обязательств.

Структура активов предприятия в 2026 г. представлена на рис. 1.



Рисунок 1. Структура активов ООО «Деловые Линии» в 2026 г., % [2].

На рис. 1 видно, что основная часть имущества предприятия сосредоточена во внеоборотных активах. Такая структура соответствует логистической сфере, но одновременно требует высокой загрузки активов. Если складские площади, транспортные средства или терминальные мощности

используются не полностью, предприятие несет постоянные расходы, но не получает достаточной отдачи от вложенного капитала. Следовательно, повышение экономической эффективности в данном случае должно быть связано не только с ростом выручки, но и с повышением производительности активов.

Особого внимания заслуживает изменение оборотных активов. Дебиторская задолженность увеличилась на 21,4%, тогда как денежные средства и краткосрочные финансовые вложения сократились на 40,4%. Такая динамика указывает на ухудшение качества оборотного капитала: предприятие фактически увеличивает объем средств, находящихся в расчетах с клиентами, но одновременно располагает меньшим запасом наиболее ликвидных ресурсов.

Для более наглядной оценки данного изменения можно рассчитать коэффициент денежного покрытия дебиторской задолженности. Он показывает, какая часть задолженности покупателей и заказчиков условно обеспечена денежными средствами и краткосрочными финансовыми вложениями. Расчет представлен в таблице 2.

Таблица 2. Оценка качества оборотного капитала ООО «Деловые Линии».

Показатель	2025 г.	2026 г.	Изменение
Дебиторская задолженность, тыс. руб.	7 011 301	8 513 955	+21,4%
Денежные средства и краткосрочные финансовые вложения, тыс. руб.	2 789 913	1 661 463	-40,4%
Коэффициент денежного покрытия дебиторской задолженности, %	39,8	19,5	-20,3 п.п.

Примечание. Рассчитано автором по данным [2].

Данные таблицы 2 показывают, что в 2025 г. на 1 рубль дебиторской задолженности приходилось около 39,8 коп. денежных средств и краткосрочных финансовых вложений, а в 2026 г. – только 19,5 коп. Это означает, что денежная обеспеченность задолженности снизилась более чем в два раза. Для

логистического предприятия это является существенным сигналом, поскольку текущие платежи возникают постоянно: необходимо оплачивать топливо, ремонт, аренду, заработную плату, услуги подрядчиков и налоги. Если часть средств задерживается в дебиторской задолженности, предприятие может столкнуться с дефицитом денежных ресурсов даже при наличии прибыли в отчетности.

Чистые активы предприятия в 2026 г. составили 5 025 070 тыс. руб. Их величина превышает уставный капитал, что положительно характеризует имущественное положение организации. Однако темп роста чистых активов составил только 3%, тогда как валюта баланса увеличилась на 12,2%. Это показывает, что расширение деятельности происходило преимущественно за счет обязательств, а не за счет существенного укрепления собственного капитала.

Таблица 3. Динамика чистых активов ООО «Деловые Линии».

Показатель	**2025 г., тыс. руб.**	**2026 г., тыс. руб.**	**Изменение, тыс. руб.**
Чистые активы	4 876 583	5 025 070	+148 487
Уставный капитал	10 000	10 000	0
Превышение чистых активов над уставным капиталом	4 866 583	5 015 070	+148 487

Примечание. Составлено автором по данным [2].

Финансовая устойчивость предприятия определяется прежде всего соотношением собственного и заемного капитала. В 2026 г. коэффициент автономии составил 0,10. Это означает, что только около 10% активов профинансировано собственными средствами. Для предприятия такого масштаба это указывает на значительную зависимость от внешних источников финансирования. Коэффициент финансового левериджа составил около 9,0, то

есть на 1 рубль собственного капитала приходится примерно 9 рублей заемных средств. Показатели финансовой устойчивости и ликвидности представлены в таблице 4.

Таблица 4. Показатели финансовой устойчивости и ликвидности ООО «Деловые Линии» в 2026 г.

Показатель	Значение	Экономическая оценка
Коэффициент автономии	0,10	низкая доля собственного капитала
Коэффициент финансового левериджа	9,0	высокая долговая нагрузка
Обеспеченность собственными оборотными средствами	-2,51	недостаток собственных источников для оборота
Коэффициент покрытия инвестиций	0,52	устойчивые источники покрывают активы не полностью
Коэффициент текущей ликвидности	0,53	оборотных активов недостаточно для покрытия краткосрочных обязательств
Коэффициент быстрой ликвидности	0,42	недостаток быстро реализуемых активов
Коэффициент абсолютной ликвидности	0,07	низкий объем денежных средств

Примечание. Рассчитано автором по данным [2, 3].

Данные таблицы 4 показывают, что предприятие имеет напряженную структуру финансирования. Отрицательное значение обеспеченности собственными оборотными средствами означает, что собственный капитал не покрывает внеоборотные активы, а текущая деятельность в значительной

степени финансируется за счет обязательств. Для транспортно-логистической компании такая модель может быть допустима только при устойчивом денежном потоке и стабильной оплате услуг клиентами. При задержках платежей или росте стоимости заемных средств финансовое положение может быстро ухудшиться.

Коэффициент текущей ликвидности составил 0,53, коэффициент быстрой ликвидности – 0,42, коэффициент абсолютной ликвидности – 0,07. Эти значения указывают на недостаточный объем оборотных и высоколиквидных активов. Особенно важно, что низкая абсолютная ликвидность совпадает с сокращением денежных средств. Следовательно, повышение эффективности должно включать не только рост прибыли, но и управление денежным потоком.

Финансовые результаты предприятия за 2026 г. представлены в таблице 5.

Таблица 5. Финансовые результаты ООО «Деловые Линии» за 2026 г.

Показатель	Значение, тыс. руб.
Выручка	86 232 589
Расходы по обычным видам деятельности	82 706 635
Прибыль от продаж	3 525 954
EBIT	3 987 063
Проценты к уплате	3 737 389
Чистая прибыль	148 487

Примечание. Составлено автором по данным [2].

Из таблицы 5 видно, что основная деятельность предприятия является прибыльной. Выручка составила 86 232 589 тыс. руб., прибыль от продаж – 3 525 954 тыс. руб. Однако чистая прибыль составила только 148 487 тыс. руб. Такой разрыв между прибылью от продаж и чистой прибылью объясняется значительными процентными расходами, которые достигли 3 737 389 тыс. руб.

Для оценки влияния долговой нагрузки на результат хозяйственной деятельности можно рассчитать индекс процентного давления. Он определяется

как отношение процентов к уплате к прибыли от продаж. В 2026 г. данный показатель составил 106%. Это означает, что процентные расходы превысили прибыль от продаж. Следовательно, предприятие фактически зарабатывает операционную прибыль, но большая ее часть направляется на обслуживание заемного капитала. Соотношение прибыли от продаж, процентных расходов и чистой прибыли представлено на рис. 2.



Рисунок 2. Соотношение прибыли от продаж, процентов к уплате и чистой прибыли ООО «Деловые Линии» в 2026 г., тыс. руб. [2].

Рис. 2 наглядно показывает ключевую проблему экономической эффективности предприятия: операционный результат есть, но он почти полностью снижается финансовыми расходами. Поэтому повышение эффективности должно быть связано не только с увеличением объема перевозок и логистических услуг, но и со снижением стоимости заемного капитала. Показатели рентабельности представлены в таблице 6.

Таблица 6. Показатели рентабельности ООО «Деловые Линии» за 2026 г.

Показатель	Значение
Рентабельность продаж	4,1%
Рентабельность продаж по EBIT	4,6%
Рентабельность по чистой прибыли	0,2%
Коэффициент покрытия процентов	1,1
Рентабельность собственного капитала	3,0%
Рентабельность активов	0,3%

Примечание. Рассчитано автором по данным [2, 4].

Рентабельность продаж составила 4,1%. Это означает, что с каждого рубля выручки предприятие получало 4,1 копейки прибыли от продаж. Однако рентабельность по чистой прибыли составила только 0,2%. Такая разница показывает, что основная деятельность способна создавать прибыль, но конечный финансовый результат снижается из-за долговой нагрузки и сопутствующих расходов. Рентабельность активов составила 0,3%, что также указывает на недостаточно высокую отдачу имущественной базы.

Деловая активность предприятия оценивается через показатели оборачиваемости. Они позволяют понять, насколько быстро активы превращаются в выручку и денежный поток. Основные показатели представлены в таблице 7.

Таблица 7. Показатели деловой активности
ООО «Деловые Линии» за 2026 г.

Показатель	Период оборота, дней	Коэффициент оборота
Оборотные активы	53	6,9
Запасы	11	32,9
Дебиторская задолженность	33	11,1
Кредиторская задолженность	50	7,2
Активы	201	1,8
Собственный капитал	21	17,3

Примечание. Рассчитано автором по данным [2, 5].

Данные таблицы 7 показывают, что отдельные элементы оборотного капитала используются достаточно активно. Запасы оборачиваются примерно за 11 дней, дебиторская задолженность – за 33 дня. Однако общий оборот активов составляет около 201 дня, что связано с высокой долей внеоборотных активов. Для предприятия это означает необходимость постоянного контроля загрузки складов, терминалов, транспорта и оборудования. Если часть инфраструктуры используется не полностью, это снижает общую эффективность хозяйственной деятельности.

По результатам анализа можно выделить несколько основных проблем, ограничивающих экономическую эффективность предприятия. Первая проблема – высокая зависимость от заемного капитала. Низкий коэффициент автономии и высокий финансовый леверидж показывают, что предприятие активно использует заемные источники финансирования. Вторая проблема – недостаточная ликвидность. Снижение денежных средств и низкий коэффициент

абсолютной ликвидности указывают на ограниченный запас наиболее мобильных ресурсов. Третья проблема – рост дебиторской задолженности, который отвлекает средства из оборота. Четвертая проблема – низкая чистая рентабельность, связанная с большими процентными расходами. Пятая проблема – необходимость повышения отдачи внеоборотных активов, поскольку именно они занимают основную долю имущества.

Для решения выявленных проблем и повышения экономической эффективности хозяйственной деятельности можно предложить ряд мероприятий, представленных в таблице 8.

Таблица 9. Направления повышения экономической эффективности ООО «Деловые Линии».

Проблемная зона	**Предлагаемое решение**	**Ожидаемый результат**
Высокие проценты к уплате	Рефинансирование дорогих кредитов, пересмотр условий заемного финансирования	Рост чистой прибыли
Низкий запас денежных средств	Формирование минимального денежного резерва	Снижение риска кассовых разрывов
Рост дебиторской задолженности	Лимиты задолженности, скидки за досрочную оплату, автоматический контроль сроков платежей	Ускорение поступления денежных средств
Высокие операционные расходы	Контроль затрат на топливо, ремонт, аренду, маршрутизацию	Снижение себестоимости услуг
Большая доля внеоборотных активов	Повышение загрузки складов, транспорта и терминалов	Рост фондоотдачи
Недостаток собственных оборотных средств	Направление части прибыли на капитализацию	Укрепление финансовой устойчивости
Риски неравномерной загрузки	Развитие цифрового планирования маршрутов и заказов	Повышение производительности логистической системы

Наиболее значимым направлением является снижение процентной нагрузки. Поскольку проценты к уплате превысили прибыль от продаж, даже небольшое уменьшение стоимости заемного капитала может существенно повлиять на чистую прибыль. Для этого предприятию целесообразно рассмотреть рефинансирование дорогих кредитов, увеличение доли долгосрочного финансирования и пересмотр графиков платежей.

Вторым направлением является управление дебиторской задолженностью. Рост задолженности клиентов при сокращении денежных средств снижает платежную гибкость предприятия. Для решения этой задачи можно использовать лимиты задолженности, систему скидок за досрочную оплату, автоматические уведомления о приближении срока платежа, а также индивидуальные условия сотрудничества для клиентов с разной платежной дисциплиной. Главная цель состоит не только в сокращении задолженности, но и в повышении предсказуемости денежных поступлений.

Третьим направлением является снижение операционных расходов. Для транспортно-логистической компании важными статьями затрат являются топливо, ремонт, техническое обслуживание, аренда, содержание персонала и инфраструктуры. Повышение эффективности возможно за счет применения топливных карт, цифрового контроля маршрутов, сокращения холостого пробега, оптимизации загрузки транспорта и складских площадей. При большом масштабе деятельности даже небольшая экономия по отдельным статьям может дать значительный финансовый эффект.

Четвертое направление связано с повышением отдачи внеоборотных активов. Поскольку значительная часть имущества предприятия представлена долгосрочными активами, необходимо регулярно анализировать их фактическую загрузку. Недостаточно используемые площади, оборудование или транспортные средства должны либо активнее вовлекаться в деятельность, либо передаваться в аренду, либо выводиться из состава активов. Это позволит повысить фондоотдачу и снизить затраты на содержание неэффективных ресурсов.

Пятое направление – укрепление собственного капитала. Низкая доля собственного капитала в структуре источников финансирования повышает зависимость предприятия от кредиторов. Направление части прибыли на капитализацию позволит постепенно повысить финансовую устойчивость и снизить риски, связанные с заемным финансированием.

Таким образом, оценка хозяйственной деятельности ООО «Деловые Линии» показывает, что предприятие обладает значительным производственно-логистическим потенциалом, высокой выручкой и положительным результатом от основной деятельности. Однако итоговая экономическая эффективность ограничивается высокой долговой нагрузкой, низкой ликвидностью и недостаточной чистой рентабельностью. Главная особенность ситуации состоит в том, что предприятие зарабатывает прибыль от продаж, но значительная ее часть направляется на обслуживание заемного капитала. Поэтому повышение эффективности должно быть связано не только с ростом выручки, но и с улучшением структуры финансирования, ускорением оборота дебиторской задолженности, снижением операционных расходов и повышением отдачи активов. Реализация предложенных мероприятий позволит предприятию укрепить финансовую устойчивость, повысить чистую прибыль и обеспечить более сбалансированное развитие.

СПИСОК ЛИТЕРАТУРЫ:

1. Официальный сайт компании «Деловые Линии». URL: https://www.dellin.ru/
2. ООО «Деловые Линии»: бухгалтерская отчетность и финансовый анализ // URL: https://www.audit-it.ru/buh_otchet/7826156685_ooo-delovye-linii/
3. Шеремет А.Д. Анализ и диагностика финансово-хозяйственной деятельности предприятия. М.: ИНФРА-М, 2027
4. Ковалев В.В. Финансовый анализ: методы и процедуры. М.: Финансы и статистика, 2006
5. Савицкая Г.В. Анализ хозяйственной деятельности. Минск: РИПО, 2019

Pindzina T.V.
student
Kherson Technical University
(Genichesk, Russia)

ASSESSMENT AND IMPROVEMENT OF ECONOMIC EFFICIENCY OF BUSINESS OPERATIONS AT «DELOVYE LINII» LLC

Abstract: *this article examines ways to assess and improve the economic efficiency of business operations at «Delovye Linii» LLC. Particular attention is paid not only to the company's financial results but also to the efficiency of asset use, the structure of financing sources, liquidity, profitability, and business activity. Data for 2025–2026 show that the company has a substantial asset base, high revenue, and a positive operating result. However, its economic efficiency is constrained by a heavy debt burden, substantial interest expenses, insufficient cash and other highly liquid assets, and a low net profit margin. Proposed measures include optimizing debt financing, managing accounts receivable, reducing operating expenses, increasing asset utilization, and developing digital logistics tools.*

Keywords: *economic efficiency, business operations, logistics, transport company, profitability, liquidity, financial stability, business activity.*

УДК 338.24

Попова М.В.

магистрант

Вятский государственный университет

(г. Киров, Россия)

РОСТ РАСХОДОВ НА ПЕРСОНАЛ КАК ФАКТОР РИСКА ФИНАНСОВОЙ БЕЗОПАСНОСТИ КОНТАКТНЫХ ЦЕНТРОВ

Аннотация: *в статье рассматривается рост расходов на оплату труда как фактор риска финансовой безопасности контактных центров, для которых персонал является главной статьей затрат. На данных отчетности контактного центра в составе группы компаний сферы общественного питания за 2023–2025 гг. показано, что выплаты персоналу растут быстрее выручки, а их доля от выручки увеличилась с 17,5 до 22,3%. Выполнен сценарный расчет влияния сохранения этой тенденции на рентабельность продаж. Предложены меры по сдерживанию расходов на персонал, включая автоматизацию обработки обращений с использованием искусственного интеллекта, а также индикатор для мониторинга данного риска.*

Ключевые слова: *финансовая безопасность, контактный центр, расходы на персонал, рентабельность продаж, сценарный анализ, автоматизация, искусственный интеллект.*

Расходы на оплату труда являются одной из наиболее значимых статей расходов для организаций сферы услуг, а для трудоемких видов деятельности – основной. К таким видам деятельности относятся контактные центры, где обработку обращений клиентов выполняют операторы, а основные средства и материальные затраты играют второстепенную роль. Изменение стоимости труда непосредственно отражается на себестоимости услуг, рентабельности и финансовой устойчивости таких организаций.

В последние годы рынок труда в России характеризуется низким уровнем безработицы и опережающим ростом заработной платы [7], что повышает

конкуренцию работодателей за персонал и вынуждает их увеличивать оплату труда быстрее, чем растут доходы. Для контактных центров ситуацию дополнительно осложняет характерная для них высокая текучесть кадров. Развитие технологий автоматизации и искусственного интеллекта создает возможность снизить численность операторов, и, соответственно, расходы на оплату труда, благодаря переводу части типовых обращений на чат-ботов и голосовых помощников.

В исследованиях финансовой безопасности предприятия расходы на персонал обычно рассматриваются в составе общей структуры затрат и показателей рентабельности [2, 6, 8], а угрозы финансовой безопасности оцениваются преимущественно через показатели ликвидности, финансовой устойчивости и вероятности банкротства [1, 3, 5, 9]. Для трудоемких сервисных организаций именно динамика расходов на персонал может стать первым признаком ухудшения финансового положения, который проявляется раньше изменения традиционных коэффициентов.

Цель статьи – оценить влияние роста расходов на персонал на финансовую безопасность контактного центра и предложить меры по его сдерживанию. Для достижения цели проанализирована динамика выплат персоналу и их соотношение с выручкой за 2023–2025 гг., выполнен сценарный расчет влияния сохранения выявленной тенденции на рентабельность продаж, предложены меры по сдерживанию расходов и индикатор для мониторинга данного риска.

Исследование выполнено на данных бухгалтерской (финансовой) отчетности контактного центра, входящего в группу компаний сферы общественного питания, за 2023–2025 гг. [4]. Расходы на персонал оценивались по выплатам в связи с оплатой труда работников, отраженным в отчете о движении денежных средств, численность – по сведениям о среднесписочной численности работников. Динамика показателей представлена в таблице 1.

Таблица 1. Динамика выручки и расходов на персонал контактного центра.

Показатель	**2023 г.**	**2024 г.**	**2025 г.**	**Изменение 2025 г. к 2024 г.**
Выручка, тыс. руб.	561 338	690 169	828 805	+20,09%
Выплаты в связи с оплатой труда, тыс. руб.	108 622	121 051	184 868	+52,72%
Доля выплат персоналу в выручке, %	19,35	17,54	22,31	+4,77 п. п.
Среднесписочная численность, чел.	105	102	115	+12,75%
Средняя выплата на одного работника в месяц, тыс. руб.	86,21	98,90	133,96	+35,45%
Прибыль от продаж, тыс. руб.	90 843	113 877	160 713	+41,13%
Рентабельность продаж, %	16,18	16,50	19,39	+2,89 п. п.

Примечание. Составлено автором по данным [4].

В 2023–2024 гг. выплаты персоналу росли медленнее выручки, и их доля в выручке снизилась с 19,35 до 17,54%. В 2025 г. соотношение изменилось: выплаты выросли на 52,72% при росте выручки на 20,09%, а их доля в выручке увеличилась до 22,31%. Поскольку численность работников за год выросла

только на 12,75%, основным фактором роста выплат стало повышение средней оплаты труда – на 35,45%, до 133,96 тыс. руб. в месяц.

Рентабельность продаж в 2025 г. при этом не снизилась, а выросла с 16,50 до 19,39%. Это объясняется тем, что платежи поставщикам и подрядчикам выросли лишь на 4,81%, а затраты без учета выплат персоналу в целом – на 6,15%. Следует учитывать, что значительная часть операторов контактного центра привлекается не по трудовым договорам, и оплата их услуг отражается в составе платежей подрядчикам, поэтому выплаты по трудовым договорам характеризуют прежде всего расходы на штатный персонал. Таким образом, опережающий рост выплат персоналу пока компенсируется экономией по другим статьям затрат, однако такая компенсация не может продолжаться постоянно.

Для оценки последствий выявленной тенденции выполнен сценарный расчет на 2026–2028 гг. В расчете приняты допущения: выручка ежегодно растет на 20,09% (темп 2025 г.), затраты без учета выплат персоналу сохраняют свою долю в выручке на уровне 2025 г. (58,30%). При этих условиях рентабельность продаж (Rп) определяется долей выплат персоналу в выручке (Дп):

$$Rп = 41{,}70\% – Дп. \quad (1).$$

Рассмотрены три сценария роста выплат персоналу: инерционный, при котором сохраняется темп 2025 г. (52,72% в год), умеренный, соответствующий среднегодовому темпу за 2023–2025 гг. (30,46%), сбалансированный, при котором выплаты растут теми же темпами, что и выручка (20,09%). Результаты расчета приведены в таблице 2.

Таблица 2. Рентабельность продаж контактного центра по сценариям роста выплат персоналу, %.

Сценарий	**Темп роста выплат, % в год**	**2026 г.**	**2027 г.**	**2028 г.**
Инерционный	52,72	13,33	5,62	–4,18
Умеренный	30,46	17,47	15,37	13,10
Сбалансированный	20,09	19,39	19,39	19,39

Примечание. Рассчитано автором.

При инерционном сценарии доля выплат персоналу в выручке увеличится до 28,37% в 2026 г. и 36,07% в 2027 г., рентабельность продаж снизится до 13,33% и 5,62% соответственно, а в 2028 г. деятельность станет убыточной. При умеренном сценарии рентабельность снижается постепенно и к 2028 г. составит 13,10%. Только сбалансированный сценарий сохраняет рентабельность на уровне 2025 г. Расчет критических значений показывает, что в 2026 г. рентабельность продаж опустится ниже 5% при росте выплат персоналу на 97,57%, а прибыль от продаж станет нулевой при росте на 124,49%. Следовательно, рост расходов на персонал не создает одномоментной угрозы финансовой безопасности, но его устойчивое опережение роста выручки приведет к потере рентабельности в горизонте двух-трех лет.

Формула (1) позволяет использовать долю выплат персоналу в выручке как индикатор финансовой безопасности контактного центра. Если принять для рентабельности продаж пороговые значения, применяемые при индикаторной оценке уровня экономической безопасности (выше 20% – высокий уровень, 5–20% – средний, ниже 5% – низкий), то пороговые значения индикатора составят 21,70% и 36,70% (таблица 3).

Таблица 3. Пороговые значения доли выплат персоналу в выручке контактного центра.

Уровень	**Доля выплат персоналу в выручке, %**	**Рентабельность продаж, %**	**Рекомендуемые действия**
Высокий (А)	не более 21,70	не менее 20	Плановый мониторинг
Средний (В)	21,70–36,70	5–20	Ограничение роста выплат темпом роста выручки, автоматизация, индексация стоимости услуг
Низкий (С)	более 36,70	менее 5	Пересмотр численности, ставок оплаты труда и тарифов, антикризисные меры

Примечание. Разработано автором.

В 2024 г. доля выплат персоналу (17,54%) соответствовала высокому уровню, а в 2025 г. (22,31%) впервые превысила пороговое значение и перешла на средний уровень. Пороговые значения рассчитаны для структуры затрат исследуемой организации, поэтому их необходимо пересматривать ежегодно по мере изменения доли прочих затрат в выручке.

Для удержания индикатора в зоне высокого уровня предлагаются различные меры. Первая мера: автоматизация обработки типовых обращений с использованием чат-ботов, голосовых помощников и подсказок операторам на основе искусственного интеллекта. Снижение выплат персоналу на 5% по сравнению с 2025 г. уменьшит расходы на 9 243 тыс. руб., повысит

рентабельность продаж на 1,12 п. п. и вернет долю выплат в выручке на высокий уровень (21,19%).

Вторая мера: планирование численности операторов по прогнозу нагрузки с учетом сезонности и времени суток, применение гибких графиков работы и рациональное распределение нагрузки между штатными операторами и привлекаемыми исполнителями. Это позволяет сдерживать рост расходов без снижения качества обслуживания.

Третья мера: индексация стоимости услуг для заказчиков с учетом роста фонда оплаты труда. Для контактного центра, обслуживающего компании своей группы, включение такого условия в договоры позволяет сохранять соотношение выплат персоналу и выручки при росте заработной платы на рынке труда.

Четвертая мера: ежеквартальный мониторинг индикатора и соотношения темпов роста выплат персоналу и выручки. Превышение темпа роста выплат над темпом роста выручки в течение двух кварталов подряд или переход индикатора на средний уровень должны служить сигналом для пересмотра планов по численности, ставкам оплаты труда и стоимости услуг.

Проведенное исследование показало, что для контактного центра снижение расходов на персонал являются ключевым фактором финансовой безопасности. В 2025 г. выплаты персоналу исследуемой организации выросли на 52,72% при росте выручки на 20,09%, главным образом за счет повышения средней оплаты труда, и их доля в выручке увеличилась с 17,54 до 22,31%. Рентабельность продаж пока сохраняется благодаря медленному росту прочих затрат, однако сценарный расчет показал, что при сохранении темпа 2025 г. рентабельность снизится до 5,62% в 2027 г., а в 2028 г. деятельность станет убыточной.

Предложенное соотношение между рентабельностью продаж и долей выплат персоналу в выручке позволяет использовать эту долю как индикатор финансовой безопасности с пороговыми значениями 21,70% и 36,70%. Для удержания индикатора на высоком уровне рекомендованы автоматизация

обработки типовых обращений с использованием искусственного интеллекта, планирование численности по прогнозу нагрузки, индексация стоимости услуг и ежеквартальный мониторинг. Предложенный подход может применяться и другими трудоемкими сервисными организациями при условии расчета пороговых значений для их структуры затрат.

СПИСОК ЛИТЕРАТУРЫ:

1. Аксенова Н.И., Усачева О.В. Угрозы экономической безопасности компании: понятие и классификации // Экономическая безопасность. 2024. Т. 7. № 4. (дата обращения: 01.11.2026) https://doi.org/10.18334/ecsec.7.4.120792
2. Бланк И.А. Управление финансовой безопасностью предприятия. 2-е изд., стер. К.: Эльга, Ника-Центр, 2009. 776 с.
3. Глущенко А.В., Кучерова Е.П., Лотикова Я.А. Понятие, сущность и содержание экономической безопасности предприятия // Бухгалтерский учет в бюджетных и некоммерческих организациях. 2024. № 8
4. Государственный информационный ресурс бухгалтерской (финансовой) отчетности [Электронный ресурс]. URL: https://bo.nalog.gov.ru/ (дата обращения: 01.11.2026)
5. Донцова Л.В., Никифорова Н.А. Анализ финансовой отчетности: учебник. 7-е изд., перераб. М.: Дело и Сервис, 2009. 376 с.
6. Каранина Е.В. Финансовая безопасность: учебное пособие. 2-е изд., перераб. и доп. М.: Научная библиотека, 2023. 197 с.
7. Рынок труда, занятость и заработная плата [Электронный ресурс] // Федеральная служба государственной статистики. URL: https://rosstat.gov.ru/labor_market_employment_salaries (дата обращения: 01.11.2026)
8. Савченко Н.Л., Ядренникова Е.В. Оценка финансовой безопасности предприятия на основе интеллектуального коэффициента добавленной стоимости // Вестник ЮУрГУ. Серия: Экономика и менеджмент. 2025. Т. 19. № 4. С. 130–142
9. Федорова Е.А., Гиленко Е.В., Довженко С.Е. Модели прогнозирования банкротства: особенности российских предприятий // Проблемы прогнозирования. 2013. № 2. С. 85–92

Popova M.V.
master's degree student
Vyatka State University
(Kirov, Russia)

RISING PERSONNEL COSTS AS A RISK FACTOR FOR CONTACT CENTER FINANCIAL SECURITY

Abstract: *this article examines rising personnel costs as a risk to the financial security of contact centers, where personnel constitute the largest expense item. Financial data for 2023–2025 from a contact center within a group of food service companies show that payments to personnel grew faster than revenue, with their share of revenue increasing from 17.5% to 22.3%. A scenario-based calculation estimates how continuation of this trend would affect return on sales. Measures to contain personnel costs are proposed, including AI-based automation of inquiry processing, along with an indicator for monitoring this risk.*

Keywords: *financial security, contact center, personnel costs, return on sales, scenario analysis, automation, artificial intelligence.*

УДК 33

Тверская Д.М.

студент 4 курса

кафедра корпоративной экономики

Поволжский институт управления им. П.А. Столыпина — филиал

Российская академия народного хозяйства и государственной службы

при Президенте РФ

(г. Саратов, Россия)

Гусев В.В.

кандидат экономических наук, доцент

кафедра корпоративной экономики

Поволжский институт управления им. П.А. Столыпина — филиал

Российская академия народного хозяйства и государственной службы

при Президенте РФ

(г. Саратов, Россия)

АЛГОРИТМИЧЕСКОЕ ЦЕНООБРАЗОВАНИЕ НА ЦИФРОВЫХ ПЛАТФОРМАХ, ВЛИЯНИЕ НА КОНКУРЕНЦИЮ И ПОТРЕБИТЕЛЬСКИЙ РЫНОК РОССИИ

Аннотация: *по материалам ОЭСР, ФАС России, CMA (Великобритания) и FTC (США) сопоставлены три модели автоматического изменения цены на цифровых платформах: динамическая, персонализированная и привязанная к ценам конкурентов. Каждой модели соответствует свой набор рисков, от сговора через общее программное обеспечение до непрозрачного расчета итоговой суммы заказа. Из практики взяты дело CMA о продавцах плакатов на Amazon Marketplace и предупреждения ФАС России маркетплейсам Ozon и Wildberries (май 2025 г.). Если рыночные причины изменения цены не отделены от внутренних правил площадки, защита потребителя и оценка конкуренции держатся на догадках, и для такого разделения предложены критерии проверки прозрачности цены и самостоятельности продавца.*

Ключевые слова: *алгоритмическое ценообразование, цифровая платформа, конкуренция, персонализация цен, динамическая цена, ценовой сговор, прозрачность стоимости, защита прав потребителей.*

На маркетплейсе цену, которую видит покупатель, складывают продавец и платформа. Продавец назначает базовую стоимость, а дальше на нее влияют персональные предложения, комиссии, условия акций и настройки программного обеспечения площадки. Покупатель по витрине едва ли определит [8], какая часть итоговой суммы вызвана спросом и рыночной конъюнктурой, а какая внутренними правилами площадки.

Когда алгоритм цены помогает рынку, а когда сужает выбор покупателя и искажает конкуренцию, четыре регулятора отвечают по-разному. Сопоставлены доклады Организации экономического сотрудничества и развития (ОЭСР) [1], Федеральной антимонопольной службы (ФАС России) [2], Управления по конкуренции и рынкам Великобритании (Competition and Markets Authority, CMA) [3, 4] и Федеральной торговой комиссии США (Federal Trade Commission, FTC) [5]. ОЭСР и CMA пишут прежде всего о сговоре, ФАС о правилах акций на площадках, FTC о данных для персональных цен. К докладам добавлены дела из правоприменительной практики.

Для каждого источника фиксировались свобода продавца при назначении цены, состав данных, на которых работает алгоритм, и условия, которые покупатель видит до оплаты. Польза ценовых алгоритмов и связанные с ними системные риски оцениваются вместе. Метод качественный. Количественно влияние алгоритмов на рыночные показатели не измерялось, и о масштабе эффектов здесь можно судить лишь отчасти.

Алгоритмическим ценообразованием обычно называют автоматическую установку или изменение цены товара специальной программой. Искусственный интеллект для этого не обязателен. Чтобы снижать цену при росте остатков на складе или подстраиваться под предложения конкурентов, хватает простого правила «если – то». Модели машинного обучения [6, с. 47] находят и нелинейные зависимости, хотя результат у них зависит от настроек и от качества исходных данных.

В динамической модели цена идет вслед за рынком, и вечером доставка дорожает, когда заказов больше, а свободных курьеров меньше. Цена в этот момент общая. Персонализированная модель устроена иначе, поскольку в одну и ту же минуту разные покупатели получают разную стоимость, и причину разницы приходится выяснять отдельно. Третий механизм, подстройка под цены конкурентов, ускоряет реакцию продавца, однако если все участники ориентируются на одного ценового лидера, его повышение может повторяться у остальных без экономических оснований, и цены растут синхронно [7, с. 15].

На маркетплейсе продавец задает базовую цену, платформа устанавливает правила продвижения, а итоговую скидку рассчитывает алгоритм, и, по-видимому, чаще всего спорят о том, кто оплачивает эту скидку и вправе ли продавец от нее отказаться. При одинаковой цене на витрине два продавца могут получать разную выручку, если у них различаются комиссии и правила компенсации [8, с. 90]. Карточка товара этого не показывает.

Ценовая программа снижает транзакционные издержки продавца, поскольку ручной мониторинг цен конкурентов больше не нужен, а свои предложения можно менять быстрее. Для малого и среднего бизнеса, которому ручной анализ рынка обходится особенно дорого, эта экономия заметнее всего. По оценке ОЭСР [1], алгоритмы облегчают новым продавцам выход на платформы.

Покупателю это выгодно не всегда. При сильной конкуренции продавец следит за соперниками и снижает цену вслед за ними. Если конкуренция слабая, издержки, которые удалось сэкономить, вероятно, останутся в прибыли компании.

Значительные антимонопольные риски сопряжены с феноменом алгоритмической координации и потенциалом картелизации рынка. В правоприменительной практике Управления по конкуренции и рынкам Великобритании (CMA) рассматривался кейс, связанный с реализацией плакатов и рамок на платформе Amazon Marketplace, где две компании достигли антиконкурентного соглашения о поддержании цен и использовали

специализированное ПО для контроля его исполнения [3]. Принципиально важно, что этот сговор был заключен до внедрения алгоритма, в связи с чем прецедент не доказывает способность программного обеспечения к автономному формированию картеля.

Отдельную зону риска представляет использование участниками рынка единого вендора ценовых решений. В случаях, когда провайдер агрегирует непубличные данные конкурентов и генерирует синхронизированные рекомендации, автономия ценообразования отдельных продавцов может существенно ограничиваться. При этом сам факт применения идентичного программного продукта еще не дает достаточных оснований для квалификации сговора. В аналитическом материале СМА за 2026 год проводится четкое разграничение между исполнением явного соглашения, координацией через третье лицо и вероятностным согласованием поведения автономных систем [4]. Соответственно, компетентная проверка должна базироваться на анализе состава используемых данных, регламента их передачи и фактических действий экономических агентов.

Специфика контроля платформенных условий реализации хорошо видна на российской практике. В мае 2025 года ФАС России вынесла предупреждения маркетплейсам Ozon и Wildberries из-за непрозрачного вовлечения продавцов в автоматические промоакции [2]. Регулятор отметил, что механизм добровольного участия будет доработан, и оставил ситуацию на контроле. Этот случай показывает, как площадка ограничивает автономию продавца, хотя к классическому алгоритмическому сговору он не относится. Чтобы объективно оценивать конкуренцию, нужно четко разделять горизонтальные ценовые отношения между продавцами и вертикальное вмешательство платформы в их коммерческие процессы [7, с. 18].

Персональная скидка позволяет купить товар тем, кто при единой цене от покупки отказался бы. Спрос от этого растет. Тот же механизм продавец может обратить против покупателя, если по данным о платежеспособности клиента назначает цену ближе к максимальной, которую тот готов заплатить, и забирает

себе потребительский излишек [8, с. 92]. Сколько купонов выдано, о последствиях персонализации говорит мало. ОЭСР [1] признает за ней обе стороны и связывает их прежде всего с доверием покупателей к площадке.

В январе 2025 г. Федеральная торговая комиссия США (FTC) [5] опубликовала предварительные результаты изучения компаний, которые продают инструменты индивидуального ценообразования. Среди данных, которые собирают такие сервисы, названы геолокация, история поисковых запросов и сведения о прошлых покупках. Отчет описывает техническую возможность. Переносить выводы FTC 2025 г. на российскую электронную коммерцию нельзя.

Ранжирование предложений приходится проверять наравне с ценой, поскольку при равных ценах покупатели видят разные наборы предложений и в результате платят за заказ разные суммы. В тестах CMA 2018 г. индивидуальных цен не нашли, если не считать заранее объявленных скидок участникам программ лояльности, однако поисковая выдача у разных пользователей различалась [3].

Ценовую дискриминацию доказывают сравнением одного и того же товара у одного продавца при прочих равных (ceteris paribus), то есть в одно время, по одному адресу доставки, с одним способом оплаты и одним статусом в программе лояльности. Если изменится хотя бы одно из этих условий, разница в цене объясняется уже им. Одиночный скриншот экрана такой проверки не выдерживает. Нужны повторные наблюдения с фиксацией полной стоимости покупки (Total Cost of Ownership), поскольку стартовую скидку могут свести на нет скрытые издержки и доплаты на этапе оформления заказа [6, с. 55]. Отдельные примеры из отчетов FTC и CMA для квалификации конкретного нарушения доказательством тоже не служат.

Проверка алгоритмического ценообразования начинается с вопроса о том, что именно изменило цену, и в таблице 1 для четырех механизмов указаны возможная выгода, основной риск и предмет проверки. Сам по себе риск нарушения антимонопольного законодательства не доказывает.

Таблица 1. Оценка основных механизмов изменения цены.

Механизм	**Возможная выгода**	**Основной риск**	**Предмет проверки**
Динамическая цена	Согласование спроса и предложения	Непредсказуемый итог покупки	Условия и момент изменения
Персонализированная цена	Адресная доступность	Изъятие выгоды покупателя	Данные и основание различия
Изменение цен с учётом конкурентов	Быстрое снижение цены	Ослабление самостоятельности	Источники данных и настройки
Автоматические акции площадки	Снижение затрат на продвижение	Навязанная скидка	Согласие и источник оплаты

Покупатель защищен тогда, когда понимает, из чего сложилась предложенная цена, использованы ли его персональные данные и как получить скидку. Заранее продавец раскрывает полную стоимость и сроки акции. Исходный код алгоритма раскрывать не требуется, достаточно сведений, по которым потребитель сравнит условия и сделает выбор [7, с. 13].

СМА требует прозрачности и от самих алгоритмов, и от процедур выявления их рисков. В ходе такой проверки оценивается влияние программы на конкуренцию, а код оказывается лишь одним из объектов.

Участие продавца в акциях должно быть добровольным, а источник финансирования скидки ясным. История изменения цен сохраняется.

Разработчик алгоритма обязан разделять данные разных клиентов и документировать, какие сведения легли в основу предложенной цены, и по таким записям в споре устанавливают ответственность и выясняют, принимал ли продавец решение сам. Хотя у продавца остается формальное право отклонить цену программы, его недостаточно, если экономические условия фактически вынуждают с ней соглашаться.

Последствия оценивают по итоговой цене сопоставимой покупки, по наличию у покупателя альтернатив и по тому, может ли продавец менять условия независимо от конкурентов, а не по самому факту использования алгоритма. Для проверки поводом служит синхронный рост цен. Вывод о сговоре возможен, по-видимому, лишь после анализа затрат и спроса, а также того, обменивались ли продавцы данными, и контроль тогда направлен на механизм, через который причиняется вред.

Влияние алгоритмического ценообразования определяется устройством рыночных отношений, в которые встроена программа. Снижение затрат на пересмотр цен приносит пользу покупателю при наличии альтернатив и самостоятельных продавцов. Непрозрачное использование данных, зависимость от общего посредника и навязанные условия площадки способны ограничивать эти преимущества.

Предложенная схема разделяет изменение цены вслед за рынком, персонализацию, реакцию на конкурентов и управление акциями. Такое разграничение помогает выбрать предмет проверки и избежать подмены доказательств предположением о вреде алгоритмов. Сохранение конкуренции требует проверяемых оснований цены, самостоятельности коммерческих решений и доступного сравнения полной стоимости покупки.

СПИСОК ЛИТЕРАТУРЫ:

1. Всемирный доклад ОЭСР. Алгоритмы и конкуренция: политика в цифровую эпоху // Официальный сайт ОЭСР. 2017. URL: https://www.oecd.org/competition/algorithms-and-collusion.htm (дата обращения: 10.10.2026)
2. Предупреждения ФАС России в отношении маркетплейсов Ozon и Wildberries из-за непрозрачного участия в акциях // Федеральная антимонопольная служба: офиц. сайт. Май 2025. URL: https://fas.gov.ru/ (дата обращения: 15.10.2026)
3. Pricing algorithms: economic working paper on the use of algorithms to facilitate collusion and personalised pricing // Competition and Markets Authority (CMA). 2018. URL: https://www.gov.uk/government/publications (дата обращения: 12.10.2026)
4. AI and algorithmic pricing: coordination risks and enforcement approaches // Competition and Markets Authority (CMA). 2026. Аналитический материал
5. FTC Preliminary Findings on Companies Providing Personalized Pricing Tools // Federal Trade Commission (FTC). Январь 2025. URL: https://www.ftc.gov/ (дата обращения: 20.10.2026)
6. Гаврилов Д.А. Правовое регулирование ценовых алгоритмов в условиях цифровизации // Журнал российского права. 2024. № 5. С. 45–58
7. Егорова М.А. Антимонопольный контроль на цифровых рынках: вызовы алгоритмического ценообразования // Конкурентное право. 2025. № 2. С. 12–19
8. Коваленко А.И. Персонализация цен и защита прав потребителей в эпоху больших данных // Закон. 2023. № 11. С. 88–95

Tverskaya D.M.
student of 4th year
Department of Corporate Economics
Volga Region Institute of Management named after P.A. Stolypin — branch
Russian Academy of National Economy and Public Administration
(Saratov, Russia)

Gusev V.V.
PhD in Economics, Associate Professor
Department of Corporate Economics
Volga Region Institute of Management named after P.A. Stolypin — branch
Russian Academy of National Economy and Public Administration
(Saratov, Russia)

ALGORITHMIC PRICING ON DIGITAL PLATFORMS: IMPACT ON COMPETITION AND RUSSIA'S CONSUMER MARKET

Abstract: *drawing on materials from OECD, Russia's Federal Antimonopoly Service (FAS), UK Competition and Markets Authority (CMA), and US Federal Trade Commission (FTC), this article compares three models of automated price adjustment on digital platforms: dynamic pricing, personalized pricing, and pricing linked to competitors' prices. Each model carries distinct risks, ranging from collusion via shared software to opaque calculation of the final order total. The cases examined include CMA's case involving poster sellers on Amazon Marketplace and warnings issued by FAS to Ozon and Wildberries in May 2025. Unless market-driven reasons for price changes are distinguished from platforms' internal rules, consumer protection and competition assessment remain matters of conjecture. The article proposes criteria for assessing price transparency and seller independence to make that distinction.*

Keywords: *algorithmic pricing, digital platform, competition, personalized pricing, dynamic price, price collusion, cost transparency, consumer rights protection.*

УДК 338.5

Терентьев И.А.

аспирант

кафедра экспертизы и управления недвижимостью

Казанский государственный архитектурно-строительный университет

(г. Казань, Россия)

МЕТОДИЧЕСКИЙ ПОДХОД К ОЦЕНКЕ ЗАТРАТ ЖИЗНЕННОГО ЦИКЛА ЗДАНИЯ НА ОСНОВЕ ИНФОРМАЦИОННОЙ МОДЕЛИ

Аннотация: *в статье рассмотрен методический подход к оценке затрат жизненного цикла здания на основе информационной модели. Показано, что классическая сметная оценка учитывает лишь инвестиционную стадию, тогда как основная часть совокупных затрат объекта проявляется в период эксплуатации. Предложена методика, связывающая данные информационной модели (ведомости объёмов, характеристики конструктивных и инженерных систем, сроки службы элементов) с дисконтированной оценкой затрат жизненного цикла. Методика включает шесть этапов: разбор модели на элементы, назначение стоимостных показателей, прогноз затрат по элементам, дисконтирование, расчёт показателей сравнения и анализ чувствительности. Приведён числовой пример выбора ограждающих конструкций: вариант с более высокими инвестициями (на 30 млн руб.) обеспечивает снижение приведённых затрат жизненного цикла на 37,5 млн руб., коэффициент «выгоды — затраты» составляет 2,25, дисконтированный срок окупаемости — 7 лет. Сделан вывод о том, что информационная модель является необходимой информационной базой для экономической оценки решений на стадии проектирования.*

Ключевые слова: *информационная модель, затраты жизненного цикла, технико-экономическое сравнение, дисконтирование, коэффициент выгоды — затраты, анализ чувствительности.*

Введение.

Цифровая трансформация строительной отрасли России перешла из стадии экспериментов в стадию нормативного регулирования. Градостроительным кодексом Российской Федерации предусмотрено применение информационных моделей при проектировании и экспертизе объектов [1], а Постановлением Правительства РФ от 05.05.2024 № 331 определены случаи обязательного применения информационных моделей заказчиками, осуществляющими строительство за счёт бюджетных средств [2]. Требования к составу и обмену информационными моделями закреплены в сводах правил СП 334.1325800.2017 и СП 335.1325800.2017 [3, 4], общие основы индустриального проектирования изложены в работах В.В. Талапова [5]. Безопасность зданий и сооружений как цель технического регулирования установлена Федеральным законом № 384-ФЗ [6].

Вместе с тем информационная модель в российской практике преимущественно используется как инструмент проектирования и проверки коллизий, а не как источник экономических данных. Задача технико-экономического обоснования при этом решается традиционно: сравниваются сметы строительства, то есть инвестиционная стадия. Между тем, по данным ISO 15686-5 [8] и обобщающих исследований, инвестиционная стадия формирует лишь 20–40% совокупных затрат владельца за срок службы здания: остальное приходится на эксплуатацию, ремонты и замену инженерных систем. Решение, «выигравшее» по смете, нередко проигрывает по полным затратам жизненного цикла.

Зарубежный опыт подтверждает экономическую ценность информационного моделирования. По результатам анализа кейсов, внедрение BIM снижает сроки реализации проектов в среднем на 20% и затраты на 15% [7]. При проведении анализа «затраты–выгоды» для общественного проекта в Чехии коэффициент «выгоды–затраты» применения BIM превысил 4,5, а затраты на моделирование составили около 0,8% сметы [10]. Одновременно опросы проектных фирм фиксируют барьеры внедрения: стоимость программного

обеспечения, дефицит компетенций и неопределённость окупаемости инвестиций [9]. Снижение этой неопределённости требует методик, позволяющих количественно оценивать эффект информационной модели ещё на стадии проектирования.

Цель настоящей статьи — предложить методический подход к оценке затрат жизненного цикла здания на основе данных информационной модели и показать его работоспособность на числовом примере. Задачи: рассмотреть понятие затрат жизненного цикла, показать, какие данные информационной модели необходимы для экономической оценки, описать методику из шести этапов, провести сравнение двух вариантов конструктивного решения.

Понятие затрат жизненного цикла.

В соответствии с ISO 15686-5 затраты жизненного цикла (life cycle costing, LCC) — это совокупность затрат на создание, эксплуатацию, содержание и утилизацию объекта за установленный горизонт владения, приведённая к моменту принятия решения с учётом дисконтирования [8]. Международная практика различает LCC (затраты, непосредственно связанные со зданием) и стоимость владения (whole life cost), дополнительно включающую землю, налоги, страхование и утрату дохода в период ремонтов. В настоящей статье используется первая, более узкая трактовка.

Российская практика ценообразования исторически сосредоточена на инвестиционной стадии: сметная документация детально описывает затраты строительства, однако эксплуатационные расходы и графики ремонтов в обосновании проектных решений, как правило, не рассчитываются. В результате при выборе проектных решений преимущество получает вариант с минимальной сметой, а не вариант с минимальными совокупными затратами. Затраты жизненного цикла устраняют этот перекос: они сопоставляют дополнительные инвестиции в более долговечные или энергоэффективные решения с ожидаемой экономией в эксплуатации.

Информационная модель как источник данных для экономической оценки.

Ключевое преимущество информационной модели для расчёта LCC — то, что её данные структурированы по элементам здания, а не по графическим объектам. Каждый элемент модели несёт атрибуты: тип, материал, объём, площадь, серию и характеристики систем. Это позволяет автоматизировать подсчёт объёмов работ (quantity take-off) непосредственно из модели, что подтверждено как зарубежной практикой [10], так и нормативными требованиями к составу моделей [3].

Для целей экономики жизненного цикла модель должна содержать три группы данных. Во-первых, ведомости объёмов конструктивных и инженерных элементов — база для расчёта первоначальных затрат. Во-вторых, характеристики систем с назначенными сроками службы (кровля, окна, инженерное оборудование, отделка) — база для прогноза графиков ремонтов и замен. В-третьих, энергетические и эксплуатационные характеристики (сопротивление теплопередаче ограждений, мощности систем) — база для прогноза эксплуатационных расходов. Если какая-либо группа данных в модели отсутствует, она восполняется справочными значениями, что снижает точность расчёта и должно фиксироваться как допущение.

Методика оценки затрат жизненного цикла на основе информационной модели.

Предлагаемая методика включает шесть последовательных этапов.

Этап 1. Разбор модели на элементы. Информационная модель классифицируется по системам здания (конструкции, ограждения, инженерные системы, отделка), из модели извлекаются ведомости объёмов и перечень элементов с атрибутами. Проверяются коллизии и полнота атрибутики — ошибки модели напрямую искажают экономический результат.

Этап 2. Назначение стоимостных показателей. Для каждого элемента задаются: удельная стоимость устройства (по сметным нормативам или текущим

рыночным данным), удельная стоимость годового обслуживания, стоимость и периодичность ремонтов и замен. Периодичность определяется назначенными сроками службы элементов.

Этап 3. Прогноз затрат по элементам. На горизонте сравнения T формируется график затрат по годам: первоначальные вложения в нулевом году, регулярное обслуживание, ремонты и замены в установленные годы, замена систем по достижении срока службы.

Этап 4. Дисконтирование. Все затраты приводятся к базовой точке по ставке дисконтирования r. Полные затраты жизненного цикла определяются по формуле:

$$LCC = C_{инв} + \sum_{t=1}^{T} C_t / (1 + r)^{t.}$$

где C_инв — первоначальные инвестиции, млн руб., C_t — затраты в году t, млн руб., r — ставка дисконтирования, доли ед., T — горизонт сравнения, лет. При постоянных годовых затратах C используется аннуитетный множитель:

$$K_a = (1 - (1 + r)^{-T}) / r.$$

Этап 5. Расчёт показателей сравнения вариантов. Для пары «А против Б» определяются: разница полных затрат жизненного цикла, коэффициент «выгоды–затраты» и дисконтированный срок окупаемости дополнительных инвестиций:

$$BCR = PV(\Delta C_{эксп}) / \Delta C_{инв.}$$

$$DPP = \min n: \sum_{t=1}^{n} \Delta C_{эксп} / (1 + r)^t \geq \Delta C_{инв.}$$

где ΔC_эксп — годовая экономия эксплуатационных затрат, млн руб./год, ΔC_инв — дополнительные инвестиции, млн руб.

Этап 6. Анализ чувствительности. Результат пересчитывается при варьировании ставки дисконтирования (например, 6, 8, 10%) и горизонта (20, 30, 50 лет). Устойчивость вывода к параметрам — обязательное условие его надёжности.

Числовая апробация методики.

Пример иллюстрирует выбор ограждающих конструкций общественного здания на горизонте 30 лет при ставке дисконтирования 8%. Вариант А — традиционная конструкция с минимальной сметой, вариант Б — энергоэффективная конструкция, дороже в устройстве на 30 млн руб., но со сниженными затратами на отопление и обслуживание. Исходные данные и результаты расчёта приведены в таблицах 1 и 2.

Таблица 1. Исходные данные для сравнения вариантов ограждающих конструкций.

Показатель	**Вариант А**	**Вариант Б**
Инвестиции в конструкцию, млн руб.	300,0	330,0
Годовые эксплуатационные затраты, млн руб./год	26,0	20,0
Горизонт сравнения, лет	30	30
Ставка дисконтирования, %	8	8
Назначенный срок службы конструкций, лет	30	50

Таблица 2. Результаты расчёта затрат жизненного цикла (r = 8%, T = 30 лет).

Показатель	Вариант А	Вариант Б	Разница (А - Б)
Аннуитетный множитель K_a	—	11,258	—
Приведённые эксплуатационные затраты, млн руб.	292,7	225,2	67,5
Полные затраты жизненного цикла LCC, млн руб.	592,7	555,2	37,5
Дополнительные инвестиции ΔC_инв, млн руб.	—	30,0	—
Коэффициент «выгоды–затраты» BCR	—	2,25	—
Дисконтированный срок окупаемости DPP, лет	—	7	—

Как следует из таблицы 2, дополнительные инвестиции в варианте Б составляют 30,0 млн руб., а приведённая экономия эксплуатационных затрат — 67,5 млн руб. (6,0 млн руб./год × 11,258). Коэффициент «выгоды–затраты» равен 2,25: каждый рубль дополнительных вложений возвращает 2 руб. 25 коп. приведённой экономии. Дисконтированный срок окупаемости наступает на седьмом году эксплуатации.

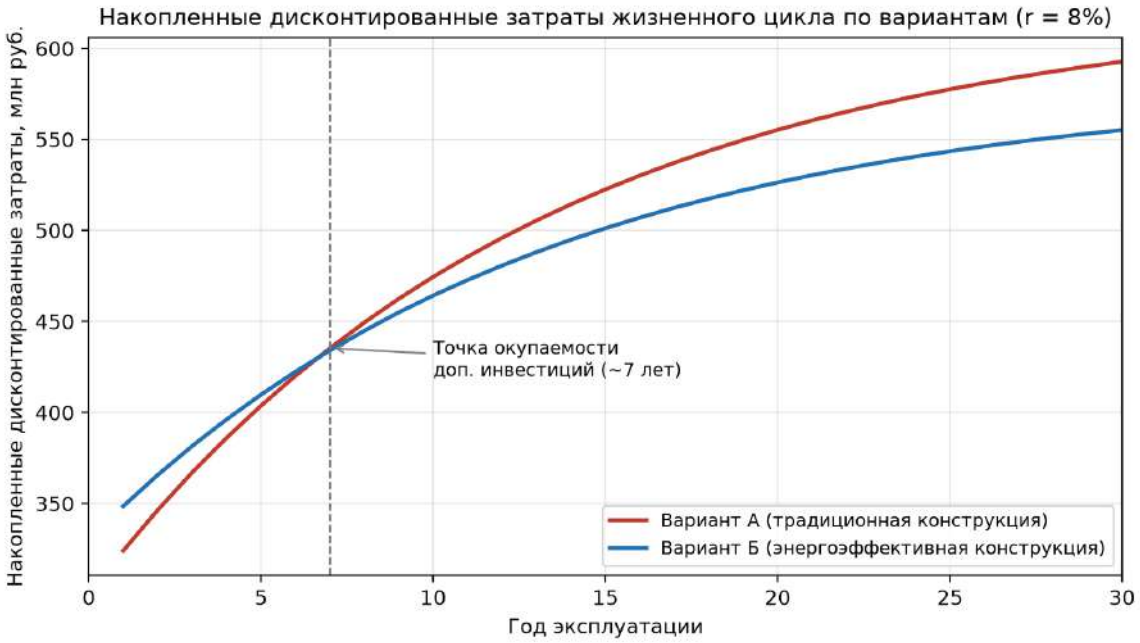

Рисунок 1. Накопленные дисконтированные затраты жизненного цикла по вариантам.

Графическая интерпретация расчёта приведена на рис. 1. Кривые накопленных дисконтированных затрат пересекаются на седьмом году: до этого момента дешевле вариант А, после — вариант Б. К концу горизонта сравнения разница в пользу варианта Б достигает 37,5 млн руб. Отметим, что вариант Б дополнительно имеет более длительный назначенный срок службы, что создаёт запас ценности за пределами рассмотренного горизонта.

Обсуждение результатов.

Полученные результаты согласуются с зарубежными данными. В чешском исследовании общественного проекта затраты на внедрение BIM составили около 0,8% сметы, а отношение выгоды к затратам превысило 4,5 [10], в обобщении кейсов экономия затрат достигает 15% [7]. Предложенная методика отличается тем, что эффект связывается не с процессом моделирования как таковым, а с качеством экономических данных, извлекаемых из модели: именно полнота атрибутов сроков службы и характеристик систем определяет достоверность прогноза эксплуатации.

Ограничения методики.

Во-первых, прогноз эксплуатационных затрат чувствителен к ставке дисконтирования: при росте ставки с 8 до 10% преимущество варианта Б сокращается, при снижении — увеличивается, поэтому анализ чувствительности обязателен. Во-вторых, в российской практике отсутствуют общедоступные справочники назначенных сроков службы элементов и удельных эксплуатационных расходов, сопоставимые с зарубежными базами данных, — их формирование является задачей отрасли. В-третьих, методика не учитывает рисковые факторы (рост тарифов, изменение интенсивности эксплуатации), которые могут рассматриваться далее через вероятностные сценарии. Барьеры организационного характера — стоимость программного обеспечения и дефицит компетенций — документированы в опросных исследованиях [9] и преодолеваются по мере накопления опыта и требований заказчиков [2].

Выводы.

1. Информационная модель, формируемая в соответствии с требованиями нормативных документов [1–4], содержит структурированные данные, достаточные для автоматизированного расчёта затрат жизненного цикла: ведомости объёмов, характеристики систем и назначенные сроки службы элементов.

2. Предложенная методика из шести этапов позволяет сравнивать проектные решения не по смете, а по полным дисконтированным затратам, устраняя системный перекос классической оценки в пользу дешёвых на стадии строительства решений.

3. Числовая апробация показала: дополнительные инвестиции в 30 млн руб. при годовой экономии 6 млн руб. окупаются за 7 лет и обеспечивают снижение полных затрат жизненного цикла на 37,5 млн руб. (BCR = 2,25).

4. Практическая ценность подхода для заказчика состоит в возможности обоснования инвестиционных решений на стадии проектирования, для

проектных организаций — в дополнительной аргументации стоимости создания информационной модели: затраты на модель (порядка 1% сметы) многократно окупаются за счёт выбора оптимальных решений [7, 10].

Направлением дальнейших исследований является интеграция предложенной методики в процедуры обоснования НМЦК и стоимостного инжиниринга, а также разработка справочной базы назначенных сроков службы элементов для условий российской отрасли.

СПИСОК ЛИТЕРАТУРЫ:

1. Градостроительный кодекс Российской Федерации от 29.12.2004 № 190-ФЗ (ред. от 2024) // СПС «КонсультантПлюс»
2. Постановление Правительства РФ от 05.05.2024 № 331 «Об определении случаев обязательного применения информационных моделей при осуществлении строительства, реконструкции, капитального ремонта объектов капитального строительства» // СПС «КонсультантПлюс»
3. СП 334.1325800.2017. Информационное моделирование в строительстве. Правила формирования информационной модели зданий на различных стадиях жизненного цикла. М.: Минстрой России, 2017
4. СП 335.1325800.2017. Информационное моделирование в строительстве. Правила обмена между информационными моделями зданий и моделями, используемыми в программных комплексах. М.: Минстрой России, 2017
5. Талапов В.В. Основы BIM: введение в индустриальное проектирование зданий. М.: ДМК Пресс, 2011. 328 с.
6. Федеральный закон от 30.12.2009 № 384-ФЗ «Технический регламент о безопасности зданий и сооружений» // СПС «КонсультантПлюс»
7. Das K., Khursheed S., Paul V.K. The impact of BIM on project time and cost: insights from case studies // Discover Materials. 2025. Vol. 5. Art. 25. https://doi.org/10.1007/s43939-025-00200-2
8. ISO 15686-5:2017. Buildings and constructed assets — Service life planning — Part 5: Life-cycle costing. Geneva: International Organization for Standardization, 2017. 47 p.

9. Omokhua D., Mayouf M., Ashayeri I., Ekanayake E.M.A.C., Zalloom B. Adoption of BIM in Architectural Firms in Nigeria: A Survey of Current Practices, Challenges and Enablers // Buildings. 2025. Vol. 15, № 24. Art. 4547. https://doi.org/10.3390/buildings15244547

10. Věrný L., Žák J. A Cost–Benefit Analysis of BIM Methodology Implementation in the Preparation and Construction Phase of Public Sector Projects // Buildings. 2025. Vol. 15, № 21. Art. 3837. https://doi.org/10.3390/buildings15213837

Terentyev I.A.

postgraduate student

Department of Real Estate Appraisal and Management

Kazan State University of Architecture and Engineering

(Kazan, Russia)

METHODOLOGICAL APPROACH TO ASSESSING BUILDING LIFE-CYCLE COSTS BASED ON AN INFORMATION MODEL

Abstract: *this article examines a methodological approach to assessing building life-cycle costs based on an information model. Conventional construction cost estimates cover only the investment stage, whereas most total costs arise during operation. A method is proposed that links information model data (quantity takeoffs, characteristics of structural and building services systems, and service lives of components) to a discounted assessment of life-cycle costs. The method comprises six stages: breaking down the model into components, assigning cost parameters, forecasting component-level costs, discounting, calculating comparative indicators, and conducting sensitivity analysis. A numerical example compares building envelope options: an option requiring an additional investment of 30 million rubles reduces the present value of life-cycle costs by 37.5 million rubles, with a benefit–cost ratio of 2.25 and a discounted payback period of 7 years. The article concludes that an information model provides an essential data foundation for economic evaluation of design decisions.*

Keywords: *information model, life-cycle costs, techno-economic comparison, discounting, benefit–cost ratio, sensitivity analysis.*

УДК 336.7:330.567.2

Тренин В.М.
студент 4 курса
образовательная программа 6В04117 «Финансы»
кафедра «Финансы и учет»
Таразский университет им. М.Х. Дулати
(г. Тараз, Казахстан)

Рябова Н.Н.
магистр экономики, старший преподаватель
кафедра «Финансы и учет»
Таразский университет им. М.Х. Дулати
(г. Тараз, Казахстан)

ВЛИЯНИЕ ФИНАНСОВОЙ ГРАМОТНОСТИ НА ФИНАНСОВОЕ БЛАГОПОЛУЧИЕ НАСЕЛЕНИЯ

Аннотация: *в статье рассматривается влияние финансовой грамотности на экономическое и социальное благополучие населения, ее роль в снижении уязвимости к экономическим потрясениям. Анализируются аспекты финансовой грамотности: планирование личного и семейного бюджета, рациональное распределение доходов, формирование сбережений, управление обязательствами и оценка финансовых рисков. Рассматриваются потенциальные возможности финансового образования в повышении качества финансовых решений и жизни людей.*

Ключевые слова: *финансовая грамотность, финансовое благополучие, личные финансы, доходы населения, расходы населения, семейный бюджет, сбережения, домохозяйство.*

Финансовая грамотность приобретает особое значение в условиях усложнения финансовых продуктов, роста цифровых платежей и расширения доступа населения к кредитованию. Она помогает человеку оценивать финансовые предложения, планировать расходы, формировать сбережения и учитывать последствия решений в долгосрочной перспективе. При этом финансовое благополучие определяется не только размером дохода, но и устойчивостью его источников, величиной обязательных расходов, наличием резервов и способностью выполнять долговые обязательства.

Актуальность изучения темы обусловлена тем, что недостаток доходов и отсутствие финансового резерва могут усиливать последствия инфляции, потери работы и непредвиденных расходов. Финансовое образование в области финансовой грамотности способно снизить отдельные риски, однако не устраняет структурные причины бедности, включая безработицу, низкую оплату труда и региональные различия.

Цель - определить механизмы взаимосвязи финансовой грамотности и благополучия населения. Для достижения цели поставлены задачи:

- раскрыть содержание финансовой грамотности,

- охарактеризовать роль бюджета, сбережений и управления долгом,

- рассмотреть поведенческие факторы, проанализировать казахстанские статистические показатели,

- сформулировать направления совершенствования финансового образования.

Объект исследования - финансовое поведение населения, предмет - взаимосвязь финансовых компетенций, управления ресурсами домохозяйств и финансового благополучия.

Финансовая грамотность раскрывается через практические умения управлять личными финансами, планировать бюджет, распоряжаться доходами и расходами, пользоваться сберегательными и кредитными продуктами, понимать основы налогообложения и инвестирования, а также распознавать финансовые риски и мошенничество [1]. Такое прикладное понимание позволяет

рассматривать грамотность не как набор теоретических сведений, а как способность применять их в повседневных ситуациях.

В Концепции повышения финансовой грамотности Республики Казахстан на 2020-2024 годы закреплён комплексный подход: финансовая грамотность включает умение пользоваться финансовыми услугами и инструментами, навыки управления собственными денежными средствами и информированность о финансовой системе и защите прав потребителей [2]. Следовательно, знания должны дополняться практическими навыками и пониманием правовых механизмов взаимодействия с финансовыми организациями.

Международная методология ОЭСР/INFE также рассматривает финансовую грамотность как сочетание знаний, поведения и установок. В исследовании 2023 года, охватившем 39 стран и экономик, средний совокупный показатель финансовой грамотности составил 60 баллов из 100, а цифровой финансовой грамотности - 53 балла. Более высокие показатели связаны с лучшим финансовым благополучием и устойчивостью к потрясениям, хотя сама по себе эта связь не доказывает прямую причинность [3].

Финансовое благополучие имеет объективную и субъективную стороны. К первой относятся реальные доходы, накопления, долговая нагрузка и своевременное исполнение обязательств. Ко второй - ощущение финансовой безопасности, уровень стресса и уверенность в способности справляться с будущими расходами. Поэтому домохозяйства с сопоставимыми доходами могут иметь разный уровень устойчивости: одно располагает резервом и планирует крупные покупки, другое расходует почти все поступления и зависит от заёмных средств.

Планирование семейного бюджета предполагает учёт всех источников дохода и распределение средств по приоритетным направлениям: обязательные платежи, питание, жильё, транспорт, образование, медицинские расходы, сбережения и необязательное потребление. Сопоставление плановых и фактических расходов помогает выявлять регулярные издержки, контролировать

импульсивные покупки и заблаговременно оценивать возможность крупных приобретений. При использовании кредита следует учитывать полную стоимость заёмных средств, а не только размер ежемесячного платежа.

Сбережения формируют резерв на случай временного снижения дохода, потери работы или непредвиденных затрат. Размер финансовой подушки зависит от стабильности занятости, состава семьи и величины обязательных платежей. Исследования финансового поведения домохозяйств показывают, что практики планирования, сбережений и ответственного кредитования следует анализировать вместе с фактическими финансовыми возможностями семьи [4].

Кредит может быть оправданным инструментом финансирования жилья, образования или иных крупных потребностей, но чрезмерная задолженность сокращает располагаемый доход и повышает чувствительность семьи к экономическим шокам. Перед заключением договора необходимо оценить соотношение всех ежемесячных платежей и устойчивого дохода, сравнить эффективную годовую ставку, комиссии, штрафы и условия досрочного погашения. Повторное заимствование для погашения прежних долгов является признаком повышенного риска и требует пересмотра бюджета.

Наличие знаний не всегда приводит к рациональному финансовому поведению. В теоретическом анализе эмоционально нагруженного потребления подчёркивается, что потребительские решения связаны не только с экономическим расчётом, но и с символическими и социальными мотивами [5].

Эмпирический анализ факторов эмоционально нагруженного потребления показывает необходимость учитывать его финансовые последствия, включая вероятность избыточных расходов и снижение возможностей накопления [6]. Поэтому финансовая грамотность должна развивать не только арифметические навыки, но и способность распознавать маркетинговые стимулы, выдерживать паузу перед крупной покупкой, проверять условия договора и оценивать долгосрочные последствия решения. Практические упражнения с семейным бюджетом и кредитными предложениями помогают превратить знания в устойчивые привычки.

По данным отчёта Агентства Республики Казахстан по регулированию и развитию финансового рынка за 2025 год, индекс финансовой грамотности составил 41,5%. Он отражает регулярность использования финансовых услуг, понимание условий финансовых продуктов и своевременность исполнения договорных обязательств. Это значение следует трактовать именно как индекс, а не как долю граждан, полностью обладающих финансовой грамотностью [7].

По оценке Бюро национальной статистики, среднедушевой номинальный денежный доход в 2025 году составил 238862 тг. в месяц, что на 10,6% выше уровня 2024 года. Однако с учётом роста потребительских цен на 11,4% реальные денежные доходы снизились на 0,7%. Региональные различия также значительны: в Жамбылской области среднедушевой номинальный доход составлял 164727 тг. в месяц, а индекс реальных доходов - 99,5%, в городе Алматы номинальный показатель достигал 380637 тг. Эти данные показывают, что рост номинальных поступлений не всегда означает увеличение покупательной способности и что условия домохозяйств существенно различаются по регионам [8].

В 2025 году среднедушевые денежные расходы населения Казахстана составили 1292914 тг. за год. Потребительские расходы формировали 91,4% общей суммы расходов, в том числе 52,0% приходилось на продовольственные товары, на погашение кредитов и долгов направлялось 6,5%. Высокая доля обязательного потребления ограничивает возможности части семей для накопления, а расходы на обслуживание долгов уменьшают свободные средства. При этом доля выплат по кредитам сама по себе не свидетельствует о неразумном поведении заёмщиков: она должна оцениваться с учётом доходов, состава семьи и причин возникновения долга [9].

По результатам выборочного обследования домашних хозяйств доля населения с доходами ниже величины прожиточного минимума в 2025 году составила 5%, то есть не изменилась по сравнению с 2024 годом [10]. Этот показатель подтверждает, что проблема материальной уязвимости сохраняется. Финансовая грамотность может помочь рациональнее использовать имеющиеся

ресурсы, но не способна самостоятельно компенсировать низкую оплату труда, отсутствие стабильной занятости или высокую стоимость базовых товаров и услуг.

Важным условием благополучия является финансовая инклюзия - доступ к безопасным и приемлемым по стоимости платежам, сбережениям, кредитованию и страхованию. Всемирный банк подчёркивает значение доступных финансовых услуг для сокращения бедности и одновременно указывает на риски цифровизации, включая недобросовестное кредитование, угрозы конфиденциальности и неравенство доступа к технологиям [11]. Поэтому расширение финансовой доступности должно сопровождаться повышением грамотности и защитой потребителей.

Проведённое исследование позволяет сделать вывод о том, что финансовая грамотность населения является одним из значимых условий социально-экономической устойчивости Казахстана. В современных условиях она приобретает особую актуальность в связи с расширением цифровых финансовых услуг, ростом доступности кредитных продуктов, изменением потребительских моделей и необходимостью более ответственного управления личными и семейными финансами.

Установлено, что финансовая грамотность не ограничивается наличием теоретических знаний о банковских услугах, кредитовании и сбережениях. Её содержание предполагает способность применять полученную информацию на практике, сопоставлять финансовые предложения, оценивать возможные риски, планировать доходы и расходы, а также принимать обоснованные решения с учётом долгосрочных последствий. Следовательно, главным критерием её сформированности должно выступать не только понимание финансовых понятий, но и ответственное финансовое поведение граждан.

Особое значение имеет взаимосвязь финансовой грамотности с уровнем материального благополучия населения. Рациональное управление денежными средствами способствует более эффективному распределению имеющихся ресурсов, однако само по себе не гарантирует повышения уровня жизни.

Финансовые возможности домохозяйств определяются размером доходов, уровнем инфляции, состоянием рынка труда и региональными социально-экономическими условиями. Поэтому повышение финансовой грамотности необходимо рассматривать в комплексе с мерами, направленными на улучшение благосостояния населения.

Отдельного внимания заслуживает развитие цифровой финансовой грамотности. Распространение мобильного банкинга, онлайн-кредитования и электронных платежей упрощает доступ к финансовым услугам, но одновременно усиливает риски мошенничества, несанкционированного использования персональных данных и необдуманного принятия финансовых обязательств.

Для повышения результативности политики в области финансовой грамотности целесообразно сформировать систему экономических стимулов и институциональных механизмов, ориентированных на практическое изменение финансового поведения населения.

Во-первых, важным механизмом может стать стимулирование регулярных сбережений. В частности, возможно развитие программ софинансирования накоплений для граждан с низкими и средними доходами, предоставление государственных премий по отдельным накопительным продуктам и внедрение образовательных программ, связанных с формированием личного финансового резерва. Подобные инструменты способны повысить заинтересованность населения в долгосрочном планировании денежных средств.

Во-вторых, необходимо расширять финансовое просвещение через работодателей, образовательные учреждения и финансовые организации. В качестве стимулирующих мер могут использоваться бесплатные консультации, практические курсы, цифровые обучающие платформы и специальные программы для молодых специалистов. При этом финансовые организации должны быть заинтересованы не только в расширении продаж финансовых продуктов, но и в повышении информированности потребителей об их стоимости и рисках.

В-третьих, целесообразно совершенствовать механизмы защиты прав потребителей финансовых услуг. К ним относятся стандартизация раскрытия полной стоимости кредитов, упрощение процедуры подачи жалоб, развитие независимого консультирования и усиление контроля за недобросовестными практиками продвижения финансовых продуктов. Это позволит сформировать более прозрачную финансовую среду и повысить доверие населения к финансовым институтам.

В-четвёртых, перспективным направлением является применение цифровых механизмов формирования ответственного финансового поведения. Например, мобильные приложения могут включать инструменты автоматического планирования бюджета, напоминания о платежах, предупреждения о чрезмерной долговой нагрузке и рекомендации по формированию сбережений. При этом такие инструменты должны обеспечивать защиту персональных данных и не использоваться для навязывания дополнительных финансовых услуг.

В-пятых, необходимо предусмотреть адресные меры поддержки социально уязвимых категорий населения. Для этого могут применяться бесплатные программы финансового консультирования, обучение защите от мошенничества, доступные инструменты реструктуризации задолженности и специальные образовательные мероприятия для граждан старшего возраста и молодёжи.

Сочетание образовательных, экономических, цифровых и институциональных механизмов позволит перейти от простого распространения финансовых знаний к формированию устойчивых моделей ответственного финансового поведения. При этом государственная политика должна быть направлена не только на стимулирование накоплений и рационального потребления, но и на создание условий, при которых граждане смогут реально использовать полученные знания независимо от уровня доходов и социального положения.

На основании проведённого анализа обоснована необходимость перехода от преимущественно информационного подхода к комплексной модели повышения финансовой грамотности, объединяющей образовательные программы, институциональную защиту потребителей, доступность достоверной финансовой информации и адресную поддержку различных социальных групп. При этом эффективность такой модели должна определяться реальными изменениями финансового поведения населения, а не исключительно количеством проведённых мероприятий или результатами образовательного тестирования.

Поэтому, повышение финансовой грамотности населения Казахстана следует рассматривать как долгосрочное направление социально-экономического развития страны. Формирование ответственного финансового поведения способствует укреплению финансовой устойчивости домохозяйств, снижению уязвимости граждан перед финансовыми рисками и развитию более осознанной потребительской культуры. Практическая реализация предложенных направлений требует согласованных действий государства, образовательных организаций, финансовых институтов и самого населения. Именно комплексный подход позволит обеспечить не только расширение финансовых знаний, но и их устойчивое применение в повседневной жизни.

Эффективность мероприятий следует оценивать не только по результатам тестирования знаний, но и по изменению поведения: регулярности ведения бюджета, наличию резервов, своевременности платежей и способности справляться с непредвиденными расходами. При этом необходимо учитывать изменения занятости, доходов и цен, чтобы не приписывать финансовому образованию результаты, вызванные внешними факторами.

Таким образом, финансовая грамотность является важным фактором повышения качества финансовых решений и устойчивости домохозяйств. Её практическое значение проявляется в планировании бюджета, формировании резервов, оценке стоимости кредитов, защите от мошенничества и учёте долгосрочных последствий потребления. Вместе с тем знания и навыки не

устраняют объективные ограничения, связанные с низкими доходами, инфляцией, занятостью и региональными различиями.

СПИСОК ЛИТЕРАТУРЫ:

1. Финансовая грамотность для всех: практический курс / под ред. Бимендиевой Л.А. Алматы: Қазақ университеті, 2025. 286 с. ISBN 978-601-04-7119-1
2. Об утверждении Концепции повышения финансовой грамотности на 2020–2024 годы: постановление Правительства Республики Казахстан от 30 мая 2020 года № 338. URL: https://adilet.zan.kz/rus/docs/P2000000338
3. OECD. OECD/INFE 2023 International Survey of Adult Financial Literacy. Paris: OECD Publishing, 2023. https://doi.org/10.1787/56003a32-en
4. Зверева В., Синяков А., Шелованова Т. Финансовая грамотность и ответственное финансовое поведение российских домохозяйств. Москва: Банк России, 2024. 81 с. (Серия докладов об экономических исследованиях, № 132). URL: https://www.cbr.ru/ec_research/ser/wp_132/
5. Радаев В.В. Эмоционально нагруженное потребление в современной России. Часть первая: теоретические основы // Мониторинг общественного мнения: экономические и социальные перемены. 2023. № 5. С. 202–220. https://doi.org/10.14515/monitoring.2023.5.2491
6. Радаев В.В. Эмоционально нагруженное потребление в современной России. Часть вторая: эмпирические оценки особенностей, факторов и финансовых последствий // Мониторинг общественного мнения: экономические и социальные перемены. 2023. № 6. С. 17–34. https://doi.org/10.14515/monitoring.2023.6.2501
7. Агентство Республики Казахстан по регулированию и развитию финансового рынка. Отчёт о реализации Стратегического плана Агентства на 2024–2028 годы за 2025 год. URL: https://www.gov.kz/uploads/2026/2/13/ba22e39af42b13bdf9017210fb04dccd_original.358731.pdf
8. Бюро национальной статистики Агентства по стратегическому планированию и реформам Республики Казахстан. Среднедушевые номинальные денежные доходы населения Республики Казахстан (2025 г.). URL: https://stat.gov.kz/ru/industries/laborand-income/stat-life/publications/517963/
9. Бюро национальной статистики Агентства по стратегическому планированию и реформам Республики Казахстан. Расходы и доходы населения Республики Казахстан (2025 г.). URL: https://stat.gov.kz/ru/industries/labor-and-income/stat-life/publications/341331/

10. Бюро национальной статистики Агентства по стратегическому планированию и реформам Республики Казахстан. Основные показатели дифференциации доходов населения Республики Казахстан (2025 г.). URL: https://stat.gov.kz/ru/industries/labor-and-income/stat-life/publications/341346/

11. World Bank. Financial Inclusion. URL: https://www.worldbank.org/ext/en/topic/financial-sector/financial-inclusion

Trenin V.M.
student of 4th year
educational program 6B04117 «Finance»
Department of Finance and Accounting
Dulaty University
(Taraz, Kazakhstan)

Ryabova N.N.
Master of Economics, Senior Lecturer
Department of Finance and Accounting
Dulaty University
(Taraz, Kazakhstan)

IMPACT OF FINANCIAL LITERACY ON THE FINANCIAL WELL-BEING OF THE POPULATION

Abstract: *this article examines how financial literacy affects the economic and social well-being of the population and helps reduce vulnerability to economic shocks. It analyzes key aspects of financial literacy: personal and family budgeting, prudent allocation of income, building savings, managing financial obligations, and assessing financial risks. It also explores the potential of financial education to improve financial decision-making and quality of life.*

Keywords: *financial literacy, financial well-being, personal finance, household income, household expenditure, family budget, savings, household.*

УДК 33+657.6

Третьякова А.Д.
магистрант 3 курса
Новосибирский государственный университет
экономики и управления «НИНХ»
(г. Новосибирск, Россия)

ТРАНСФОРМАЦИЯ АУДИТОРСКИХ ПРОЦЕДУР ПО ВЫЯВЛЕНИЮ ИСКАЖЕНИЙ ФИНАНСОВОЙ ОТЧЕТНОСТИ В ЛОМОЗАГОТОВИТЕЛЬНОЙ ОТРАСЛИ

Аннотация: *в статье исследуется трансформация аудиторских рисков в ломозаготовительной отрасли при переходе на автоматизированные системы весового контроля. Показано, что цифровизация переносит фокус проверки с бумажных носителей на анализ целостности данных и ИТ-контролей. Предложен комплекс процедур, включающий тестирование средств системного контроля, анализ логов, верификацию хэш-сумм ПО, сверку с GPS-телеметрией и применение компьютерного зрения для оценки объема лома, что позволяет подтвердить достоверность строк «Запасы» и «Выручка» в финансовой отчетности.*

Ключевые слова: *аудит, финансовая отчетность, ломозаготовительная отрасль, автоматизированный весовой контроль, аудиторский риск, целостность данных, искажение отчетности.*

Изделия из металла используются повсеместно — в быту, на производстве, в машиностроительстве, пищевой, строительной и других областях жизни человека. С каждым годом металлических отходов становится все больше, ведь темпы потребления продукции, в которой есть металл, только растут. Как отмечает Е. В. Растянникова, экологические проблемы, возникающие при добыче и обогащении руд металлов, привели к повышению

спроса на лом черных и цветных металлов. В металлургической промышленности набирает обороты вторичное использование ресурсов [9].

Ломозаготовительная отрасль исторически относится к зонам повышенного аудиторского риска. Деятельность таких организаций строго регламентирована — Правилами обращения с ломом и отходами чёрных и цветных металлов и их видами (Постановление Правительства РФ от 28.05.2022 № 980) [4]. Специфика товара — металлолом — создаёт высокие риски хищений и манипуляций с весом: металл не теряет потребительских свойств при хранении, легко реализуется и не всегда поддаётся идентификации. С 1 октября 2023 года расчёты с физическими лицами за лом допускаются исключительно в безналичной форме (пункт 5 статьи 13.1 Федерального закона от 24.06.1998 № 89-ФЗ «Об отходах производства и потребления», введён Федеральным законом от 10.07.2023 № 304-ФЗ) [3], что ужесточает требования к документальному оформлению приёмки и выплат и одновременно создаёт новые схемы злоупотреблений — использование подставных сдатчиков и дробление выплат. Такое ограничение наличных расчётов отвечает задаче противодействия легализации (отмыванию) доходов, закреплённой Федеральным законом от 07.08.2001 № 115-ФЗ [1].

Традиционным инструментом мошенничества выступает манипуляция данными механических или электронных весов весовщиком. Роль весового хозяйства в пресечении таких злоупотреблений подтверждается и правоохранительной практикой: технические характеристики весовых устройств и формируемые ими данные используются в оперативно-аналитической работе при раскрытии хищений лома металла [10]. Внедрение автоматизированных систем весового контроля, исключающих ручной ввод данных, существенно снижает риск злоупотреблений со стороны персонала, однако смещает вектор угроз в сторону технологического обхода алгоритмов и несанкционированного изменения калибровочных коэффициентов. При этом при любой организации учета за аудитором сохраняется обязанность выявлять и оценивать риски

существенного искажения отчетности вследствие недобросовестных действий [6].

Приемка лома черных металлов — узловой этап, от которого зависит дальнейшая эффективность переработки и качество готовой продукции. На участке разработан порядок приемки, учитывающий современные требования к документации, радиационной и взрывопожарной безопасности, а также стандартам сортности лома. Согласно действующему стандарту, каждую партию должен сопровождать акт приемки-сдачи установленной формы с указанием категории лома по ГОСТ 2787-2024 и подтверждением того, что лом не содержит взрывоопасных предметов и радиоактивных загрязнений [5].

В условиях отсутствия автоматизации учет движения лома на предприятиях отрасли базируется на ручном вводе стоимостных и количественных показателей в информационные системы. Выгрузка металлического сырья осуществляется непосредственно на грузоприемную платформу, где производится его экспресс-идентификация посредством лазерного спектрометра (анализатора сплавов), автоматически определяющего категорию лома. Результаты взвешивания фиксируются в бумажных журналах учета с последующим ручным вводом показателей в модули бухгалтерского и оперативного учета (например, на платформе 1С:Предприятие). Это создает критические риски человеческого фактора: от намеренного занижения веса при сговоре до двойного учета машин, потери первичных документов и переноса данных в бухгалтерию с задержками и ошибками.

Внедрение автоматизированной системы дает предприятию значительные организационные и экономические преимущества. Система автоматизации автовесов позволяет частично или полностью исключить человеческий фактор, минимизировать ошибки и ускорить обработку транспорта. Это особенно важно для предприятий с высоким грузопотоком, где требуется оперативное взвешивание грузовых автомобилей, контроль въезда и выезда, а также точный учет продукции. Автоматическая регистрация результатов уменьшает вероятность ошибок, некорректного ввода данных и

недобросовестных действий персонала. Основные этапы взвешивания выполняются и контролируются системой по заданному алгоритму. Результаты взвешивания автоматически сохраняются в базе данных. Это исключает расхождения при ручном переносе информации и повышает достоверность учета поступающей и отгружаемой продукции. Система фиксирует основные этапы движения транспорта: въезд на территорию, позиционирование на весовой платформе, взвешивание и выезд. Руководство получает доступ к архиву операций, отчетам, фотографиям и видеоматериалам. Фото- и видеофиксация, автоматическая идентификация транспорта и строгий учет операций помогают снизить риск недостач, повторных взвешиваний и других злоупотреблений [8].

Внедрение АСВК меняет природу рисков существенного искажения. Если ранее ключевым был риск хищения физического лома, то теперь на первый план выходят риски, связанные с использованием информационных технологий (ИТ-риски), классифицируемые согласно МСА 315 (пересмотренный) [7]:

- Риск несанкционированного изменения калибровочных коэффициентов: манипуляция программным кодом контроллера для систематического занижения веса нетто.

- Риск обхода системы идентификации: использование муляжей RFID-меток или подделка государственных номеров для организации схем двойного взвешивания пустого транспорта.

- Риск нарушения целостности данных при передаче: искажение веса в момент синхронизации локальной базы весовой с центральной ERP-системой (например, 1С).

- Риск манипуляции алгоритмами засоренности: программная установка завышенных коэффициентов примесей для легального списания ликвидного лома в отходы.

В условиях автоматизации весового контроля классическая процедура инспектирования бумажных журналов взвешивания утрачивает доказательную силу. Аудиторский риск смещается из контрольной среды (действия людей) в

ИТ-контроли (надежность алгоритмов). Программа аудита должна быть дополнена следующими шагами:

1. Тестирование средств системного контроля (ITGC). Проверка матрицы доступа к серверу весовой. Анализ логов операционной системы на предмет входа под учетной записью администратора в нерабочее время.

2. Верификация целостности исполняемых файлов весового ПО путем сравнения их хэш-сумм с эталонными значениями, предоставленными службой ИТ-безопасности.

3. Аналитическая процедура на базе больших массивов данных. Выгрузка необработанных транзакций из базы данных весов за проверяемый период. Применение стратификации для поиска аномальных весов (например, значения, оканчивающиеся на девятки — 19,990 тонн, что свидетельствует о ручной подгонке показаний на старых системах, или подозрительно ровные кратные значения). Поиск разрывов в последовательности ID транзакций, указывающих на удаление записей из журнала.

4. Дистанционный анализ фото- и видеопотоков. Использование алгоритмов компьютерного зрения для оценки объема лома в кузове (построение 3D-модели по стоп-кадрам с разных ракурсов) и его сопоставление с зафиксированным весом с учетом плотности конкретной фракции лома (чугун, сталь, алюминий). Выявление случаев, когда визуально пустой кузов фиксирует положительный вес нетто.

5. Сверка с внешними источниками (телеметрия). Интеграция данных GPS/ГЛОНАСС-трекеров ломовозов с логами весовых. Сопоставление времени и координат заезда на весовую с данными о фактическом проезде через геозону предприятия. Это позволяет выявить «воздушные» транзакции, созданные в системе без физического присутствия автомобиля.

6. Проверка метрологического обеспечения. Инспектирование паспортов средств измерений и свидетельств о поверке тензодатчиков. Анализ журнала технического обслуживания на предмет фактов внеплановой калибровки, которые могут маскировать следы программной корректировки весов.

При аудите автоматизированных систем критически важным становится соблюдение метрологических требований. В Российской Федерации основным нормативным актом является Федеральный закон № 102-ФЗ «Об обеспечении единства измерений» [2]. Аудитор обязан проверить наличие действующих свидетельств о поверке тензодатчиков и проанализировать журналы технического обслуживания. Внеплановая калибровка оборудования, не подтвержденная актом метрологической службы, рассматривается как индикатор возможного обхода средств контроля.

Цифровизация весового контроля в ломозаготовительной отрасли переводит аудит из плоскости проверки бумажных носителей в плоскость анализа целостности данных и надежности алгоритмов. Эффективность предложенных процедур напрямую зависит от настройки логирования событий в ИТ-системе предприятия.

Современный аудитор должен обладать компетенциями в области ИТ-аудита и анализа данных, фокусируя внимание не на сверке цифр в акте и 1С, а на поиске следов компрометации самой системы, генерирующей эти цифры. Основным ограничением выступает риск «аудиторской слепоты» при отсутствии доступа к исходному коду прошивки контроллеров весов. Тем не менее, интеграция анализа системных логов и процедур, предписанных МСА 315, позволяет сформировать мнение о надежности весового хозяйства как ключевого фактора, определяющего достоверность строк «Запасы» и «Выручка» в финансовой отчетности.

Дальнейшим вектором развития методологии видится внедрение инструментов непрерывного аудита (Continuous Auditing), когда скрипт мониторинга аномалий в весовом контроле работает в режиме реального времени, сигнализируя о рисках до закрытия отчетного периода.

СПИСОК ЛИТЕРАТУРЫ:

1. Федеральный закон от 07.08.2001 № 115-ФЗ «О противодействии легализации (отмыванию) доходов, полученных преступным путём, и финансировании терроризма» [Электронный ресурс]. URL: https://www.consultant.ru/document/cons_doc_LAW_32834/ (дата обращения: 24.09.2026)
2. Федеральный закон от 26.06.2008 № 102-ФЗ «Об обеспечении единства измерений» [Электронный ресурс]. URL: https://www.consultant.ru/document/cons_doc_LAW_77904/ (дата обращения: 24.09.2026)
3. Федеральный закон от 10.07.2023 № 304-ФЗ «О внесении изменения в статью 13.1 Федерального закона „Об отходах производства и потребления“» [Электронный ресурс]. URL: https://rg.ru/documents/2023/07/13/document-metally.html (дата обращения: 22.11.2026)
4. Постановление Правительства РФ от 28.05.2022 № 980 «Об утверждении Правил обращения с ломом и отходами черных и цветных металлов и их видами» [Электронный ресурс]. URL: https://minec.gov-murman.ru/activities/licensing_upr/npa/npa_metals/ (дата обращения: 25.09.2026)
5. ГОСТ 2787-2024. Металлы черные вторичные. Общие технические условия [Электронный ресурс]. URL: https://gostassistent.ru/doc/0631fff1-f855-4092-861a-044b83cec80a (дата обращения: 22.11.2026)
6. Международный стандарт аудита 240 «Обязанности аудитора в отношении недобросовестных действий при проведении аудита финансовой отчетности» [Электронный ресурс]. URL: https://www.consultant.ru/document/cons_doc_LAW_317404/ (дата обращения: 25.09.2026)
7. Международный стандарт аудита 315 (пересмотренный, 2019 г.) «Выявление и оценка рисков существенного искажения» [Электронный ресурс]. URL: https://www.consultant.ru/document/cons_doc_LAW_404880/ (дата обращения: 24.09.2026)
8. Автоматизация автомобильных весов — повышение эффективности, контроль и снижение затрат [Электронный ресурс]. URL: https://uzvo.ru/articles/kompleksnaya-avtomatizaciya-avtovesov/ (дата обращения: 27.09.2026)

9. Растянникова Е.В. Вторичное использование ресурсов в металлургической промышленности в России и Китае // Инновации и инвестиции. 2019. № 7. С. 81–85 [Электронный ресурс]. URL: https://cyberleninka.ru/article/n/vtorichnoe-ispolzovanie-resursov-v-metallurgicheskoy-promyshlennosti-v-rossii-i-kitae (дата обращения: 22.11.2026)
10. Черняков С.А., Челядинов Д.В. Оперативно-розыскные меры противодействия хищениям лома металла, перевозимого на переплавку железнодорожным транспортом // Общество, право, государственность: ретроспектива и перспектива. 2026. № 2 (26). С. 68–78 [Электронный ресурс]. URL: https://cyberleninka.ru/article/n/operativno-rozysknye-mery-protivodeystviya-hischeniyam-loma-metalla-perevozimogo-na-pereplavku-zheleznodorozhnym-transportom (дата обращения: 22.11.2026)

Tretyakova A.D.
master's degree student of 3rd year
Novosibirsk State University of Economics and Management «NSUEM»
(Novosibirsk, Russia)

TRANSFORMATION OF AUDIT PROCEDURES FOR DETECTING FINANCIAL STATEMENT MISSTATEMENTS IN SCRAP METAL PROCUREMENT INDUSTRY

Abstract: *this article examines changes in audit risks in the scrap metal procurement industry during the transition to automated weighing systems. It shows that digitalization shifts audit focus from paper records to assessing data integrity and IT controls. A set of procedures is proposed, including testing system controls, analyzing logs, verifying software hash values, cross-checking GPS telemetry, and using computer vision to estimate scrap metal volume. These procedures help substantiate the accuracy of the «Inventories» and «Revenue» line items in financial statements.*

Keywords: *audit, financial statements, scrap metal procurement, automated weighing control, audit risk, data integrity, financial statement misstatements.*

УДК 338.43

Трофименко А.А.
студент 5 курса
направление «Экономико-правовое
обеспечение экономической безопасности»
кафедра права и экономической безопасности
Севастопольский филиал
Российский экономический университет им. Г.В. Плеханова
(г. Севастополь, Россия)

Научный руководитель:
Корда Н.И.
кандидат экономических наук, доцент
кафедра права и экономической безопасности
Севастопольский филиал
Российский экономический университет им. Г.В. Плеханова
(г. Севастополь, Россия)

ГУМАНИТАРНАЯ РАЗВЕДКА НА ПРОИЗВОДСТВЕННОМ РЫНКЕ: ВЫЯВЛЕНИЕ УГРОЗ ПРОДОВОЛЬСТВЕННОЙ БЕЗОПАСНОСТИ И КОНКУРЕНТНЫХ РИСКОВ

Аннотация: *в статье исследуется гуманитарная разведка как инструмент выявления угроз продовольственной безопасности и конкурентных рисков на производственном рынке. На примере хлебопекарной отрасли Крыма смоделированы три сценария с определением индикаторов, упреждающих мер и критериев результативности. Предложены матрица ранжирования операционных рисков по вероятности и тяжести, модель смены приоритетов по фазам неопределённости и план внедрения контура разведки силами существующих подразделений за два месяца.*

Ключевые слова: *гуманитарная разведка, конкурентная разведка, операционный риск, продовольственная безопасность, экономическая безопасность региона, хлебопекарная отрасль Крыма.*

Производственное предприятие сегодня работает в среде, где конкурентное преимущество формируется не только за счёт оборудования и логистики, но и за счёт качества интерпретации человеческого поведения. Классическая конкурентная разведка концентрируется на ценах, долях рынка и патентах, в свою очередь, гуманитарная разведка смещает фокус на людей, в частности, на мотивы сотрудников, на модели потребления, на неформальные правила локальных рынков и на реакцию населения на решения власти. Для производственного рынка данная категория принципиальна важна, поскольку производство продовольствия зависит от кадров, от доверия потребителей и от устойчивости региональных цепочек поставок.

Понятие конкурентной разведки в научной литературе принято отличать от промышленного шпионажа и от маркетинговых исследований. От первого явления её отличает работа исключительно с открытыми и официальными источниками, правовой основой которой выступает Федеральный закон «О защите конкуренции» [1], запрещающий получение и использование сведений, составляющих коммерческую тайну, неправомерными способами. Второй составляющей основы служит Федеральный закон «О коммерческой тайне» [2], который определяет режим охраны сведений и тем самым очерчивает границу между допустимым анализом открытых данных и неправомерным доступом. От второго явления конкурентную разведку отличает предмет, поскольку маркетинг изучает прежде всего потребителя, конкурентная разведка же изучает соперника, поставщика и регуляторную среду, то есть те элементы, которые формируют операционный контур предприятия.

Связь конкурентной разведки с операционными рисками достаточно показательно можно описать через четыре группы источников:

«Сигналы со стороны конкурентов (изменение ассортимента, найм персонала, промоакции, расширение дистрибуции),

Сигналы со стороны поставщиков (изменение цен, сроков и условий отгрузки, финансовое состояние хозяйств и переработчиков),

Регуляторные сигналы (изменение нормативных актов, практика их применения, заявления должностных лиц),

Инфраструктурные сигналы (тарифы на перевозку, загрузка коридоров, перебои в снабжении)» [6].

Важно понимать, что индикаторы безопасности в сфере конкурентной разведке имеют существенные отличия от обыденных статистических показателей, используемых для количественной оценки какого-либо явления или процесса. Главное отличие индикатора от показателя состоит в том, что он фиксирует направление изменения в связке с операционным контуром предприятия. Для экономической безопасности хозяйствующего субъекта особую важность представляет скорость роста цены на сырье у поставщиков, сопутствующее (вероятное) изменение сроков отгрузки. Упомянутые индикаторы в совокупности своей наиболее часто предупреждают о возникающем сбое.

В качестве практического инструмента предлагается использование контура, состоящего из четырех поэтапных элементов:

- определение перечня объектов и последующая формулировка предположительного перечня операционных рисков,

- систематизация информации по всем группам источников с определением ее даты и источника,

- сведение индикаторов в единую матрицу с присвоением каждому из них весового коэффициента, который, в свою очередь, образуется на стыке вероятности и тяжести ущерба,

- формирование по итогам анализа рисков с ранжированием по приоритетности и разработка комплекса мероприятий, направленного на нивелирование выявленных угроз [6].

Отдельно следует рассмотреть формат передачи сигнала или случая требующего внимания, который не требует подготовки огромного блока отчетности и может быть записан в бланк буквально несколькими строками по примеру «12.09.2026 г. Ресурс или источник: сайт поставщика. Замеченные

изменения: рост цены на муку на 12% за август. Индикатор безопасности, находящийся в «красной» зоне: скорость роста цена или сокращение срока отсрочки платежа. Предварительная оценка тяжести и вероятности – 4 балла». Таким образом, исходя из формата, можно заметить высокий уровень информативности, так как вся важная информация сохранена и передана, но, что более важно, сохранено время на принятие решения по ликвидации зафиксированной угрозы.

Возвращаясь к тематике операционных рисков, следует отметить, что под ними понимаются нарушения в производственной цепи, в результате которого организация недопроизводит необходимый объем продукции, в следствии чего несет излишние расходы и теряет качество. В литературе такие риски подразделяется на четыре группы: риски процессов, персонала, систем и внешней среды. Для кредитных организаций представленная выше классификация прямо закреплена в положении Банка России [3], и этот же подход советуют учитывать производственным предприятиям. Разведка в основном имеет дело с двумя группами: системными и рисками внешней среды, потому что они складываются за пределами предприятия. Соотношение группы рисков соотносятся с фактическими сигналами и с типами мер, показано в таблице 1.

В рамках тематики исследования стоит отметить, что если смотреть на региональный уровень, то тут стоит сказать, что «экономическая безопасность региона является одним из важнейших аспектов устойчивого развития территории» [7].

Таблица 1. Связь конкурентной разведки с группами операционных рисков.

Группа операционных рисков	**Наблюдаемый сигнал**	**Что даёт конкурентная разведка**	**Тип упреждающей меры**
Риски процессов	Сбой отгрузки, изменение срока поставки	Раннее обнаружение сдвига в цепочке	Буферные запасы, смена графика поставок
Риски персонала	Найм у конкурента, рост вакансий	Оценка угрозы ухода ключевых работников	Ранний найм, удержание
Риски систем	Изменение тарифов, загрузка коридоров	Прогноз роста издержек	Пересмотр логистики
Риски внешней среды	Изменение нормативных актов, практики их применения	Оценка регуляторного давления	Мониторинг, работа с ассоциацией

Примечание. Составлено автором.

Базой для аналитической части исследования выступила отрасль хлебопечения Крыма. Данный сектор экономики построен на местном сырье, которого на полуострове достаточное количество, то есть геополитические, логистического и факторы внешнего воздействие на поставку первично необходимой структурной составляющей не влияют. Несмотря на это, при детальном анализе удалось обнаружить зависимость сектора от привозной упаковки, части иных ингредиентов помимо муки, более того, на хлебопечение оказывает существенное воздействие сезонность и учитываемый при ценообразовании, тарифы на перевозку, которые регулярно растут [8]. Учитывая значимость данного продукта (готового изделия) и ежедневный спрос на него, любой возникающий дефицит проявляется незамедлительно.

Рассмотрим несколько вариантов дальнейшего развития событий на основе вышеизложенных первоначальных данных.

Первый вариант заключается в ужесточение со стороны поставщика условий предоставления необходимой упаковки и доставки сортовой муки. Тарифы на предлагаемые составляющие увеличились на 9% за месяц, при этом, отсрочка платежа сократилась по длительности в два раза и на данный момент составляет 10 дней, в свою очередь, отгрузка снизилась на 13%, а на сайте самого поставщика появились информационные посты о том, что поставщик активно заключает сделки с новыми клиентами. На основе смоделированной ситуации может быть сделано несколько выводов, это прежде всего вывод о том, что изменение ценовой политики связано с фактором сезонности, в связи с чем сокращение отсрочки и изменения в отгрузке являются результирующими индикаторами первичного проявления факторы сезонности. В качестве мер, которые могут быть приняты в данной ситуации следует отметить принятие решения на управленческом уровне о перераспределении закупок, одновременно с че предлагается создать буфер на 5-6 недели и при возможности договориться о фиксации ценовой политики на 3 месяца. По результатам реализации мер, следует провести сравнение дол закупок и издержек до и после их принятия.

Второй вариант сосредоточен на изменениях в кадровой составляющей, поскольку, как было отмечено ранее, риски формируются за пределами внутренней среды организации, наиболее вероятное их проявление, как показывает практика в данной области, заключается в зарождении неблагоприятных факторов воздействия в сфере кадров. Важно понимать, что Крым представляет собой регион, экономика которого имеет сильную зависимость от туристического потока, соответственно, в сезон именно предприятия сферы торговли и туризма перетягивают к себе многих специалистов, в том числе пекарей и технологов, необходимых для функционирования организаций общественного питания. Результатом представленного выше процесса выступает рост доли вакансий с длительным сроком закрытия с 14% в марте до 34% в июле, существенное увеличение наблюдается и в сороке закрытия вакансии пекаря с 18 до 47 дней. Продолжением происходящих прессов является рост брака на производстве на

19-22%, а также рост доли сотрудников до уровня в 58% с желанием перейти в сферу торговли, при условии, что размер заработной платы будет выше их текущего на 17-20%. На основе данной ситуации с приведением конкретных количественных данных может быть определен индикатор – сочетание доли долгих вакансий с числом случаев брака. В качестве мер, которые могут быть приняты следует отметить внедрение в систему подбора персонала и трудоустройства системы наставничества, трудоустройство выпускников колледжей на основе партнерских соглашений, а также реализация программы раннего найма с ориентировочный сроком в апреле месяце. По результатам реализации мер, следует провести сравнение доли вакансий и случаев брака до и после их принятия.

Третий вариант касается конкурентной угрозы, переходящей в операционный риск. Конкурент расширяет сеть и закупает упаковку и сортовую муку у тех же поставщиков, его вакансии выросли на 35% за два месяца, позитивные упоминания нового формата — на 61%, нейтральные — на 33%, негативные — на 6%, доля предприятия в сегменте фирменной выпечки снизилась с 21% до 17% за квартал, а цена у конкурента на 7–10% ниже за счёт крупных партий. На основе данной ситуации с приведением конкретных количественных данных может быть определен индикатор – сочетание роста вакансий с расширением сети и закупкой у тех же поставщиков. В качестве мер, которые могут быть приняты следует выделить запуск пробной линейки, получение квоты у поставщиков, акцент в продажах на свежести и уникальности рецептуры. По результатам реализации мер, следует провести сравнение доли рынка и закупочных цен до и после.

Проведённый анализ «демонстрирует прямую зависимость между состоянием экономической безопасности региона и уровнем жизни его населения» [7]. Сводные оценки трёх ситуаций и остальных наблюдаемых рисков сведены в таблице 2.

Таблица 2. Матрица ранжирования операционных рисков для предприятия хлебопечения.

Риск	Категория	Вероятность (1–5)	Тяжесть (1–5)	Балл	Приоритет
Пересмотр условий поставщиком упаковки и сортовой муки	Риск процессов	4	4	16	Высокий
Сезонный отток пекарей и технологов	Риск персонала	4	4	16	Высокий
Давление конкурента на закупочные цены	Риск внешней среды	3	4	12	Средний
Рост транспортных тарифов на привозные компоненты	Риск систем	3	3	9	Средний
Изменение практики санитарных требований	Риск внешней среды	2	4	8	Средний
Сбой оборудования на пиковой нагрузке	Риск процессов	3	2	6	Низкий
Уход ключевого технолога к конкуренту	Риск персонала	2	3	6	Низкий

Примечание. Составлено автором.

В данном случае нужно понимать, что балл является лишь ориентировочным базовым критериям выстраивания приоритетов. Как показал анализ рассмотренных трёх вариантов ситуаций выше, риски в данном секторе экономики сильнейшим образом взаимосвязаны между друг другом, этот вывод

также можно заметить по тому, как риск поставщика и кадровый риск усиливают друг друга, при этом, попытка сэкономить на кадрах лишь ускоряет и усугубляет негативные внутренние последствия, а наличие сопредельной сферы деятельности с высокой заработной платой их усиливает, тем самым трансформируя риск в серьезнейшую угрозы.

После оценки рисков необходимо обратиться к их динамике, так как приоритеты меняются в зависимости от обстановки. В таблице 3 отражена последовательность смены доминирующих рисков друг друга по фазам неопределённости. Из приведённых в ней данных видно, на какой стадии чему необходимо уделить большее внимание.

Таблица 3. Перестройка приоритетов конкурентной разведки по фазам неопределённости.

Фаза	**Доминирующий риск**	**Доминирующий сигнал**	**Тип меры**
Стабильная фаза	Риск оборудования	Отклонения в журнале обслуживания	Плановое обслуживание
Фаза роста спроса	Кадровый риск	Рост доли долгих вакансий	Ранний найм, наставничество
Фаза давления поставщика	Риск процессов	Рост цены в связке с сокращением отсрочки	Перераспределение закупок, буфер
Фаза конкурентного давления	Риск внешней среды	Всплеск вакансий и расширение сети конкурента	Позиционирование, квоты у поставщиков

Изменение приоритетов является прямым следствием качества обеспечения работы контура в реальных условиях. Реестр наблюдаемых объектов, в число которых входят поставщики, отдельные категории работников и конкуренты обязательны к пересмотру минимум один раз в квартал.

Важнейшая роль отводится в данном случае сведениям, представляющим собой конфиденциальную информацию и коммерческую тайну, регламент работы с которыми закреплён соответствующим локальным актом организации, с опорой на федеральный закон. Отдельно следует отметить, что приоритетные риски выносятся на оперативное совещание, результаты которого вновь возвращаются в контур, последовательность действий в котором определены в таблице 4.

Весь цикл, в совокупности своей, занимает по продолжительности два месяца, и основная его особенность заключается в том, что он может быть реализован силами уже существующих подразделений без создания новых. Несмотря на удобство и практичность, у метода все же есть свои ограничения, среди которых следует выделить:

Таблица 4. План внедрения контура конкурентной разведки.

Этап	Содержание работ	Срок	Ответственный	Результат
1	Формирование реестра объектов	2 недели	Служба развития	Утверждённый реестр
2	Настройка формы фиксации сигналов	1 неделя	Служба развития	Рабочая форма
3	Первый цикл сбора и ранжирования	1 месяц	Служба развития и производство	Матрица рисков
4	Вынесение приоритетов на совещание	1 неделя	Руководство	Перечень мер и сроков
5	Оценка результатов и корректировка реестра	2 недели	Служба развития	Обновлённый реестр и отчёт

Примечание. Составлено автором.

Весь цикл, в совокупности своей, занимает по продолжительности два месяца, и основная его особенность заключается в том, что он может быть реализован силами уже существующих подразделений без создания новых.

Несмотря на удобство и практичность, у метода все же есть свои ограничения, среди которых следует выделить:

– невозможность точно спрогнозировать оценку,

– точность определяется регулярностью сбора информации и качеством источников,

– открытые данные не всегда могут давать исчерпывающие информацию о анализируемом явлении или процессе, а также могут обладать неточностью, в соответствии с чем, необходимо проверять несколько каналов данных,

– наличие контура не является полной альтернативой для детального анализа, а выступает дополнительным инструментом его расширение на первых стадиях.

Таким образом, на основе вышеизложенного, следует отметить, что устойчивость организации к операционным риска во многом зависит от качества проведения конкурентной разведки, инструментом которой является не предсказывание будущего, а сокращение времени поступления информации для её последующего анализа. Несмотря на все удобства матрицы ранжирования рисков, она является более теоретизированным инструментом, нежели полноценной рабочей схемой, которая может быть использована предприятием. Операционной риски по своей природе являются сложными явлением, которое требует мер внутри самой цепочки, при этом, конкурентные угрозы могут быть нивелированы лишь за счёт рыночных мер. Здесь важно понимать, что смешение этих категорий приводят к распылению ресурса, в соответствии с чем, важно конкретизировать меры и инструменты для каждой из них.

СПИСОК ЛИТЕРАТУРЫ:

1. Федеральный закон от 26.07.2006 № 135-ФЗ «О защите конкуренции» (действ. ред. от 08.03.2026)
2. Федеральный закон от 29.07.2004 № 98-ФЗ «О коммерческой тайне» (действ. ред. от 08.08.2024)
3. Положение Банка России от 08.04.2020 № 716-П «О требованиях к системе управления операционным риском в кредитной организации и банковской группе» (действ. ред. от 22.10.2024)
4. Кузин А.В. Анализ СМИ как важнейшее направление конкурентной разведки // Бизнес-разведка: сборник статей. 2024
5. Майорова Е.А. Торговля продовольственными товарами: обзор российских исследований // Экономика, предпринимательство и право. 2026. Т. 16, № 3. С. 1897–1926. https://doi.org/10.18334/epp.16.3.124849
6. Шевченко М.Н., Ильина И.С. Развитие продовольственного рынка в условиях цифровизации: региональный срез // Прикладные экономические исследования. 2025. № S4
7. Трофименко А.А. Качество и уровень жизни населения в регионах России: диагностика угроз и вызовов экономической безопасности // Наука XXI века: вызовы, становление, развитие. 2025. С. 118
8. Итоги работы предприятий пищевой и перерабатывающей промышленности Республики Крым / Министерство сельского хозяйства Республики Крым. URL: https://msh.rk.gov.ru/structure/2e99b916-0c5e-4012-8a0a-e3ee6c48834f

Trofimenko A.A.
student of 5th year
field of study «Economic and Legal Support for Economic Security»
Department of Law and Economic Security
Sevastopol Branch
Plekhanov Russian University of Economics
(Sevastopol, Russia)

Scientific advisor:
Korda N.I.
PhD in Economics, Associate Professor
Department of Law and Economic Security
Sevastopol Branch
Plekhanov Russian University of Economics
(Sevastopol, Russia)

HUMANITARIAN INTELLIGENCE IN THE MANUFACTURING MARKET: IDENTIFYING FOOD SECURITY THREATS AND COMPETITIVE RISKS

Abstract: *the article examines humanitarian intelligence as a tool for identifying food security threats and competitive risks in the manufacturing market. Using Crimea's baking industry as a case study, three scenarios are modeled, with indicators, proactive measures, and performance criteria identified. The article proposes a matrix for ranking operational risks by likelihood and severity, a model for shifting priorities across phases of uncertainty, and a plan to implement an intelligence system using existing departments within two months.*

Keywords: *humanitarian intelligence, competitive intelligence, operational risk, food security, regional economic security, Crimean baking industry.*

УДК 342.1

Агеева В.Р.
студент 2 курса
юридический факультет
Донской государственный технический университет
(г. Ростов-на-Дону, Россия)

Приймак Е.Н.
кандидат психологических наук, доцент
кафедра теории и истории государства и права
Донской государственный технический университет
(г. Ростов-на-Дону, Россия)

ГОСУДАРСТВЕННЫЙ КОНТРОЛЬ И НАДЗОР ЗА СОБЛЮДЕНИЕМ ЗАКОНОДАТЕЛЬСТВА: ПРАВОВЫЕ И ЦИФРОВЫЕ АСПЕКТЫ

Аннотация: *в статье рассматривается трансформация системы государственного контроля (надзора) в Российской Федерации в условиях цифровизации государственного управления. Анализируется переход от классических проверок к иному цифровому подходу, правовое закрепление дистанционных форм контроля, использование мобильного приложения «Инспектор». Особое внимание уделяется балансу между эффективностью цифрового надзора и гарантиями прав контролируемых лиц. Исследование опирается на действующее законодательство, статистические данные Правительства РФ и научные публикации по проблемам цифровизации государственного управления.*

Ключевые слова: *государственный контроль, надзор, цифровизация, риск-ориентированный подход, мобильное приложение Инспектор, профилактический визит, административная нагрузка, государственное управление.*

Реформа контрольно-надзорной деятельности к 2025–2026 годам вышла на качественно новый этап. Если первоначально её содержание сводилось к сокращению числа проверок и снижению административного давления на бизнес, то сегодня ключевым факторами изменений становится цифровизация, позволяющая совместить снижение нагрузки с повышением результативности и прозрачности надзора. Правовая основа этой трансформации заложена Федеральным законом от 31.07.2020 № 248-ФЗ «О государственном контроле (надзоре) и муниципальном контроле в Российской Федерации», однако динамика правоприменения требует постоянного обновления подзаконной нормативной базы и научного осмысления происходящих процессов. Актуальность темы обусловлена тем, что цифровизация государственного управления в целом и контрольно-надзорной деятельности в частности является одним из приоритетных направлений государственной политики. Как отмечают исследователи процессов цифровизации государственного управления, внедрение цифровых инструментов позволяет повысить эффективность деятельности органов власти, однако сопряжено с рисками правового и организационного характера, требующими системного анализа [3]. Современная модель контроля базируется на принципе, согласно которому проверка назначается исключительно при наличии информации о высокой вероятности нарушения. Данные Правительства РФ по итогам 2025 года демонстрируют, что эффективность проверок, назначенных на основе срабатывания индикаторов риска, достигла 88%, тогда как до начала реформы в 2019 году этот показатель не превышал 40% [1]. Общее количество проверок сократилось в 5,5 раза по сравнению с 2019 годом, при этом уровень защищённости граждан остаётся стабильным. С правовой точки зрения это означает смещение акцентов в деятельности контрольных органов: приоритет отдаётся анализу больших данных и межведомственному информационному взаимодействию, а не физическому присутствию инспектора на объекте. Как отметил вице-спикер Совета Федерации Андрей Яцкин, ключевым направлением развития системы является «активное использование новых технологий» для анализа данных и

оценки рисков [4]. В научной литературе подчёркивается, что организационно-правовое обеспечение контрольно-надзорной деятельности в современных условиях должно строиться с учётом цифровых инструментов оценки рисков, что позволяет перейти от реактивной модели реагирования на нарушения к превентивной [11]. Риск-ориентированный подход получил закрепление не только в базовом законе № 248-ФЗ, но и в отраслевом законодательстве. В частности, применительно к экологической безопасности предприятий угольной промышленности исследователи указывают на необходимость дифференциации контрольных мероприятий в зависимости от категории риска объекта, что особенно важно в условиях высокой техногенной нагрузки [2]. Аналогичные подходы прослеживаются и в сфере цифровой трансформации угольной отрасли, где государственное управление всё чаще опирается на данные дистанционного мониторинга. Наиболее заметным изменением в правоприменительной практике стало законодательное закрепление дистанционных форматов взаимодействия инспекторов с контролируемыми лицами. Согласно Постановлению Правительства РФ от 27.09.2025 № 1482, профилактические визиты могут проводиться с использованием видео-конференц-связи или мобильного приложения «Инспектор», причём фотосъёмка и видеозапись в рамках осмотра осуществляются исключительно через данное приложение [1]. Мобильное приложение «Инспектор» с 2025 года стало обязательным цифровым инструментом для всех контрольных органов. Статистика свидетельствует о масштабах его внедрения: если в 2024 году с его помощью проводились единичные мероприятия, то в 2025 году - уже 25,9 тыс., а по данным на конец года этот показатель вырос до 51 тыс. [1]. Приложение позволяет инспекторам работать удалённо, фиксировать нарушения с привязкой к геопозиции и обмениваться документами через встроенный чат, что существенно снижает коррупционные риски и временные издержки. Вместе с тем цифровизация контроля порождает и новые правовые вызовы. Как показывают исследования в области цифровых рисков, расширение дистанционных форм взаимодействия требует адекватных механизмов защиты прав граждан и организаций, включая

гарантии достоверности фиксируемых данных и возможности их оспаривания [5]. Это особенно актуально в контексте использования автоматизированных систем фото- и видеофиксации, когда решение фактически принимается без непосредственного участия должностного лица. Институт обязательных профилактических визитов получил нормативное развитие в упомянутом Постановлении № 1482. Для объектов значительного или умеренного риска визиты проводятся с периодичностью, установленной Правительством, при этом плановые контрольные мероприятия в отношении таких объектов не проводятся [1]. Цифровизация контроля требует адекватных механизмов защиты прав предпринимателей. В 2025 году сервис досудебного обжалования на портале «Госуслуги» был расширен на все виды государственного контроля. Результаты показывают снижение количества жалоб в общей структуре обращений до 16% и сокращение среднего времени их рассмотрения в 1,4 раза - до 8 рабочих дней [1]. Законодательные инициативы 2026 года развивают этот тренд. Внесённый в Госдуму законопроект № 1238113-8 предусматривает, что контролируемые лица будут получать информацию о решениях и актах контрольных органов через автоматическую выписку из единого реестра контрольных мероприятий с двумерным штрих-кодом для проверки достоверности [2]. Существенным элементом защиты прав является и ответственность должностных лиц за неправомерное применение цифровых инструментов контроля. Как справедливо отмечается в исследованиях экономической преступности, цифровизация государственных функций создаёт предпосылки для новых форм злоупотреблений, что требует совершенствования как административного, так и уголовного законодательства [4]. В этом контексте важно установление юридических гарантий неизменности и защищённости фиксируемых данных. Реформа контрольно-надзорной деятельности является частью более широкого процесса цифровой трансформации государственного управления. Исследования показывают, что внедрение цифровых платформ и межведомственного электронного взаимодействия позволяет существенно повысить эффективность деятельности органов исполнительной власти, однако

успех зависит от согласованности правовых норм, организационных регламентов и технических стандартов [3]. Контрольно-надзорная деятельность в этом смысле выступает наиболее чувствительной сферой, поскольку напрямую затрагивает права и интересы хозяйствующих субъектов.

СПИСОК ЛИТЕРАТУРЫ:

1. Постановление Правительства РФ от 27.09.2025 № 1482 «О внесении изменений в постановление Правительства Российской Федерации от 30 июня 2021 г. № 1063» // Правительство России
2. Федеральный закон от 31.07.2020 № 248-ФЗ «О государственном контроле (надзоре) и муниципальном контроле в Российской Федерации» (ред. от 17.04.2026) // ПРАВО
3. Дмитрий Григоренко: В 2025 году проверок бизнеса стало меньше, а их эффективность выросла // Правительство России
4. Сенатор Яцкин назвал ключевое направление в развитии системы госконтроля // Парламентская газета. 2026
5. Эффективность механизмов контрольно-надзорной деятельности предложили повысить // Парламентская газета. 2026
6. Алексеева М.В., Подройкина И.А., Рыбак С.В. Процессы цифровизации государственного управления: анализ и формирование рекомендаций по повышению эффективности // Вестник Российского университета дружбы народов. Серия: Юридические науки. 2026. Т. 30. № 3. С. 528–547
7. Аверьянова Н.Н., Алексеева М.В. Некоторые правовые проблемы обеспечения экологической безопасности предприятиями угольной промышленности // Уголь. 2026. № 6 (1206). С. 78–82
8. Алексеева М.В., Исакова Ю.И. Цифровая трансформация как средство повышения эффективности государственного управления угольной промышленностью // Уголь. 2025. № 9 (1197). С. 56–61 https://doi.org/10.18796/0041-5790-2025-9-56-61
9. Алексеева М.В., Исакова Ю.И. Трансформация угольной промышленности в условиях цифровой экономики: вызовы и перспективы // Уголь. 2025. № 11 (1199). С. 76–80
10. Подройкина И.А., Алексеева М.В. Экономическая преступность: понятие и современная характеристика // Всероссийский криминологический журнал. 2026. Т. 20. № 1. С. 26–37

11. Алексеева М.В., Рыбак С.В. Правовой аспект кибераддикции среди молодежи: цифровые риски и профилактика // Journal of Digital Technologies and Law. 2026. Т. 4. № 1. С. 153–172
12. Alekseeva M.V., Podroykina I.A., Nemykina O.Y. Organizational and Security Directions Improving Control and Supervision Activities in Modern Conditions // Business 4.0 as a Subject of the Digital Economy. Cham, 2022. С. 983–986 https://doi.org/10.1007/978-3-030-90324-4_161

Ageeva V.R.
student of 2nd year
Faculty of Law
Don State Technical University
(Rostov-on-Don, Russia)

Priimak E.N.
PhD in Psychology, Associate Professor
Department of Theory and History of State and Law
Don State Technical University
(Rostov-on-Don, Russia)

STATE CONTROL AND SUPERVISION OVER COMPLIANCE WITH LEGISLATION: LEGAL AND DIGITAL ASPECTS

Abstract: *this article examines the transformation of state control and supervision in Russia amid the digitalization of public administration. It analyzes the shift from traditional inspections to a digital approach, the legal recognition of remote forms of oversight, and the use of the «Inspector» mobile app. Particular attention is paid to balancing the effectiveness of digital oversight with safeguards for the rights of persons subject to oversight. The study draws on current legislation, Russian Government statistics, and academic publications on the digitalization of public administration.*

Keywords: *state control, supervision, digitalization, risk-based approach, Inspector mobile app, preventive visit, administrative burden, public administration.*

УДК 343.3

Алёшин Е.Р.
магистрант
Брянский филиал
Российская академия народного хозяйства и государственной службы
при Президенте РФ
(г. Брянск, Россия)

Черный А.В.
кандидат юридических наук, доцент
кафедра публичного и частного права
Брянский филиал
Российская академия народного хозяйства и государственной службы
при Президенте РФ
(г. Брянск, Россия)

ПРОБЛЕМЫ КВАЛИФИКАЦИИ ПОСЯГАТЕЛЬСТВА НА ЖИЗНЬ СОТРУДНИКА ПРАВООХРАНИТЕЛЬНЫХ ОРГАНОВ ПО СТ. 317 УК РФ

Аннотация: *в статье исследуются проблемы квалификации посягательства на жизнь сотрудника правоохранительных органов (ст. 317 УК РФ). Автором анализируются признаки специального потерпевшего, объективная и субъективная стороны состава, а также наиболее сложные случаи отграничения данного деяния от смежных составов (ст. 105, 277, 295, 318 УК РФ). На основе анализа доктрины и судебной практики выявляются типичные квалификационные ошибки и формулируются предложения по совершенствованию уголовного законодательства и разъяснений высшей судебной инстанции.*

Ключевые слова: *представитель власти, сотрудник правоохранительного органа, посягательство на жизнь, квалификация преступлений, специальный потерпевший, конкуренция норм, отграничение составов.*

Защита жизни и здоровья человека относится к числу важнейших обязанностей государства. Это положение непосредственно вытекает из ст. 2 Конституции Российской Федерации, закрепляющей признание человека, его прав и свобод высшей ценностью. Наряду с общими гарантиями личной безопасности законодатель предусматривает специальные уголовно-правовые средства охраны лиц, деятельность которых связана с обеспечением правопорядка и реализацией публичных полномочий.

Исполнение сотрудниками правоохранительных органов служебных функций нередко предполагает взаимодействие с лицами, чьи интересы затрагиваются принимаемыми решениями или применяемыми мерами государственного принуждения. В подобных ситуациях возможны конфликты, в том числе сопровождающиеся угрозами и насилием. По этой причине уголовный закон устанавливает повышенную ответственность за наиболее опасные формы воздействия на представителей власти.

В УК РФ предусмотрены самостоятельные составы, направленные на охрану жизни отдельных категорий лиц: государственного или общественного деятеля (ст. 277), лица, осуществляющего правосудие либо предварительное расследование (ст. 295), сотрудника правоохранительного органа или военнослужащего (ст. 317). Кроме того, ст. 318 УК РФ устанавливает ответственность за применение насилия в отношении представителя власти. Среди названных норм особое значение имеет ст. 317 УК РФ, поскольку она обеспечивает защиту не только личности потерпевшего, но и общественных отношений, связанных с нормальным осуществлением правоохранительной деятельности.

Практическая значимость исследования обусловлена сложностью установления предусмотренных законом признаков потерпевшего и субъективной стороны преступления, а также необходимостью разграничивать ст. 317 УК РФ с рядом смежных норм. Ошибки при решении этих вопросов способны привести как к необоснованному расширению уголовной

ответственности, так и к неправильной оценке фактически совершённого деяния. Цель настоящей статьи состоит в выявлении основных проблем квалификации и определении возможных направлений совершенствования законодательства и судебных разъяснений. Для достижения этой цели анализируются признаки специального потерпевшего, объективная и субъективная стороны состава, а также правила разграничения рассматриваемого преступления с близкими по юридическим признакам составами.

Одним из центральных элементов состава, предусмотренного ст. 317 УК РФ, выступает специальный потерпевший. Диспозиция нормы относит к нему сотрудника правоохранительного органа и военнослужащего. Вместе с тем непосредственно в УК РФ исчерпывающее определение понятия «сотрудник правоохранительного органа» отсутствует. Как отмечается в юридической литературе, это понятие носит обобщающий характер, поэтому при его толковании необходимо обращаться к отраслевому законодательству и соответствующим разъяснениям высшей судебной инстанции [1, с. 45].

При определении принадлежности лица к числу сотрудников правоохранительных органов учитываются нормативные акты, регулирующие деятельность соответствующих государственных структур, в том числе Федеральный закон от 07.02.2011 № 3-ФЗ «О полиции». Существенное значение имеет и Постановление Пленума Верховного Суда РФ от 27.01.1999 № 1, в котором к сотрудникам правоохранительных органов отнесены лица, наделённые в установленном порядке полномочиями по охране общественного порядка, обеспечению общественной безопасности и противодействию преступности [2].

Первое затруднение возникает при установлении временных и функциональных границ специального статуса потерпевшего. Само по себе формальное наличие должности или нахождение лица в штате соответствующего органа не должно автоматически означать применимость ст. 317 УК РФ. Необходимо установить, что посягательство связано с правоохранительной деятельностью потерпевшего: с исполнением им

служебных обязанностей либо с намерением виновного воспрепятствовать их осуществлению. При этом преступное воздействие может быть обусловлено как уже совершёнными служебными действиями, так и предстоящим выполнением соответствующих функций [3]. Следовательно, решающее значение имеет не только должностное положение лица, но и связь нападения с его служебной деятельностью.

Отдельного внимания требует вопрос о защите близких сотрудника правоохранительного органа или военнослужащего. Указание на таких лиц в конструкции нормы предполагает необходимость установить специальную направленность поведения виновного. Одного лишь факта родственных или иных близких отношений с сотрудником недостаточно. Для применения ст. 317 УК РФ требуется доказать, что нападение на близкого совершено именно в связи с правоохранительной либо военной деятельностью потерпевшего, например с целью воспрепятствовать ей или отомстить за неё. Игнорирование данного обстоятельства приводит к необоснованному распространению специального состава на ситуации, которые должны оцениваться по иным нормам уголовного закона.

Объективная сторона преступления заключается в посягательстве на жизнь указанного в законе лица. В уголовно-правовом понимании такое посягательство охватывает убийство и действия, непосредственно направленные на лишение жизни, если преступный результат не наступил по не зависящим от виновного обстоятельствам. При покушении содеянное подлежит квалификации по ч. 3 ст. 30 и ст. 317 УК РФ. Таким образом, наступление смерти не является обязательным условием ответственности по данной статье.

Второй существенный вопрос связан с разграничением посягательства на жизнь и насильственных действий, повлекших причинение вреда здоровью. В научной литературе подчёркивается, что для применения ст. 317 УК РФ необходимо установить умысел, направленный именно на лишение жизни. Если такого умысла не было, причинение вреда здоровью сотруднику правоохранительного органа должно получать самостоятельную правовую

оценку, в частности с учётом положений ст. 318 или ст. 111 УК РФ [4, с. 112]. Представляется, что подобный подход соответствует смыслу рассматриваемой нормы: тяжесть фактически причинённого вреда сама по себе не заменяет доказывания направленности умысла на убийство.

На практике риск ошибки возникает тогда, когда понятие «посягательство на жизнь» толкуется чрезмерно широко и к ст. 317 УК РФ относят любые опасные насильственные действия в отношении сотрудника. Между тем квалификация должна основываться на совокупности доказательств, характеризующих намерения виновного, способ действий, используемые орудия, локализацию повреждений, интенсивность нападения и поведение лица до и после совершения деяния. Ни один из этих признаков не может рассматриваться изолированно.

Способ, место и время совершения посягательства сами по себе не определяют наличие состава ст. 317 УК РФ. Однако данные обстоятельства могут иметь доказательственное значение при установлении умысла и специальной цели или мотива, а также учитываться судом при назначении наказания.

Субъективная сторона преступления характеризуется умыслом, направленным на лишение жизни потерпевшего. В научной литературе обосновывается позиция, согласно которой для данного состава характерен прямой умысел: виновный осознаёт общественную опасность своих действий, предвидит возможность или неизбежность смерти потерпевшего и желает её наступления [5, с. 78]. Такая трактовка обусловлена особым содержанием понятия «посягательство на жизнь» и необходимостью установить целенаправленность поведения.

Наряду с умыслом обязательное значение имеет специальная цель либо мотив, прямо обозначенные в диспозиции ст. 317 УК РФ. Речь идёт о стремлении воспрепятствовать законной деятельности сотрудника по охране общественного порядка и обеспечению общественной безопасности либо о мести за такую деятельность. Если связь посягательства с указанными обстоятельствами не

подтверждена, квалификация по ст. 317 УК РФ исключается, даже когда потерпевший обладает необходимым служебным статусом.

Особую сложность представляет разграничение мести за выполнение служебных обязанностей и личной неприязни, возникшей в ходе служебного взаимодействия. Эти мотивы могут внешне совпадать, поскольку конфликт между виновным и потерпевшим нередко начинается именно при исполнении последним должностных функций. Однако сам факт возникновения ссоры во время задержания, проверки или иного служебного мероприятия ещё не свидетельствует о наличии мести за правоохранительную деятельность. Важно установить действительную причину формирования умысла и содержание мотива виновного.

В судебной практике проводится различие между местью за служебную деятельность и личными неприязненными отношениями. Если намерение убить возникло из личного конфликта, пусть даже конфликт произошёл при исполнении потерпевшим служебных обязанностей, содеянное может подлежать квалификации по п. «б» ч. 2 ст. 105 УК РФ, а не по ст. 317 УК РФ [3]. Такой подход представляется обоснованным, однако отсутствие детализированных критериев разграничения в судебных разъяснениях оставляет пространство для неодинакового толкования сходных фактических обстоятельств.

Значительные трудности вызывает и отграничение ст. 317 УК РФ от иных преступлений против жизни и порядка управления. При сопоставлении со ст. 105 УК РФ необходимо учитывать специальный статус потерпевшего, связь посягательства с его служебной деятельностью и наличие предусмотренных ст. 317 УК РФ цели или мотива. Если все специальные признаки установлены, содеянное охватывается ст. 317 УК РФ как нормой, предусматривающей ответственность за специальный вид посягательства. Дополнительная квалификация того же деяния по ст. 105 УК РФ в такой ситуации не требуется, поскольку это означало бы дублирование уголовно-правовой оценки.

От ст. 277 УК РФ рассматриваемый состав отличается прежде всего характеристиками потерпевшего и направленностью преступления. Статья 277

УК РФ предусматривает ответственность за посягательство на жизнь государственного или общественного деятеля, совершённое с целью прекратить его государственную или иную политическую деятельность либо из мести за такую деятельность. Для ст. 317 УК РФ определяющей является связь нападения с деятельностью по охране общественного порядка, обеспечению общественной безопасности или противодействию преступности. При совпадении отдельных внешних признаков квалификация должна определяться с учётом непосредственного статуса потерпевшего и специальной цели или мотива, предусмотренных соответствующей нормой.

Разграничение со ст. 295 УК РФ также связано с определением категории потерпевшего и характера его деятельности. Данная статья охраняет жизнь лиц, осуществляющих правосудие или предварительное расследование, а также иных прямо названных в ней участников соответствующей деятельности. В случаях, когда потерпевший одновременно обладает признаками сотрудника правоохранительного органа, необходимо установить, в связи с какой именно деятельностью совершено посягательство. Если оно обусловлено осуществлением правосудия или предварительного расследования, применению подлежит специальная норма ст. 295 УК РФ. Например, сам по себе статус следователя не позволяет автоматически выбирать ст. 317 УК РФ без анализа обстоятельств и цели нападения.

Ключевым критерием разграничения ст. 317 и 318 УК РФ является направленность умысла и характер насилия. Статья 318 УК РФ охватывает применение насилия, не опасного для жизни или здоровья, а также опасного насилия в отношении представителя власти, если отсутствует умысел на его убийство. Если же доказано, что действия виновного непосредственно направлены на лишение жизни сотрудника правоохранительного органа и обусловлены специальной целью или мотивом, предусмотренными ст. 317 УК РФ, содеянное квалифицируется по этой статье.

Проведённое исследование позволяет выделить несколько направлений совершенствования правового регулирования. Прежде всего целесообразно

рассмотреть возможность дополнения ст. 317 УК РФ примечанием, раскрывающим содержание понятия «сотрудник правоохранительного органа» либо устанавливающим отсылку к нормативно закреплённому перечню соответствующих органов и категорий должностных лиц. Такая мера могла бы уменьшить неопределённость при установлении специального потерпевшего. При этом перечень должен быть согласован с действующим отраслевым законодательством и своевременно обновляться.

Второе направление связано с уточнением разъяснений Пленума Верховного Суда РФ от 27.01.1999 № 1. Представляется необходимым конкретизировать признаки, позволяющие отличать месть за законную правоохранительную деятельность от личной неприязни, возникшей в связи с конкретным служебным конфликтом. Практическую пользу могли бы иметь типовые ситуации, в которых раскрывались бы обстоятельства, свидетельствующие о наличии либо отсутствии специального мотива или цели.

Кроме того, судебные разъяснения целесообразно дополнить указанием на правила конкуренции ст. 317 и ст. 105 УК РФ. В частности, следует подчеркнуть, что при наличии всех признаков специального состава ст. 317 УК РФ дополнительная квалификация того же посягательства по ст. 105 УК РФ не требуется. Это способствовало бы единообразию правоприменения и снижению числа ошибок, связанных с необоснованным вменением совокупности преступлений.

Таким образом, ст. 317 УК РФ выполняет особую функцию в системе уголовно-правовой защиты жизни лиц, обеспечивающих охрану общественного порядка и общественную безопасность. Наиболее проблемными аспектами её применения остаются определение специального статуса потерпевшего, установление связи нападения со служебной деятельностью, доказывание умысла на лишение жизни и разграничение специального мотива мести с личной неприязнью. Не менее важным является корректное разрешение конкуренции со смежными уголовно-правовыми нормами. Уточнение законодательных положений и развитие судебных разъяснений по указанным вопросам способны

повысить правовую определённость и обеспечить более последовательную квалификацию соответствующих преступлений.

СПИСОК ЛИТЕРАТУРЫ:

1. Бриллиантов А.В. Комментарий к Уголовному кодексу Российской Федерации. М.: Проспект, 2021. 1152 с.
2. Постановление Пленума Верховного Суда РФ от 27.01.1999 № 1 «О судебной практике по делам о преступлениях, предусмотренных статьями 277, 295, 317 и 318 УК РФ» // Бюллетень Верховного Суда РФ. 1999. № 3
3. Обзор судебной практики Верховного Суда РФ по делам о преступлениях против государственной власти. URL: https://www.vsrf.ru (дата обращения: 18.11.2026)
4. Кибальник А.Г. Уголовная ответственность за посягательства на жизнь сотрудников правоохранительных органов // Российская юстиция. 2020. № 7. С. 110–116
5. Расторопов С.В. Уголовно-правовая охрана жизни представителей власти: вопросы теории и практики. М.: Юрлитинформ, 2019. 184 с.

Alyoshin E.R.
master's degree student
Bryansk Branch
Russian Academy of National Economy and Public Administration
(Bryansk, Russia)

Cherny A.V.
PhD in Law, Associate Professor
Department of Public and Private Law
Bryansk Branch
Russian Academy of National Economy and Public Administration
(Bryansk, Russia)

ISSUES IN THE LEGAL CLASSIFICATION OF ATTACKS ON THE LIFE OF A LAW ENFORCEMENT OFFICER UNDER ARTICLE 317 OF THE CRIMINAL CODE

Abstract: *this article examines issues in the legal classification of attacks on the life of a law enforcement officer under Article 317 of the Criminal Code. The author analyzes the defining characteristics of the special victim, the objective and subjective elements of the offense, and particularly difficult cases of distinguishing this offense from related offenses under Articles 105, 277, 295, and 318 of the Criminal Code. Based on an analysis of legal scholarship and judicial practice, the article identifies common classification mistakes and proposes improvements to criminal legislation and guidance issued by the highest court.*

Keywords: *representative of authority, law enforcement officer, attack on life, criminal offense classification, special victim, competing legal norms, distinguishing offenses.*

УДК 347.961

Аляутдинова Э.Ш.

магистрант

кафедра теории и истории государства и права

Волжский государственный университет водного транспорта

(г. Нижний Новгород, Россия)

НОТАРИАЛЬНЫЕ ДЕЙСТВИЯ С УЧАСТИЕМ ОГРАНИЧЕННО ДЕЕСПОСОБНЫХ ЛИЦ: ОСОБЕННОСТИ ПРАВОВОГО РЕГУЛИРОВАНИЯ И ПРАВОПРИМЕНИТЕЛЬНОЙ ПРАКТИКИ

Аннотация: *исследуются особенности совершения нотариальных действий с участием совершеннолетних граждан, ограниченных судом в дееспособности. На основе формально-юридического анализа статьи 30 ГК РФ и судебных актов разграничены самостоятельное волеизъявление гражданина, согласие попечителя и разрешение органа опеки. Выявлены риски смешения правового статуса лица с его фактической способностью понимать конкретную сделку, а также подмены воли подопечного волей попечителя. Предложен порядок документирования нотариальной проверки, позволяющий соединить защиту имущества с сохранением юридической самостоятельности гражданина.*

Ключевые слова: *нотариальное действие, ограниченная дееспособность, попечительство, волеизъявление, согласие попечителя, разрешение органа опеки, нотариальная проверка, недействительность сделки, судебная практика.*

Согласно положениям ст. 21 Гражданского кодекса Российской Федерации [1] дееспособность является способностью гражданина посредством своих действий приобретать и осуществлять гражданские права, создавать для себя гражданские обязанности и исполнять их (гражданская дееспособность). Данная способность в полном объеме возникает при наступлении совершеннолетия, т.е. по достижении гражданином возраста восемнадцати лет.

В соответствии с законодательно закрепленными положениями, дееспособность дает гражданам способность реализовать свои права и нести в

этой связи обязанности в социуме. Дееспособность предполагает осознанность лицом своих действий.

Понятие дееспособности можно воспринимать в качестве правовой категории, которая представляет собой одну из ключевых частей гражданско-правового положения физических лиц. Кроме этого, понятие и виды дееспособности физических лиц нашло давнее признание и в зарубежной, и в отечественной цивилистике в виде способности осуществлять ряд юридических действий. Также важность гражданской дееспособности признали и современные ученые, по мнению которых для дееспособности свойственно юридически обеспечивать активное участие человека в экономическом обороте, предпринимательской работе и ином виде деятельности, осуществлении своих прав имущественного и иного личного неимущественного характера.

Ограничение дееспособности создаёт для нотариуса особую задачу: обеспечить участие гражданина в обороте в пределах сохранённой самостоятельности и одновременно исключить совершение сделки без предусмотренных законом гарантий. Проверка одного лишь факта назначения попечителя недостаточна. Необходимо установить основание ограничения, содержание конкретного действия и соотношение трёх юридических элементов: воли самого гражданина, согласия попечителя и, когда это требуется, предварительного разрешения органа опеки. Цель исследования – определить порядок такого разграничения и предложить способы предупреждения ошибок при удостоверении сделок. Использованы формально-юридический метод и анализ правовых позиций высших судов, предмет исследования ограничен совершеннолетними лицами.

Статья 30 ГК РФ закрепляет два самостоятельных режима. Первый применяется, когда пристрастие к азартным играм, злоупотребление спиртными напитками или наркотическими средствами ставят семью гражданина в тяжёлое материальное положение. Второй связан с психическим расстройством, при котором понимание значения действий или руководство ими возможно при помощи других лиц [1]. Эти основания нельзя считать взаимозаменяемыми:

различаются как обстоятельства судебного установления ограничения, так и объём последующей имущественной самостоятельности.

По пункту 1 статьи 30 ГК РФ без согласия попечителя допускаются мелкие бытовые сделки. Получение и расходование заработка, пенсии и иных доходов осуществляет попечитель в интересах подопечного по правилам статьи 37 ГК РФ. При этом имущественная ответственность по совершённым гражданином сделкам и за причинённый вред сохраняется за ним самим. Следовательно, согласие попечителя не превращает последнего в сторону договора или в универсального должника по обязательствам подопечного [1].

По пункту 2 статьи 30 ГК РФ действует иная конструкция. Для сделок по общему правилу необходимо письменное согласие попечителя, однако гражданин самостоятельно совершает действия, предусмотренные подпунктами 1 и 4 пункта 2 статьи 26 ГК РФ. Речь идёт, в частности, о распоряжении заработком, стипендией и иными доходами в пределах установленного режима, а также о мелких бытовых и иных сделках, указанных в пункте 2 статьи 28 ГК РФ. Право самостоятельного распоряжения доходами может быть дополнительно ограничено или исключено судом. Поэтому наличие первоначального решения об ограничении дееспособности ещё не даёт полного ответа о доступном гражданину объёме действий [1].

Специально урегулированы выплаты на содержание гражданина, ограниченного в дееспособности вследствие психического расстройства: алименты, социальная пенсия, возмещение вреда здоровью и потери кормильца. Их расходование требует письменного согласия попечителя с учётом исключений, прямо предусмотренных законом, попечитель может определить срок распоряжения и прекратить его досрочно. Отсюда следует практический вывод: при проверке сделки, оплачиваемой из доходов подопечного, важен не только размер суммы, но и правовая природа денежных поступлений. Отнесение любых поступлений к свободно расходуемым средствам искажает смысл статьи 30 ГК РФ [1].

Принципиальное отличие попечительства от опеки состоит в сохранении гражданином участия в формировании и выражении собственной воли. Согласно статье 33 ГК РФ попечитель даёт согласие на сделки, которые подопечный не вправе совершать самостоятельно, содействует осуществлению его прав и защищает от злоупотреблений третьих лиц [1]. Поэтому при личном участии гражданина в нотариальной сделке попечитель не должен отвечать вместо него на все вопросы и подписывать договор лишь на основании своего назначения. Предоставление согласия и совершение сделки от чужого имени – разные юридические действия.

Содержание согласия также имеет самостоятельное значение. Статья 157.1 ГК РФ требует определить предмет будущей сделки, а при последующем одобрении – указать уже совершённую сделку. Молчание по общему правилу не заменяет согласия [1]. Для нотариальной практики целесообразно конкретизировать в документе объект, вид распоряжения, существенные для защиты подопечного ограничения и связь согласия с определённым проектом договора. Например, согласие на продажу квартиры по установленной цене не должно восприниматься как разрешение её дарения либо отчуждения на иных согласованных сторонами условиях.

Письменное последующее одобрение прямо предусмотрено пунктом 2 статьи 30 ГК РФ. Однако оно представляет собой способ устранения определённого дефекта уже совершённой сделки, а не основание для нотариуса удостоверять договор при заведомом отсутствии необходимого согласия. Нотариальная проверка направлена на подтверждение законности действия в момент его совершения. Возможность последующего исправления положения не освобождает нотариуса от проверки существующих предпосылок удостоверения. При этом прямое требование письменной формы из пункта 2 нельзя без пояснений выдавать за дословное содержание пункта 1 статьи 30 ГК РФ [1].

Согласие попечителя необходимо отличать от разрешения органа опеки и попечительства. В случаях, установленных статьёй 37 ГК РФ и статьёй 21

Федерального закона «Об опеке и попечительстве», попечитель не вправе согласовать отчуждение, залог, сдачу имущества в пользование и другие предусмотренные законом действия без предварительного разрешения соответствующего органа [1, 2]. Разрешение не подменяет волю собственника и не означает, что попечитель обязан одобрить любой предложенный договор. У каждого из названных элементов собственные субъект, назначение и пределы действия.

Так, при продаже принадлежащего подопечному жилого помещения проверке подлежат не только наличие разрешения и подпись попечителя, но и соответствие проекта условиям разрешённого распоряжения. Расхождение в объекте, условиях встречного приобретения или порядке обеспечения имущественных интересов требует самостоятельной оценки. Это модельная ситуация, показывающая последовательность применения норм, а не описание конкретного судебного дела. Дополнительно учитывается пункт 3 статьи 37 ГК РФ, ограничивающий сделки подопечного с попечителем, его супругом и близкими родственниками. Предварительное разрешение органа опеки само по себе не устраняет такой законодательный запрет [1, 2].

Не всякое нотариальное действие допускает восполнение ограниченной дееспособности согласием другого лица. Завещание в силу статьи 1118 ГК РФ может совершить только гражданин, обладающий полной дееспособностью, причём лично. Следовательно, согласие попечителя не позволяет удостоверить завещание ограниченно дееспособного гражданина [3]. Этот пример показывает, почему нельзя применять статью 30 ГК РФ изолированно от специальных требований к отдельным сделкам. Проверка должна начинаться с определения вида юридического действия, а не с универсального поиска согласия.

Статьи 43 и 54 Основ законодательства РФ о нотариате возлагают на нотариуса проверку дееспособности и наличия волеизъявления, полномочий попечителя, а также разъяснение смысла сделки и сопоставление её содержания с действительными намерениями сторон [4]. В рассматриваемой ситуации это предполагает два самостоятельных направления работы. Документальное

направление охватывает судебное решение, назначение попечителя и необходимые разрешительные документы. Коммуникативное направление позволяет выяснить, понимает ли гражданин, какое имущество передаёт, что получает взамен и какие последствия возникают после удостоверения.

Помощь попечителя может состоять в доступном объяснении условий, повторении информации и организации общения. Вместе с тем согласие помощника не подтверждает автоматически понимание сделки подопечным. Представляется оправданным сначала предложить гражданину изложить смысл действия своими словами, а затем уточнить затруднения с учётом необходимой поддержки. Такая беседа не является медицинской диагностикой: нотариус устанавливает юридически значимое волеизъявление, но не подменяет судебно-психиатрическую экспертизу. Одновременно сама потребность в помощи не должна рассматриваться как достаточное основание для отказа.

Конституционно-правовая основа индивидуального подхода выражена в постановлении Конституционного Суда РФ от 27 июня 2012 г. № 15-П по жалобе И. Б. Деловой. Предметом проверки выступали нормы о недееспособности, не обеспечивавшие необходимой дифференциации последствий психических нарушений [5]. Для рассматриваемой темы значение этой позиции состоит в требовании соразмерности ограничений реальному состоянию гражданина. Она не устанавливает порядок нотариального удостоверения, но исключает подход, при котором ограниченная дееспособность фактически приравнивается к полному устранению лица от самостоятельных юридических действий.

В пунктах 18–20 постановления Пленума Верховного Суда РФ от 23 июня 2015 г. № 25 разграничены основания ограничения дееспособности, значение степени нарушения способности понимать действия и возможность дополнительного ограничения распоряжения доходами [6]. Наличие заработка у других членов семьи не исключает применения пункта 1 статьи 30 ГК РФ при установлении предусмотренных законом обстоятельств. Для нотариуса данные разъяснения означают необходимость опираться на судебно установленный режим, а не на бытовую оценку благополучия семьи или внешнего поведения

заявителя. Самостоятельно изменять последствия вступившего в силу решения нотариус не вправе.

При оспаривании сделки необходимо разграничивать статьи 176 и 177 ГК РФ. Статья 176 предусматривает оспоримость сделки по распоряжению имуществом, совершённой ограниченно дееспособным гражданином без согласия попечителя, иск предъявляет попечитель. Исключение составляют сделки, которые гражданин вправе совершать самостоятельно. Следовательно, отсутствие согласия нельзя оценивать без предварительного определения объёма самостоятельности. Такая сделка не становится ничтожной только вследствие установленного ограничения дееспособности [1].

Статья 177 ГК РФ касается фактической неспособности понимать значение действий или руководить ими в момент сделки. Особое правило действует, когда гражданин впоследствии ограничен в дееспособности вследствие психического расстройства: по иску попечителя необходимо доказать не только соответствующее состояние в момент сделки, но и то, что контрагент знал или должен был знать о нём [1]. Позднейшее решение об ограничении дееспособности поэтому не обладает автоматическим обратным действием. Различаются время возникновения статуса, состояние при заключении договора и обстоятельства осведомлённости другой стороны.

Показательно определение Судебной коллегии по экономическим спорам Верховного Суда РФ от 10 сентября 2020 г. № 305-ЭС20-5407 по делу № А40-304649/2018. Власова Н. К. оспаривала нотариально удостоверенную продажу доли в обществе. Апелляция и кассация исходили, в частности, из проведённой нотариусом проверки и отсутствия признания его действий незаконными. Верховный Суд отменил соответствующие акты и направил дело на новое апелляционное рассмотрение, указав на необходимость оценки доводов о состоянии истицы в момент сделки [7]. Данное дело относится к статье 177 ГК РФ, а не к отсутствию согласия попечителя по статье 176, его использование здесь имеет сравнительное значение.

Из этой позиции следует, что нотариальное удостоверение не создаёт неопровержимого доказательства отсутствия порока воли. Вместе с тем судебная отмена сделки не означает автоматически виновного нарушения нотариусом профессиональных обязанностей. Вопрос действительности договора и вопрос ответственности нотариуса имеют разные предметы доказывания. Практическая ценность определения состоит в разграничении проверки юридического статуса и ретроспективного исследования психического состояния. Документы нотариального производства должны позволять установить, какие обстоятельства действительно проверялись, без приписывания нотариусу медицинских выводов [7].

В результате анализа можно выделить три взаимосвязанные проблемы правоприменения. Первая – формальная проверка статуса без определения конкретного объёма самостоятельных действий. Вторая – смешение согласия попечителя и административного разрешения на распоряжение имуществом. Третья – недостаточная фиксация собственного волеизъявления гражданина при активном участии сопровождающего лица. Это аналитически выделенные риски, а не утверждение об их статистической распространённости: рассмотренные судебные акты не позволяют оценить частоту подобных нарушений.

Для предупреждения первой проблемы предлагается включать в материалы нотариального производства краткую запись о применимом пункте статьи 30 ГК РФ, наличии дополнительных судебных ограничений и норме, определяющей необходимость согласия именно для данной сделки. Для второй – отдельно фиксировать реквизиты согласия и разрешения органа опеки, проверяемые условия и их соответствие проекту договора. Для третьей – отражать содержание разъяснённых последствий, способ необходимой помощи и ответы гражданина по существу совершаемого действия. Это предложение по совершенствованию организации проверки, а не утверждение о наличии универсальной обязательной формы такого документа.

Предлагаемая фиксация должна быть соразмерной: достаточно сведений, объясняющих правовой вывод нотариуса, без избыточного описания диагноза и

иных чувствительных обстоятельств. Основанием для отказа должно выступать конкретное юридическое препятствие с учётом статьи 48 Основ законодательства РФ о нотариате, а не сам статус ограниченно дееспособного лица [4]. Если проблема связана с отсутствующим документом или неясностью условий, необходимо использовать предусмотренные законом процедуры, а не подменять их неформальным требованием восстановить полную дееспособность.

Таким образом, особенности нотариальных действий с участием ограниченно дееспособных граждан определяются сочетанием сохранённой самостоятельности и дополнительных механизмов защиты.

При определенных обстоятельствах гражданин может быть ограничен или лишен судом частичной дееспособности. Суд при обращении родителей, усыновителей / попечителей или органа опеки и попечительства в случае достаточных оснований вправе ограничить или лишить лицо права на самостоятельное распоряжение своим заработком, стипендией или иными доходами.

При этом достаточными основаниями законодатель признает расходование денежных средств на цели, которые противоречат закону и / или нормам морали или неразумная их трата, без учета жизненно необходимых потребностей.

Обоснованность удостоверения зависит от последовательной проверки судебного статуса, характера сделки, воли гражданина, согласия попечителя и необходимых разрешений. Раздельное документирование этих обстоятельств уменьшает риск подмены воли и позволяет точнее разграничивать основания последующего оспаривания. При таком подходе нотариальная защита направлена одновременно на сохранность имущества и на реальное осуществление гражданином оставленных ему законом прав.

СПИСОК ЛИТЕРАТУРЫ:

1. Гражданский кодекс Российской Федерации (часть первая): Федеральный закон от 30 ноября 1994 г. № 51-ФЗ // Собрание законодательства Российской Федерации. 1994. № 32. Ст. 3301. URL: https://www.consultant.ru/document/cons_doc_LAW_5142/ (дата обращения: 23.10.2026)
2. Об опеке и попечительстве: Федеральный закон от 24 апреля 2008 г. № 48-ФЗ // Собрание законодательства Российской Федерации. 2008. № 17. Ст. 1755. URL: https://www.consultant.ru/document/cons_doc_LAW_76459/ (дата обращения: 23.10.2026)
3. Гражданский кодекс Российской Федерации (часть третья): Федеральный закон от 26 ноября 2001 г. № 146-ФЗ // Собрание законодательства Российской Федерации. 2001. № 49. Ст. 4552. URL: https://www.consultant.ru/document/cons_doc_LAW_34154/ (дата обращения: 23.10.2026)
4. Основы законодательства Российской Федерации о нотариате: утв. Верховным Советом Российской Федерации 11 февраля 1993 г. № 4462-1 // Ведомости Съезда народных депутатов Российской Федерации и Верховного Совета Российской Федерации. 1993. № 10. Ст. 357. URL: https://www.consultant.ru/document/cons_doc_LAW_1581/ (дата обращения: 23.10.2026)
5. По делу о проверке конституционности пунктов 1 и 2 статьи 29, пункта 2 статьи 31 и статьи 32 Гражданского кодекса Российской Федерации в связи с жалобой гражданки И.Б. Деловой: постановление Конституционного Суда Российской Федерации от 27 июня 2012 г. № 15-П // Собрание законодательства Российской Федерации. 2012. № 29. Ст. 4167. URL: https://www.consultant.ru/document/cons_doc_LAW_132150/ (дата обращения: 23.10.2026)

6. О применении судами некоторых положений раздела I части первой Гражданского кодекса Российской Федерации: постановление Пленума Верховного Суда Российской Федерации от 23 июня 2015 г. № 25. URL: https://www.vsrf.ru/documents/all/8435 (дата обращения: 23.10.2026)

7. Определение Судебной коллегии по экономическим спорам Верховного Суда Российской Федерации от 10 сентября 2020 г. № 305-ЭС20-5407 по делу № А40-304649/2018. URL: https://base.garant.ru/74632296/ (дата обращения: 23.10.2026)

Alyautdinova E.Sh.
master's degree student
Department of Theory and History of State and Law
Volga State University of Water Transport
(Nizhny Novgorod, Russia)

NOTARIAL ACTS INVOLVING PERSONS WITH LIMITED LEGAL CAPACITY: SPECIFICS OF LEGAL REGULATION AND PRACTICE OF APPLYING THE LAW

Abstract: *the article examines the specific features of performing notarial acts involving adults whose legal capacity has been restricted by a court. Based on a formal legal analysis of Article 30 of the Civil Code and court decisions, it distinguishes between an individual's independent expression of will, trustee consent, and authorization from a guardianship authority. It identifies the risks of conflating a person's legal status with their actual ability to understand a particular transaction and of substituting the trustee's will for that of the person under trusteeship. A procedure for documenting the notary's review is proposed to protect property while preserving the individual's legal autonomy.*

Keywords: *notarial act, limited legal capacity, trusteeship, expression of will, trustee consent, guardianship authority authorization, notarial review, transaction invalidity, judicial practice.*

УДК 34

Анеков С.В.

магистрант

Санкт-Петербургский университет ГПС МЧС России

им. героя РФ генерала армии Е.Н. Зиничева

(г. Санкт-Петербург, Россия)

МЕСТО И РОЛЬ МЧС РОССИИ В МЕХАНИЗМЕ СОВРЕМЕННОГО РОССИЙСКОГО ГОСУДАРСТВА

Аннотация: *статья посвящена правовому положению МЧС России как элемента механизма государства. Прослежено, как менялся статус ведомства после указов Президента РФ 2004 и 2024 годов. На примере Национального центра управления в кризисных ситуациях показано, как министерство реализует свои функции на практике. Сделан вывод о двойственной природе МЧС: оно одновременно занимается нормотворчеством, управлением и оперативным реагированием.*

Ключевые слова: *МЧС России, механизм государства, правовой статус, государственное управление, НЦУКС, нормотворчество, оперативное реагирование.*

Механизм российского государства — это система органов, каждый из которых отвечает за свою часть общей работы по обеспечению безопасности и жизнедеятельности общества. МЧС России занимает в этой системе особое место. Министерство не только разрабатывает государственную политику, но и напрямую участвует в спасении людей, ликвидации последствий катастроф и координации действий других ведомств в кризисных условиях.

Тема остаётся актуальной, поскольку число чрезвычайных ситуаций природного и техногенного характера не снижается, а требования к скорости реагирования растут. Кроме того, правовой статус МЧС продолжает меняться: за последние годы в положение о министерстве вносились существенные поправки.

Поэтому важно понять, какое место ведомство занимает в системе госорганов сегодня.

Цель работы — определить правовое положение МЧС России в механизме государства и выявить особенности его функционирования. Для этого нужно решить три задачи: разобрать нормативную основу статуса министерства, описать его место в системе исполнительной власти и рассмотреть конкретный механизм реализации функций.

Правовой статус МЧС России: от указа к указу.

Правовой основой деятельности МЧС является Указ Президента РФ от 11 июля 2004 года № 868 «Вопросы Министерства Российской Федерации по делам гражданской обороны, чрезвычайным ситуациям и ликвидации последствий стихийных бедствий». Согласно этому документу, МЧС — федеральный орган исполнительной власти, который вырабатывает и реализует государственную политику, занимается нормативно-правовым регулированием, а также надзором и контролем в области гражданской обороны, защиты населения и территорий от ЧС, пожарной безопасности и безопасности людей на водных объектах.

МЧС — не просто служба спасения. Это полноценный нормотворческий орган: министерство издаёт нормативные правовые акты, обязательные для других федеральных органов, региональных властей и граждан. Этим оно отличается от специализированных служб, которые работают только в оперативном режиме.

Нормативная база продолжает обновляться. Указом Президента РФ от 18 ноября 2024 года № 989 в Положение о МЧС внесены очередные изменения: уточнены полномочия Министра по назначению на должности высшего начальствующего состава, порядку утверждения вещевых норм и изданию нормативных актов. Частая корректировка положения говорит о том, что государство рассматривает МЧС как развивающийся элемент механизма, а не как застывшую структуру.

Отдельно стоит сказать о подчинённости. МЧС находится в ведении Президента РФ по вопросам его компетенции, то есть входит в так называемый «силовой блок». При этом по ряду направлений министерство взаимодействует с Правительством. Такая модель двойного подчинения характерна для органов, обеспечивающих безопасность государства.

Место в системе исполнительной власти:
уникальность конфигурации.

Определить место МЧС в системе исполнительной власти по формальному признаку непросто. С одной стороны, это федеральное министерство, то есть центральный орган отраслевого управления. С другой — в систему МЧС входят не только центральный аппарат и территориальные органы, но и спасательные воинские формирования, федеральная противопожарная служба, Государственная инспекция по маломерным судам, а с недавнего времени — судебно-экспертные учреждения. Для «классического» гражданского министерства такой набор компонентов нехарактерен.

Из-за этого МЧС называют ведомством с двойственной природой. В мирное время оно работает преимущественно в режиме надзора и предупреждения: инспектирует объекты, обучает население, разрабатывает нормативы. В чрезвычайной ситуации министерство переходит в режим оперативного управления и координирует силы и средства других федеральных органов через единую государственную систему предупреждения и ликвидации ЧС (РСЧС). Такая переключаемость режимов — редкая характеристика для органа исполнительной власти.

Есть и кадровая специфика. Сотрудники МЧС могут быть военнослужащими (в спасательных воинских формированиях), сотрудниками федеральной противопожарной службы или федеральными государственными гражданскими служащими. Один орган объединяет три разных правовых режима службы. Это создаёт сложности в правоприменении, но позволяет гибко использовать ресурсы в зависимости от задач.

Функциональная роль: НЦУКС как иллюстрация механизма.

Лучше всего роль МЧС в механизме государства видна через работу Национального центра управления в кризисных ситуациях (НЦУКС). Центр создан в 1993 году и прошёл путь от информационного подразделения до многоуровневой структуры. Сегодня НЦУКС круглосуточно собирает и обрабатывает информацию об оперативной обстановке по всей стране, координирует силы РСЧС, ведёт космический мониторинг и прогнозирование.

За 29 лет работы специалисты центра обработали информацию о более чем 31 тысяче чрезвычайных ситуаций и свыше 7 миллионах пожаров. Эти цифры показывают масштаб информационного потока, который проходит через один управленческий узел. НЦУКС превращает разрозненные данные от дежурно-диспетчерских служб, спутников и ведомственных систем в основу для управленческих решений.

В 2020 году статус НЦУКС изменился: из подведомственного учреждения он стал структурным подразделением центрального аппарата МЧС. Государство не просто сохранило центр, а повысило его организационный статус, включив непосредственно в структуру министерства. Это шаг к формированию единого центра принятия решений в кризисных ситуациях, что соответствует общей логике централизации управления в сфере безопасности.

Через НЦУКС МЧС реализует не только оперативную, но и интеграционную функцию. Оно выступает точкой, где сходятся информационные потоки от множества ведомств, и одновременно органом, который транслирует управленческие импульсы обратно в систему. В теории механизма государства такую роль можно обозначить как «координирующий центр в условиях повышенной неопределённости».

Заключение.

Анализ позволяет сделать несколько выводов. Во-первых, МЧС России занимает в механизме современного российского государства особое положение, которое не сводится ни к статусу «обычного» федерального министерства, ни к статусу специализированной службы. Оно совмещает нормотворческие, надзорные, управленческие и оперативно-спасательные функции. Во-вторых, правовой статус ведомства продолжает развиваться: изменения 2024 года показывают, что государство корректирует положение МЧС под текущие задачи. В-третьих, функциональная роль министерства наиболее рельефно проявляется через работу НЦУКС, который обеспечивает интеграцию информационных и управленческих ресурсов в масштабах страны.

Проблемным моментом остаётся внутренняя неоднородность правового статуса сотрудников (военнослужащие, сотрудники противопожарной службы, гражданские служащие), что создаёт сложности в правоприменении. Однако эта же особенность обеспечивает гибкость ведомства. Дальнейшее направление исследований может быть связано с анализом эффективности взаимодействия МЧС с другими функциональными подсистемами РСЧС, особенно в условиях цифровизации государственного управления.

СПИСОК ЛИТЕРАТУРЫ:

1. Указ Президента Российской Федерации от 11 июля 2004 г. № 868 «Вопросы Министерства Российской Федерации по делам гражданской обороны, чрезвычайным ситуациям и ликвидации последствий стихийных бедствий» // Собрание законодательства РФ. 2004. № 28. Ст. 2882
2. Указ Президента Российской Федерации от 18 ноября 2024 г. № 989 «О внесении изменений в Указ Президента Российской Федерации от 11 июля 2004 г. № 868…» // Официальный интернет-портал правовой информации. URL: http://pravo.gov.ru (дата обращения: 16.11.2026)

3. Аржановский Г.Г. Место и роль МЧС России в механизме современного российского государства // Молодой ученый. 2022. № 38. С. 101–104

4. Национальному центру управления в кризисных ситуациях МЧС России — 29 лет // Официальный сайт МЧС России. 1 июля 2022 г. URL: https://mchs.gov.ru (дата обращения: 16.11.2026)

5. Президент подписал закон о новом статусе Центра управления в кризисных ситуациях // Парламентская газета. 22 июня 2020 г. URL: https://www.pnp.ru (дата обращения: 16.11.2026)

Anekov S.V.

master's degree student

St. Petersburg University of State Fire Service of EMERCOM of Russia

named after E.N. Zinichev

(St. Petersburg, Russia)

PLACE AND ROLE OF EMERCOM OF RUSSIA IN THE MECHANISM OF THE MODERN RUSSIAN STATE

Abstract: *the article examines the legal status of EMERCOM of Russia as a component of the state mechanism. It traces changes in the ministry's status following decrees issued by the President of Russia in 2004 and 2024. Using the National Crisis Management Center as an example, the article shows how the ministry performs its functions in practice. It concludes that EMERCOM has a dual nature: it engages in rulemaking and administration while also providing operational response.*

Keywords: *EMERCOM of Russia, state mechanism, legal status, public administration, NCMC, rulemaking, operational response.*

УДК 34

Анеков С.В.

магистрант

Санкт-Петербургский университет ГПС МЧС России

им. героя РФ генерала армии Е.Н. Зиничева

(г. Санкт-Петербург, Россия)

ОРГАНИЗАЦИОННО-ПРАВОВЫЕ ОСНОВЫ ДЕЯТЕЛЬНОСТИ МЧС РОССИИ В СИСТЕМЕ ОБЕСПЕЧЕНИЯ БЕЗОПАСНОСТИ ГОСУДАРСТВА

Аннотация: *в статье рассматриваются организационно-правовые основы деятельности Министерства Российской Федерации по делам гражданской обороны, чрезвычайным ситуациям и ликвидации последствий стихийных бедствий. Анализируются правовой статус Министерства, его задачи и полномочия, система территориальных органов и подведомственных организаций, а также нормативные акты, регулирующие деятельность в области гражданской обороны, защиты населения и территорий от чрезвычайных ситуаций и пожарной безопасности. Особое внимание уделяется взаимодействию МЧС России с органами государственной власти и местного самоуправления в рамках РСЧС. Выявляются организационные проблемы и предлагаются направления совершенствования правового регулирования.*

Ключевые слова: *МЧС России, организационно-правовые основы, правовой статус, гражданская оборона, защита населения, чрезвычайная ситуация, пожарная безопасность, РСЧС.*

Министерство Российской Федерации по делам гражданской обороны, чрезвычайным ситуациям и ликвидации последствий стихийных бедствий занимает особое место в системе федеральных органов исполнительной власти. Его деятельность направлена на обеспечение безопасности личности, общества и государства, защиту населения и территорий от чрезвычайных ситуаций природного и техногенного характера, организацию гражданской обороны,

обеспечение пожарной безопасности и безопасности людей на водных объектах. Реализация этих направлений требует наличия специальных сил и средств, устойчивой организационной структуры, четкого распределения компетенции и надлежащего нормативного регулирования.

Особенность деятельности МЧС России заключается в сочетании функций выработки и реализации государственной политики, нормативно-правового регулирования, управления подведомственными силами и организациями, а также координации действий иных участников системы защиты населения. При возникновении чрезвычайных ситуаций эффективность реагирования зависит от согласованности действий федеральных органов, органов власти субъектов Российской Федерации, органов местного самоуправления и организаций.

Цель статьи состоит в исследовании организационно-правовых основ деятельности МЧС России, определении содержания его правового статуса, основных полномочий и места в системе государственного управления, а также выявлении направлений совершенствования действующего регулирования. Методологическую основу составляют формально-юридический и системный методы, анализ нормативных правовых актов и обобщение организационных аспектов деятельности Министерства.

1. Правовой статус и место МЧС России в системе органов государственной власти.

Правовой статус МЧС России определяется Конституцией Российской Федерации, федеральными законами, актами Президента Российской Федерации и Правительства Российской Федерации. Ключевое значение имеет Указ Президента РФ от 11 июля 2004 г. № 868 «Вопросы Министерства Российской Федерации по делам гражданской обороны, чрезвычайным ситуациям и ликвидации последствий стихийных бедствий», которым закреплены основные положения о Министерстве, его задачи, функции и полномочия [1]. Указ

определяет МЧС России как федеральный орган исполнительной власти, осуществляющий функции в установленных сферах деятельности.

Министерство реализует государственную политику и осуществляет нормативно-правовое регулирование в области гражданской обороны, защиты населения и территорий от чрезвычайных ситуаций, обеспечения пожарной безопасности и безопасности людей на водных объектах. В пределах своей компетенции МЧС России принимает нормативные правовые акты, организует деятельность подведомственных органов и учреждений, участвует в координации сил и средств, привлекаемых к предупреждению и ликвидации чрезвычайных ситуаций. Его правовой статус имеет комплексный характер и сочетает нормотворческие, управленческие, координационные и контрольные элементы.

Разграничение полномочий между МЧС России и иными органами публичной власти имеет принципиальное значение. Министерство не подменяет органы исполнительной власти субъектов Российской Федерации и органы местного самоуправления. Защита населения от чрезвычайных ситуаций предполагает совместную деятельность различных уровней управления. Федеральный уровень обеспечивает формирование общих правил, координацию и управление силами федерального подчинения, региональные и муниципальные органы реализуют полномочия с учетом территориальных особенностей и имеющихся ресурсов.

Правовой статус Министерства предполагает ответственность за организацию деятельности системы МЧС, соблюдение законности при осуществлении полномочий, обеспечение прав граждан и организаций, а также надлежащее использование бюджетных средств и государственного имущества. Срочность принятия решений в условиях угрозы жизни и здоровью людей не отменяет требований законности, компетенции и установленного порядка управления.

2. Нормативно-правовая база деятельности МЧС России.

Нормативная база деятельности МЧС России представляет собой многоуровневую систему. Ее основу составляют федеральные законы, определяющие правовые режимы гражданской обороны, защиты от чрезвычайных ситуаций, пожарной безопасности и аварийно-спасательной деятельности. Важнейшим актом является Федеральный закон от 21 декабря 1994 г. № 68-ФЗ «О защите населения и территорий от чрезвычайных ситуаций природного и техногенного характера» [2]. Он закрепляет принципы защиты населения, полномочия органов государственной власти и местного самоуправления, права и обязанности граждан и организаций, а также основы предупреждения и ликвидации чрезвычайных ситуаций.

Федеральный закон от 12 февраля 1998 г. № 28-ФЗ «О гражданской обороне» устанавливает правовые основы подготовки к защите и защиты населения, материальных и культурных ценностей от опасностей, возникающих при военных конфликтах или вследствие этих конфликтов, а также при чрезвычайных ситуациях в предусмотренных законом случаях [3]. Закон определяет задачи гражданской обороны, полномочия органов власти и обязанности организаций и граждан.

Значительную роль играет Федеральный закон от 21 декабря 1994 г. № 69-ФЗ «О пожарной безопасности» [4]. Он регулирует отношения в области пожарной безопасности, определяет правовые, экономические и социальные основы ее обеспечения, устанавливает полномочия органов государственной власти и местного самоуправления, права и обязанности граждан и организаций. В рамках реализации этого закона МЧС России участвует в формировании государственной политики, нормативном регулировании и организации федерального государственного пожарного надзора в пределах предоставленной компетенции.

Организационно-правовые основы аварийно-спасательной деятельности закреплены Федеральным законом от 22 августа 1995 г. № 151-ФЗ «Об аварийно-спасательных службах и статусе спасателей» [5]. Он определяет основы создания

и деятельности аварийно-спасательных служб и формирований, регулирует отношения между органами власти, организациями и гражданами, устанавливает права, обязанности и ответственность спасателей, а также гарантии их правовой и социальной защиты.

Важным подзаконным актом является постановление Правительства РФ от 30 декабря 2003 г. № 794 «О единой государственной системе предупреждения и ликвидации чрезвычайных ситуаций» [6]. Оно определяет порядок организации и функционирования РСЧС, объединяющей органы управления, силы и средства федеральных органов исполнительной власти, органов власти субъектов, органов местного самоуправления и организаций. Деятельность системы строится на взаимодействии функциональных и территориальных подсистем.

Нормативное регулирование дополняется положениями о территориальных органах, регламентами, приказами МЧС России и иными ведомственными актами. Они конкретизируют порядок организации службы, подготовки личного состава, применения сил и средств, проведения надзорных мероприятий, обмена информацией и взаимодействия при реагировании на происшествия. Ведомственные акты должны соответствовать федеральным законам и актам большей юридической силы.

3. Организационная структура и основные направления деятельности.

Организационная структура МЧС России включает центральный аппарат, территориальные органы, организации и учреждения, находящиеся в ведении Министерства, а также силы и формирования, предназначенные для выполнения задач в установленных сферах. Центральный аппарат обеспечивает выработку управленческих решений, координацию структурных подразделений, подготовку нормативных актов и организацию реализации государственной политики. Территориальные органы осуществляют полномочия Министерства

на соответствующих территориях и обеспечивают взаимодействие с региональными органами власти.

Важное место в системе занимают главные управления МЧС России по субъектам Российской Федерации. Они организуют деятельность территориальных подразделений, участвуют в предупреждении и ликвидации чрезвычайных ситуаций, обеспечивают реализацию полномочий в области гражданской обороны и пожарной безопасности, взаимодействуют с органами исполнительной власти субъектов и муниципальными образованиями. Через территориальные органы федеральная политика реализуется с учетом климатических, географических, инфраструктурных и социально-экономических особенностей регионов.

Одним из основных направлений деятельности является предупреждение и ликвидация чрезвычайных ситуаций. Предупреждение включает мониторинг опасных процессов и явлений, оценку рисков, подготовку населения, планирование мероприятий, создание резервов материальных ресурсов и поддержание готовности органов управления и сил. Ликвидация предполагает проведение аварийно-спасательных и других неотложных работ, организацию управления привлеченными силами, обеспечение безопасности пострадавших и координацию мероприятий по восстановлению нормальных условий жизнедеятельности.

Другим важным направлением является организация гражданской обороны. В этой сфере МЧС России участвует в разработке государственной политики, планировании мероприятий, подготовке населения и органов управления, создании и поддержании в готовности необходимых сил и средств. Гражданская оборона имеет комплексный характер и предполагает заблаговременную подготовку, поскольку выполнение ее задач невозможно обеспечить исключительно в момент возникновения угрозы.

Самостоятельное направление составляет обеспечение пожарной безопасности. Оно включает нормативное регулирование, организацию федерального государственного пожарного надзора, развитие пожарно-

спасательных подразделений, профилактику и участие в тушении пожаров. Федеральная противопожарная служба является важной составляющей системы МЧС России и направлена на защиту жизни и здоровья граждан, имущества, общества и государства от пожаров, а также на проведение связанных с пожарами аварийно-спасательных работ.

К сфере деятельности Министерства относится обеспечение безопасности людей на водных объектах. Оно связано с профилактикой происшествий, надзорной деятельностью в установленной законом части, подготовкой населения к безопасному поведению на воде и организацией спасательных мероприятий. Кроме того, МЧС России обеспечивает развитие системы информирования и оповещения населения, необходимой для своевременного доведения сведений об угрозах и рекомендуемых действиях.

4. Взаимодействие МЧС России
с другими субъектами государственного управления.

Эффективность деятельности МЧС России во многом зависит от межведомственного и межуровневого взаимодействия. Чрезвычайные ситуации затрагивают различные сферы общественной жизни и требуют привлечения ресурсов нескольких органов власти и организаций. Поэтому законодательство предусматривает функционирование РСЧС, в рамках которой обеспечивается согласованная деятельность органов управления, сил и средств.

РСЧС включает функциональные и территориальные подсистемы. Функциональные подсистемы создаются федеральными органами исполнительной власти и организациями для решения задач в определенных сферах, территориальные действуют на уровне субъектов Российской Федерации и включают звенья, соответствующие административно-территориальному делению. Такая модель сочетает отраслевую специализацию с территориальным принципом управления.

МЧС России выполняет координационную роль, однако ответственность за предупреждение и ликвидацию чрезвычайных ситуаций распределяется

между участниками системы в соответствии с их полномочиями. Органы исполнительной власти субъектов организуют региональные мероприятия и обеспечивают функционирование территориальных подсистем, муниципальные органы решают вопросы местного значения и участвуют в защите населения на соответствующей территории, организации принимают меры по защите работников и объектов в предусмотренных законом случаях.

Практическое взаимодействие требует своевременного обмена информацией, согласования планов, определения порядка привлечения сил и средств, организации связи и управления, а также проведения совместных учений и тренировок. Особую роль играют органы повседневного управления, дежурно-диспетчерские службы и центры управления в кризисных ситуациях. Наличие нормативных документов должно подкрепляться практической отработкой алгоритмов взаимодействия.

Отдельное значение имеет взаимодействие с общественными объединениями, добровольными пожарными формированиями и гражданами. Добровольное участие способствует расширению возможностей системы защиты населения. Вместе с тем привлечение добровольцев должно осуществляться с учетом требований безопасности, подготовки, допуска к соответствующим работам и разграничения ответственности.

5. Проблемы и направления совершенствования организационно-правовых основ деятельности МЧС России.

Одной из проблем является сложность нормативной системы. Значительное количество федеральных законов, постановлений Правительства, ведомственных приказов и методических документов требует постоянного мониторинга изменений и обеспечения их согласованного применения. Для практических подразделений особенно важно, чтобы требования были доступны, однозначны и не противоречили друг другу. Несвоевременное обновление локальных документов может приводить к ошибкам при планировании, подготовке и выполнении служебных задач.

Второй проблемой является разграничение компетенции между федеральным, региональным и муниципальным уровнями. При крупных чрезвычайных ситуациях требуется быстро определить уровень реагирования, порядок привлечения дополнительных сил и средств, источники ресурсного обеспечения и ответственных должностных лиц. Недостаточная согласованность планов и процедур может осложнить управление, особенно если происшествие затрагивает несколько муниципальных образований или субъектов Российской Федерации.

Третье направление связано с кадровым и ресурсным обеспечением. Эффективность системы зависит от профессиональной подготовки личного состава, технического состояния пожарно-спасательной техники, оснащенности средствами связи и индивидуальной защиты, наличия материальных резервов. Организационно-правовые решения должны учитывать необходимость регулярного обучения, профессионального развития, медицинского и психологического обеспечения сотрудников и спасателей, а также социальной защиты лиц, выполняющих задачи в условиях повышенного риска.

Четвертая проблема обусловлена изменением характера угроз. Наряду с традиционными природными и техногенными опасностями возрастают риски, связанные с развитием инфраструктуры, климатическими изменениями, масштабными авариями и каскадными последствиями происшествий. Это требует совершенствования мониторинга, прогнозирования, цифровых систем управления и межведомственного обмена информацией. Правовое регулирование должно определять законные основания такого обмена, ответственность за достоверность и своевременность сведений и гарантии защиты информации ограниченного доступа.

Совершенствование организационно-правовых основ целесообразно вести по нескольким направлениям. Во-первых, необходимо систематизировать ведомственные нормативные акты и своевременно доводить изменения до территориальных органов и подразделений. Во-вторых, следует развивать единые алгоритмы межведомственного взаимодействия, включая порядок

обмена информацией, привлечения сил и средств и передачи управления. В-третьих, требуется расширять практическую подготовку органов управления и подразделений посредством комплексных учений, приближенных к реальным условиям.

Кроме того, важным направлением является развитие риск-ориентированного планирования, при котором ресурсы и профилактические мероприятия распределяются с учетом вероятности возникновения чрезвычайных ситуаций и тяжести возможных последствий. Необходимо повышать качество информирования населения, развивать добровольческие формы участия и укреплять взаимодействие с организациями, эксплуатирующими потенциально опасные объекты. Оценка эффективности принимаемых мер должна опираться не только на наличие нормативных документов, но и на результаты практической деятельности.

Заключение.

МЧС России представляет собой федеральный орган исполнительной власти, деятельность которого имеет комплексный организационно-правовой характер и направлена на обеспечение безопасности населения и территорий. Правовой статус Министерства определяется системой нормативных правовых актов, центральное место среди которых занимают Указ Президента РФ № 868, федеральные законы № 68-ФЗ, № 28-ФЗ, № 69-ФЗ и № 151-ФЗ, а также постановление Правительства РФ № 794 о РСЧС.

Организационная структура Министерства обеспечивает реализацию его полномочий на федеральном и территориальном уровнях. Основными направлениями деятельности являются предупреждение и ликвидация чрезвычайных ситуаций, гражданская оборона, пожарная безопасность, безопасность людей на водных объектах, организация аварийно-спасательных работ и координация участников РСЧС. Эффективность выполнения этих задач зависит от четкого распределения компетенции, устойчивого управления и согласованного взаимодействия органов власти и организаций.

Дальнейшее совершенствование организационно-правовых основ деятельности МЧС России должно быть связано с систематизацией нормативной базы, повышением согласованности действий органов управления, развитием риск-ориентированного планирования, укреплением кадрового и технического потенциала, а также совершенствованием подготовки населения и личного состава. Реализация этих направлений позволит повысить устойчивость системы защиты населения и обеспечить более эффективное выполнение возложенных на Министерство государственных задач.

СПИСОК ЛИТЕРАТУРЫ:

1. Вопросы Министерства Российской Федерации по делам гражданской обороны, чрезвычайным ситуациям и ликвидации последствий стихийных бедствий: Указ Президента РФ от 11.07.2004 № 868
2. «О защите населения и территорий от чрезвычайных ситуаций природного и техногенного характера»: Федеральный закон от 21.12.1994 № 68-ФЗ
3. «О гражданской обороне»: Федеральный закон от 12.02.1998 № 28-ФЗ
4. «О пожарной безопасности»: Федеральный закон от 21.12.1994 № 69-ФЗ
5. «Об аварийно-спасательных службах и статусе спасателей»: Федеральный закон от 22.08.1995 № 151-ФЗ
6. О единой государственной системе предупреждения и ликвидации чрезвычайных ситуаций: постановление Правительства РФ от 30.12.2003 № 794
7. Нормативно-правовая база МЧС России: официальный сайт Министерства. URL: https://mchs.gov.ru/ministerstvo/o-ministerstve/obyazannosti-ministerstva/normativnye-akty (дата обращения: 16.11.2026)

Anekov S.V.
master's degree student
St. Petersburg University of State Fire Service of EMERCOM of Russia
named after E.N. Zinichev
(St. Petersburg, Russia)

ORGANIZATIONAL AND LEGAL FOUNDATIONS OF EMERCOM OF RUSSIA ACTIVITIES IN THE STATE SECURITY SYSTEM

Abstract: *the article examines organizational and legal foundations of the activities of the Ministry of the Russian Federation for Civil Defence, Emergencies and Elimination of Consequences of Natural Disasters (EMERCOM of Russia). It analyzes the Ministry's legal status, tasks and powers, its system of territorial bodies and subordinate organizations, and regulations governing civil defence, protection of the population and territories from emergencies, and fire safety. Particular attention is paid to cooperation between EMERCOM of Russia, state authorities and local governments within the Unified State System for the Prevention and Elimination of Emergencies (RSChS). Organizational problems are identified, and ways to improve legal regulation are proposed.*

Keywords: *EMERCOM of Russia, organizational-legal foundations, legal status, civil defense, population protection, emergency, fire safety, RSChS.*

УДК 34

Бардина А.А.

магистрант 1 курса

Институт исторического, правового и социально-гуманитарного образования

Башкирский государственный педагогический университет им. М. Акмуллы

(г. Уфа, Россия)

ОСОБЕННОСТИ ЗАКЛЮЧЕНИЯ И РАСТОРЖЕНИЯ ДОГОВОРА ОБ ОКАЗАНИИ ПЛАТНЫХ ОБРАЗОВАТЕЛЬНЫХ УСЛУГ

Аннотация: *в статье рассматриваются особенности заключения и прекращения договора об оказании платных образовательных услуг в Российской Федерации. Анализируются требования к форме и содержанию договора, соотношение образовательного и гражданского законодательства, порядок отказа заказчика от услуг и основания прекращения образовательных отношений по инициативе образовательной организации. Выделены проблемы определения фактически понесённых расходов, информирования потребителя, оплаты услуг при досрочном прекращении обучения и разграничения расторжения договора с отчислением обучающегося. Предлагаются меры по уточнению договорных условий и повышению правовой определённости для сторон.*

Ключевые слова: *платные образовательные услуги, договор, обучающийся, заказчик, образовательная организация, односторонний отказ, расторжение, потребитель, фактически понесённые расходы, отчисление.*

В современных реалиях платное образование образует самостоятельный сегмент в национальной экономике России. При этом договор об оказании платных образовательных услуг регулирует отношения не только между образовательной организацией и обучающимся, но нередко и между организацией и заказчиком в лице, например, родителей, законных представителей либо иных лиц, оплачивающих обучение. Такая конструкция формирует сложный состав участников и требует согласования норм гражданского и образовательного законодательства, а равно законодательства о

защите прав потребителей [1, с. 88]. Гражданско-правовые предписания здесь устанавливают общие правила договора возмездного оказания услуг, тогда как нормы образовательного права регламентируют специфику учебного процесса и статуса обучающегося.

Напомним, что в силу ст. 779 ГК РФ по договору возмездного оказания услуг исполнитель обязуется совершить определённые действия или осуществить определённую деятельность, а заказчик обязуется их оплатить. К договорам об оказании платных образовательных услуг применяются общие положения главы 39 ГК РФ, если специальное законодательство не устанавливает иное.

Ключевая специфика рассматриваемого договора состоит в том, что его исполнение не сводится к достижению гарантированного результата, включая, к примеру, получению обучающимся конкретной оценки, трудоустройству или поступлению в другую организацию. Исполнитель по договору обязуется лишь обеспечить обучение в соответствии с образовательной программой и согласованными условиями. Итог зависит, прежде всего, от участия и усилий самого обучающегося. Поэтому условие о гарантированном достижении конкретного результата, если оно не предусмотрено законом и не может быть обеспечено исполнителем, способно ввести потребителя в заблуждение.

Договорам об оказании платных образовательных услуг должен быть заключён в простом письменном формате. Существенное практическое значение имеют положения о программе и форме обучения, о сроке освоения образовательных программ, о стоимости и порядке оплаты, правах и обязанностях сторон, и ряд др. Стоимость должна быть прямо и чётко определена в тексте договора, а её увеличение после заключения договора не допускается, кроме случая учёта уровня инфляции, предусмотренного основными характеристиками федерального бюджета. Условия договора не должны ограничивать права обучающегося или снижать уровень предоставляемых ему гарантий по сравнению с законодательством.

В отношениях могут участвовать три стороны: исполнитель, заказчик и обучающийся. Заказчик оплачивает услуги, но обучающимся является лицо, которое осваивает образовательную программу. Если эти лица не совпадают, в договоре важно раздельно определить их права и обязанности: кто вносит плату, кто получает информацию о ходе обучения, кому направляются уведомления, кто вправе заявлять об отказе от договора. Сам по себе статус плательщика не означает, что заказчик вправе принимать решения, относящиеся к личному участию совершеннолетнего обучающегося в учебном процессе.

Отдельного внимания требует заключение договора с несовершеннолетним. В зависимости от возраста и объёма дееспособности обучающегося договор подписывает он сам, его законный представитель либо обе стороны. Неясность в указании участников может привести к спорам о том, кто вправе требовать возврата платы, получать сведения об обучении или заявлять о прекращении договора. Практически целесообразно обозначать в тексте договора не только плательщика, но и обучающегося, а также точно указывать, кто и в каком объёме действует от его имени.

Серьёзные проблемы продуцируются наличие в договоре формальных и неполных условий [1, с. 1074]. Следует весьма критически оценить «слепое» использование на практике типовых договоров, где недостаточно конкретизированы состав предоставляемых образовательных услуг, порядок предоставления доступа к образовательным материалам, условия переноса занятий, перерасчёта платы и последствия пропуска обучения. Особенно значима эта проблема для дистанционных программ и курсов с самостоятельным графиком: без критериев оказания услуги сторонам сложно установить, когда именно исполнитель выполнил обязательства и какой объём услуг фактически предоставил. Поэтому всегда необходимо закреплять в договоре или приложении к нему календарный план, перечень занятий и учебных материалов, порядок доступа к платформе, правила переноса занятий и способ фиксации оказанных услуг. Для дистанционного обучения нужно определить, какие данные подтверждают предоставление доступа и участие обучающегося, не

приравнивая автоматически один лишь факт открытия доступа к исполнению всей программы.

Ещё одна проблема касается недостаточно чётко прописанной в договоре стоимости оказываемых услуг. Общая цена обучения не всегда раскрывает, из чего складывается оплата и какие компоненты подлежат перерасчёту при прекращении обучения. Это затрудняет оценку требований образовательной организации об удержании денежных средств. Условие о невозврате всей суммы при любом досрочном прекращении может противоречить праву потребителя отказаться от услуг и потребовать учёта фактически понесённых исполнителем расходов. Для купирования этих рисков целесообразно указывать в договоре общую стоимость образовательных услуг и порядок её расчёта, а при оплате по периодам, соответственно, указывать стоимость соответствующего этапа или периода. При этом условия не должны превращать установленную цену в безусловный штраф за отказ от обучения [3, с. 205].

Заказчик вправе отказаться от исполнения договора при условии оплаты исполнителю фактически понесённых расходов, связанных с исполнением обязательств по данному договору. Из этого правила следуют два важных вывода. Во-первых, образовательная организация не вправе связывать возможность отказа с наличием уважительной причины, если речь идёт об отказе заказчика от договора в соответствии с названными нормами. Во-вторых, удержание денежных средств должно иметь обоснование и быть связано с конкретными расходами исполнителя. Фиксированная сумма или процент, удерживаемые независимо от обстоятельств и фактически оказанных услуг, могут быть оспорены как не соответствующие законодательству о защите прав потребителей.

На практике значимые сложности вызывает разграничение между стоимостью уже оказанной части услуг и расходами, понесёнными в связи с исполнением договора [4, с. 238]. Исполнитель может ссылаться на подготовку учебных материалов, бронирование места в группе, оплату труда преподавателей или использование цифровой платформы. Однако само по себе

наличие таких статей расходов не всегда подтверждает, что конкретная сумма относится к обязательствам по договору с конкретным обучающимся и подлежит удержанию. При определении расчёта следует учитывать характер программы. Если обучение организовано поэтапно, разумным ориентиром может служить стоимость фактически проведённых занятий или завершённых этапов, а также документально подтверждённые расходы, непосредственно связанные с исполнением договора. При этом важно избегать двойного учёта: нельзя одновременно удерживать полную стоимость оказанной части услуги и включать те же расходы в отдельную сумму расходов исполнителя.

Законодательство также требует учитывать возможность прекращения образовательных отношений отдельно от вопроса о расчётах. Образовательные отношения могут прекращаться, в частности, в связи с завершением обучения, по инициативе обучающегося или родителей несовершеннолетнего, по инициативе образовательной организации в предусмотренных законом случаях, а также при обстоятельствах, не зависящих от воли сторон. Основания прекращения образовательных отношений имеют значение для прекращения договора, однако эти понятия не следует механически отождествлять: первое относится к статусу лица в образовательной организации, второе относится к гражданско-правовым обязательствам сторон и расчётам по ним.

В договорах нередко не устанавливаются понятный порядок подачи заявления об отказе и срок возврата средств. В результате потребитель не знает, с какой даты прекращается оказание услуг, а организация может продолжать начислять плату или затягивать расчёты [1, с. 89]. Чтобы избежать этого, в договоре целесообразно предусматривать доступный способ направления заявления, подтвердить его получение и определить порядок итогового расчёта. В ответе на заявление образовательной организации целесообразно приводить расшифровку удержаний: оказанные услуги, период их оказания и расходы, документы, которыми они подтверждаются. Такой порядок не отменяет права потребителя обратиться за судебной защитой, но позволяет снизить риск спора.

Исполнитель не обладает таким же свободным правом прекратить договор, какое предоставлено заказчику при отказе от образовательных услуг. Возможность прекращения отношений по инициативе исполнителя определяется законом, условиями договора в допустимых законом пределах и характером нарушения. Основания, связанные с отчислением обучающегося, должны соотноситься с законодательством об образовании, уставом образовательной организации и правилами обучения. В частности, следует различать прекращение договора из-за задолженности, отчисление в качестве дисциплинарной меры и прекращение отношений по обстоятельствам, не зависящим от сторон. Наличие задолженности может быть основанием для действий исполнителя в рамках закона и договора, но не освобождает исполнителя от обязанности корректно уведомить заказчика, произвести расчёт и не включать в договор условия, нарушающие права потребителя. Дисциплинарное отчисление, в свою очередь, предполагает соблюдение установленных требований и не должно использоваться как формальный способ удержать оплату за неоказанные услуги.

Проблемным остаётся вопрос о последствиях неудовлетворительного освоения программы [2, с. 1084]. Низкая успеваемость сама по себе не означает автоматически, что образовательная организация вправе прекратить договор или удержать всю плату. Необходимо различать обязанности организации обеспечить образовательный процесс и обязанности обучающегося осваивать программу добросовестно. Договор не должен подменять предусмотренные законом процедуры произвольным односторонним прекращением обучения.

Другая проблема связана со смешением гражданско-правового и образовательного оснований. В договорах основания отчисления и расторжения иногда сформулированы в чрезмерно общих формулировках (напр., «за нарушение условий договора» или «по решению образовательной организации»). Такие оценочные договорные положения продуцируют риск произвольного прекращения обучения и не позволяют обучающемуся заранее понять последствия своих действий. Чтобы избежать споров, можно

рекомендовать прямо перечислять законные основания прекращения отношений, указывать порядок уведомления и предоставления объяснений, а также раздельно описывать: прекращение образовательных отношений, прекращение договора и порядок денежных расчётов. Если исполнитель ссылается на нарушение со стороны обучающегося, ей следует сообщать, какое именно обязательство нарушено и на каком основании это влечёт прекращение договора.

В заключение констатируем, что многие проблемы правоприменения обусловлены не столько отсутствием правовых норм, сколько недостаточной определённостью договорных условий и разным пониманием сторонами последствий прекращения обучения. В целом же договор об оказании платных образовательных услуг сочетает в себе общие правила возмездного оказания услуг со специальными нормами образовательного законодательства. Основные риски возникают при неполном описании услуги, неопределённости в составе участников, отсутствии прозрачного расчёта при отказе заказчика и смешении расторжения договора с прекращением образовательных отношений. Детализация договора, ясные правила возврата средств и раздельное регулирование статусов заказчика и обучающегося способны существенно снизить вероятность возникновения споров и конфликтов, обеспечить баланс интересов все участников договорного процесса.

СПИСОК ЛИТЕРАТУРЫ:

1. Гордиенко А.А. Правовая природа договора об оказании платных образовательных услуг // Форум. Серия: Современное состояние и тенденции развития гуманитарных и экономических наук. 2026. Т. 1, № 1 (35). С. 86–91
2. Иванова М.О., Фомина И.А. Трансформация высшего образования и рынок платных образовательных услуг в России // Лидерство и менеджмент. 2026. Т. 13, № 7. С. 1069–1088

3. Сарченко В.И., Ямбулатова О.Ю. Экономика образовательных услуг: позиции России в глобальных трендах // Экономические системы. 2026. Т. 19, № 2. С. 201–211 https://doi.org/10.29030/2309-2076-2026-19-2-201-211

4. Рычагова О.Е. Дифференциация правового регулирования образовательных услуг // Международное и отечественное право: сборник научных статей по итогам VIII Севастопольского юридического форума. Тюмень: [б. и.], 2026. С. 237–239

Bardina A.A.

master's degree student of 1st year

Institute of Historical, Legal and Social-Humanitarian Education

Bashkir State Pedagogical University named after M. Akmulla

(Ufa, Russia)

SPECIFIC FEATURES OF CONCLUDING AND TERMINATING PAID EDUCATIONAL SERVICES CONTRACTS

Abstract: *this article examines the specific features of concluding and terminating paid educational services contracts in Russia. It analyzes requirements for the form and content of such contracts, the relationship between education and civil law, the procedure for customers to withdraw from services, and grounds on which educational institutions may terminate educational relationships. The article identifies issues concerning the determination of expenses actually incurred, consumer information, payment for services when studies end early, and the distinction between contract termination and student dismissal. It proposes measures to clarify contractual terms and increase legal certainty for the parties.*

Keywords: *paid educational services, contract, student, customer, educational institution, unilateral withdrawal, contract termination, consumer, expenses actually incurred, student dismissal.*

УДК 343.346.2

Белова Ю.А.
студент 1 курса
юридический факультет
Московский университет «Синергия»
(г. Москва, Россия)

УГОЛОВНАЯ ОТВЕТСТВЕННОСТЬ ЗА НАРУШЕНИЕ ПРАВИЛ ДОРОЖНОГО ДВИЖЕНИЯ ЛИЦАМИ, ПОДВЕРГНУТЫМИ АДМИНИСТРАТИВНОМУ НАКАЗАНИЮ: ПРОБЛЕМЫ ТЕОРИИ И ПРАВОПРИМЕНЕНИЯ

Аннотация: *в статье рассматриваются теоретические и правоприменительные проблемы привлечения к уголовной ответственности за нарушение правил дорожного движения лицами, подвергнутыми административному наказанию (ст. 264.1, 264.2, 264.3 УК РФ). Анализируются понятие и признаки административной преюдиции, требования к доказыванию факта административного наказания и его статуса на момент совершения деяния. На основе позиций Пленума Верховного Суда и судебной практики выделены типичные ошибки квалификации: отсутствие подтверждения вступления постановления в силу, смешение составов преступлений, неверная трактовка повторности. Предложены практические рекомендации по совершенствованию доказывания и квалификации, включая алгоритм проверки статуса административной наказанности и перечень обязательных документов в материалах дела. Статья опирается на доктринальные источники и судебную практику за 2021–2026 годы.*

Ключевые слова: *уголовная ответственность, нарушение ПДД, административная преюдиция, статус наказанности, квалификация преступления, судебная практика.*

Введение.

Актуальность темы обусловлена повышенной общественной опасностью повторных нарушений правил дорожного движения (ПДД) лицами, уже подвергнутыми административному наказанию. Конструкция

административной преюдиции в ст. 264.1, 264.2 и 264.3 УК РФ призвана усилить превентивный эффект и снизить рецидивность в сфере дорожной безопасности. Однако на практике применение этих норм вызывает значительные сложности квалификации и доказывания. Цель статьи — выявить основные теоретические и правоприменительные проблемы и предложить пути их решения. Задачи исследования включают анализ понятия административной преюдиции, изучение нормативной базы и позиций высших судов, выявление типичных ошибок квалификации, а также формулирование практических рекомендаций. Методология исследования основана на формально-юридическом, сравнительно-правовом и системно-структурном методах, а также анализе разъяснений Верховного Суда РФ и судебной практики.

Теоретические аспекты административной преюдиции.

Административная преюдиция предполагает, что уголовно наказуемым становится деяние, совершённое лицом, уже подвергнутым административному наказанию за аналогичное (или смежное) правонарушение. В доктрине дискуссионным остаётся вопрос о природе такой конструкции: одни авторы рассматривают её как способ криминализации повторности, другие — как усиление ответственности при рецидиве [1, с. 45]. В современной уголовно-правовой доктрине выделяют два основных подхода к административной преюдиции. Первый подход рассматривает её как особый способ криминализации: деяние становится преступным не из за повышенной общественной опасности самого по себе, а из за рецидивного поведения лица. Второй подход трактует преюдицию как усиление ответственности при повторном нарушении, что ближе к институту рецидива [6, с. 92]. Для целей квалификации по ст. 264.1–264.3 УК РФ более продуктивен первый подход: именно факт повторности и игнорирование ранее применённой меры воздействия свидетельствуют о повышенной общественной опасности личности виновного.

При этом важно отличать административную преюдицию от института рецидива: в случае преюдиции основанием уголовной ответственности выступает именно повторность административного правонарушения при наличии специального статуса, а не совокупность преступлений. Эта разница влияет на предмет доказывания: для преюдиции ключевым является статус «подвергнутого административному наказанию», а не судимость [3, с. 24].

Для целей квалификации важно, что статус «подвергнутого административному наказанию» должен быть подтверждён документально и соответствовать срокам, установленным КоАП РФ. При этом наличие факта наказания само по себе не свидетельствует о виновности в преступлении — требуется установление всех элементов состава.

Ключевыми нормами являются ст. 264.1 (управление в состоянии опьянения лицом, подвергнутым административному наказанию), ст. 264.2 (нарушение ПДД лицом, лишённым права управления) и ст. 264.3 (повторное управление ТС лицом, лишённым прав и подвергнутым административному наказанию). Постановление Пленума ВС РФ от 09.12.2022 № 36 подчёркивает необходимость доказывания факта административного наказания, его вступления в силу, а также статуса лица на момент совершения деяния [2, с. 33]. Особое внимание уделено разграничению составов и недопустимости квалификации по более тяжкой статье при отсутствии признаков повторности.

Проблемы правоприменения и типичные ошибки.

На практике распространены ошибки, связанные с доказыванием: отсутствие в материалах дела копии постановления с отметкой о вступлении в силу, игнорирование сроков давности административного наказания, смешение составов ст. 264 и ст. 264.1 УК РФ, неверная трактовка повторности при нескольких эпизодах [3, с. 22]. Кроме того, разрозненность сведений в базах ГИБДД и судов затрудняет проверку статуса лица. В обзорах ВС РФ отмечаются случаи, когда суды отменяли приговоры из за недостаточности доказательств административной наказанности [4, с. 78].

Ещё одна проблема — разграничение составов. Например, при квалификации действий водителя, лишённого права управления, важно установить, имело ли место именно повторное нарушение, подпадающее под ст. 264.2 или 264.3 УК РФ, либо речь идёт о другом составе. Ошибки возникают, если не проверяется статус «лишённого права управления» на момент совершения нового деяния или не учитывается срок давности административного наказания.

На практике сложности возникают при разграничении ст. 264.2 и ст. 264.3 УК РФ. Ключевое различие заключается в наличии признака повторности: ст. 264.2 УК РФ предусматривает ответственность за нарушение ПДД лицом, лишённым права управления, а ст. 264.3 УК РФ — за повторное управление транспортным средством лицом, которое уже подвергнуто административному наказанию и лишено права управления [7, с. 36]. На практике следственные органы нередко квалифицируют действия по более тяжкой статье, не проверяя, имело ли место именно повторное нарушение, подпадающее под признаки ст. 264.3.

Показателен пример из практики областного суда: водитель, ранее лишённый прав за выезд на встречную полосу, повторно управлял автомобилем, но без признаков «повторности» в смысле ст. 264.3 (предыдущее административное наказание не подпадало под критерии преюдиции). Суд переквалифицировал действия со ст. 264.3 на ст. 264.2 УК РФ, указав, что для ст. 264.3 требуется именно повторность, подтверждённая отдельным составом административного правонарушения, предусмотренного ч. 4 или 5 ст. 12.9 либо ч. 4 ст. 12.15 КоАП РФ [4, с. 82].

Другая типичная ошибка — неверная оценка момента вступления постановления в силу. По смыслу ст. 4.6 КоАП РФ лицо считается подвергнутым административному наказанию со дня вступления постановления в законную силу до истечения одного года со дня окончания исполнения постановления. На практике встречаются случаи, когда уголовное дело возбуждается, хотя срок давности административной наказанности уже истёк. В одном из обзоров ВС РФ

отмечено, что суды отменяли приговоры по ст. 264.1 УК РФ именно из за того, что на момент совершения нового деяния статус «подвергнутого административному наказанию» уже утрачивался [4, с. 79].

Отдельно следует выделить проблемы доказывания факта лишения права управления. В материалах дела часто отсутствуют копии постановлений с отметками о вступлении в силу, а сведения из баз ГИБДД носят справочный характер и сами по себе не являются достаточным доказательством. Пленум ВС РФ подчёркивает, что доказательственная база должна включать именно документальные подтверждения статуса на момент совершения деяния [2, с. 34].

Предложения по совершенствованию практики.

Для повышения качества квалификации целесообразно: 1) закрепить в методических рекомендациях алгоритм проверки статуса административной наказанности, 2) предусмотреть обязательное приложение к материалам дела выписок из баз ГИБДД и копий постановлений с отметками о вступлении в силу, 3) унифицировать подходы к фиксации повторности, 4) усилить взаимодействие между подразделениями ГИБДД, мировыми судьями и следственными органами. Это позволит минимизировать ошибки квалификации и повысить прозрачность доказывания [5, с. 112].

Конкретизируем предложенные меры через алгоритм действий для следователя при проверке статуса административной наказанности:

запросить и приобщить к материалам дела копию постановления по делу об административном правонарушении с отметкой о вступлении в силу,

проверить срок давности административного наказания по правилам ст. 4.6 КоАП РФ,

запросить выписку из базы ГИБДД о статусе водительских прав на дату совершения деяния,

при необходимости — истребовать материалы административного дела для проверки соблюдения процедуры привлечения к ответственности.

Такой алгоритм позволяет избежать ошибок квалификации и обеспечивает полноту доказывания. Его закрепление в методических рекомендациях Следственного департамента МВД РФ позволит унифицировать практику и снизить количество отменённых приговоров [5, с. 114].

Кроме того, целесообразно развивать межведомственное взаимодействие: автоматизированный обмен данными между базами ГИБДД и судами общей юрисдикции позволит оперативно подтверждать статус административной наказанности. Это особенно важно для составов с преюдицией, где решающее значение имеет точное установление временных рамок. Предложения по цифровизации доказывания уже обсуждаются в доктрине как способ повышения эффективности расследования транспортных преступлений [1, с. 48].

Заключение.

Таким образом, применение норм с административной преюдицией требует строгого соблюдения правил доказывания и точного разграничения составов. Теоретические дискуссии о природе преюдиции должны находить отражение в правоприменительной практике через чёткие критерии установления факта административной наказанности. Предложенные меры способны повысить качество расследования и снизить количество ошибок квалификации.

СПИСОК ЛИТЕРАТУРЫ:

1. Уголовное право Российской Федерации. Особенная часть: учебник / под ред. Рарога А.И. М.: Проспект, 624 с.

Belova Yu.A.
student of 1st year
Faculty of Law
Moscow University «Synergy»
(Moscow, Russia)

CRIMINAL LIABILITY FOR TRAFFIC VIOLATIONS BY PERSONS SUBJECT TO ADMINISTRATIVE PENALTIES: THEORETICAL AND LAW ENFORCEMENT ISSUES

Abstract: *the article examines theoretical and law enforcement issues in imposing criminal liability for traffic violations committed by persons subject to administrative penalties (Articles 264.1, 264.2 and 264.3 of the Criminal Code). It analyzes the concept and features of administrative prejudice, as well as requirements for proving that an administrative penalty was imposed and remained in effect when the offense was committed. Based on positions adopted by the Supreme Court Plenum and on judicial practice, the article identifies common mistakes in the legal classification of offenses: failure to confirm that an administrative penalty decision has entered into force, confusion between different offenses, and misinterpretation of repeat offending. Practical recommendations are proposed for improving proof and legal classification, including a procedure for verifying administrative penalty status and a list of documents required in case files. The article draws on legal scholarship and judicial practice from 2021–2026.*

Keywords: *criminal liability, traffic violations, administrative prejudice, administrative penalty status, offense classification, judicial practice.*

УДК 343.85

Бембеева О.А.

магистрант 3 курса

кафедра административного права и правоохранительной деятельности

Поволжский институт (филиал)

Всероссийский государственный университет юстиции

(РПА Минюста России)

(г. Саратов, Россия)

ПРОФИЛАКТИКА ПРЕСТУПНОСТИ НЕСОВЕРШЕННОЛЕТНИХ КАК ПРИОРИТЕТНОЕ НАПРАВЛЕНИЕ ГОСУДАРСТВЕННОЙ ПОЛИТИКИ: МЕРЫ ПОВЫШЕНИЯ ЭФФЕКТИВНОСТИ

Аннотация: *в работе проанализировано состояние преступности несовершеннолетних и обоснована необходимость перехода от карательной модели реагирования к комплексной системе профилактики. Обоснованы приоритетные направления повышения профилактической работы.*

Ключевые слова: *преступность несовершеннолетних, профилактика, наставничество, социальная реабилитация, мера поддержки, государственная политика.*

По состоянию на сентябрь 2026 г. в России было зарегистрировано 1 134 856 тыс. преступлений [10]. При этом на фоне сохранения достаточно высоких показателей особую озабоченность вызывает тенденция стремительного омоложения преступников [4, с. 3]. Так, каждое двадцать девятое преступление за указанный период было совершено несовершеннолетними или при их соучастии. Отметим, что за приведенными цифрами скрывается лишь часть проблемы. Точность уголовной статистики применительно к несовершеннолетним вызывает обоснованные сомнения, т.к. значительная часть их деяний остается латентной. Особенно наглядно это проявляется в случаях, когда причиненный вред не является существенными, а потерпевшими

выступают лица из ближайшего окружения. Приведенные данные приобретает особое значение с учетом того, то рассматриваемый вид преступности традиционно рассматривается в качестве индикатора функционирования социальных институтов, состояния всего общества, а также эффективности правоохранительной системы [6, с. 4]. Однако количество преступлений, совершенных несовершеннолетними, из года в год остается на достаточно стабильном уровне, что свидетельствует о невозможности действующих механизмов профилактики обеспечить устойчивую положительную динамику.

Думается, что сложившаяся система лишена своей эффективности не потому, что ее отельные элементы плохо работают, а потому что сама сущность борьбы с преступностью несовершеннолетних остается преимущественно односторонней. Справедлива позиция о том, что основным направлением в данной деятельности выступает наказание за уже совершенное деяние, тогда как предупредительное начало, связанное с воспитанием и социальной реабилитацией, задействуется явно недостаточно [5, с. 37]. Указанный дисбаланс выступает особенно показательным при обращении к причинам их преступного поведения. Бедность, социальная незащищенность, ограниченный доступ к образованию формируют среду, в которой вероятность вовлечения молодых людей в преступную деятельность значительно возрастает. Не менее существенна роль семьи: дефицита родительного внимания, злоупотребления алкоголем, психического и физического насилия. Именно поэтому эффективная политика правового государства не может быть односторонней. Она должна строиться комплексно, с учетом всех негативных факторов, влияющих на преступность несовершеннолетних. Профилактика призвана воздействовать не на последствия уже совершенных деяний, а на сами причины, устраняя тем самым почву, на которой произрастает преступное поведение. Из вышеизложенного следует, что для выстраивания действенной системы профилактических мер, необходимо четко представлять против каких явлений общественной жизни они направлены. Другими словами, требуется выявлять звенья причинной цепочки, приводящей к преступному результату: только

причинно-следственные связи позволяют установить объективные закономерности социальных явлений, и, соответственно, воздействовать на них в нужном направлении [7, с. 52]. Неотъемлемой частью предупреждения преступности рассматриваемого вида выступает формирование антикриминогенных условий, как в сфере нравственного становления личности ребенка, так и в сфере ситуативных обстоятельств, способных провоцировать совершение уголовно-наказуемых деяний. Лишь при таком подходе несовершеннолетние могут «стать ответственными гражданами и членами общества» [1, с. 68].

Основой такой комплексной модели должна выступать повседневная обстановка, в которой формируется личность подростка. Иными словами, центральным звеном профилактики является психолого-педагогическая составляющая образовательной среды [3, с. 159]. Прежде всего, необходимо создание инструментария раннего распознавания и отслеживания психоэмоционального состояния школьников. При этом важно действовать на опережение: замечать дезадаптацию, нарастающую агрессию и иные признаки в тот момент, когда ситуация еще поддается коррекции. Не менее важно и оздоровление самих школьных коллективов.

Однако, не умаляя значимость работы внутри образовательной среды, нельзя не признать, что она охватывает подростка лишь в стенах соответствующего учреждения и не устраняет корневые причины, ледащие за ее пределами. Поэтому профилактика не может ограничиваться педагогическими мерами. В частности, в современной России назрела необходимость перехода от фрагментарных мероприятий к устойчивой инфраструктуре помощи, способной охватить все категории семей и подростков, оказавшихся в сложной жизненной ситуации. Первоочередной задачей становится создание сети специализированных учреждений помощи. При этом важно понимать реальный масштаб проблемы – установить количество неблагополучных семей на соответствующей территории и причины, приведшие к такому положению [2, с. 98]. Данная сеть, по нашему мнению, должна функционировать с учетом

критериев равной территориальной доступности, что подразумевает сопоставимое расстояние до обслуживаемых населенных пунктов до центров помощи. В основу практической деятельности таких структур должны быть заложены актуальные методики психолого-педагогического сопровождения, учитывающие современные вызовы и индивидуальные особенности каждого ребенка. Однако, принимая во внимание масштабы территории нашей страны и наличие труднодоступных населенных пунктов, где создание стационарных учреждений объективно затруднено или экономически нецелесообразно, критически важно внедрять инновационные формы взаимодействия. Среди них: дистанционные формы психологической помощи и выездные мобильные бригады. В дополнение к поддержке семей, следует проводить акции, рассказывающие людям о тех ресурсах, где дети и их родители могут получить содействие. Зачастую проблема усугубляется не отсутствием помощи как таковой, а отсутствием сведений о наличии возможности такой поддержки. Указанное, в своей системной совокупности, призвано гарантировать равные возможности для получения поддержки вне зависимости от места проживания.

Важным направлением повышения эффективности профилактической работы является внедрение модели института наставничества над несовершеннолетними, состоящими на профилактическом учете. Отдельные примеры таких программ в России уже существуют. Например, модель наставничества несовершеннолетних, состоящих на различных видах профилактического учета, внедренная в Тюменской области [9] или программа наставничества за несовершеннолетними, состоящими на различных видах профилактического учета в органах и учреждениях системы профилактики безнадзорности и правонарушений несовершеннолетних, в Ростовской области [8]. Однако пока они остаются скорее исключением, чем правилом, и не образуют единой федеральной системы. Думается целесообразно распространить опыт проведенных регионов на всю страну, превратив его из локальных инициатив в устойчивый общероссийский институт. Данный институт требует тщательной проработки и должен включать обоснованный

перечень потенциальных наставников. Критерии отбора, на наш взгляд, должны основываться на личностных характеристиках подопечного и способности наставника быть для него моральным авторитетом.

Подводя итог, можно констатировать, что проблема преступности несовершеннолетних не сводится к недостаткам работы отдельных ведомств или к проблемам в правовом регулировании. Ее устойчивое существование является следствием более глубокого противоречия между преимущественно карательным характером реагирования на уже совершенные деяния и объективной потребностью в системной работе с причинами противоправного деяния. До тех пор, пока это противоречие не будет разрешено, любые точечные мероприятия будут давать лишь краткосрочный эффект, что и подтверждается стабильностью соответствующих статистических показателей.

При этом, важно отметить, что предложенные в настоящем исследовании меры не являются самодостаточными. Их практическая ценность определяется тем, насколько они встроены в единую систему: от раннего выявления рисков через адресную поддержку к устойчивой социальной реабилитации. Именно такая последовательность, а не набор разрозненных действий, на наш взгляд, способна обеспечить переход от реагирования на последствия к предопределению самих причин. Только при таком подходе несовершеннолетний перестает восприниматься как объект профилактического воздействия и становится полноценным участником процесса собственной социализации, что и составляет конечную цель правового государства.

СПИСОК ЛИТЕРАТУРЫ:

1. Вестов Ф.А. Политика правового государства в борьбе с преступностью несовершеннолетних // Базис. 2024. № 1 (15). С. 67–72
2. Галиуллин Д.Р. К вопросу об особенностях индивидуальной профилактики преступности среди несовершеннолетних // Вестник магистратуры. 2025. № 5-1 (164). С. 97–99. С. 98
3. Гринько С.Д. Профилактика преступности несовершеннолетних в системе обеспечения государственной безопасности // Закон и право. 2025. № 11. С. 157–160

4. Грудинин Н.С. Преступность женщин и несовершеннолетних в России: история и современное состояние: монография. Москва: Проспект, 2022. 124 с.

5. Гуськова В.Э., Вестов Ф.А. Уголовная политика в противодействии преступности несовершеннолетних // Базис. 2025. № 2 (18). С. 36–41

6. Зайко Т.М. Меры борьбы с преступностью несовершеннолетних и молодежи: правовой и психолого-криминологический аспекты: монография. ООО «Консалтинговая компания Юком», 2017. 85 с. https://doi.org/10.17117/mon.2017.03.01

7. Ивушкина О.В. О некоторых мерах профилактики преступности несовершеннолетних и молодежи // Известия Тульского государственного университета. Экономические и юридические науки. 2025. № 2. С. 47–56

8. Администрация города Новошахтинска, официальный сайт. [Электронный ресурс]. URL: https://novoshakhtinsk.org/administration/management/structure/deputy%20for%20social/Komissii/standing_committee_on_juvenile/polozenie_o_nastavnichestve.php (дата обращения: 18.11.2026)

9. Государственное автономное учреждение дополнительного образования Тюменской области «Дворец творчества и спорта „Пионер“», официальный сайт. [Электронный ресурс]. URL: https://www.pioner72.ru/pedagogam/regionalnyy-nastavnicheskiy-tsentr/ (дата обращения: 18.11.2026)

10. Состояние преступности в Российской Федерации за январь–сентябрь 2026 года, официальный сайт МВД РФ. [Электронный ресурс]. URL: https://мвд.рф/reports/item/101248297/ (дата обращения: 17.11.2026)

Bembeeva O.A.

master's degree student of 3rd year

Department of Administrative Law and Law Enforcement

Volga Region Institute (branch)

All-Russian State University of Justice

(Saratov, Russia)

JUVENILE DELINQUENCY PREVENTION AS A PRIORITY OF STATE POLICY: MEASURES TO IMPROVE EFFECTIVENESS

Abstract: *this study analyzes the state of juvenile delinquency and substantiates the need to shift from a punitive response model to a comprehensive prevention system. It also substantiates priority areas for improving prevention efforts.*

Keywords: *juvenile delinquency, prevention, mentoring, social rehabilitation, support measure, state policy.*

УДК 349.2

Валуйских А.Д.
магистрант 2 курса
Московский университет «Синергия»
(г. Москва, Россия)

ДОГОВОР С ЧАСТНЫМ ПОСРЕДНИКОМ В ТРУДОУСТРОЙСТВЕ: ПРАВОВАЯ ПРИРОДА И ПРЕДЕЛЫ ЗАЩИТЫ ГРАЖДАНИНА

Аннотация: *статья посвящена договору, по которому гражданин оплачивает частному посреднику услуги по содействию в трудоустройстве. Обновление законодательства о занятости в 2023–2025 годах детально урегулировало публичный канал содействия занятости, но почти не затронуло частный. Автор квалифицирует такой договор как договор возмездного оказания услуг, к которому при участии гражданина-потребителя применяется законодательство о защите прав потребителей, и на материале судебной практики 2023–2026 годов показывает, что защита гражданина носит реактивный характер: она достигается в суде и зависит от того, доказал ли исполнитель фактические расходы. Обосновываются превентивные меры: законодательное определение услуги по содействию в трудоустройстве, минимальный стандарт содержания договора, поэтапная оплата, раскрытие вознаграждения, получаемого посредником от работодателя, и открытый реестр посредников.*

Ключевые слова: *частное посредничество, трудоустройство, возмездное оказание услуг, защита прав потребителей, законодательство о занятости, судебная практика, реестр посредников.*

Право на труд в Конституции Российской Федерации сформулировано как свобода труда и защита от безработицы (статья 37) [7]. Механизм его реализации традиционно связывают с государственной службой занятости, и законодатель в последние годы последовательно развивал именно этот механизм. Федеральный закон от 12 декабря 2023 года № 565-ФЗ «О занятости

населения в Российской Федерации» ввел профилирование граждан и работодателей, сделал единую цифровую платформу «Работа в России» основным каналом взаимодействия со службой занятости и обновил понятийный аппарат [10]. Истомина Е.А. и Федорова М.Ю. характеризуют эти новеллы как проявление риск-ориентированного подхода к содействию занятости, отмечая вместе с тем, что ряд новых форм занятости закон так и не определил [4].

Между тем значительная часть граждан ищет работу не через службу занятости, а через частных посредников: кадровые и рекрутинговые агентства, консультантов по карьере, сервисы «гарантированного трудоустройства». Здесь отношения строятся на договоре, и именно договор с посредником, а не публичная услуга, порождает наиболее острые конфликты. Гражданин платит, нередко вперед, а результат – заключение трудового договора – зависит от третьего лица, работодателя. Цель статьи – определить правовую природу такого договора и оценить, насколько действующее право защищает гражданина.

Место частного посредника в системе содействия занятости. Конвенция Международной организации труда № 181 «О частных агентствах занятости» 1997 года определяет частное агентство занятости как лицо, не зависящее от государственных органов, которое оказывает услуги по сопоставлению предложений рабочих мест и заявок на них, не становясь стороной трудовых отношений, которые могут из этого возникнуть [6]. Определение важно тем, что отделяет посредничество от предоставления труда персонала: организация, которая сама нанимает работника и направляет его к другому лицу, посредником уже не является, и ее деятельность подчиняется главе 53.1 Трудового кодекса Российской Федерации [13]. В российском праве эта граница законом не проведена: закон о занятости упоминает негосударственные организации в контексте взаимодействия со службой занятости, но не определяет, что такое услуга по содействию в трудоустройстве и кем она оказывается [10]. Закалюжная Н.В. справедливо отмечает, что законодательство о занятости в целом отстает от новых форм организации труда и требует новой концепции [3].

В результате на рынке действуют два канала содействия занятости, устроенные принципиально по-разному. Публичный канал описан подробно: основания и порядок регистрации, признания безработным, меры поддержки, сроки, обжалование решений. Частный канал существует почти исключительно в пространстве гражданского права.

Договор, по которому посредник обязуется за плату подобрать гражданину вакансии, подготовить резюме, организовать собеседования и сопровождать его до трудоустройства, по своему предмету является договором возмездного оказания услуг (статья 779 Гражданского кодекса Российской Федерации) [2]. Предмет такого договора – совершение определенных действий или осуществление определенной деятельности, а не достижение результата. Отсюда первая трудность: обещание «гарантированного трудоустройства» выходит за пределы того, что посредник способен обеспечить, поскольку решение о найме принимает работодатель. Если договор формулирует обязанность исполнителя как результат, суд оценивает его исполнение по фактически совершенным действиям, если формулирует как набор неопределенных «услуг по содействию», оценить их объем оказывается почти невозможно.

Когда заказчиком выступает гражданин, заключающий договор для личных нужд, к отношениям применяется Закон Российской Федерации «О защите прав потребителей» [11]. Это имеет три практических следствия. Во-первых, потребитель вправе в любое время отказаться от договора, оплатив исполнителю фактически понесенные расходы (статья 32 Закона, статья 782 Гражданского кодекса Российской Федерации). Во-вторых, условия договора, ущемляющие права потребителя по сравнению с правилами закона, ничтожны (статья 16 Закона). В-третьих, исполнитель обязан предоставить потребителю необходимую и достоверную информацию об услуге (статьи 8–10 Закона).

Споров непосредственно о договорах с агентствами по трудоустройству в открытом доступе немного, однако сходную структуру – предоплата, отказ от договора, расчет фактических расходов – имеют споры о платных

образовательных услугах. В определении от 8 августа 2023 года № 72-КГ23-1-К8 Судебная коллегия по гражданским делам Верховного Суда Российской Федерации рассмотрела договор стоимостью 250 тысяч рублей, заключенный акцептом оферты, которая ограничивала возврат денежных средств при отказе потребителя от договора. Суд указал, что к таким отношениям применяется законодательство о защите прав потребителей, отказ от договора возможен в любое время с оплатой фактических расходов исполнителя, а ущемляющие условия ничтожны [12]. Московский городской суд в апелляционном определении от 6 февраля 2023 года по делу № 33-3578/2023 признал недействительным условие о возврате, поставленное в зависимость от срока, прошедшего с начала оказания услуг, а не от расходов исполнителя, и взыскал неиспользованную часть оплаты, поскольку исполнитель расходов не доказал [1].

Те же правила применены в деле № 02-2835/2026, непосредственно касающемся агентства по трудоустройству. По сообщению средств массовой информации, гражданин внес аванс 140 тысяч рублей при общей цене договора 340 тысяч рублей, актов выполненных работ агентство не представило. Суд признал стоимость фактически оказанных услуг не превышающей 10 тысяч рублей, взыскал 130 тысяч рублей, неустойку, компенсацию морального вреда и штраф [8]. Показательно соотношение: аванс составлял около 41% цены, то есть исполнитель получал почти половину вознаграждения до результата.

Из этой практики следует, что потребительское законодательство дает гражданину достаточно сильные материальные средства защиты, а распределение бремени доказывания – исполнитель доказывает фактические расходы – работает в его пользу. Однако защита во всех случаях достигается постфактум, в суде, и требует от гражданина инициативы, времени и расходов. Тот, кто не готов судиться, теряет предоплату.

Можно выделить четыре проблемы, которые не решаются общими нормами гражданского и потребительского законодательства.

Первая – неопределенность предмета договора. Закон не устанавливает, какие действия образуют услугу по содействию в трудоустройстве, поэтому договоры описывают ее общими формулами, а спор об объеме оказанных услуг превращается в спор о толковании.

Вторая – предоплата. Конвенция Международной организации труда № 181 исходит из того, что частные агентства не должны прямо или косвенно взимать с трудящихся плату за свои услуги, допуская исключения в интересах отдельных категорий работников и видов услуг (статья 7) [6]. Российское право такого правила не содержит, и полная или значительная предоплата становится обычной практикой.

Третья – конфликт интересов. Посредник может одновременно получать вознаграждение от работодателя за направленного кандидата. В этом случае он заинтересован предложить гражданину вакансию своего клиента, а не наиболее подходящую, обязанность раскрывать такое вознаграждение законом прямо не установлена, хотя ее можно вывести из общих требований о достоверной информации об услуге.

Четвертая – отсутствие сведений о посреднике. Гражданин не может проверить, действует ли организация добросовестно, сколько у нее неисполненных договоров и споров. Публичный канал, напротив, полностью прозрачен: все государственные услуги доступны через платформу «Работа в России».

Перечисленные проблемы созвучны выводам исследователей нетипичной занятости, указывающих, что новые формы посредничества между работником и работодателем, включая цифровые платформы, остаются в зоне гражданско-правового регулирования с минимальными гарантиями [5, 9].

Представляется, что задача состоит не в запрете платных услуг посредников, а в переводе защиты гражданина из судебной стадии в стадию заключения договора. С этой целью предлагается:

1) дополнить закон о занятости определением услуги по содействию в трудоустройстве как деятельности по информированию гражданина о вакансиях,

подбору работы и организационному сопровождению процесса трудоустройства, не включающей заключение трудового договора от имени работодателя, это отграничит посредничество от предоставления труда персонала,

2) установить минимальный стандарт содержания договора: перечень конкретных действий исполнителя, этапы их оказания, форму отчетности (акт по каждому этапу), порядок расчета при отказе потребителя,

3) ограничить предоплату и привязать значительную часть вознаграждения к подтвержденным актами этапам или к факту трудоустройства,

4) обязать посредника письменно раскрывать гражданину факт получения вознаграждения от работодателя за направление кандидата,

5) создать на платформе «Работа в России» открытый уведомительный реестр организаций, оказывающих гражданам платные услуги по содействию в трудоустройстве. Конвенция № 181 допускает как лицензирование, так и иные формы регулирования частных агентств [6], уведомительный реестр соразмернее лицензирования и не создает избыточных барьеров для малых организаций.

Предложенные меры не требуют пересмотра модели трудового договора и вписываются в существующую систему: определение услуги и реестр – в закон о занятости, стандарт договора и правила о предоплате – в нормы о договоре возмездного оказания услуг и в законодательство о защите прав потребителей. Пороговые значения (допустимая доля предоплаты, содержание обязательного отчета) должны определяться с учетом экономического расчета и оценки регулирующего воздействия.

Договор гражданина с частным посредником в трудоустройстве является договором возмездного оказания услуг, к которому при участии гражданина-потребителя применяется законодательство о защите прав потребителей. Судебная практика 2023–2026 годов показывает, что материальные средства защиты гражданина достаточны, но реализуются лишь постфактум. Обновление законодательства о занятости этот пробел не устранило: частный канал содействия занятости остался без специального регулирования. Законодательное

определение услуги, минимальный стандарт договора, поэтапная оплата, раскрытие конфликта интересов и открытый реестр посредников позволят сделать защиту превентивной и сблизить правовое положение гражданина в частном и публичном каналах содействия занятости.

СПИСОК ЛИТЕРАТУРЫ:

1. Апелляционное определение судебной коллегии по гражданским делам Московского городского суда от 06.02.2023 по делу № 33-3578/2023 [Электронный ресурс]. Доступ из справ.-правовой системы «Гарант»
2. Гражданский кодекс Российской Федерации (часть вторая) от 26.01.1996 № 14-ФЗ [Электронный ресурс]. URL: http://pravo.gov.ru (дата обращения: 21.11.2026)
3. Закалюжная Н.В. Новая концепция занятости и развитие трудовых отношений в цифровую эпоху // Право. Журнал Высшей школы экономики. 2023. Т. 16, № 2. С. 139–164 https://doi.org/10.17323/2072-8166.2023.2.139.164
4. Истомина Е.А., Федорова М.Ю. Терминологические новеллы в законодательстве о занятости в свете концепции социальных рисков // Ежегодник трудового права. 2025. Вып. 15. С. 148–164
5. Колотова Н.В. Социальная защита лиц, выполняющих работу на цифровых платформах труда: подходы к проблеме // Вестник Российского университета дружбы народов. Серия: Юридические науки. 2025. Т. 29, № 4. С. 930–946 https://doi.org/10.22363/2313-2337-2025-29-4-930-946
6. Конвенция № 181 Международной организации труда «О частных агентствах занятости» (принята в г. Женеве 19.06.1997 на 85-й сессии Генеральной конференции МОТ) [Электронный ресурс]. URL: https://normlex.ilo.org (дата обращения: 21.11.2026)
7. Конституция Российской Федерации (принята всенародным голосованием 12.12.1993 с изменениями, одобренными в ходе общероссийского голосования 01.07.2020) [Электронный ресурс]. URL: http://pravo.gov.ru (дата обращения: 21.11.2026)
8. Москвич отсудил 400 тысяч у агентства, которое не нашло ему работу // Рамблер. 31.07.2026 [Электронный ресурс]. URL: https://www.rambler.ru/pro/trud/56836659-moskvich-otsudil-400-tysyach-u-agentstva-kotoroe-ne-nashlo-emu-rabotu/ (дата обращения: 21.11.2026)
9. Мотина Е.В., Томашевский К.Л., Чичина Е.В. Правовое регулирование нетипичных форм занятости в условиях цифровизации и региональной интеграции: монография. Минск: Амалфея, 2024. 244 с.

10. Федеральный закон от 12.12.2023 № 565-ФЗ «О занятости населения в Российской Федерации» [Электронный ресурс]. URL: http://pravo.gov.ru (дата обращения: 21.11.2026)
11. Закон Российской Федерации от 07.02.1992 № 2300-1 «О защите прав потребителей» [Электронный ресурс]. URL: http://pravo.gov.ru (дата обращения: 21.11.2026)
12. Определение Судебной коллегии по гражданским делам Верховного Суда Российской Федерации от 08.08.2023 № 72-КГ23-1-К8 [Электронный ресурс]. URL: https://vsrf.ru (дата обращения: 21.11.2026)
13. Трудовой кодекс Российской Федерации от 30.12.2001 № 197-ФЗ [Электронный ресурс]. URL: http://pravo.gov.ru (дата обращения: 21.11.2026)

Valuiskikh A.D.
master's degree student of 2nd year
Moscow University «Synergy»
(Moscow, Russia)

CONTRACT WITH A PRIVATE EMPLOYMENT INTERMEDIARY: LEGAL NATURE AND LIMITS OF PROTECTION FOR CITIZENS

Abstract: *the article examines a contract under which a citizen pays a private intermediary for employment assistance services. Legislative reforms in 2023–2025 established detailed rules for public employment assistance but left private intermediation largely untouched. The author classifies such an agreement as a contract for the provision of services for consideration, subject to consumer protection law when the citizen acts as a consumer. An analysis of court decisions from 2023–2026 shows that protection for citizens is reactive: it is obtained in court and depends on whether the service provider can prove its actual expenses. The article argues for preventive measures: a statutory definition of employment assistance services, minimum requirements for contract terms, staged payments, disclosure of fees received by intermediaries from employers, and a public register of intermediaries.*

Keywords: *private intermediation, employment, paid services, consumer protection, employment legislation, case law, intermediary register.*

УДК 343.825

Волончук Е.Э.

студент

Дальневосточный институт (филиал)

Всероссийский государственный университет юстиции

(РПА Минюста России)

(г. Хабаровск, Россия)

ПРОБЛЕМЫ ОРГАНИЗАЦИОННО-ПРАВОВОГО ХАРАКТЕРА ПРИ РЕАЛИЗАЦИИ ВОСПИТАТЕЛЬНОЙ РАБОТЫ С ОСУЖДЕННЫМИ К ЛИШЕНИЮ СВОБОДЫ

Аннотация: *статья посвящена организационно-правовым проблемам реализации воспитательной работы с осужденными к лишению свободы. Сформулированы предложения по уточнению содержания и критериев оценки воспитательной работы.*

Ключевые слова: *осужденный, лишение свободы, воспитательная работа, исправление, пробация, ресоциализация, критерий оценки.*

Воспитательная работа занимает особое место среди основных средств исправления осужденных, если режим, труд и образование имеют преимущественно организационную природу, то воспитательное воздействие обращено непосредственно к личности - к ее взглядам, установкам и ценностным ориентациям. Именно поэтому качество воспитательной работы традиционно рассматривается как индикатор того, исполняет ли исправительное учреждение свою социальную миссию или лишь обеспечивает изоляцию и надзор.

Нормативную основу воспитательной работы образует прежде всего УИК, так ст. 9 УИК РФ включает воспитательную работу в число основных средств исправления наряду с режимом, общественно полезным трудом, получением общего образования, профессиональным обучением и общественным воздействием, а ст. 109 и 110 УИК РФ определяют ее

направленность на исправление осужденных, повышение их образовательного и культурного уровня и закрепляют индивидуальные, групповые и массовые формы воздействия на основе психолого-педагогических методов. Детализацию этих положений осуществляют подзаконные акты, так Приказом Минюста России от 04.07.2022 № 110 утверждены Правила внутреннего распорядка исправительных учреждений, регламентирующие проведение воспитательных мероприятий в рамках распорядка дня учреждения, а приказом Минюста России от 29.11.2023 № 350 утверждено Положение об организации воспитательной работы с лицами, содержащимися в исправительных учреждениях, и лицами, в отношении которых осуществляется пробация, тем самым воспитательное воздействие связывается с задачами ресоциализации, социальной адаптации и реабилитации.

Стратегическую рамку задает Концепция развития уголовно-исполнительной системы до 2030 года, а Федеральный закон от 06.02.2023 № 10-ФЗ «О пробации в Российской Федерации» расширяет горизонт воспитательного воздействия за пределы учреждения - на постпенитенциарный этап.

Уже при первом взгляде на этот массив обнаруживается его главная особенность, а именно ядро регулирования – ст. 9 УИК РФ остается декларативным. Законодатель относит воспитательную работу к средствам исправления, однако не раскрывает ни ее содержания, ни обязательного минимума мероприятий, ни критериев результативности [1].

Вторая проблема - отсутствие общепризнанных критериев исправления. Цель исправления сформулирована в ст. 1 и 9 УИК РФ, однако закон не определяет, какими признаками она подтверждается. Е.В. Кунц связывает эффективность воспитательной работы с системой факторов, таких как содержание общение, механизмы влияния сотрудников, изменения взглядов и ценностных ориентаций осужденных [2].

Третья проблема - несистемность самого регулирования. П.В. Тепляшин рассматривает воспитательную работу как субинститут уголовно-исполнительного права, подчеркивая ее комплексную юридическую природу,

так соответствующие нормы рассредоточены по нескольким актам и регулируют правоотношения по поводу исправления лица [3]. Б.З. Маликов подчеркивает, что воспитательная работа не противопоставляется режиму, труду и образованию, а действует вместе с ними, но нуждается в обновлении [4].

Четвертая проблема - ресурсная. Э.В. Зауторова делает акцент на педагогическом подходе и значении профессиональной подготовки персонала, так именно сотрудники переводят правовые предписания в реальное общение, беседы, занятия и профилактические мероприятия [5]. Между тем воспитательная работа нередко возлагается на сотрудников, для которых она является дополнительной нагрузкой к режимным и оперативным обязанностям.

Пятая проблема - недостаточная индивидуализация. Осуждённые различаются по возрасту, полу, уровню образования, криминальному опыту и отношению к совершенному преступлению, однако универсальное мероприятие заведомо не может одинаково воздействовать на впервые осужденного, рецидивиста или человека, утратившего социальные связи. Индивидуальные программы воспитательного воздействия остаются скорее исключением, чем правилом, а нормативные предписания не устанавливают ни сроков их разработки, ни порядка корректировки, ни ответственности за их отсутствие.

Шестая проблема - организационная изоляция учреждения от внешней социальной среды. Е.Э. Попова показывает, что общественное воздействие способно продуктивно взаимодействовать с воспитательной работой, образованием, трудом и режимом, однако участие общественных советов, волонтеров, религиозных организаций и социальных партнеров на практике носит эпизодический характер и не встраивается в программу исправления конкретных осужденных [6].

Выявленные проблемы позволяют очертить и вектор их преодоления. Прежде всего, целесообразно закрепить в уголовно-исполнительном законодательстве само содержание воспитательной работы - ее понятие, обязательный минимум форм, субъектный состав и порядок их взаимодействия, оговорив, что подзаконная конкретизация не вправе сужать законодательно

установленные гарантии. Далее, необходимо развести режимные и воспитательные функции персонала через выделение воспитательных подразделений со штатными педагогами и психологами, нормативное закрепление времени на индивидуальную работу и показатели результативности, ориентированные на динамику поведения осужденного, а не на число проведенных мероприятий. Дополнением служит переход к индивидуальным программам воспитательного воздействия, привязанным к классификации осужденных и включающим план подготовки к освобождению с точками передачи лица органам пробации. Наконец, взаимодействие учреждений с органами пробации следует институционализировать через единые формы обмена сведениями и типовые протоколы передачи сопровождения с участием сотрудников пробации в подготовке к освобождению за шесть месяцев до его даты, реальное участие общественных объединений и религиозных организаций при этом должно строиться не на разовых мероприятиях, а на постоянных программах, включённых в индивидуальные планы исправления.

Таким образом, проведённый анализ показывает, что барьеры на пути воспитательной работы лежат не столько в плоскости дефицита правового регулирования, сколько в его качестве - размытость содержания норм, недостоверность применяемых показателей исправления, ведомственная разрозненность актов и слабая интеграция с пробацией дополняются кадрово-ресурсными ограничениями и недостаточным учётом личности осужденного. Превращение воспитательной работы в действенный инструмент предупреждения рецидива возможно лишь при нормативной определенности содержания, профессионально подготовленном персонале, индивидуальном планировании воздействия и непрерывности сопровождения - от учреждения до органов пробации и подготовки к освобождению.

СПИСОК ЛИТЕРАТУРЫ:

1. Адоевская О.А. Проблемы воспитательной работы с осужденными в контексте их ресоциализации // Уголовно-исполнительное право. 2023. Т. 18, № 2. С. 219–226 https://doi.org/10.33463/2687-122x.2023.18(1-4).2.219-226
2. Кунц Е.В. Воспитательная работа с осужденными к лишению свободы: вопросы теории и практики // Человек: преступление и наказание. 2023. Т. 31, № 2. С. 287–291 https://doi.org/10.33463/2687-1238.2023.31(1-4).2.287-291
3. Тепляшин П.В. Воспитательная работа с осужденными как субинститут уголовно-исполнительного права // Уголовно-исполнительное право. 2023. Т. 18, № 2. С. 211–218 https://doi.org/10.33463/2687-122x.2023.18(1-4).2.211-218
4. Маликов Б.З. Воспитательная работа в системе основных средств исправления осужденных: современные тенденции // Уголовно-исполнительное право. 2022. Т. 17, № 3. С. 320–325
5. Зауторова Э.В. Изучение отношения осужденных к воспитательной работе в местах лишения свободы // Всероссийский научно-практический журнал социальных и гуманитарных исследований. 2025. № 2 (17). С. 9–14 https://doi.org/10.46741/sgjournal.2025.17.2.001
6. Попова Е.Э. Общественное воздействие как основное средство исправления осужденных: теория, законодательство, практика: дис. … д-ра юрид. наук. Владивосток, 2022. 701 с.

Volonchuk E.E.

student

Far Eastern Institute (branch)

All-Russian State University of Justice

(Khabarovsk, Russia)

ORGANIZATIONAL AND LEGAL CHALLENGES IN EDUCATIONAL WORK WITH PERSONS SENTENCED TO IMPRISONMENT

Abstract: *the article examines organizational and legal challenges in conducting educational work with persons sentenced to imprisonment. Proposals are made to clarify the content of this work and the criteria for evaluating it.*

Keywords: *convicted person, imprisonment, educational work, correction, probation, resocialization, evaluation criterion.*

УДК 342

Гасанов Ф.Р.
студент 2 курса
специальность «Судебная и прокурорская деятельность»
Смоленский государственный университет
(г. Смоленск, Россия)

Богатчикова К.С.
кандидат юридических наук, доцент
кафедра государственно-правовых дисциплин
Смоленский государственный университет
(г. Смоленск, Россия)

РАЗМЕР ГОСУДАРСТВЕННОЙ ПОШЛИНЫ И КОНСТИТУЦИОННАЯ ГАРАНТИЯ ДОСТУПА К ПРАВОСУДИЮ ПОСЛЕ ПОВЫШЕНИЯ СУДЕБНЫХ ПОШЛИН В 2024 ГОДУ

Аннотация: *после реформы 2024 г. пошлина за имущественный иск на 5 000 рублей выросла в десять раз, а за иск на 100 000 рублей — на четверть. На примере нижней ступени тарифной шкалы показано, почему цена обращения может заставить гражданина отказаться от защиты небольшого требования. Другой вид препятствия раскрыт на материале дела В. М. Лисицкого с учётом постановления Конституционного Суда РФ № 16-П. Предложено разграничивать основания для пересмотра самого тарифа и обстоятельства, при которых суд вправе устранить имущественное препятствие в конкретном деле.*

Ключевые слова: *государственная пошлина, доступ к правосудию, судебная защита, цена иска, освобождение от пошлины, прожиточный минимум.*

«Каждому гарантируется судебная защита его прав и свобод», — гласит часть 1 статьи 46 Конституции РФ [4, ст. 46]. Размер сбора, который позволял бы признать эту гарантию нарушенной во всех случаях, из текста Конституции вывести невозможно. Для кредитора с небольшим требованием затруднение может состоять в невыгодности процесса, даже если деньги на пошлину у него есть. Для другого гражданина препятствие возникнет при небольшой доле пошлины в цене иска, если у него не окажется свободных средств именно к дате обращения. Сопоставим действие новых ставок в этих двух ситуациях. Расчёты относятся к гражданам в судах общей юрисдикции. Дело об уплате пошлины по административной жалобе позволит проверить, как суд устанавливает платёжеспособность конкретного заявителя.

Федеральный закон от 8 августа 2024 г. № 259-ФЗ изменил шкалу судебных пошлин. Для выбора ставки важна дата направления заявления или жалобы, на основании которых дело возбуждается в соответствующей инстанции. Новые размеры применяются к документам, направленным после 8 сентября 2024 г. [6, ч. 28 ст. 19]. Поэтому размер пошлины за иск, направленный 6 сентября, сохранялся, даже если суд принимал его к производству позднее. Апелляционная жалоба, направленная в октябре по тому же делу, уже оплачивалась по новой ставке. Позднее Пленум Верховного Суда РФ уточнил, что оставление заявления без движения и предоставление отсрочки сами по себе не меняют дату, на которую определяется размер сбора [7, п. 2].

В. В. Попов и Е. Г. Тришина обращают внимание на то, что «формируется порог цены иска, по достижении которого финансовая целесообразность обращения в суд отпадает» [10, с. 271]. Проверим этот тезис на нижней ступени шкалы. В таблице 1 для каждого требования сопоставлены две суммы, которые пришлось бы внести одному и тому же гражданину при подаче обычного имущественного иска. Предполагается, что размер ущерба оспаривается, требование подлежит оценке, а оснований для льготы нет.

Таблица 1. Пошлина за имущественный иск гражданина в суде общей юрисдикции.

Цена иска, руб.	Пошлина до реформы, руб.	Пошлина после реформы, руб.	Доля новой пошлины в цене иска, %
5 000	400	4 000	80
20 000	800	4 000	20
50 000	1 700	4 000	8
100 000	3 200	4 000	4

Примечание. Расчёты авторов по ставкам, приведённым в [2, с. 53–54] и [5, ст. 333.19].

До реформы при иске на 5 000 рублей действовал минимальный платёж в 400 рублей, поскольку четыре процента от цены иска составляли всего 200 рублей. При иске на 100 000 рублей к 800 рублям прибавляли три процента от суммы сверх 20 000 рублей и получали 3 200. Теперь за рассмотрение каждого из этих требований нужно первоначально внести одну и ту же сумму. Но для первого истца обязательный платёж вырос в десять раз, для второго — на четверть. Ни один из этих показателей в отдельности не описывает реформу. Пока цена иска меньше 40 000 рублей, новая пошлина превышает десятую часть требования. При цене иска меньше 4 000 рублей она превышает само требование. Эти границы следуют из арифметики тарифа и позволяют очертить группу споров, для которой повышение особенно ощутимо.

Можно возразить, что при выигрыше дела истец вправе возместить судебные расходы за счёт ответчика. Такое правило действительно предусмотрено статьёй 98 ГПК РФ. При частичном удовлетворении имущественного иска расходы по общему правилу распределяются пропорционально результату [1, ст. 98]. Однако истец платит при обращении, а вопрос о распределении расходов суд решает позднее. Между этими событиями нельзя поставить знак равенства. В нашем примере даже собственник, уверенный в своей правоте, должен изыскать 4 000 рублей до рассмотрения

спора. Сможет ли он затем реально получить присуждённое с соседа, при выборе между подачей иска и отказом от него ему ещё неизвестно.

У повышения ставок есть и иное обоснование. М. Д. Журавлева предполагает, что «использование механизмов, которые могут ограничить количество обращений в суд, не только поможет снизить нагрузку на судебную систему, но и улучшит качество правосудия» [2, с. 60]. Для проверки этой гипотезы было бы недостаточно подсчитать, сколько исков поступило после реформы. Возможное снижение числа заявлений совместимо как с успешным примирением сторон, так и с отказом добросовестного кредитора от защиты. В обоих случаях в статистике суда будет отсутствовать дело. Установить, какая из причин преобладает, можно лишь при наличии сведений о судьбе требований, оставшихся за пределами процесса. Само изменение тарифа таких сведений не даёт.

Пределы расчёта по цене иска становятся особенно заметны, когда денежной оценки у требования нет. Н. Н. Ткачева, А. А. Баранова и А. Г. Утегулова предлагают иной ориентир. Они пишут: «Размер государственной пошлины за подачу заявлений неимущественного характера и по делам особого производства должен составлять не более пятисот рублей» [11, с. 26]. Авторы формулируют предложение законодателю. По действующему общему правилу гражданин платит за неимущественный иск 3 000 рублей, столько же — за заявление по делу особого производства [5, подп. 3, 8 п. 1 ст. 333.19]. Достоинство предложенного подхода видно на примере установления юридического факта. Если документ утрачен и иным путём восстановить его невозможно, гражданину зачастую не с кем договориться о внесудебном разрешении вопроса [1, ст. 264, 265]. Повышать ставку в расчёте на примирение сторон в такой ситуации едва ли оправданно.

Затраты на обжалование меняют оценку даже денежного спора. А. Г. Плешанов полагает, что «оценка сбалансированности должна осуществляться как бы в двух плоскостях — применительно к каждому конкретному объекту взимания госпошлины и в системе действующего регулирования» [8, с. 320]. Для

собственника из нашего примера обращение с иском, апелляционной жалобой и затем обычной кассационной жалобой означает три отдельных платежа. Если на каждой стадии обращается он сам и льгот у него нет, общая сумма составит 12 000 рублей (4 000, 3 000 и 5 000 соответственно) [5, подп. 1, 19, 20 п. 1 ст. 333.19]. Такой расчёт не означает, что каждый истец пройдёт три инстанции. Он показывает цену решения добиваться пересмотра по спору на 5 000 рублей и объясняет, почему доступность первой инстанции не исчерпывает вопроса о судебной защите.

Другую сторону проблемы рассмотрел Конституционный Суд РФ в постановлении от 10 апреля 2025 г. № 16-П. По запросу группы депутатов он признал оспоренные положения о повышении пошлин соответствующими Конституции в пределах предмета рассмотрения. Существенным для вывода Суда оказалось то, какие возможности остаются у человека, которому нечем заплатить. Налоговый кодекс предусматривает льготы для определённых требований и категорий лиц. Так, истцы по искам о взыскании заработной платы или алиментов освобождены от уплаты пошлины в силу закона [5, подп. 1, 2 п. 1 ст. 333.36]. Для гражданина, не подпадающего под такую льготу, остаётся возможность просить суд освободить его от платежа, уменьшить сумму или изменить срок уплаты с учётом имущественного положения [5, п. 2 ст. 333.20] [9, п. 3.2].

Конституционный Суд РФ отдельно оговорил, что даже при доходе гражданина выше прожиточного минимума «уплата государственной пошлины не должна приводить к его снижению до уровня ниже названной величины» [9, п. 3.3]. Имеют значение иждивенцы и доступные сбережения. Единственное жильё, удовлетворяющее разумную жилищную потребность семьи, суд не вправе считать имуществом, которое человек мог бы продать ради уплаты сбора. Разницу между доходом и деньгами, которыми можно распорядиться, удобно показать на условном примере. Если месячный доход одиноко проживающего заявителя превышает применимый к нему прожиточный минимум лишь на 1 000 рублей и накоплений у него нет, пошлина в 4 000 рублей уменьшит остаток до

уровня на 3 000 рублей ниже минимума. Справка о доходе приобретает смысл для разрешения ходатайства только в сопоставлении с суммой, которую предстоит внести.

Наглядную проверку этот подход прошёл в деле В. М. Лисицкого. 7 марта 2025 г. он подал апелляционную жалобу по делу о компенсации за нарушение права на уголовное судопроизводство в разумный срок. Лисицкий отбывал наказание и приложил справку об остатке денег на лицевом счёте. Он просил освободить его от пошлины в 3 000 рублей. Первая инстанция дала отсрочку до рассмотрения апелляции. При проверке определения суд сослался на то, что осуждённый работал и получал зарплату. В обоснование отказа вошли в том числе сведения о заработке за месяцы, последовавшие за подачей жалобы [3, с. 1–5].

В кассационном определении от 17 июня 2026 г. судья Верховного Суда РФ В. Б. Хаменков подчеркнул значение сведений об имуществе и доходах именно «на момент подачи апелляционной жалобы, а не после принятия 20 марта 2025 года обжалуемого определения судьёй суда первой инстанции» [3, с. 5]. Судья отдельно учёл, что Лисицкий ходатайствовал только об освобождении. Отсрочка сохранила обязанность, от которой он просил освободить. Верховный Суд отменил три судебных акта и сам освободил Лисицкого от пошлины за подачу апелляции [3, с. 4–6]. Основанием послужила совокупность обстоятельств его дела. Сам по себе статус осуждённого не объясняет, какой суммой он располагал на день обращения.

Из этого дела следует практический вывод о мотивировке определения. Фраза о трудоустройстве заявителя оставляет без ответа вопрос, мог ли он внести конкретную сумму к моменту подачи жалобы. Мотивированный ответ укажет дату, к которой относятся сведения о средствах, сумму пошлины и тот вывод, который суд сделал из их сопоставления. Если гражданин сам просит перенести платёж, имеет смысл установить, какое ожидаемое поступление позволит его произвести. Если он просит только об освобождении и подтвердил длительную нехватку средств, ссылка на возможный заработок в будущем не разрешает

заявленного ходатайства. При повторном обращении в вышестоящую инстанцию значение имеет и то, изменилось ли имущественное положение после ранее предоставленной льготы [9, п. 3.3].

Реформа обнаружила два предела действия пошлины. Первый связан с устройством самой шкалы. Когда по малому спору пошлина приближается к цене иска, даже платёжеспособный гражданин получает экономический повод оставить нарушение без ответа. В пределах нынешней первой ступени шкалы стоило бы выделить малые требования и установить для них процентную ставку с более низким минимальным платежом. Второй предел определяется положением конкретного человека. Даже умеренная по отношению к цене иска сумма может лишить его средств на необходимые расходы. Здесь результат зависит от того, насколько точно суд установит материальное положение заявителя и разрешит именно заявленную просьбу. Различение этих ситуаций позволяет определить, где требуется изменение тарифа законодателем, а где доступ к правосудию суд может обеспечить уже сегодня.

СПИСОК ЛИТЕРАТУРЫ:

1. Гражданский процессуальный кодекс Российской Федерации от 14.11.2002 № 138-ФЗ // КонсультантПлюс. URL: https://www.consultant.ru/document/cons_doc_LAW_39570/ (дата обращения: 20.11.2026)

2. Журавлева М.Д. Увеличение государственной пошлины: экономическая необходимость или механизм регулирования нагрузки судебной деятельности? // Социальные нормы и практики. 2024. № 4. С. 50–62. (дата обращения: 20.11.2026)

3. Кассационное определение Верховного Суда Российской Федерации от 17.06.2026 № 16-КАД26-3-К4 по жалобе В.М. Лисицкого // Верховный Суд Российской Федерации. URL: https://www.vsrf.ru/lk/practice/stor_pdf/2548312 (дата обращения: 20.11.2026)

4. Конституция Российской Федерации (принята всенародным голосованием 12.12.1993, с изменениями, одобренными в ходе общероссийского голосования 01.07.2020) // Министерство юстиции Российской Федерации. URL: https://www.minjust.gov.ru/ru/documents/8011/ (дата обращения: 20.11.2026)

5. Налоговый кодекс Российской Федерации (часть вторая) от 05.08.2000 № 117-ФЗ. Гл. 25.3 // КонсультантПлюс. URL: https://www.consultant.ru/document/cons_doc_LAW_28165/ (дата обращения: 20.11.2026)

6. Федеральный закон от 08.08.2024 № 259-ФЗ «О внесении изменений в части первую и вторую Налогового кодекса Российской Федерации и отдельные законодательные акты Российской Федерации о налогах и сборах» // КонсультантПлюс. URL: https://www.consultant.ru/document/cons_doc_LAW_482529/ (дата обращения: 20.11.2026)

7. О некоторых вопросах уплаты государственной пошлины при рассмотрении дел в судах: постановление Пленума Верховного Суда Российской Федерации от 23.12.2025 № 39. URL: https://www.vsrf.ru/documents/own/35290/ (дата обращения: 20.11.2026)

8. Плешанов А.Г. Факторы, влияющие на регулирование судебной государственной пошлины, уплачиваемой при обращении в суды общей юрисдикции (в контексте Федерального закона от 08.08.2024 № 259-ФЗ) // Право и государство: теория и практика. 2024. № 12 (240). С. 319–326. (дата обращения: 20.11.2026)

9. По делу о проверке конституционности пункта 1 статьи 333.19 и пункта 1 статьи 333.21 Налогового кодекса Российской Федерации, а также пунктов 45 и 47 статьи 2 Федерального закона «О внесении изменений в части первую и вторую Налогового кодекса Российской Федерации и отдельные законодательные акты Российской Федерации о налогах и сборах» в связи с запросом группы депутатов Государственной Думы: постановление Конституционного Суда Российской Федерации от 10.04.2025 № 16-П. URL: https://www.ksrf.ru/doc/KSRFDecision828851.pdf (дата обращения: 20.11.2026)

10. Попов В.В., Тришина Е.Г. Вопросы соблюдения баланса публичных и частных интересов в рамках повышения ставок госпошлины: финансово-правовые и процессуальные аспекты // Вестник Саратовской государственной юридической академии. 2025. № 3 (164). С. 266–272. (дата обращения: 20.11.2026)

11. Ткачева Н.Н., Баранова А.А., Утегулова А.Г. Повышение государственной пошлины за обращение в суд общей юрисдикции: вынужденная экономическая мера или препятствие доступности правосудия // Юридический аналитический журнал. 2025. Т. 20, № 1. С. 22–27. https://doi.org/10.18287/1810-4088-2025-20-1-22-27 (дата обращения: 20.11.2026)

Gasanov F.R.
student of 2nd year
specialty «Judicial and Prosecutorial Activities»
Smolensk State University
(Smolensk, Russia)

Bogatchikova K.S.
PhD in Law, Associate Professor
Department of Public Law Disciplines
Smolensk State University
(Smolensk, Russia)

STATE COURT FEE AMOUNTS AND CONSTITUTIONAL GUARANTEE OF ACCESS TO JUSTICE AFTER 2024 COURT FEE INCREASE

Abstract: *following the 2024 reform, the court fee for a property claim of 5,000 rubles increased tenfold, while the fee for a claim of 100,000 rubles rose by one quarter. The lowest tier of the fee schedule illustrates why the cost of filing a claim may deter a person from seeking protection of a small claim. A different type of barrier is examined through the case of Vladimir Lisitsky in light of Constitutional Court of Russia Ruling N 16-P. The article proposes distinguishing between grounds for revising the fee schedule itself and circumstances in which a court may remove a financial barrier in an individual case.*

Keywords: *state court fee, access to justice, judicial protection, claim value, court fee exemption, subsistence minimum.*

УДК 347.66

Гончар А.А.
студент 3 курса
юридический факультет
Алтайский филиал
Российская академия народного хозяйства и государственной службы
при Президенте РФ
(г. Барнаул, Россия)

ПРОБЛЕМЫ ПРИЗНАНИЯ НАСЛЕДНИКА НЕДОСТОЙНЫМ ВВИДУ ЗЛОСТНОГО УКЛОНЕНИЯ ОТ СОДЕРЖАНИЯ

Аннотация: *в настоящее время многократно увеличилось количество исков, связанных с оспариванием прав на получение миллионных страховых и единовременных выплат в случае гибели военнослужащих, в том числе при проведении специальной военной операции. В статье исследуются теоретические и практические аспекты признания наследника недостойным ввиду злостного уклонения от содержания наследодателя (п. 2 ст. 1117 ГК РФ). Проводится комплексный анализ данного вопроса: законодательные нормы, позиции Верховного Суда и судов общей юрисдикции, научная доктрина. Выявляются проблемы правоприменительной практики признания наследника недостойным по данному основанию. Особое внимание уделяется критериям определения злостности уклонения, процедуре доказывания и последствиям признания наследника недостойным.*

Ключевые слова: *недостойный наследник, злостное уклонение, содержание наследодателя, алиментное обязательство, наследственные правоотношения, уголовная ответственность, сокрытие доходов.*

Одной из проблем защиты прав наследников является институт недостойных наследников. Как следует из обзоров Верховного Суда РФ, суды крайне редко удовлетворяют такие иски [3, 4]. Однако в последние несколько лет российская судебная система столкнулась с ростом исков, связанных с оспариванием прав на получение крупных выплат ввиду гибели

военнослужащих, в том числе при проведении специальной военной операции. Законодательство наделяет родителей погибшего военнослужащего равными правами на получение таких выплат, в связи с чем возникают ситуации, когда родитель, долгие годы не принимавший участия в жизни ребенка, заявляет свои права на получение выплат наравне с другим родителем, воспитывавшим ребенка.

Эти споры решаются через механизм признания такого родителя недостойным наследником и лишения его права на меры социальной поддержки. Верховный Суд РФ, который ранее в большинстве случаев отказывал в признании наследника недостойным, кардинально изменил подход к оценке фактических обстоятельств, в связи с чем данная тема является актуальной.

Пункт 2 статьи 1117 Гражданского кодекса РФ (далее - ГК РФ) предусматривает, что по требованию заинтересованного лица суд отстраняет от наследования по закону граждан, злостно уклонявшихся от выполнения лежавших на них в силу закона обязанностей по содержанию наследодателя [2]. Указанные обязанности определяются алиментными обязательствами членов семьи, установленными Семейным кодексом РФ: между родителями и детьми, супругами, братьями и сестрами, дедушками (бабушками) и внуками, пасынками (падчерицами) и отчимом (мачехой) (ст. 80, 85, 87, 89, 93–95, 97 СК РФ) [9].

В научной литературе основания признания наследника недостойным классифицируются на абсолютно определенные (требующие только вступившего в силу приговора по уголовному делу или решения о лишении родительских прав) и относительно определенные (требующие самостоятельного решения суда о признании наследника недостойным).

Ввиду того, что в законе нет легального определения понятия «злостность», а Постановление Пленума Верховного Суда РФ от 29.05.2012 № 9 ограничивается указанием на необходимость учета продолжительности и причин неуплаты соответствующих средств [7], в научной литературе указывается на абстрактность понятия «злостность» [8, с. 74], а судебная практика выработала свои критерии установления «злостности»:

– алиментное обязательство должно быть установлено решением суда (либо нотариальным соглашением),

– уклонение носило злостный характер (продолжительность, причины неуплаты),

– если требование об уплате алиментов не предъявлялось, злостное уклонение не может быть установлено,

– отсутствие уважительных причин (тяжелая болезнь и т. д.).

Данный подход подтвержден на уровне Верховного Суда РФ. Так, например, в 2018 году Верховный Суд РФ отказал в признании наследника недостойным, хотя ответчица участия в уходе за тяжелобольным наследодателем не принимала, совместно с наследодателем не проживала, общего хозяйства не вела, материальной помощи не оказывала. Наследодатель обращался с заявлениями в полицию о неправомерных действиях ответчицы, в которых указывал на кражу ею собаки и денежных средств. ВС РФ не усмотрел правовых оснований для признания ответчицы недостойным наследником [5].

Исходя из данных критериев можно говорить о формальном подходе судов к установлению злостности в действиях недостойного наследника. Требование обязательного судебного решения о взыскании алиментов зачастую лишало наследодателя, который добровольно не требовал алиментов при жизни, возможности признать наследника по данному факту недостойным. Складывалась ситуация, когда наследники, не платившие алименты, но формально не привлеченные к ответственности, оставались безнаказанными.

Однако в 2026 году Верховный Суд РФ кардинально изменил подход к оценке фактических обстоятельств. Так, в деле Нигматуллина, рассматривавшемся Верховным судом Республики Татарстан, мать погибшего военнослужащего обратилась в суд с иском к его отцу. Родители развелись в 1997 году. Отец, будучи ответчиком по алиментному обязательству, платил алименты эпизодически. За 17 лет он выплатил на содержание сына не более 15 000 рублей, скрывался от приставов, не имел официального трудоустройства. Ответчик строил защиту на формальных доводах: он не был лишен родительских прав,

приговора за уклонение от уплаты алиментов в его отношении не выносилось, следовательно, по его мнению, отсутствовали основания для применения статьи 1117 ГК РФ.

Суд апелляционной инстанции, поддерживая решение районного суда, отклонил доводы отца. Было установлено, что отец не присутствовал в жизни сына: не знал, в какой школе тот учится, не был на выпускном, свадьбе и не провожал сына на военную службу. Суд пришел к выводу, что наличие предупреждений от приставов об уголовной ответственности в совокупности с мизерными суммами выплат и полным отстранением от воспитания свидетельствуют о злостном уклонении от выполнения родительских обязанностей. Суд лишил отца всех прав на страховые и социальные выплаты [1].

Если в деле Нигматуллина у истицы были на руках материалы исполнительного производства, то в деле Королевых (Определение Судебной коллегии по гражданским делам ВС РФ от 02.02.2026 № 47-КГ25-8-К6) ситуация была сложнее. Мать военнослужащего обратилась с аналогичным иском к его отцу. Брак был расторгнут в 1999 году. Изначально мать подала на алименты, но затем добровольно отозвала исполнительный лист. Отец страдал запойным алкоголизмом, а с 2005 года находился в психоневрологическом интернате, будучи признанным недееспособным.

Суд первой инстанции, апелляция и кассационный суд отказали матери в иске, основываясь на том, что мать сама отозвала исполнительный лист (значит, отец не уклонялся), а нахождение в интернате делало невозможным его участие в воспитании по объективным причинам. Кроме того, свидетели (соседи), подтверждавшие, что отец с 1999 года не общался с сыном, по мнению судов, не могли заменить собой судебный акт о злостном уклонении от алиментов.

Верховный Суд РФ отменил все состоявшиеся судебные постановления и направил дело на новое рассмотрение, существенно скорректировав правоприменительный подход к институту недостойного наследника — от

формальной оценки наличия судебных актов и исполнительных документов суд перешел к комплексной, сущностной оценке родительского поведения [6]:

– отказ от формализма в пользу оценки фактических обстоятельств: наличие или отсутствие приговора либо задолженности по алиментам перестало быть единственным критерием, решающим становится установление реального уклонения от обязанностей по содержанию и воспитанию ребенка,

– исполнение обязанности по содержанию ребенка не зависит от процессуальных действий второго родителя, то есть отзыв исполнительного листа не освобождает плательщика от долга и не свидетельствует о его добросовестности,

– ВС РФ признал доказательственную силу свидетельских показаний и иных материалов, подтверждающих отсутствие фактической семейной связи (интереса к жизни ребенка, участия в значимых событиях), а не только документов ФССП или приговора,

– дифференцированная оценка обстоятельств, исключающих вину: ссылка на недееспособность и нахождение в интернате не признается безусловным оправданием, если такое состояние стало следствием длительного недобросовестного поведения (например, прогрессирующего алкоголизма, начавшегося сразу после рождения ребенка), это, напротив, свидетельствует о самоустранении от родительских обязанностей,

– необходимость исходить из социальной и правовой цели компенсационных и страховых выплат при гибели военнослужащего: они предназначены для родителей, реально воспитывавших и содержавших ребенка, тем самым суд связывает право на выплаты с фактическим исполнением родительских обязанностей, а не с формальным статусом.

Следовательно, в настоящее время Верховным Судом РФ формируется новая парадигма признания наследника недостойным ввиду злостного уклонения от содержания: суды обязаны оценивать совокупность обстоятельств (финансовых, поведенческих, временных), чтобы установить, было ли уклонение от родительских обязанностей злостным и недобросовестным, а не

ограничиваться проверкой формальных критериев. Это повышает требования к мотивировке нижестоящих судов и расширяет возможности защиты интересов добросовестных родителей и наследников.

СПИСОК ЛИТЕРАТУРЫ:

1. Апелляционное определение Верховного суда Республики Татарстан от 02.07.2026 по делу № 33-11431/2026 // Судебные решения.рф [Электронный ресурс]. URL: https://судебныерешения.рф/97338849 (дата обращения: 15.08.2026)
2. Гражданский кодекс Российской Федерации (часть третья): от 26.11.2001 № 146-ФЗ (ред. от 08.08.2024) // Собрание законодательства РФ. 2001. № 49. Ст. 4552
3. Обзор судебной практики Верховного Суда Российской Федерации № 1 (2022): утв. Президиумом Верховного Суда РФ 01.06.2022 // Бюллетень Верховного Суда РФ. 2022. № 8. С. 5
4. Обзор судебной практики Верховного Суда Российской Федерации № 4 (2020): утв. Президиумом Верховного Суда РФ 23.12.2020 (ред. от 25.04.2025) // Бюллетень Верховного Суда РФ. 2021. № 5. С. 3
5. Определение Судебной коллегии по гражданским делам Верховного Суда РФ от 19.06.2018 № 18-КГ18-53 // СПС «КонсультантПлюс» [Электронный ресурс]. URL: https://www.consultant.ru/cons/cgi/online.cgi?req=doc&base=ARB&n=543550#7lgzoSVN2w5FXcm6 (дата обращения: 15.08.2026)
6. Определение Судебной коллегии по гражданским делам Верховного Суда Российской Федерации от 02.02.2026 № 47-КГ25-8-К6 // СПС «КонсультантПлюс» [Электронный ресурс]. URL: https://www.consultant.ru/cons/cgi/online.cgi?req=doc&base=ARB&n=880864#57k7pSVeqynOjwIS1 (дата обращения: 15.08.2026)
7. О судебной практике по делам о наследовании: Постановление Пленума Верховного Суда РФ от 29.05.2012 № 9 (ред. от 24.12.2020) // Бюллетень Верховного Суда РФ. 2012. № 7. С. 5
8. Савина Т.В. Гражданско-правовой механизм защиты прав достойных наследников: монография. Ульяновск: УлГУ, 2022. 173 с.
9. Семейный кодекс Российской Федерации: федеральный закон от 29.12.1995 № 223-ФЗ (ред. от 23.03.2026, с изм. от 15.05.2026) // Собрание законодательства РФ. 1996. № 1. Ст. 1

Gonchar A.A.
student of 3rd year
Faculty of Law
Altai Branch
Russian Academy of National Economy and Public Administration
(Barnaul, Russia)

PROBLEMS IN DECLARING AN HEIR UNWORTHY FOR MALICIOUS EVASION OF DUTY TO SUPPORT DECEDENT

Abstract: *currently, the number of lawsuits challenging entitlement to multimillion-ruble insurance benefits and lump-sum payments following the deaths of military personnel, including during the special military operation, has increased severalfold. The article examines theoretical and practical aspects of declaring an heir unworthy for malicious evasion of the duty to support the decedent (Article 1117(2) of the Civil Code). It provides a comprehensive analysis of relevant legislation, positions taken by the Supreme Court and courts of general jurisdiction, and academic scholarship. It identifies problems in judicial practice concerning declarations of unworthiness on this ground. Particular attention is paid to criteria for establishing malicious evasion, evidentiary procedures, and the consequences of declaring an heir unworthy.*

Keywords: *unworthy heir, malicious evasion, decedent support, maintenance obligation, inheritance relations, criminal liability, income concealment.*

УДК 347.4

Гончар А.Ю.
студент 2 курса
юридический факультет
Алтайский филиал
Российская академия народного хозяйства и государственной службы
при Президенте РФ
(г. Барнаул, Россия)

АКТУАЛЬНЫЕ ВОПРОСЫ ПРАВОПРИМЕНИТЕЛЬНОЙ ПРАКТИКИ ВКЛЮЧЕНИЯ ПОСТАВЩИКА В РЕЕСТР НЕДОБРОСОВЕСТНЫХ ПОСТАВЩИКОВ

Аннотация: *в статье анализируются такие вопросы, как порядок и сроки включения поставщиков в реестр недобросовестных поставщиков, установленные законодательством, а также правоприменительная практика в данной сфере. Делается вывод, что в настоящее время наблюдается тенденция защиты судами добросовестных поставщиков при отсутствии умысла, а также смещение административной ответственности за недостоверные сведения с заказчиков на сотрудников ФАС и банки.*

Ключевые слова: *реестр недобросовестных поставщиков, основания включения, порядок включения, срок включения, государственный контракт, муниципальный контракт, односторонний отказ, уклонение от заключения, добросовестность, существенное нарушение, административная ответственность, судебная практика, ФАС.*

Отдельной мерой ответственности в сфере государственных закупок выступает включение недобросовестных исполнителей (поставщиков) в открытый реестр недобросовестных поставщиков (далее - РНП), выступающий одновременно мерой контроля и стимулирующим фактором для надлежащего исполнения контрактных условий.

Реестр недобросовестных поставщиков служит инструментом, обеспечивающим реализацию целей регулирования отношений, определенных в части 1 статьи 1 Федерального закона от 05.04.2013 № 44-ФЗ «О контрактной системе в сфере закупок товаров, работ, услуг для обеспечения государственных и муниципальных нужд» (далее - Федеральный закон № 44-ФЗ) [6], следовательно, является механизмом защиты государственных и муниципальных заказчиков от недобросовестных действий поставщиков (исполнителей, подрядчиков).

Анализ судебной практики показывает значительное число споров, связанных с включением в РНП. Также можно отметить и существенные изменения как в нормативной базе, так и в правоприменительной практике, которые свидетельствуют о смещении с формального подхода в оценке действий поставщика на анализ его добросовестности и наличия умысла. В связи с этим данная тема является актуальной.

Основания включения недобросовестных поставщиков в РНП, порядок и сроки включения регулируются статьей 104 Федерального закона № 44-ФЗ, а также Постановлением Правительства РФ от 30.06.2021 № 1078 «О порядке ведения реестра недобросовестных поставщиков» [7].

Согласно части 2 статьи 104 Федерального закона № 44-ФЗ, основаниями для включения в РНП являются: уклонение участника закупки от заключения контракта, расторжение контракта по решению суда в связи с существенным нарушением поставщиком условий контракта, односторонний отказ заказчика от исполнения контракта в связи с существенными нарушениями поставщика, односторонний отказ поставщика от исполнения контракта, признанный необоснованным.

Процедура включения в РНП строго регламентирована и предполагает следующие сроки:

– заказчик обязан направить обращение в Федеральную антимонопольную службу (далее - ФАС) не позднее двух рабочих дней со дня

вступления в силу решения об одностороннем отказе либо со дня получения решения суда о расторжении контракта,

– ФАС проверяет обращение в течение пяти рабочих дней с даты его поступления,

– при положительном решении информация включается в реестр не позднее трех рабочих дней с даты принятия решения.

Информация о недобросовестных поставщиках хранится в реестре в течение двух лет и является ограничивающим основанием, не позволяющим поставщикам (исполнителям, подрядчикам) повторно участвовать в госзакупках на протяжении данного срока.

К сожалению, правоприменительная практика показывает формальный подход заказчиков, признающих поставщиков уклонившимися от заключения или исполнения контракта при малейших технических ошибках, даже при наличии добросовестных действий.

Так, в 2024 году заказчик признал победителя аукциона ООО ПКП «МИТО» уклонившимся от исполнения контракта до истечения срока подписания контракта, хотя поставщик уже заказал материалы, запросил реквизиты, подписал проект контракта. Поставщик не смог внести обеспечение в сумме 3 141 руб. из-за неправильно указанных КБК и ОКТМО. Арбитражный суд города Москвы признал такое включение незаконным, указав, что поставщик предпринял все возможные действия, а такая сумма не может быть признана существенным нарушением [10].

В другом деле была нарушена процедура включения в РНП. В решении ФАС от 31.10.2024 (дело № 24/44/104/380) выявлено, что заказчик направил обращение о включении в РНП с нарушением регламентированного срока (25.10.2024 вместо 22.10.2024). При этом заказчик не доказал существенных нарушений контракта со стороны исполнителя. ФАС отказала во включении, а заказчик привлечен к административной ответственности по части 2 статьи 7.31 КоАП РФ за нарушение сроков направления обращения [2].

Как отмечает Верховный Суд РФ, суды обязаны проверять соблюдение процедуры направления обращения, включая уведомление сторон и предоставление возможности дать пояснения. Нарушение порядка уведомления (например, несвоевременное размещение решения на сайте) исключает правомерность включения поставщика в РНП [3].

Следовательно, наблюдаются такие типичные нарушения со стороны заказчиков, как нарушение сроков направления обращения в ФАС, отсутствие надлежащего уведомления поставщика и недостаточное доказывание существенных нарушений со стороны исполнителя. В ряде случаев ФАС и заказчики оценивают действия поставщика без учета обстоятельств, свидетельствующих о его добросовестности (например, заключение договоров с субподрядчиками, заказ материалов и т.п.).

Однако позиция судов направлена на переход к более взвешенной оценке. Включение в РНП применяется только при наличии явного умысла или грубой небрежности. Суды требуют от ФАС достоверных доказательств существенного нарушения, а от заказчиков строгого соблюдения процедуры.

Судебная практика 2026 года развивает данный подход. Так, Арбитражный суд Хабаровского края решением от 18.08.2026 по делу № А73-1363/2026 признал незаконным решение УФАС о включении в РНП подрядчика, контракт с которым был расторгнут заказчиком в одностороннем порядке. Суд установил, что невозможность исполнения контракта на выполнение проектных работ была вызвана действиями самого заказчика. Градостроительные планы земельных участков не соответствовали установленным требованиям и не позволяли вести проектирование, исходные данные передавались с задержкой, техническое задание изменялось в ходе исполнения, справка о финансировании была предоставлена несвоевременно. Суд перечислил двенадцать обстоятельств, каждое из которых в отдельности исключает вину подрядчика, и подчеркнул, что включение в реестр является мерой ответственности за недобросовестное поведение, а не автоматическим следствием одностороннего отказа заказчика. При этом суд отдельно оценил, что подрядчик своевременно предупреждал

заказчика об обстоятельствах, отрицательно влияющих на результат работ, в порядке статьи 716 ГК РФ, что подтверждает его добросовестность [12].

Аналогичный подход отражен в постановлении Арбитражного суда Центрального округа от 24.04.2026 по делу № А14-9698/2025, которым признано незаконным включение в РНП участника, не представившего в установленный срок банковскую гарантию. Кассация указала, что формальная просрочка не тождественна недобросовестности. Включение в реестр является специальной мерой ответственности, предполагающей оценку вины, характера и степени существенности нарушения, а не автоматическим последствием любого нарушения. Суд установил, что участник направил протокол разногласий, письменно уведомил заказчика о временных трудностях с гарантией, обратился в одиннадцать банков и после ее одобрения незамедлительно оплатил гарантию и направил подписанный проект контракта. Кроме того, суд оценил соразмерность санкции публичным интересам. Включение профессионального участника строительного рынка с подтвержденной положительной репутацией в реестр привело бы к организации повторных торгов и оставлению нужд образовательного учреждения без удовлетворения, что прямо противоречило целям контрактной системы [8].

Вместе с тем в 2026 году проявляется и противоположная тенденция - ужесточение ответственности участников, не проявивших должную осмотрительность. Так, постановлением Девятого арбитражного апелляционного суда от 04.06.2026 № 09АП-23480/2026 по делу № А40-3805/2026 признано правомерным включение в РНП участника, не подписавшего проект контракта вовремя и сославшегося на технические неполадки системы электронного документооборота. Суды указали, что такой сбой не является уважительной причиной. Участник не зафиксировал проблему в установленный срок ни перед заказчиком, ни перед оператором электронной площадки, должен был заранее проверить работоспособность электронной подписи и своевременно оформить обеспечение, а положительный опыт исполнения иных контрактов не

освобождает от обязанности исполнить конкретное обязательство с должной заботливостью и осмотрительностью [9].

Последовательную позицию суды занимают и в спорах о соблюдении национального режима. Арбитражный суд Омской области решением от 09.04.2026 по делу № А46-1252/2026 признал законным включение в РНП поставщика насосного оборудования, который в заявке указал товар российского происхождения, необходимый для допуска к закупке по единому национальному режиму, а при исполнении контракта поставил импортную продукцию. Суд подчеркнул, что страна происхождения товара при закупках с запретом на допуск иностранных товаров является существенным условием контракта, поставка импорта вместо заявленного российского товара образует ненадлежащее исполнение обязательств, а ссылки на отсутствие российского аналога не освобождают поставщика от ответственности, если он не предпринял мер к урегулированию ситуации до поставки [11].

Таким образом, практика 2026 года демонстрирует двойственную тенденцию. С одной стороны, суды последовательно освобождают от ответственности добросовестных поставщиков, поведение которых не содержало умысла или грубой небрежности, а с другой признают включение в реестр обоснованным в отношении лиц, не подтвердивших принятие всех зависящих от них мер либо введших заказчика в заблуждение относительно существенных условий контракта.

Также можно отметить и существенные изменения в процедуре внесения рассматриваемых субъектов в РНП. Так, Федеральным законом от 07.06.2025 № 138-ФЗ внесены поправки в статьи 31 и 43 Федерального закона № 44-ФЗ [5]. Нововведением стало усиление преддоговорного контроля. В настоящее время комиссия по осуществлению закупок обязана отстранить участника закупки в любой момент (не позднее даты подведения итогов), если обнаружит, что участник не соответствует обязательным требованиям или предоставил недостоверную информацию о своем соответствии. Закон направлен на устранение от участия в торгах недобросовестных участников еще на этапе

подачи заявок, что снижает количество случаев включения в РНП впоследствии, поскольку несоответствующие участники отсеиваются до заключения контракта.

Также с 1 марта 2025 г. вступили в силу изменения в Кодекс Российской Федерации об административных правонарушениях [1], согласно которым административную ответственность за направление недостоверных сведений в РНП сейчас несут не заказчики, а банки и иные субъекты, ответственные за внесение данных в РНП, а это органы ФАС [4].

Несмотря на значительные изменения законодательства в данной сфере, направленные на совершенствование процедуры внесения поставщиков (исполнителей, подрядчиков) в РНП, можно отметить и оставшиеся проблемы. Так, на сегодняшний день срок, отведенный на принятие решения о включении поставщика в указанный реестр, является минимальным. За отведенный период достаточно проблематично установить действительное наличие вины со стороны субъектов, допустивших нарушения.

Исходя из изложенного, видится целесообразным внесение следующих корректировок в содержание статьи 104 Федерального закона № 44-ФЗ. Изменить содержание части 7 статьи 104, а именно установить срок давности, позволяющий привлечь субъектов к ответственности путем внесения в реестр, продолжительностью в один год. Добавить в статью 104 Федерального закона № 44-ФЗ пункт 7.1, в котором закрепить перечень обстоятельств, при наличии которых принимается решение об отказе во включении в реестр недобросовестных поставщиков:

– отсутствие события правонарушения,

– недоказанность вины поставщика в совершении действий, перечисленных в части 2 указанной статьи,

– истечение срока давности.

Таким образом, можно отметить, что порядок и сроки включения в РНП регламентированы законодательством, однако на практике заказчики и органы ФАС нередко нарушают установленные процедуры, что приводит к

необоснованному включению поставщиков в РНП. При этом судебная позиция показывает более взвешенную оценку действий поставщика. Суды требуют доказательств умысла уклонения от заключения контрактов, а также неисполнения обязательств, предусмотренных контрактом, а не просто факта нарушения сроков или технических ошибок. Анализ законодательства показал, что необходимо его дальнейшее совершенствование. А именно, увеличить срок давности включения информации в РНП и законодательно закрепить перечень обстоятельств, при которых принимается отказное решение о включении поставщика в РНП. Практика 2026 года подтверждает данную тенденцию, суды встают на сторону добросовестных поставщиков, но вместе с тем признают включение в реестр обоснованным, когда участник сам не проявил должную осмотрительность либо ввел заказчика в заблуждение относительно существенных условий контракта.

СПИСОК ЛИТЕРАТУРЫ:

1. Кодекс Российской Федерации об административных правонарушениях: Федеральный закон от 30.12.2001 № 195-ФЗ (ред. от 04.08.2026) // Официальный интернет-портал правовой информации. URL: pravo.gov.ru (дата обращения: 01.10.2026)
2. Обзор практики рассмотрения обращений о включении в реестр недобросовестных поставщиков (подрядчиков, исполнителей) в соответствии с положениями Федерального закона от 5 апреля 2013 года № 44-ФЗ «О контрактной системе в сфере закупок товаров, работ, услуг для обеспечения государственных и муниципальных нужд» (IV квартал 2024 года) // КонсультантПлюс: справочно-правовая система. URL: https://www.consultant.ru/ (дата обращения: 01.10.2026)
3. Обзор судебной практики Верховного Суда Российской Федерации № 2, 3 (2024): утв. Президиумом Верховного Суда РФ 27.11.2024 // Бюллетень Верховного Суда РФ. 2025. № 1. С. 6

4. «О внесении изменений в Кодекс Российской Федерации об административных правонарушениях и статью 1 Федерального закона „О внесении изменений в Кодекс Российской Федерации об административных правонарушениях“»: Федеральный закон от 28.12.2024 № 500-ФЗ // Собрание законодательства РФ. 2024. № 53 (часть I). Ст. 8510

5. «О внесении изменений в отдельные законодательные акты Российской Федерации»: Федеральный закон от 07.06.2025 № 138-ФЗ // Официальный интернет-портал правовой информации. URL: pravo.gov.ru (дата обращения: 01.10.2026)

6. «О контрактной системе в сфере закупок товаров, работ, услуг для обеспечения государственных и муниципальных нужд»: Федеральный закон от 05.04.2013 № 44-ФЗ (ред. от 04.08.2026) // Официальный интернет-портал правовой информации. URL: pravo.gov.ru (дата обращения: 01.10.2026)

7. О порядке ведения реестра недобросовестных поставщиков (подрядчиков, исполнителей): Постановление Правительства РФ от 30.06.2021 № 1078 (ред. от 30.10.2022) // Официальный интернет-портал правовой информации. URL: https://pravo.gov.ru (дата обращения: 01.10.2026)

8. Постановление Арбитражного суда Центрального округа от 24.04.2026 по делу № А14-9698/2025 // Картотека арбитражных дел. URL: https://kad.arbitr.ru (дата обращения: 13.10.2026)

9. Постановление Девятого арбитражного апелляционного суда от 04.06.2026 № 09АП-23480/2026 по делу № А40-3805/2026 // Картотека арбитражных дел. URL: https://kad.arbitr.ru (дата обращения: 13.10.2026)

10. Решение Арбитражного суда города Москвы от 07.06.2024 № А40-22941/2024 // Картотека арбитражных дел. URL: https://kad.arbitr.ru/Card/d31d6317-0327-42b3-9141-0d13907c2df5 (дата обращения: 01.10.2026)

11. Решение Арбитражного суда Омской области от 09.04.2026 по делу № А46-1252/2026 // Картотека арбитражных дел. URL: https://kad.arbitr.ru (дата обращения: 13.10.2026)

12. Решение Арбитражного суда Хабаровского края от 18.08.2026 по делу № А73-1363/2026 // Картотека арбитражных дел. URL: https://kad.arbitr.ru (дата обращения: 13.10.2026)

Gonchar A.Yu.
student of 2nd year
Faculty of Law
Altai Branch
Russian Academy of National Economy and Public Administration
(Barnaul, Russia)

CURRENT ISSUES IN LEGAL PRACTICE REGARDING THE INCLUSION OF SUPPLIERS IN THE REGISTER OF UNSCRUPULOUS SUPPLIERS

Abstract: *the article examines statutory procedures and time limits for including suppliers in the register of unscrupulous suppliers, as well as legal practice in this area. It concludes that courts currently tend to protect suppliers acting in good faith when intent is absent, while administrative liability for inaccurate information is shifting from contracting authorities to employees of the Federal Antimonopoly Service (FAS) and banks.*

Keywords: *unscrupulous supplier register, grounds for inclusion, inclusion procedure, inclusion period, government contract, municipal contract, unilateral refusal, contract signing evasion, good faith, material breach, administrative liability, judicial practice, FAS.*

УДК 34

Гусева А.В.

студент 3 курса

направление подготовки 40.04.01 «Юриспруденция»

Волжский государственный университет водного транспорта

(г. Нижний Новгород, Россия)

ПОНЯТИЕ И ЮРИДИЧЕСКИЕ ПРИЗНАКИ СТАРТАП-ПРОЕКТА КАК САМОСТОЯТЕЛЬНОГО ОБЪЕКТА ПРАВОВОГО РЕГУЛИРОВАНИЯ

Аннотация: *в работе исследуется проблематика гражданско-правовой квалификации стартап-проекта. Обосновывается тезис о неадекватности традиционной системы объектов гражданских прав, закрепленной в ст. 128 ГК РФ, природе венчурных предприятий. Выявляются специфические юридические признаки стартапа, позволяющие рассматривать его как сложный, динамичный имущественный комплекс. Резюмируется необходимость законодательного обособления данного феномена для снижения транзакционных издержек и минимизации правовых рисков.*

Ключевые слова: *стартап-проект, гражданско-правовая квалификация, объект гражданских прав, имущественный комплекс, венчурное предприятие, транзакционные издержки, правовой риск.*

Сегодняшняя практика оборота в сфере высоких технологий, существенно опережает догматические построения гражданского права. Стартап-экосистема формирует специфические имущественные отношения, которые с большим трудом укладываются в традиционные рамки обязательственного и вещного права. Несмотря на повсеместное использование термина «стартап» в деловом обороте, отечественное законодательство до сих пор не содержит его легальной дефиниции и не выделяет в качестве самостоятельного объекта гражданских прав [1].

Подобный нормативный вакуум детерминирует возникновение устойчивых правоприменительных коллизий. Участники инновационного оборота вынуждены конструировать договорные модели, фрагментарно опираясь на разрозненные нормы о купле-продаже долей, лицензионных соглашениях и конвертируемых займах [2]. Такой «лоскутный» подход не только повышает транзакционные издержки, но и, что более существенно, не отражает подлинной экономической сущности инновационной инициативы.

В управленческой литературе стартап традиционно трактуется как временная организационная форма, созданная для поиска воспроизводимой бизнес-модели в условиях экстремальной неопределенности [3]. Однако для нужд цивилистики подобная дефиниция представляется излишне утилитарной. Устоявшаяся правоприменительная практика зачастую склонна редуцировать стартап исключительно к корпоративным правам, то есть к долям в уставном капитале. Иной, не менее упрощенный подход сводит его природу к простой совокупности объектов интеллектуальной собственности (РИД). Между тем, сам по себе РИД, не интегрированный в бизнес-модель и не обеспеченный командой разработчиков, стартапа не образует. В современной доктрине все более обоснованно звучит тезис о необходимости осмысления стартап-проекта через призму категории «сложного объекта» [4].

В контексте нематериальных активов логичнее всего апеллировать к конструкции, закрепленной в ст. 132 ГК РФ, а именно к понятию «предприятие как имущественный комплекс» [6]. По своей юридической сути стартап-проект представляет собой специфический комплекс, консолидирующий исключительные права на РИД, корпоративные доли, цифровые финансовые активы и фактически сложившийся деловой оборот, включая гудвилл и профессиональную репутацию.

Для признания стартап-проекта самостоятельным объектом необходимо выявить ряд его имманентных юридических признаков. Во-первых, это инновационная основа, где ядром стоимости выступают именно РИД и средства индивидуализации [5]. В отличие от классических производственных

предприятий, в стартапе до 80–90% капитализации формируется за счет нематериальных активов, что делает любую сделку критически зависимой от процедуры юридической проверки (due diligence) чистоты прав на код или алгоритмы. Во-вторых, следует отметить алеаторность: стоимость объекта носит вероятностный характер, а сделки венчурного финансирования неизбежно содержат элементы рисковых обязательств. Инвестор приобретает, по сути, «право на будущий успех», что выражается в использовании конвертируемых займов, опционов и механизмов защиты от размытия доли (anti-dilution).

В-третьих, для стартапа характерны масштабируемость и специфический жизненный цикл. Такой проект создается не для генерации стабильной дивидендной доходности, а для кратного увеличения капитализации с целью последующего выхода (exit) инвестора через сделку M&A или публичное размещение (IPO), после чего проект либо трансформируется в классическую корпорацию, либо ликвидируется. Наконец, нельзя игнорировать фактор интеграции человеческого капитала. Несмотря на фундаментальный запрет обращения с человеком как с объектом права, команда фаундеров де-факто становится неотъемлемым элементом инвестиционного актива. Юридически это обеспечивается системами вестинга (vesting) и жесткими ограничительными обязательствами (non-compete, non-solicit) в корпоративных договорах.

Опираясь на указанные признаки, представляется обоснованным утверждать, что стартап-проект не укладывается в рамки традиционных объектов гражданских прав, а представляет собой самостоятельный сложный объект. Признание его таковым обладает существенным практическим значением. Прежде всего, это легализует возможность отчуждения стартапа как единого целого по правилам сингулярного правопреемства, заменяя громоздкие многосторонние сделки. Кроме того, это определяет четкий базовый актив (underlying asset) для токенизации проектов и выпуска цифровых прав, а также диктует необходимость формирования специального правового режима, поскольку действующие меры поддержки (резидентство «Сколково»,

экспериментальные правовые режимы) носят фрагментарный характер и привязаны к статусу юридического лица, а не к сути самого проекта.

Сравнительно-правовой анализ подтверждает актуальность данного подхода. В праве США, например, стартап рассматривается преимущественно как business entity in early stage of development, а инвестирование оформляется через сложные инструменты вроде привилегированных акций (preferred stock), сочетающих элементы доли и долга [7]. В континентальной Европе, в частности во Франции, наряду со специальным публично-правовым статусом Jeune Entreprise Innovante (JEI), доктрина все чаще обсуждает выделение fonds de commerce technologique (технологического коммерческого фонда) как особого имущественного комплекса. Российское право, развиваясь в русле континентальной традиции, наиболее органично воспримет именно концепцию стартапа как сложного имущественного комплекса.

Отсутствие легальной дефиниции детерминирует и прикладные проблемы в судебной практике. Квалифицируя споры как инвестиционные, суды нередко механически применяют нормы о простом товариществе (гл. 55 ГК РФ), что не всегда соответствует подлинной воле сторон. Особую сложность представляет защита исключительных прав на РИД: применяя общие нормы гл. 72 ГК РФ, суды не всегда учитывают непрерывный и коллективный характер создания кода в стартапах, где границы между личным творчеством фаундера и служебным произведением зачастую размыты.

Перспективы законодательного реформирования в данной сфере видятся многовекторными. На первом этапе целесообразно дополнение ст. 128 ГК РФ новым видом объекта – «инновационный проект (стартап-проект)», определив его как имущественный комплекс, созданный для коммерциализации инноваций. На втором этапе необходима разработка специального федерального закона, устанавливающего типовой каркас договоров венчурного финансирования. Наконец, важным шагом станет совершенствование налогового законодательства и закрепление на законодательном уровне минимальных стандартов проведения due diligence. Подобные меры позволят адекватно

отразить реалии цифровой экономики в гражданском законодательстве, повысив инвестиционную привлекательность национальной инновационной экосистемы.

На практике процедура отчуждения развивающегося стартап-проекта сегодня превращается в крайне трудоемкий процесс, требующий одновременного заключения множества взаимосвязанных соглашений. Инвестору приходится отдельно оформлять переход доли в уставном капитале, договоры отчуждения исключительных прав на программный код, соглашения о переходе прав требования и договоры перевода долга. Подобная фрагментация неизбежно порождает риск «разрыва» имущественного комплекса, когда, например, права на ключевой алгоритм остаются у фаундера, а доля в компании переходит к новому владельцу. Признание стартапа единым сложным объектом позволило бы применить к таким сделкам конструкцию сингулярного правопреемства, аналогичную продаже предприятия как имущественного комплекса по правилам ст. 132 ГК РФ [6]. Это радикально упростило бы процедуру закрытия инвестиционных раундов и снизило бы нагрузку на правовой департамент как стартапа, так и венчурного фонда.

Отдельного внимания заслуживает интеграция института стартап-проекта с набирающим обороты рынком цифровых финансовых активов (ЦФА). В настоящее время одна из главных проблем токенизации инновационных проектов заключается в правовой неопределенности базового актива (underlying asset). Эмитент цифровых прав должен четко понимать, чем именно обеспечен выпускаемый токен: будущим доходом, долей в ООО или конкретным объектом интеллектуальной собственности. Если законодатель закрепит за стартап-проектом статус самостоятельного сложного имущественного комплекса, это создаст прозрачный и легитимный фундамент для эмиссии цифровых прав, удостоверяющих участие в таком проекте [1]. Подобный шаг не только легализует существующие практики инвестиционного краудфандинга, но и привлечет в отрасль новые объемы капитала за счет снижения правовых барьеров для розничных инвесторов.

В этой связи разработка специального федерального закона «О венчурном финансировании инновационных проектов» видится не просто желательной, а объективно необходимой мерой [2]. Такой нормативный акт должен выполнять роль «безопасной гавани» (safe harbor) для участников оборота. В частности, закон мог бы закрепить презумпцию действительности типовых инструментов венчурного финансирования, таких как конвертируемый заем или корпоративный опцион, ограждая их от риска признания притворными сделками, прикрывающими иные правоотношения. Кроме того, целесообразно унифицировать на законодательном уровне условия вестинга (vesting) для фаундеров, установив разумные максимальные сроки и стандартные триггеры для ускоренного перехода прав (acceleration), что предотвратит затяжные корпоративные конфликты в случае досрочного выхода одного из основателей из проекта.

Не менее важным вектором реформирования является эволюция подходов судебной практики к квалификации спорных отношений. Арбитражным судам необходимо постепенно отходить от сугубо формального толкования условий договоров и переходить к оценке их экономической подоплеки. При рассмотрении споров о принадлежности прав на результаты интеллектуальной деятельности, созданные в период становления компании, судам следует учитывать специфику стартап-среды, где границы между личным творчеством основателя и служебным заданием зачастую размыты в силу непрерывного и коллективного характера разработки [5]. Игнорирование этого факта и механическое применение общих норм гл. 72 ГК РФ нередко приводит к вынесению решений, которые, будучи формально верными, разрушают экономическую ценность всего стартап-проекта [4].

Резюмируя изложенное, следует подчеркнуть: правовая природа стартап-проекта требует выхода за рамки устаревших догм, пытающихся втиснуть динамичный инновационный бизнес в прокрустово ложе традиционных вещных или обязательственных конструкций. Формирование специального правового режима, признающего стартап самостоятельным сложным имущественным

комплексом, станет не просто данью уважения новым технологическим реалиям, но и практическим инструментом защиты прав инвесторов, фаундеров и, в конечном счете, обеспечения технологического суверенитета страны.

СПИСОК ЛИТЕРАТУРЫ:

1. Ермаков В.В. Цифровая экономика и новые объекты гражданских прав: проблемы теории и правоприменительной практики // Журнал российского права. 2021. № 4. С. 45–58
2. Кабатова Е.А. Правовое регулирование венчурного инвестирования в Российской Федерации: доктринальные подходы и судебная практика // Вестник экономического правосудия. 2020. № 11. С. 112–127
3. Бланк С., Дорф Б. Стартап: Настольная книга основателя / пер. с англ. М.: Альпина Паблишер, 2019. 620 с.
4. Крашенинников Е.А. Сложные объекты в гражданском праве: теоретико-правовой анализ конструкции // Гражданское право. 2022. № 2. С. 3–11
5. Сергеев А.П. Интеллектуальная собственность как основа формирования имущественного комплекса технологического стартапа // Право интеллектуальной собственности. 2023. № 1. С. 22–35
6. Маковский А.Л., Суханов Е.А. Предприятие как имущественный комплекс и стартап-проект: сравнительно-правовой анализ // Законы России: опыт, анализ, практика. 2020. № 9. С. 15–24
7. Feld B., Mendelson J. Venture Deals: Be Smarter Than Your Lawyer and Venture Capitalist. 4th ed. Hoboken: Wiley, 2020. 320 p.

Guseva A.V.
student of 3rd year
field of study 40.04.01 «Jurisprudence»
Volga State University of Water Transport
(Nizhny Novgorod, Russia)

CONCEPT AND LEGAL CHARACTERISTICS OF A STARTUP PROJECT AS AN INDEPENDENT OBJECT OF LEGAL REGULATION

Abstract: *this article examines the civil-law classification of startup projects. It argues that the traditional system of objects of civil rights established in Article 128 of the Civil Code does not adequately reflect the nature of venture enterprises. Specific legal characteristics of startups are identified, allowing them to be regarded as complex, dynamic property complexes. The article concludes that startups need to be recognized as a distinct category in legislation to reduce transaction costs and minimize legal risks.*

Keywords: *startup project, civil-law classification, object of civil rights, property complex, venture enterprise, transaction costs, legal risk.*

УДК 34

Дадынский И.В.

магистрант

Академия управления МВД России

(г. Москва, Россия)

Научный руководитель:

Фадеев И.А.

кандидат юридических наук

Академия управления МВД России

(г. Москва, Россия)

К ВОПРОСУ ОБ ОСНОВАХ ЗАКОННОСТИ И СЛУЖЕБНОЙ ДИСЦИПЛИНЫ КАК ОБЪЕКТИВНОЙ НЕОБХОДИМОСТИ УСТОЙЧИВОГО УПРАВЛЕНИЯ В ОРГАНАХ ВНУТРЕННИХ ДЕЛ

Аннотация: *с точки зрения правовой доктрины, автором рассматривается единство основ законности и служебной дисциплины, как объективной необходимости устойчивого управления в органах внутренних дел. Именно в единстве, законность, порождая правопорядок, опирается на дисциплину как на механизм, гарантирующий общественную безопасность в стране.*

Ключевые слова: *законность, служебная дисциплина, правопорядок, органы внутренних дел, общественная безопасность, государственное управление.*

Система ОВД, как государственная силовая структура, руководимая непосредственно Президентом России через делегированное управление МВД, [Об утверждении Положения о Министерстве внутренних дел Российской Федерации и Типового положения о территориальном органе Министерства внутренних дел Российской Федерации по субъекту Российской Федерации»: Указ Президента Российской Федерации от 21декабря 2016г. №699 (в ред. от

05.09.2026 г.)] обязана непрестанно обеспечивать свою работоспособность, эффективность выполнения поставленных задач и готовность к разнохарактерным деструктивным изменениям. Такое обеспечение руководством стабильности и эффективности функционирования системы по профессиональному выполнению своей миссии в защите закона и безопасности граждан, автор понимает, как устойчивое управление в ОВД. По мнению автора, устойчивое управление в системе ОВД гарантируется посредством единства реализации фундаментальных категорией-принципов законности и служебной дисциплины, что диктуется не только миссией системы ОВД, [О службе в органах внутренних дел Российской Федерации и внесении изменений в отдельные законодательные акты Российской Федерации: Федеральный закон Российской Федерации от 30 ноября 2011г. №342-ФЗ (в ред. от 26.07.2026 № 274-ФЗ)] но и требованием Президента страны В. Путина. [Выступление Путина В.В. на расширенном заседании коллегии Министерства внутренних дел Российской Федерации. 5 марта 2025г. 1tv.ru›news/2025-03-05/503166-vladimir_putin_na]

Термин «законность» трактуется как «неукоснительное исполнение законов и соответствующих им правовых актов всеми органами государства, должностными и иными лицами, один из элементов демократии и правового государства». [Большой юридический словарь: https://gufo.me/dict/law] Этимологическое понятие категории «дисциплина» рассматривается как наставление, воспитание, учение, датированное эпохой Петра I, [Молев, Г. И. Дисциплина в российском обществе: теоретико-правовой аспект: автореф. дис. … канд. юрид. наук / Молев Г. И. – Саратов, 2005. – 27 с] «повиновение законной власти», «хороший порядок», «согласованность действий». [Даль В.И. Толковый словарь живого великорусского языка / В.И. Даль. - М., 1999. - Т. 1. - С. 437] Плутарх в дисциплине видел источник силы и мощи государства. [Энциклопедия государства и права / под ред. П. Стучка. – М.: Изд-во коммунистической партии, 1925–1926. – Т. 1. – 1240 с].

Практическое воплощение принципа законности в повседневной деятельности ОВД проецируется реализацией принципа служебной

дисциплины. [О службе в органах внутренних дел Российской Федерации и внесении изменений в отдельные законодательные акты Российской Федерации: Федеральный закон Российской Федерации от 30.11.2011 № 342-ФЗ (в ред. от 26.07.2026 № 274-ФЗ) URL:http://www.consultant.ru/] Важно подчеркнуть, что принцип законности — это требование действий в рамках закона, а дисциплина — это исполнение этого требования в повседневном поведении сотрудников, включая не только правовые, но и нравственные нормы. [Об утверждении Кодекса этики и служебного поведения сотрудников органов внутренних дел Российской Федерации: Приказ МВД России от 26 июня 2020 года № 460 (ред. от 02.05.2023 г.)].

Поскольку МВД России, как специальный орган исполнительной власти, обеспечивающий внутреннюю безопасность государства, для системы ОВД особое значение отводится разновидности государственной дисциплины-служебной дисциплине. Служебная дисциплина выступает как один из принципов организации правоохранительной деятельности. Она выполняет роль организующего фактора, упорядочивает и обеспечивает систему отношений внутри служебных коллективов ОВД. Ее правилами и нормами охватываются отношения между руководителями и подчиненными, а также между сотрудниками. В ОВД служебная дисциплина обязывает каждого сотрудника строго соблюдать Конституцию и законы России, добросовестно исполнять приказы начальников и свои должностные обязанности (ст.3). Кроме того, служебная дисциплина требует соблюдения формы одежды, правил служебного этикета и субординации. Дисциплинарная власть и профессиональная компетенция предполагают, что ее субъекты должны быть честными, мужественными и самоотверженными, бдительными, уважать и соблюдать права и свободы человека и гражданина, постоянно совершенствовать свое профессиональное мастерство (гл.2). [О внесении изменений в Указ Президента Российской Федерации от 14.10.2012 г. № 1377 «О дисциплинарном уставе органов внутренних дел Российской Федерации» в дисциплинарный устав, утвержденный этим указом, и в положение о Министерстве внутренних дел

Российской Федерации, утвержденное Указом Президента Российской Федерации от 21 декабря 2016г. № 699: Указ Президента Российской Федерации от 22.12.2021 г. № 721].

В настоящее время, общепризнанного понятия служебной дисциплины российскими учеными не дано. Учеными рассматривается дефиниция «дисциплины» многоаспектно, с позиций различных наук - права, экономики, социологии, менеджмента, социальной психологии.

Авторы советской милицейской школы – В.М. Манохин, В.С. Шевцов, В.М. Корельский, Д.А. Гавриленко и др. принцип служебной дисциплины определяют точным и неуклонным выполнением установленных государством правил и предписаний при выполнении государственных задач и функций. [Манохин В. М. Государственная дисциплина в народном хозяйстве / В. М. Манохин.-М.: Юрид. лит., 1970. – 206 с., Гавриленко Д.А. Дисциплина в советском государственном аппарате и организационно-правовые средства ее обеспечения / Д.А. Гавриленко. - Минск, 1979. - С. 7].

Современные исследователи в этой области: В.Н. Кудрявцев, А.В. Малько, А.В. Пятаков, В.И. Шкатулла и др. в принцип «служебной дисциплины» вкладывают организацию поведения людей в соответствии с установленными обществом нормами права и морали, связывая с такими категориями, как законность, правопорядок. [Кудрявцев В. Н. Законность: содержание и современное состояние / В. Н. Кудрявцев // Ежегодник российского права (1999). – М.: Норма, 2000. –С. 16–22., Малько А. В. Дисциплина и политика / А. В. Малько // Право и политика. –2001. – № 3. – С. 38–43, Шкатулла В.И. Юридическая техника: учебник / Ю.К. Краснов, В.В. Надвикова, В.И. Шкатулла: Юстицинформ, Москва 2014].

Приведенные позиции ученых не вызывают возражений, поскольку каждая точка зрения отражает определённый аспект и рассматривает значение этого объемного, многогранного явления. Наша позиция основывается на том, что принцип служебной дисциплины — это сложный правовой феномен, который не может ограничиваться толкованием, сводимым к элементам

поддержания функционирования государства, и заключаться в требовании неукоснительного исполнения правил и предписаний.

Исследование трудов ученых, позволяет автору выделить основные признаки принципа служебной дисциплины:

-обязательность для всех сотрудников без исключения: и на рядовых работников, и на руководителей,

-опора на систему норм (законы, контракт о службе, должностной регламент, правила внутреннего служебного распорядка, приказы и распоряжения руководителей),

- личная ответственность, где каждый сотрудник несет ответственность за выполнение своих обязанностей и осознаёт последствия нарушений,

- соблюдение требований к поведению не только в рабочее время, но и во внеслужебное время: соблюдение этических норм, вежливость, недопустимость конфликта интересов, не использует служебное положение в личных целях и др.,

- постоянное совершенствование уровня квалификации, требуемые для должности сотрудника ОВД,

- ответственность руководителя за состояние дисциплины в подразделении: контроль, воспитание, обоснованное применение мер поощрения и взыскания.

Принцип служебной дисциплины в ОВД, как универсальная, общественно-правовая категория, предполагает воплощение таких элементов послушания, как субординация, повиновение, и имеет в качестве своего источника не только правовые нормы, но и нормы морали, обычаи, различные технические, корпоративные правила, инструкции и т.д.

Учитывая позиции ученых, автор принцип служебной дисциплины в ОВД рассматривает в двух аспектах. Во-первых, как совокупность нравственно-правовых норм, устанавливающих служебные обязанности и права сотрудников. И, во-вторых, как соблюдение на практике этих правил при выполнении служебных обязанностей.

Соблюдение законов и моральных правил, по нашему мнению, является основным показателем достигнутого уровня дисциплины. Второй ее показатель – внутренняя система мотивов, самоорганизация, индивидуально-личностная дисциплинированность сотрудников ОВД, их соорганизованность.

Принимая во внимание изложенное, автор предпринял попытку сформулировать личное суждение: *принцип служебной дисциплины в ОВД* – это правовой институт, обязывающий соблюдение всеми участниками общественных отношений нормативных правовых актов, норм морали, служебного распорядка, запретов и ограничений по службе.

Для принципа служебной дисциплины характерны следующие направления воздействия на реальную действительность, в которых выражаются место и роль в жизни общества:

- организационно-управленческое, которое объективно присуще всем взаимодействующим между собой системам при четкой субординации,

- дисциплинарно-строевое, выражающееся в строгом выполнении требований присяги, уставов, нормативно-правовых актов, служебного этикета,

- воспитательное, формирующее позитивное отношение к социальной роли и статуса в обществе, повышение уровня ответственности за выполнение служебного долга,

- исполнительно-распорядительное, заключающееся в оперативном выполнении приказов и распоряжений руководства, заявлений граждан, добросовестном исполнении служебных обязанностей,

- морально-психологическое направление существенно сказывается на состоянии сотрудников ОВД и проявляется в устойчивости к профессиональной деформации.

«Соблюдение служебной дисциплины имеет важнейшее значение для искоренения правового нигилизма, являющегося болезнью современной России». [Медведев Д. отказался сравнивать модернизацию с перестройкой.URL http://lenta.ru/news 2010/12/24].

Таким образом, концепция единства принципов законности и служебной дисциплины в устойчивом управлении ОВД обеспечивает:

- «уважение личности, достоинства, социальной и правовой защищенности сотрудника ОВД» при решении поставленных задач, [О внесении изменений в Указ Президента Российской Федерации от 14.10.2012 г. № 1377 «О дисциплинарном уставе органов внутренних дел Российской Федерации» в дисциплинарный устав, утвержденный этим указом, и в положение о Министерстве внутренних дел Российской Федерации, утвержденное Указом Президента Российской Федерации от 21 декабря 2016г. № 699: Указ Президента Российской Федерации от 22.12.2021 г. № 721].

- слаженность и порядок, должную управляемость личным составом ОВД, что повышает его служебно-должностные возможности,

- условия для эффективного управления, распределение материальных ресурсов и человеческих сил для решения поставленных задач, контроль исполнения и оценку результатов,

-формирование у сотрудников ОВД моральных качеств, личной ответственности при выполнении обязанностей и требований дисциплинарного устава, приказов и распоряжений,

- организацию службы, подготовки и поддержание в подразделениях ОВД уставного внутреннего порядка и распорядка дня,

- границы допустимого, предостерегая сотрудников от действий, которые могут привести к нарушениям.

Важно подчеркнуть, что соблюдение принципа законности и дисциплинированности сотрудников напрямую влияет на доверие граждан к полиции, формирует положительный имидж системы ОВД.

В свою очередь, личная дисциплинированность, авторитет руководителя должны отличаться отсутствием злоупотреблений, соблюдением законности. Руководитель обязан контролировать соблюдение уставных правил, выполнение распоряжений, с применением, в необходимых случаях, мер принуждения, воздействия. Если требования руководителя не вытекают из положений законов

и уставов, то они не положат начало дисциплине, поскольку противоречат ее духу. Как отмечал М.И. Драгомиров, «дисциплина – дело взаимное. То есть, крепка только там, где она существует не только «снизу- вверх», но и «сверху-вниз». Ибо тот же самый закон, который налагает на подчиненного известные обязательства, обеспечивает его от неправых посягательств, и начальствующие лица, которые позволяют себе подобные посягательства, суть нарушителя закона и дисциплины». [Драгомиров М.И. Избранные труды: Вопросы обучения и воспитания войск. – М., 1956. – С. 63].

Трудности, с которыми сталкиваются руководители в работе с сотрудниками ОВД, на наш взгляд, носят субъективный характер. Они связаны с тем, что руководство, зачастую, требует от подчиненных того, чего не демонстрируют сами своей деятельностью.

Таким образом, без единства принципов законности и служебной дисциплины устойчивое управление в ОВД весьма проблематично. Поэтому укрепление законности и дисциплины — это инвестиция в стабильность и эффективность управления всей системы МВД России. Миссия системы МВД России «Служу России, служу Закону!» (ст.28) [О службе в органах внутренних дел Российской Федерации и внесении изменений в отдельные законодательные акты Российской Федерации: Федеральный закон Российской Федерации от 30 ноября 2011г. №342-ФЗ (в ред. от 26.07.2026 № 274-ФЗ)] — это её основополагающая, социально значимое целеполагание, определяющее смысл функционирования и вектор деятельности всей структуры.

СПИСОК ЛИТЕРАТУРЫ:

1. Указ Президента Российской Федерации от 21 декабря 2016 г. № 699 «Об утверждении Положения о Министерстве внутренних дел Российской Федерации и Типового положения о территориальном органе Министерства внутренних дел Российской Федерации по субъекту Российской Федерации» (в ред. от 05.09.2026 г.)

2. Федеральный закон Российской Федерации от 30 ноября 2011 г. № 342-ФЗ «О службе в органах внутренних дел Российской Федерации и внесении изменений в отдельные законодательные акты Российской Федерации» (в ред. от 26.07.2026 г. № 274-ФЗ)

3. Путин В.В. Выступление на расширенном заседании коллегии Министерства внутренних дел Российской Федерации, 5 марта 2025 г. Электронный ресурс. URL: https://www.1tv.ru/news/2025-03-05/503166-vladimir_putin_na

4. Большой юридический словарь. Электронный ресурс. URL: https://gufo.me/dict/law

5. Молев Г.И. Дисциплина в российском обществе: теоретико-правовой аспект: автореф. дис. … канд. юрид. наук. Саратов, 2005. 27 с.

6. Даль В.И. Толковый словарь живого великорусского языка. М., 1999. Т. 1. С. 437

7. Энциклопедия государства и права / под ред. П. Стучка. М.: Изд-во коммунистической партии, 1925–1926. Т. 1. 1240 с.

8. О внесении изменений в Указ Президента Российской Федерации от 14.10.2012 г. № 1377 «О дисциплинарном уставе органов внутренних дел Российской Федерации», в дисциплинарный устав, утвержденный этим Указом, и в Положение о Министерстве внутренних дел Российской Федерации, утвержденное Указом Президента Российской Федерации от 21.12.2016 г. № 699: Указ Президента Российской Федерации от 22.12.2021 г. № 721

9. Манохин В.М. Государственная дисциплина в народном хозяйстве. М.: Юрид. лит., 1970. 206 с.

10. Гавриленко Д.А. Дисциплина в советском государственном аппарате и организационно-правовые средства ее обеспечения. Минск, 1979. С. 7

11. Кудрявцев В.Н. Законность: содержание и современное состояние // Ежегодник российского права (1999). М.: Норма, 2000. С. 16–22

12. Малько А.В. Дисциплина и политика // Право и политика. 2001. № 3. С. 38–43

13. Краснов Ю.К., Надвикова В.В., Шкатулла В.И. Юридическая техника: учебник. Москва: Юстицинформ, 2014

14. Медведев Д. Отказался сравнивать модернизацию с перестройкой. Электронный ресурс. URL: http://lenta.ru/news/2010/12/24

15. Драгомиров М.И. Избранные труды: Вопросы обучения и воспитания войск. М., 1956. С. 63

Dadynsky I.V.

master's degree student

Academy of Management of Ministry of Internal Affairs of Russia

(Moscow, Russia)

Scientific advisor:

Fadeev I.A.

PhD in Law

Academy of Management of Ministry of Internal Affairs of Russia

(Moscow, Russia)

FUNDAMENTALS OF LEGALITY AND SERVICE DISCIPLINE AS AN OBJECTIVE NECESSITY FOR SUSTAINABLE MANAGEMENT IN INTERNAL AFFAIRS BODIES

Abstract: *from the standpoint of legal doctrine, the author examines the unity of legality foundations and service discipline as an objective necessity for sustainable management in internal affairs bodies. Precisely in this unity, legality, generating legal order, relies on discipline as a mechanism guaranteeing public security in the country.*

Keywords: *legality, service discipline, legal order, internal affairs bodies, public security, public administration.*

УДК 34

Демина А.В.
студентка
Многопрофильный колледж
Пензенский государственный университет
(г. Пенза, Россия)

Абашина С.С.
студентка
Многопрофильный колледж
Пензенский государственный университет
(г. Пенза, Россия)

Абдусаламова М.Ш.
преподаватель среднего профессионального образования
отделение «Экономика и право»
Многопрофильный колледж
Пензенский государственный университет
(г. Пенза, Россия)

КОНСТИТУЦИОННЫЕ ПРИНЦИПЫ И ПРЕДЕЛЫ СВОБОДЫ СЛОВА В РОССИЙСКОЙ ФЕДЕРАЦИИ

Аннотация: *в статье разбирается, как Конституция РФ закрепляет свободу мысли и слова и в каких случаях это право можно ограничить. Опорой служат Конституция, законы о средствах массовой информации и об информации, а также разъяснения Верховного Суда РФ. Отдельно рассмотрены удаление публикаций и блокировка информации в интернете. В конце предложены способы улучшить применение этих норм.*

Ключевые слова: *свобода мысли, свобода слова, Конституция РФ, права человека, ограничение прав, средства массовой информации, блокировка информации, удаление публикаций, судебная защита.*

Человек должен иметь возможность высказывать мнение, обсуждать общественные вопросы и критиковать решения власти. Поэтому статья 29 Конституции РФ гарантирует каждому свободу мысли и слова, а также право свободно искать, получать, передавать, производить и распространять информацию законным способом. Та же статья гарантирует свободу массовой информации и запрещает цензуру.

Свобода слова при этом не безгранична. Осуществление прав не должно нарушать права других лиц (ч. 3 ст. 17 Конституции РФ). Права можно ограничить только федеральным законом и только ради целей, которые названы в Конституции: защиты прав других людей, здоровья, нравственности, безопасности государства и обороны страны (ч. 3 ст. 55).

На практике трудно провести границу между мнением и высказыванием, которое нарушает закон и права других граждан. Если правила ограничения информации слишком общие, человек не может заранее понять, за что его привлекут к ответственности. Но без защиты прав граждан распространяются ложные сведения, оскорбления и призывы к насилию.

В интернете проблема острее. Публикации в социальных сетях расходятся быстро, и удаление материала не останавливает его распространение. Слова к тому же нередко показывают без контекста. Поэтому оценивать нужно не только текст публикации, но и ситуацию, в которой она появилась, и цель автора.

Цель работы — показать, как Конституция РФ защищает свободу слова, и определить, какие ограничения допустимы в условиях цифровизации.

Основной документ — Конституция РФ. Кроме статьи 29 здесь важны статья 21 (достоинство личности), статья 23 (частная жизнь, честь и доброе имя) и статья 24 (сведения о частной жизни), а также статьи 17 и 55, которые определяют соотношение прав человека и случаи их ограничения. Вместе они показывают, как свобода слова связана с другими правами.

Работу средств массовой информации регулирует Закон РФ от 27 декабря 1991 г. № 2124-1 «О средствах массовой информации». Информацию в

интернете, в том числе в социальных сетях, регулирует Федеральный закон от 27 июля 2006 г. № 149-ФЗ «Об информации, информационных технологиях и о защите информации», статья 10.6 этого закона рассматривается в редакции, действующей в 2026 году. Кроме того, к теме относятся Федеральный закон от 25 июля 2002 г. № 114-ФЗ «О противодействии экстремистской деятельности», статья 152 Гражданского кодекса РФ о защите чести, достоинства и деловой репутации, КоАП РФ и УК РФ. Применять эти акты нужно в редакции, которая действовала на момент события.

Свобода слова — одно из важнейших прав человека: она позволяет людям высказывать мнение и обсуждать вопросы, значимые для общества. Ограничения должны иметь законное основание и быть необходимыми для достижения цели. Ограничивать право сильнее, чем нужно, нельзя, потому что последствия могут быть необратимыми.

Ключевой для темы акт — постановление Пленума Верховного Суда РФ от 24 февраля 2005 г. № 3 о защите чести, достоинства и деловой репутации. Оно применяется с учётом изменений, внесённых постановлением Пленума от 09.12.2025 № 33. Суд указывает, что по таким делам нужно учитывать и защиту репутации человека, и его право свободно выражать мнение. Постановление ссылается на статью 19 Международного пакта о гражданских и политических правах.

Конституция запрещает пропаганду и агитацию, которые разжигают социальную, расовую, национальную или религиозную ненависть и вражду, а также пропаганду превосходства по этим признакам (ч. 2 ст. 29). Но чтобы привлечь человека к ответственности, мало заявить, что его публикация нарушает этот запрет: нужно установить все признаки правонарушения. Несогласие с публикацией само по себе не делает её незаконной.

Есть и ограничения, которые защищают самого человека. Если о ком-то распространили ложные сведения, порочащие его честь и достоинство, он вправе обратиться за защитой по статье 152 ГК РФ. Но критика или мнение о профессиональных качествах и политических взглядах не всегда сообщают о

конкретном факте. Суду нужно выяснить, можно ли проверить сказанное на соответствие действительности и в каком контексте оно опубликовано.

В постановлении № 3 Верховный Суд РФ требует отличать сообщения о фактах от мнений и оценок. Факт можно проверить, мнение или убеждение обычно нельзя ни подтвердить, ни опровергнуть, поэтому по статье 152 ГК РФ нельзя требовать признать мнение недостоверным. Если же высказывание содержит оскорбления в адрес людей, организаций, политических деятелей и т. д., могут применяться другие нормы. Значение имеет не только то, о чём говорит человек, но и то, какими словами он это делает.

Мнение и обвинение могут стоять в одном высказывании. Слова о «непрофессиональном решении» чаще всего выражают мнение, а утверждение, что человек совершил незаконное действие, можно проверить. Оценивать такие фразы одинаково нельзя. Если для понимания высказывания нужны специальные знания, суд может назначить лингвистическую экспертизу, но решение принимает сам, оценивая все доказательства.

Часть ограничений связана с безопасностью общества и с информацией, распространение которой запрещено законом: это государственная тайна, противодействие экстремизму и ответственность за отдельные виды незаконных публичных сообщений. И здесь по каждому делу нужно установить, нарушил ли человек закон.

В интернете правила задаёт государство, но за соблюдением части требований следят и владельцы социальных сетей. По статье 10.6 закона № 149-ФЗ часть требований к работе с незаконной информацией возложена и на социальные сети, которые подпадают под условия закона. Одних правил недостаточно: пользователь должен понимать, почему его публикацию ограничили и как обжаловать это решение.

Блокировка затрагивает не только автора публикации, но и тех, кто хотел её прочитать. Удалить конкретный материал, нарушающий закон, — не то же самое, что закрыть доступ к множеству других публикаций. Поэтому решение о

блокировке должно быть обосновано, а возможность его обжалования понятно разъяснена.

Перед ограничением публикации нужно выяснить, какой закон нарушен, какие есть доказательства и действительно ли выбранная мера необходима. Одно решение для всех случаев не подходит, потому что публикации и обстоятельства различаются. Свобода слова защищается, но не за счёт достоинства, прав и безопасности других людей.

С 16 сентября 2022 года Россия не участвует в Европейской конвенции о правах человека, поэтому решения Европейского суда по правам человека не обязательны для современных российских дел. Действует Международный пакт о гражданских и политических правах: его статья 19 посвящена свободе выражения мнения и упоминается в постановлении Пленума № 3 в редакции от 09.12.2025.

Конституция РФ защищает свободу слова: человек вправе не только высказывать мнение, но и искать, получать и распространять информацию законными способами. Федеральный закон может ограничить это право, но ограничение должно соответствовать Конституции и преследовать законную цель.

Первое. Правила ограничения информации должны быть понятными. Если человека привлекают к ответственности или закрывают доступ к его публикации, ему нужно объяснить, какое нарушение установлено, на каких доказательствах основано решение и почему выбрана именно такая мера.

Второе. Факты нужно отличать от мнения, учитывая содержание публикации, ситуацию, в которой она появилась, и возможность проверить сказанное. Если нужны специальные знания, можно привлечь экспертов.

Третье. Пользователи интернета должны знать, почему их публикации удаляют или ограничивают, и иметь возможность обжаловать такое решение. Это защитит их права и снизит риск ошибочного удаления законной информации.

Четвёртое. Нужно повышать правовую грамотность: пользователи должны отличать факт от мнения, проверять информацию и уважать частную жизнь других людей.

Свободу слова необходимо защищать, а ограничения должны быть законными и понятными. Задача — найти баланс, при котором человек может свободно высказывать мнение, не нарушая закон и права других людей.

СПИСОК ЛИТЕРАТУРЫ:

1. Гражданский кодекс Российской Федерации (часть первая) от 30.11.1994 № 51-ФЗ
2. Закон РФ от 27.12.1991 № 2124-1 «О средствах массовой информации» (с последующими изменениями)
3. Кодекс Российской Федерации об административных правонарушениях от 30.12.2001 № 195-ФЗ (с последующими изменениями)
4. Конституция Российской Федерации (принята всенародным голосованием 12.12.1993, с изменениями, одобренными в ходе общероссийского голосования 01.07.2020)
5. Постановление Пленума Верховного Суда РФ от 24.02.2005 № 3 «О судебной практике по делам о защите чести и достоинства граждан, а также деловой репутации граждан и юридических лиц» (ред. от 09.12.2025)
6. Уголовный кодекс Российской Федерации от 13.06.1996 № 63-ФЗ (с последующими изменениями)
7. Федеральный закон от 25.07.2002 № 114-ФЗ «О противодействии экстремистской деятельности» (с последующими изменениями)
8. Федеральный закон от 27.07.2006 № 149-ФЗ «Об информации, информационных технологиях и о защите информации» (с последующими изменениями)

Demina A.V.
student
Multidisciplinary College
Penza State University
(Penza, Russia)

Abashina S.S.
student
Multidisciplinary College
Penza State University
(Penza, Russia)

Abdusalamova M.Sh.
secondary vocational education teacher
Department of «Economics and Law»
Multidisciplinary College
Penza State University
(Penza, Russia)

CONSTITUTIONAL PRINCIPLES AND LIMITS OF FREEDOM OF SPEECH IN RUSSIA

Abstract: *this article examines how Russia's Constitution guarantees freedom of thought and speech and under what circumstances this right may be restricted. It draws on the Constitution, laws on mass media and information, and guidance issued by Russia's Supreme Court. The removal of online publications and blocking of information on the internet are considered separately. Finally, ways to improve the application of these provisions are proposed.*

Keywords: *freedom of thought, freedom of speech, Russian Constitution, human rights, restriction of rights, mass media, information blocking, removal of publications, judicial protection.*

УДК 34

Демчук А.Р.

магистрант

Институт безопасности жизнедеятельности

Санкт-Петербургский университет ГПС МЧС России

им. героя РФ генерала армии Е.Н. Зиничева

(г. Санкт-Петербург, Россия)

ПРАВОВОЕ РЕГУЛИРОВАНИЕ ЗАЩИТЫ ПЕРСОНАЛЬНЫХ ДАННЫХ В УСЛОВИЯХ ЦИФРОВИЗАЦИИ ОБЩЕСТВА

Аннотация: *в статье исследуются правовые основы защиты персональных данных в Российской Федерации в условиях цифровизации общественных отношений. Рассматриваются конституционные гарантии права на неприкосновенность частной жизни, положения Федерального закона «О персональных данных», правовой статус оператора и субъекта персональных данных, условия законной обработки, обязанности по обеспечению безопасности и уведомлению об инцидентах. Выявляются проблемы правоприменения, связанные с массовым сбором сведений, использованием цифровых платформ, передачей данных третьим лицам и недостаточной осведомленностью граждан. Обосновывается необходимость риск-ориентированного подхода, повышения прозрачности обработки и совершенствования организационных мер защиты.*

Ключевые слова: *персональные данные, защита, цифровизация, оператор, субъект, согласие, конфиденциальность, информационная безопасность.*

Введение.

Цифровизация общества сопровождается повсеместным использованием информационных технологий при оказании государственных и муниципальных услуг, осуществлении банковских операций, трудоустройстве, обучении, медицинском обслуживании, электронной торговле и повседневном общении. Для предоставления таких услуг организации собирают и обрабатывают значительные массивы сведений о физических лицах. Персональные данные

становятся важным ресурсом цифровой экономики, позволяющим идентифицировать пользователя, учитывать его запросы и обеспечивать персонализированное взаимодействие.

Одновременно расширение обработки информации повышает вероятность нарушения прав граждан. Сведения могут использоваться для целей, не соответствующих первоначально заявленным, передаваться неопределенному кругу лиц, храниться дольше необходимого либо становиться доступными вследствие технических ошибок и компьютерных атак. Последствия неправомерной обработки не ограничиваются формальной утечкой информации: они могут выражаться в мошенничестве, дискриминации, вмешательстве в частную жизнь и причинении имущественного или морального вреда.

В этой связи защита персональных данных приобретает значение одного из ключевых направлений правового обеспечения цифровой трансформации. Ее задача заключается не в запрете обработки информации как таковой, а в установлении правомерных целей, пределов и условий такой обработки, закреплении обязанностей операторов и обеспечении эффективных способов защиты прав граждан. Цель настоящей статьи состоит в анализе действующего правового регулирования защиты персональных данных в Российской Федерации и определении проблем, требующих дальнейшего совершенствования.

1. Конституционные и законодательные основы защиты персональных данных.

Правовая охрана персональных данных основывается прежде всего на конституционных гарантиях. Статья 23 Конституции Российской Федерации закрепляет право каждого на неприкосновенность частной жизни, личную и семейную тайну, защиту чести и доброго имени, а также тайну переписки, телефонных переговоров и иных сообщений. В соответствии со статьей 24 не допускаются сбор, хранение, использование и распространение информации о частной жизни лица без его согласия, если иное не предусмотрено законом. Эти

положения формируют конституционную основу для ограничения произвольного вмешательства в частную сферу человека.

Центральным нормативным актом является Федеральный закон от 27 июля 2006 г. № 152-ФЗ «О персональных данных» [1]. Он регулирует отношения, связанные с обработкой персональных данных государственными органами, органами местного самоуправления, юридическими и физическими лицами. Закон устанавливает основные понятия, принципы и условия обработки, права субъектов, обязанности операторов, требования к безопасности и порядок государственного контроля.

Общие положения данного регулирования дополняются Федеральным законом от 27 июля 2006 г. № 149-ФЗ «Об информации, информационных технологиях и о защите информации» [2]. Он закрепляет общие правила обращения информации и обязанности по ее защите. В совокупности два федеральных закона образуют основу регулирования: Закон № 149-ФЗ определяет общие рамки информационных отношений, а Закон № 152-ФЗ устанавливает специальный режим обработки сведений, относящихся к определенному или определяемому физическому лицу.

Важное значение имеет Федеральный закон от 21 июля 2014 г. № 242-ФЗ, которым были внесены изменения, направленные, в частности, на обеспечение при сборе персональных данных граждан Российской Федерации использования баз данных, находящихся на территории России, с учетом предусмотренных законом исключений [3]. Требования о локализации обработки стали существенным элементом регулирования деятельности цифровых платформ и иностранных сервисов, взаимодействующих с российскими пользователями.

Нормативную систему также составляют подзаконные акты, устанавливающие требования к защите персональных данных при их обработке в информационных системах. В частности, постановление Правительства РФ от 1 ноября 2012 г. № 1119 определяет требования к защите персональных данных при обработке в информационных системах [4]. Нормативные документы уполномоченных органов конкретизируют организационные и технические

меры, применяемые с учетом угроз безопасности и категории обрабатываемых сведений.

Таким образом, правовое регулирование защиты персональных данных имеет комплексный характер. Оно объединяет конституционные гарантии, специальные федеральные законы и подзаконные требования, обеспечивающие практическую реализацию установленных законом принципов.

2. Принципы и условия законной обработки персональных данных.

В соответствии с Федеральным законом № 152-ФЗ персональные данные определяются как любая информация, относящаяся прямо или косвенно к определенному или определяемому физическому лицу. К таким сведениям в зависимости от контекста могут относиться фамилия, имя, дата рождения, адрес, номер телефона, сведения о месте работы, идентификаторы учетных записей, данные о местоположении и иная информация, позволяющая установить личность человека.

Законность обработки обеспечивается соблюдением принципов, закрепленных в статье 5 Закона № 152-ФЗ. Обработка должна осуществляться на законной и справедливой основе, ограничиваться достижением конкретных, заранее определенных и законных целей. Не допускается обработка данных, несовместимая с целями их сбора, а также объединение баз данных, обработка которых осуществляется в целях, несовместимых между собой. Содержание и объем обрабатываемых сведений должны соответствовать заявленным целям и не быть избыточными.

Одним из наиболее известных оснований обработки является согласие субъекта персональных данных. Однако согласие не выступает универсальным условием для любой обработки. Статья 6 Закона № 152-ФЗ предусматривает и другие правовые основания, в том числе необходимость исполнения обязанностей, возложенных на оператора законом, исполнения договора, стороной или выгодоприобретателем по которому является субъект, а также осуществления правосудия и выполнения отдельных публичных функций.

Следовательно, правомерность обработки должна оцениваться исходя из конкретного основания, а не только из наличия стандартной отметки о согласии.

Согласие должно быть конкретным, предметным, информированным, сознательным и однозначным. В случаях, предусмотренных законом, оно оформляется отдельно от иных документов и сведений, подтверждающих согласие лица на заключение договора или получение услуги. Практическая проблема заключается в том, что пользователи цифровых сервисов часто принимают условия обработки автоматически, не изучая объем собираемых сведений и цели их дальнейшего использования. Формальное получение согласия не должно превращаться в способ легализации избыточного или непрозрачного сбора данных.

Особые требования установлены для специальных категорий персональных данных, касающихся, в частности, расовой и национальной принадлежности, политических взглядов, религиозных или философских убеждений, состояния здоровья и интимной жизни. Закон предусматривает специальные условия их обработки. Отдельный правовой режим установлен для биометрических персональных данных, характеризующих физиологические и биологические особенности человека и используемых для установления его личности. Распространение биометрической идентификации в цифровых сервисах требует повышенного внимания к основаниям обработки, способам хранения и предотвращению неправомерного доступа.

Важной гарантией является право субъекта получать сведения об обработке его персональных данных, требовать уточнения, блокирования или уничтожения данных в предусмотренных законом случаях, отзывать согласие, если обработка основывается на нем, и обжаловать действия оператора. Реализация этих прав обеспечивает возможность гражданина контролировать законность использования относящейся к нему информации.

3. Обязанности операторов и обеспечение безопасности персональных данных.

Оператор персональных данных занимает центральное место в системе правового регулирования. Им признается государственный орган, муниципальный орган, юридическое или физическое лицо, самостоятельно или совместно с другими лицами организующее и (или) осуществляющее обработку персональных данных, а также определяющее цели обработки, состав данных и совершаемые с ними действия. Именно оператор должен обеспечить соблюдение требований законодательства на всех этапах жизненного цикла данных.

К числу основных обязанностей оператора относится определение законной цели обработки и соответствующего правового основания, обеспечение точности и актуальности сведений, ограничение доступа к ним, соблюдение сроков хранения и прекращение обработки при достижении цели либо при наступлении иных предусмотренных законом обстоятельств. Оператор также обязан предоставлять субъекту информацию об обработке в случаях и порядке, установленных законом, и организовать рассмотрение обращений субъектов персональных данных.

В предусмотренных законом случаях оператор до начала обработки обязан направить уведомление в уполномоченный орган по защите прав субъектов персональных данных. В Российской Федерации таким органом является Роскомнадзор. Исключения из обязанности уведомления определяются законом, поэтому организациям необходимо оценивать наличие соответствующего основания, а не исходить из предположения, что уведомление требуется только отдельным категориям организаций.

Статья 19 Закона № 152-ФЗ возлагает на оператора обязанность принимать необходимые правовые, организационные и технические меры для защиты персональных данных от неправомерного или случайного доступа, уничтожения, изменения, блокирования, копирования, предоставления, распространения и иных неправомерных действий [1]. К таким мерам на практике относятся разграничение прав доступа, учет действий пользователей,

применение средств защиты информации, резервное копирование, контроль актуальности программного обеспечения, внутренние регламенты и обучение работников.

Особое значение имеет реагирование на инциденты, связанные с неправомерной или случайной передачей персональных данных, повлекшей нарушение прав субъектов. Закон предусматривает обязанность оператора уведомить уполномоченный орган в течение 24 часов с момента выявления соответствующего инцидента, а затем, в течение 72 часов, сообщить результаты внутреннего расследования в предусмотренном законом объеме. Указанные сроки требуют от организации заранее установленного порядка обнаружения инцидентов, фиксации обстоятельств, определения ответственных лиц и подготовки уведомлений.

Ответственность за нарушение законодательства может быть административной, гражданско-правовой, дисциплинарной, а в предусмотренных законом случаях уголовной. Статья 13.11 Кодекса Российской Федерации об административных правонарушениях предусматривает административную ответственность за различные нарушения законодательства о персональных данных, включая обработку без законного основания, невыполнение требований к защите и нарушение обязанностей при утечке сведений [5]. Применение мер ответственности направлено не только на наказание нарушителя, но и на предупреждение аналогичных нарушений в будущем.

Наличие локальных документов само по себе не гарантирует соблюдение закона. Политика обработки персональных данных, положение о защите информации, формы согласий и договоры с лицами, осуществляющими обработку по поручению оператора, должны соответствовать реальным процессам организации. Если фактические действия сотрудников и используемые информационные системы расходятся с локальными документами, формальное наличие таких документов не обеспечивает должного уровня правовой защиты.

4. Проблемы защиты персональных данных в цифровом обществе.

Одной из наиболее значимых проблем является масштабирование сбора сведений. Цифровые сервисы часто стремятся получать больше информации, чем необходимо для непосредственного оказания услуги. Избыточный сбор повышает риски неправомерного использования и увеличивает последствия возможного инцидента. Принцип минимизации данных предполагает, что оператор должен обосновать необходимость каждого вида собираемой информации с учетом конкретной цели обработки.

Другой проблемой выступает непрозрачность цифровых экосистем. Пользователь может взаимодействовать с одной платформой, тогда как техническая обработка осуществляется несколькими подрядчиками и поставщиками инфраструктуры. В результате гражданину трудно установить, кто именно обладает его сведениями, кому они передаются и кто отвечает за соблюдение требований закона. Для устранения данной проблемы необходимы понятные уведомления о целях обработки, ясное распределение обязанностей в договорах и контроль за лицами, действующими по поручению оператора.

Существенные риски возникают при использовании облачных сервисов, мобильных приложений, систем аналитики и технологий искусственного интеллекта. Такие инструменты могут предполагать объединение массивов данных, автоматизированное профилирование и выводы о поведении или предпочтениях человека. При этом пользователь не всегда понимает, какие именно сведения используются для формирования рекомендаций или принятия решений. Правовая оценка подобных процессов должна учитывать не только первоначально собранные данные, но и новые сведения, получаемые путем их сопоставления и анализа.

Отдельного внимания заслуживает проблема утечек. Даже при наличии технических средств защиты причиной инцидента могут стать ошибки персонала, неправильно настроенные права доступа, использование незащищенных каналов связи или недостаточный контроль подрядчиков. Поэтому обеспечение безопасности требует комплексного подхода,

включающего оценку угроз, регулярную проверку мер защиты, обучение сотрудников и отработку действий при нарушениях.

Наконец, сохраняется проблема недостаточной осведомленности граждан о собственных правах. Пользователи нередко не знают, как запросить сведения об обработке, потребовать исправления неточной информации или обратиться с жалобой. Повышение правовой грамотности должно рассматриваться как самостоятельное направление защиты персональных данных наряду с совершенствованием законодательства и технических средств.

5. Направления совершенствования правового регулирования.

Первым направлением совершенствования представляется повышение прозрачности обработки персональных данных. Информация о целях, правовых основаниях, составе данных, сроках хранения и категориях получателей должна излагаться понятным языком и быть доступной до начала обработки. Сложные многостраничные документы, формально размещенные на сайте, не всегда обеспечивают реальную информированность субъекта.

Вторым направлением является развитие риск-ориентированного подхода. Меры защиты должны учитывать характер обрабатываемых данных, масштаб обработки, возможные последствия нарушения прав субъектов и особенности используемых технологий. Обработка общедоступных контактных сведений и обработка биометрических или специальных категорий данных объективно требуют различного уровня организационных и технических гарантий.

Третье направление связано с усилением контроля за лицами, которым оператор поручает обработку данных. Договоры должны определять перечень операций, цели обработки, требования конфиденциальности, меры безопасности, порядок сообщения об инцидентах и обязанности по возврату или уничтожению данных после завершения поручения. Оператору необходимо проверять не только наличие договорных условий, но и фактическое исполнение требований контрагентом.

Четвертое направление предполагает развитие механизмов реализации прав субъектов. Организациям целесообразно создавать доступные каналы для подачи запросов, обеспечивать регистрацию обращений и контроль сроков ответа. Внутренние процедуры должны позволять оперативно находить данные конкретного лица, проверять основания их обработки, исправлять неточности и прекращать обработку при наличии законных оснований.

Пятое направление состоит в регулярном обучении работников. Персонал должен понимать, какие сведения относятся к персональным данным, в каких случаях допустима их передача, как следует обращаться с электронными документами и куда сообщать о подозрительных событиях. Обучение должно учитывать должностные обязанности сотрудников и сопровождаться практическими инструкциями, а не ограничиваться формальным ознакомлением с локальным актом.

Наконец, правовое регулирование должно развиваться с учетом новых технологий. Использование искусственного интеллекта, биометрических систем и автоматизированного анализа информации требует оценки возможного воздействия на права человека. При разработке цифровых продуктов целесообразно заранее учитывать требования конфиденциальности и безопасности, минимизировать объем собираемых данных и предусматривать возможность проверки законности автоматизированных процессов.

Заключение.

Проведенное исследование позволяет сделать вывод о том, что защита персональных данных является необходимым условием устойчивого развития цифрового общества. Ее правовая основа в Российской Федерации формируется конституционными гарантиями неприкосновенности частной жизни, положениями Федерального закона № 152-ФЗ, общими нормами информационного законодательства и подзаконными требованиями к обеспечению безопасности обработки.

Законодательство закрепляет принципы целевого и соразмерного сбора данных, определяет правовые основания обработки, устанавливает права субъектов и обязанности операторов, предусматривает меры защиты и юридическую ответственность за нарушения. Вместе с тем эффективность этих механизмов зависит от их практической реализации: достоверности локальных документов, контроля подрядчиков, готовности к реагированию на инциденты и уровня правовой грамотности работников и граждан.

В условиях дальнейшей цифровизации приоритетными задачами выступают повышение прозрачности обработки, минимизация собираемых сведений, развитие риск-ориентированных мер безопасности, совершенствование договорного контроля и обеспечение реальной возможности субъектов реализовывать свои права. Только комплексное сочетание правовых, организационных и технических мер позволяет обеспечить баланс между использованием данных для развития цифровых сервисов и охраной частной жизни человека.

СПИСОК ЛИТЕРАТУРЫ:

1. «О персональных данных»: Федеральный закон от 27.07.2006 № 152-ФЗ (ред. от 26.07.2026)
2. «Об информации, информационных технологиях и о защите информации»: Федеральный закон от 27.07.2006 № 149-ФЗ
3. «О внесении изменений в отдельные законодательные акты Российской Федерации в части уточнения порядка обработки персональных данных в информационно-телекоммуникационных сетях»: Федеральный закон от 21.07.2014 № 242-ФЗ
4. Об утверждении требований к защите персональных данных при их обработке в информационных системах персональных данных: постановление Правительства РФ от 01.11.2012 № 1119

5. Кодекс Российской Федерации об административных правонарушениях от 30.12.2001 № 195-ФЗ (ст. 13.11)
6. Конституция Российской Федерации: принята всенародным голосованием 12.12.1993 (с учетом действующих поправок)

Demchuk A.R.
master's degree student
Institute of Life Safety
St. Petersburg University of State Fire Service of EMERCOM of Russia
named after E.N. Zinichev
(St. Petersburg, Russia)

LEGAL REGULATION OF PERSONAL DATA PROTECTION AMID SOCIETAL DIGITALIZATION

Abstract: *this article examines the legal foundations of personal data protection in Russia amid the digitalization of social relations. It considers constitutional guarantees of the right to privacy, provisions of Federal Law «On Personal Data», the legal status of personal data operators and data subjects, conditions for lawful processing, and obligations to ensure data security and report incidents. It identifies enforcement challenges associated with large-scale data collection, the use of digital platforms, transfers of data to third parties, and limited public awareness. It argues for a risk-based approach, greater transparency in data processing, and improved organizational safeguards.*

Keywords: *personal data, protection, digitalization, operator, data subject, consent, confidentiality, information security.*

УДК 34

Демчук А.Р.

магистрант

Институт безопасности жизнедеятельности

Санкт-Петербургский университет ГПС МЧС России

им. героя РФ генерала армии Е.Н. Зиничева

(г. Санкт-Петербург, Россия)

ПРАВОВЫЕ ОСНОВЫ ОБЕСПЕЧЕНИЯ ИНФОРМАЦИОННОЙ БЕЗОПАСНОСТИ В РОССИЙСКОЙ ФЕДЕРАЦИИ В УСЛОВИЯХ ЦИФРОВИЗАЦИИ

Аннотация: *в статье рассматриваются правовые основы обеспечения информационной безопасности Российской Федерации в условиях цифровизации. Анализируются конституционные гарантии, положения федерального законодательства об информации, персональных данных и безопасности критической информационной инфраструктуры, а также стратегические документы. Выделяются основные проблемы правоприменения, связанные с ростом объёма цифровых данных, усложнением киберугроз, распределением ответственности между участниками информационных отношений и необходимостью соблюдения баланса между публичными интересами и правами граждан. Сформулированы предложения по совершенствованию правовых и организационных механизмов защиты информации.*

Ключевые слова: *информационная безопасность, цифровизация, защита информации, персональные данные, кибербезопасность, критическая информационная инфраструктура, правовое регулирование.*

Введение.

Цифровизация государственного управления, экономики и социальной сферы сопровождается расширением использования информационных систем, электронных сервисов, облачных платформ и сетевых коммуникаций. Значительная часть юридически значимых действий совершается в электронной

форме: граждане получают государственные услуги дистанционно, организации обмениваются документами через информационные системы, а органы публичной власти используют цифровые ресурсы для принятия управленческих решений. В результате информация становится не только объектом гражданского оборота, но и важнейшим ресурсом обеспечения устойчивости государства, функционирования организаций и реализации прав человека.

1. Понятие и конституционные основы информационной безопасности.

В российском законодательстве информационная безопасность регулируется совокупностью норм конституционного, административного, гражданского, уголовного и информационного права. При этом единое универсальное определение информационной безопасности применяется прежде всего в стратегических документах. Доктрина информационной безопасности Российской Федерации рассматривает информационную сферу как совокупность информации, объектов информатизации, информационных систем, сайтов и сетей связи, а также субъектов, осуществляющих деятельность в этой сфере [1]. Такой подход позволяет учитывать как содержание информации, так и инфраструктуру ее создания, хранения, обработки и передачи.

Конституционные основы правового регулирования формируются несколькими взаимосвязанными положениями. Статья 23 Конституции Российской Федерации закрепляет право на неприкосновенность частной жизни, личную и семейную тайну, защиту чести и доброго имени, а также тайну переписки и иных сообщений. Статья 24 запрещает сбор, хранение, использование и распространение информации о частной жизни лица без его согласия, кроме предусмотренных законом случаев. Статья 29 гарантирует свободу мысли и слова, право свободно искать, получать, передавать, производить и распространять информацию законным способом. Следовательно, государственная политика в сфере информационной безопасности должна одновременно обеспечивать защищенность информации и не допускать необоснованного ограничения конституционных прав.

2. Система нормативного правового регулирования.

Базовое значение в рассматриваемой сфере имеет Федеральный закон от 27 июля 2006 г. № 149-ФЗ «Об информации, информационных технологиях и о защите информации». Он определяет общие принципы правового регулирования отношений, связанных с поиском, получением, передачей, производством и распространением информации, применением информационных технологий и обеспечением защиты информации [2]. Закон закрепляет правовые категории информации, информационной системы, обладателя информации и оператора информационной системы, а также устанавливает общие требования к защите информации.

Важным элементом системы является Федеральный закон от 27 июля 2006 г. № 152-ФЗ «О персональных данных». Он регулирует отношения, связанные с обработкой персональных данных государственными органами, муниципальными органами, юридическими и физическими лицами [3]. Закон устанавливает принципы и условия обработки данных, права субъектов персональных данных, обязанности операторов, требования к обеспечению безопасности и правила трансграничной передачи. Для цифровой экономики значение данного акта постоянно возрастает, поскольку персональные данные используются при предоставлении услуг, дистанционном заключении договоров, кадровом администрировании и работе государственных информационных систем.

Отдельное направление регулируется Федеральным законом от 26 июля 2017 г. № 187-ФЗ «О безопасности критической информационной инфраструктуры Российской Федерации» [4]. Его действие направлено на обеспечение устойчивого функционирования значимых объектов критической информационной инфраструктуры при проведении компьютерных атак. Закон определяет категории субъектов КИИ, порядок категорирования объектов, полномочия государственных органов, обязанности субъектов и основы взаимодействия при обнаружении, предупреждении и ликвидации последствий компьютерных атак. Критически важными являются информационные системы

и сети в установленных законом сферах, включая здравоохранение, транспорт, связь, энергетику, банковскую сферу и иные отрасли.

Стратегический уровень регулирования представлен Доктриной информационной безопасности Российской Федерации, утвержденной Указом Президента РФ от 5 декабря 2016 г. № 646 [1]. Доктрина определяет национальные интересы, основные информационные угрозы, стратегические цели и направления обеспечения информационной безопасности. Дополнительные организационные меры предусмотрены Указом Президента РФ от 1 мая 2022 г. № 250 «О дополнительных мерах по обеспечению информационной безопасности Российской Федерации» [5]. Указ ориентирован, в частности, на повышение устойчивости информационных ресурсов и организацию деятельности по обеспечению безопасности в государственных органах и отдельных организациях.

3. Основные проблемы правоприменения в условиях цифровизации.

Несмотря на значительное количество нормативных правовых актов, правоприменение сталкивается с рядом проблем. Первая из них связана с быстрым изменением технологий. Законодательные нормы рассчитаны на длительное применение, тогда как способы обработки данных, архитектура информационных систем и методы совершения компьютерных атак меняются значительно быстрее. В результате отдельные требования могут нуждаться в регулярном уточнении, а участникам правоотношений становится сложнее определять применимые правила при использовании новых технологических решений.

Третья проблема связана с недостаточным уровнем информационной культуры и правовой грамотности пользователей. Значительная доля инцидентов обусловлена не только техническими уязвимостями, но и ошибками работников: использованием простых паролей, переходом по вредоносным ссылкам, передачей учетных данных третьим лицам, несоблюдением правил работы с документами. Наличие формального локального акта само по себе не

гарантирует защищенность системы, если сотрудники не знают установленных требований и не понимают последствий их нарушения.

4. Направления совершенствования правового регулирования.

Совершенствование правовых основ информационной безопасности целесообразно осуществлять по нескольким направлениям. Прежде всего необходимо обеспечить согласованность нормативных требований, относящихся к защите информации, персональных данных и критической информационной инфраструктуры. Участники правоотношений должны иметь возможность определить применимые обязанности без противоречий между отраслевыми актами. Для этого важны систематизация подзаконного регулирования, своевременное обновление методических документов и понятные разъяснения уполномоченных органов.

Третье направление предполагает повышение ответственности организаций за фактическое исполнение требований, а не только за наличие формальной документации. Внутренние положения об информационной безопасности должны определять роли и полномочия работников, порядок предоставления и прекращения доступа, правила использования съемных носителей, процедуру сообщения об инцидентах, порядок резервного копирования и восстановления данных. Необходимы регулярные проверки соблюдения этих правил и обучение персонала с учетом его должностных обязанностей.

Пятое направление связано с укреплением гарантий прав граждан. Развитие цифровых сервисов должно сопровождаться прозрачностью обработки персональных данных, понятными механизмами получения информации о целях и основаниях обработки, возможностью реализации прав субъекта данных и эффективными способами обжалования действий операторов. Важную роль играет своевременное информирование о нарушениях безопасности в случаях и порядке, предусмотренных законом. Доверие к цифровой среде невозможно обеспечить исключительно техническими средствами: оно зависит от

предсказуемости правовых правил и реальной возможности защитить нарушенное право.

Заключение.

Проведенный анализ позволяет сделать вывод о том, что правовые основы обеспечения информационной безопасности в Российской Федерации представляют собой многоуровневую систему, включающую конституционные положения, федеральные законы, стратегические документы и подзаконные нормативные акты. Ее центральными элементами выступают Федеральный закон № 149-ФЗ, регулирующий общие отношения в сфере информации и ее защиты, Федеральный закон № 152-ФЗ, устанавливающий правовой режим персональных данных, и Федеральный закон № 187-ФЗ, направленный на обеспечение безопасности критической информационной инфраструктуры.

Представляется, что дальнейшее развитие законодательства должно быть направлено на согласование нормативных требований, применение риск-ориентированного подхода, повышение реальной ответственности организаций, совершенствование межведомственного взаимодействия и укрепление гарантий прав граждан. Комплексное решение этих задач позволит сформировать устойчивую правовую среду, в которой цифровые технологии будут развиваться при соблюдении требований законности, безопасности и защиты прав человека.

СПИСОК ЛИТЕРАТУРЫ:

1. Доктрина информационной безопасности Российской Федерации: утв. Указом Президента РФ от 05.12.2016 № 646
2. «Об информации, информационных технологиях и о защите информации»: Федеральный закон от 27.07.2006 № 149-ФЗ (ред. по состоянию на 26.06.2026)
3. «О персональных данных»: Федеральный закон от 27.07.2006 № 152-ФЗ (ред. по состоянию на 26.07.2026)

4. «О безопасности критической информационной инфраструктуры Российской Федерации»: Федеральный закон от 26.07.2017 № 187-ФЗ (ред. от 07.04.2025)

5. О дополнительных мерах по обеспечению информационной безопасности Российской Федерации: Указ Президента РФ от 01.05.2022 № 250 (ред. от 13.06.2024)

6. Конституция Российской Федерации: принята всенародным голосованием 12.12.1993 (с учетом действующих поправок)

Demchuk A.R.

master's degree student

Institute of Life Safety

St. Petersburg University of State Fire Service of EMERCOM of Russia

named after E.N. Zinichev

(St. Petersburg, Russia)

LEGAL FOUNDATIONS FOR ENSURING INFORMATION SECURITY IN RUSSIA AMID DIGITALIZATION

Abstract: *this article examines the legal foundations for ensuring information security in Russia amid digitalization. It analyzes constitutional guarantees, federal legislation on information, personal data, and the security of critical information infrastructure, as well as strategic documents. Key challenges in applying these laws are identified, including the growing volume of digital data, increasingly complex cyber threats, the allocation of responsibility among participants in information relations, and the need to balance public interests with citizens' rights. Proposals are made to improve legal and organizational mechanisms for protecting information.*

Keywords: *information security, digitalization, information protection, personal data, cybersecurity, critical information infrastructure, legal regulation.*

УДК 343.98

Дмитриева А.А.
кафедра уголовного процесса,
криминалистики и основ судебной экспертизы
Красноярский государственный аграрный университет
(г. Красноярск, Россия)

ОРГАНИЗАЦИЯ РАССЛЕДОВАНИЯ ПРЕСТУПЛЕНИЙ В СФЕРЕ ГОСУДАРСТВЕННЫХ И МУНИЦИПАЛЬНЫХ ЗАКУПОК: ПЛАНИРОВАНИЕ, МЕЖВЕДОМСТВЕННОЕ ВЗАИМОДЕЙСТВИЕ И СПЕЦИАЛЬНЫЕ ЗНАНИЯ

Аннотация: *в статье рассматриваются организационно-тактические особенности расследования преступлений в сфере государственных и муниципальных закупок. Обосновывается необходимость планирования с учетом всех стадий закупочного цикла, разработки конкурирующих следственных версий и разграничения уголовно наказуемого деяния, административного нарушения и ненадлежащего исполнения контракта. Анализируются направления взаимодействия следственных органов с антимонопольными, финансово-контрольными и оперативными подразделениями. Раскрывается значение цифровой криминалистики, финансового анализа и технологий обработки больших данных при обнаружении и проверке доказательственной информации.*

Ключевые слова: *расследование преступлений, государственные закупки, планирование, следственная версия, межведомственное взаимодействие, специальные знания, финансовый анализ, цифровая криминалистика.*

Расследование преступлений в сфере государственных и муниципальных закупок отличается многоэтапностью, распределением информации между многочисленными участниками и сочетанием экономических, должностных, коррупционных и цифровых способов противоправной деятельности. Преступный механизм может формироваться при планировании закупки, подготовке технического задания, определении поставщика, заключении

контракта, приемке результата или перечислении денежных средств. Поэтому проверка отдельного нарушения или одного платежа не позволяет получить целостное представление о событии. Организация расследования должна обеспечивать последовательное исследование всего закупочного цикла и взаимосвязи действий участников.

Планирование расследования следует рассматривать как системную деятельность, основанную на оценке исходной информации, определении обстоятельств, подлежащих доказыванию, выдвижении и проверке версий, выборе следственных действий и организации взаимодействия. В соответствии со ст. 73, 74 и 86–88 УПК РФ доказательственное значение имеют сведения о событии преступления, виновности лица, форме вины, мотивах, характере и размере вреда и других обстоятельствах, имеющих значение для дела. Следовательно, каждое запланированное действие должно быть связано с конкретным обстоятельством, которое требуется установить, и предполагаемым источником информации.

На первоначальном этапе необходимо определить фактическую модель предполагаемого преступления: заказчика, организатора закупки, должностных лиц контрактной службы, членов комиссии, участников, подрядчиков и субподрядчиков, лиц, фактически контролирующих исполнение контракта, а также возможных конечных выгодоприобретателей. Устанавливаются номер и предмет закупки, цена, сроки, источник финансирования, способ определения поставщика и обстоятельства, вызвавшие подозрение. Важное значение имеет фиксация времени совершения юридически значимых действий, поскольку уголовно-правовая оценка должна учитывать законодательство, действовавшее в соответствующий период [1, 5].

План целесообразно строить одновременно по этапам процедуры и по лицам, принимавшим решения. При подготовке закупки исследуются обоснование потребности, план-график, техническое задание, расчет начальной максимальной цены, коммерческие предложения и переписка должностных лиц. На стадии определения поставщика проверяются извещения, заявки, протоколы,

обстоятельства допуска и отклонения участников, сведения об аффилированности, действия комиссии и данные электронной площадки. При исполнении контракта анализируются акты приемки, накладные, документы о качестве, фактический объем поставки или работ, результаты контроля и платежные документы. Такая последовательность позволяет установить связь между первоначальным решением, действиями конкретных лиц и наступившими последствиями.

С учетом исходных сведений могут проверяться версии о мошенничестве, присвоении или растрате, злоупотреблении должностными полномочиями, получении или даче взятки, подкупе в сфере закупок, ограничении конкуренции, служебном подлоге, фиктивном исполнении контракта или завышении стоимости работ. Одновременно необходимо проверять версии об отсутствии состава преступления и наличии административного правонарушения, технической ошибки, ненадлежащей организации закупки либо гражданско-правового нарушения без преступного умысла. Объективность расследования предполагает включение в план мероприятий, направленных не только на подтверждение, но и на опровержение первоначального предположения.

Нарушение закупочного законодательства само по себе не свидетельствует о совершении преступления. Внешне сходные действия могут быть обусловлены ошибкой, небрежностью, неверным толкованием требований или неэффективным управленческим решением. Для уголовно-правовой оценки требуется установить все признаки соответствующего состава: субъект, объективную и субъективную стороны, форму вины, мотив, последствия, причинную связь и размер ущерба, если он является обязательным признаком. Материалы контрольных и административных процедур могут содержать важные сведения, однако они не освобождают следователя от самостоятельной проверки и процессуального закрепления доказательств [3].

Взаимодействие и планирование должны начинаться уже на этапе проверки сообщения о преступлении. Электронное обращение, жалоба в сфере закупок или автоматически сформированный сигнал о риске не тождественны

друг другу. Правовая оценка поступившей информации осуществляется с учетом ст. 140–145 УПК РФ и ее фактического содержания. Размещение документа в ЕИС само по себе не означает поступления сообщения о преступлении в правоохранительный орган, а закупочная жалоба не становится автоматически заявлением о преступлении. Вместе с тем если при анализе информационной системы уполномоченный сотрудник самостоятельно обнаруживает сведения о возможном преступлении, необходимо решить вопрос об их надлежащем процессуальном оформлении.

Системы мониторинга закупок могут выявлять повторяющиеся победы одного поставщика, устойчиво низкое снижение цены, сходство документации, синхронность подачи заявок, частое изменение условий, отклонения цен и противоречия между документами об исполнении. Такие индикаторы помогают определить направление проверки, но не имеют универсального уголовно-правового значения. Совпадение IP-адресов может объясняться общей сетью или услугами специализированного оператора, а низкая конкуренция – объективной структурой рынка. Поэтому результат автоматического анализа следует рассматривать как проверяемую гипотезу, а не как вывод о виновности. Аналитическая система не заменяет обязанности принять и проверить сообщение в процессуальном порядке.

Комплексное взаимодействие обусловлено тем, что значимые сведения распределены между следственными органами, ФАС России и ее территориальными управлениями, подразделениями экономической безопасности, органами финансового контроля, заказчиками, операторами электронных площадок, банками и экспертными учреждениями. ФАС может располагать материалами рассмотрения жалоб, проверок и дел о нарушении антимонопольного законодательства, финансово-контрольные органы – материалами ревизий и аудита, оперативные подразделения – сведениями о связях участников и движении денежных средств, экспертные учреждения – результатами исследования документов, товаров, строительных объектов и электронных носителей. Своевременное получение таких материалов позволяет

выстроить направления доказывания и определить объекты для последующих процессуальных действий.

Информация, полученная в ходе оперативно-розыскной деятельности, финансового контроля или антимонопольной проверки, может служить основанием для выдвижения версий и планирования следственных действий, но не подменяет доказательства в уголовно-процессуальном смысле. Оперативная справка, акт проверки или решение контрольного органа подлежат самостоятельной оценке с учетом источника, способа получения и содержания. Если требуется установить обстоятельства, имеющие значение для уголовного дела, соответствующие сведения должны быть закреплены предусмотренными УПК РФ средствами: посредством осмотра, выемки, допроса, получения документов, назначения экспертизы и иных процессуальных действий.

Расследование закупочных преступлений требует сочетания юридических, экономических, строительных, товароведческих и информационно-технических знаний. Специалист может участвовать в осмотре электронного носителя, консультировать по вопросам работы информационной системы, помогать в выявлении и копировании данных. Эксперт проводит исследование в пределах своей компетенции и формулирует выводы по фактическим вопросам. В зависимости от обстоятельств могут назначаться компьютерно-технические, бухгалтерские, финансово-экономические, товароведческие, оценочные и строительно-технические экспертизы. Вопросы о виновности лица, наличии состава преступления и правовой квалификации не относятся к компетенции эксперта.

Цифровая криминалистика обеспечивает исследование компьютеров, мобильных устройств, серверов, облачных хранилищ, электронной почты, мессенджеров, журналов событий и сетевых соединений. К основным направлениям относятся создание криминалистических копий, восстановление удаленных файлов, исследование метаданных, анализ истории изменений документов, проверка электронной подписи и сопоставление сетевой активности. Важно документировать каждую операцию с информацией,

использовать средства, исключающие изменение исходных данных, и обеспечивать возможность воспроизведения результатов. При этом цифровое совпадение или автоматический сигнал должны подтверждаться иными доказательствами [2, 9].

Финансовый анализ позволяет восстановить движение денежных средств, установить размер ущерба, взаимосвязи участников и возможный механизм преступления. Исследованию подлежат бухгалтерская и налоговая документация, банковские выписки, платежные поручения, договоры, акты приемки, счета-фактуры, сметы, сведения о субподрядчиках и данные бухгалтерских программ. Анализ может выявить завышение стоимости, оплату невыполненных обязательств, фиктивные поставки, вывод средств через подконтрольные организации, обналичивание и возврат незаконного вознаграждения. Для систематизации результатов целесообразно составлять финансовую схему, отражающую источник средств, последовательность платежей, конечных получателей и связь операций с действиями конкретных лиц [4].

Технологии обработки больших данных позволяют сопоставлять массивы сведений из ЕИС, электронных площадок, банковских и бухгалтерских систем, реестров юридических лиц, переписки и журналов доступа. Статистический, корреляционный и графовый анализ может использоваться для выявления повторяющихся участников, совпадающих контактных данных, синхронности заявок, связей между заказчиками и поставщиками и цепочек перечисления денежных средств. Однако автоматизированная модель выявляет закономерности и аномалии, а не устанавливает умысел или причинную связь. Ее результаты должны быть проверены посредством процессуальных действий, исследования исходных данных и заключений специалистов или экспертов.

Эффективность применения специальных знаний зависит от своевременного определения задач, правильного выбора специалиста и координации действий. Представляется целесообразным формирование междисциплинарных рабочих групп, включающих следователя, специалиста по

цифровой криминалистике, финансового аналитика и эксперта по закупкам. Такая организация помогает на первоначальном этапе определить источники данных, установить угрозы их утраты, выбрать способ фиксации и выстроить финансовую и цифровую модели события. Одновременно требуется постоянное повышение квалификации сотрудников по вопросам электронной подписи, облачных сервисов, журналов событий, анализа закупочной документации и защиты информации.

Таким образом, организация расследования преступлений в сфере государственных и муниципальных закупок должна иметь комплексный, поэтапный и междисциплинарный характер. Планирование следует осуществлять с учетом всех стадий закупочного цикла, конкурирующих следственных версий и необходимости разграничения уголовно наказуемого деяния, административного нарушения и хозяйственной ошибки. Межведомственное взаимодействие расширяет доступ к значимым сведениям, а цифровая криминалистика, финансовый анализ и обработка больших данных позволяют выявлять связи и восстанавливать механизм событий. При этом результативность расследования определяется не объемом собранной информации, а ее относимостью, допустимостью, достоверностью и взаимной согласованностью.

СПИСОК ЛИТЕРАТУРЫ:

1. Адамова М.П. Особенности выявления преступлений и следственные ситуации на первоначальном этапе расследования злоупотреблений в сфере закупок // Социальное управление. 2026. Т. 8. № 1. С. 14–22
2. Вехова В.Б., Зуева С.В. Цифровая криминалистика. М.: Юрайт, 2021. 417 с.
3. Гаевой А.И., Русанов М.С., Селиванов С.В. Расследование коррупционных преступлений, совершаемых при распределении и расходовании бюджетных средств: монография. М.: ЮНИТИ-ДАНА, 2024. 159 с.
4. Колесникова Е.Н. Использование финансового анализа в целях выявления и документирования противоправных деяний // Вестник Восточно-Сибирского института МВД России. 2023. № 2 (105). С. 188–198 https://doi.org/10.55001/2312-3184.2023.43.37.017
5. Саньков В.И. Перспективы развития частной криминалистической методики расследования коррупционных и связанных с ними экономических преступлений // Вестник криминалистики. 2022. № 4 (84). С. 59–65
6. Уголовно-процессуальный кодекс Российской Федерации от 18.12.2001 № 174-ФЗ // Собрание законодательства РФ. 2001. № 52 (ч. I). Ст. 4921
7. Федеральный закон от 05.04.2013 № 44-ФЗ «О контрактной системе в сфере закупок товаров, работ, услуг для обеспечения государственных и муниципальных нужд» // Российская газета. 12.04.2013. № 80
8. Шмонин А.В., Земскова Е.Н. Формирование криминалистических знаний о расследовании преступлений в сфере закупок товаров, работ, услуг для обеспечения государственных и муниципальных нужд: монография. М.: Юстицинформ, 2021. 684 с.
9. Шрамкова А.В. Некоторые вопросы расследования преступлений в сфере закупок товаров, работ, услуг для обеспечения государственных и муниципальных нужд // Вестник Краснодарского университета МВД России. 2023. № 2 (60). С. 117–122

Dmitrieva A.A.
master's degree student
Department of Criminal Procedure, Criminalistics
and Fundamentals of Forensic Science
Krasnoyarsk State Agrarian University
(Krasnoyarsk, Russia)

ORGANIZATION OF CRIME INVESTIGATIONS IN GOVERNMENT AND MUNICIPAL PROCUREMENT: PLANNING, INTERAGENCY COOPERATION AND SPECIALIZED KNOWLEDGE

Abstract: *organizational and tactical aspects of investigating crimes in government and municipal procurement are examined. The article argues for planning that covers every stage of the procurement cycle, developing competing investigative hypotheses, and distinguishing criminal offenses from administrative violations and improper contract performance. Areas of cooperation between investigative authorities, antimonopoly agencies, financial oversight bodies, and operational units are analyzed. The role of digital forensics, financial analysis, and big data processing technologies in identifying and verifying evidentiary information is explained.*

Keywords: *crime investigation, government procurement, planning, investigative hypothesis, interagency cooperation, specialized knowledge, financial analysis, digital forensics.*

УДК 343.98

Дмитриева А.А.
магистрант
кафедра уголовного процесса,
криминалистики и основ судебной экспертизы
Красноярский государственный аграрный университет
(г. Красноярск, Россия)

ФОРМИРОВАНИЕ КРИМИНАЛИСТИЧЕСКИХ ЗНАНИЙ О РАССЛЕДОВАНИИ ПРЕСТУПЛЕНИЙ В СФЕРЕ ГОСУДАРСТВЕННЫХ И МУНИЦИПАЛЬНЫХ ЗАКУПОК В УСЛОВИЯХ ЦИФРОВИЗАЦИИ

Аннотация: *в статье рассматриваются становление и развитие криминалистических знаний о расследовании преступлений в сфере государственных и муниципальных закупок. Выделяются основные исторические этапы формирования соответствующей методики, анализируется влияние контрактной системы и цифровизации закупочной деятельности на структуру криминалистически значимой информации. Обосновывается комплексный подход к формированию знаний, основанный на использовании нормативных, судебных, практических, цифровых и научно-методических источников. Показано, что электронные данные приобретают криминалистическое значение в связи с их проверкой, сопоставлением и установлением связи с конкретными действиями участников закупки.*

Ключевые слова: *криминалистика, государственные закупки, муниципальные закупки, цифровизация, криминалистические знания, электронный документ, цифровой след, расследование преступлений.*

Государственные и муниципальные закупки представляют собой сложную многоэтапную деятельность, в которой участвуют заказчики, контрактные службы, закупочные комиссии, поставщики, подрядчики, операторы электронных площадок, банки и иные субъекты. Юридически

значимые решения принимаются на стадиях планирования потребности, подготовки документации, определения начальной цены, выбора поставщика, заключения и исполнения контракта, приемки и оплаты. Такая структура обусловливает распределение информации между разными участниками и информационными системами. Внешне правомерное оформление закупочной процедуры может затруднять выявление фактического механизма противоправных действий, а установление роли каждого лица требует сопоставления документов, финансовых операций, сведений о фактическом исполнении и цифровых данных.

Криминалистические знания применительно к преступлениям в сфере закупок охватывают представления о закономерностях подготовки, совершения и сокрытия противоправных действий, типичных способах образования следов, характеристиках участников, источниках доказательственной и ориентирующей информации, а также средствах выявления, фиксации, изъятия, исследования и использования таких сведений. Специфика этой категории дел состоит в том, что преступная деятельность может маскироваться под обычные действия в рамках регламентированной хозяйственной процедуры. Поэтому предмет криминалистического исследования не ограничивается одним эпизодом определения победителя торгов: анализу подлежит весь закупочный цикл и взаимосвязи между его стадиями.

На дореволюционном этапе казённые подряды и поставки регулировались правовыми нормами, устанавливавшими порядок заключения и исполнения соответствующих договоров, а также ответственность за должностные и имущественные злоупотребления. Вместе с тем самостоятельная частная методика расследования преступлений в сфере государственных закупок ещё не сформировалась. Применялись общие для своего времени способы исследования документов, судебная фотография, почерковедческие исследования, анализ подписей и реквизитов, а также методы расследования должностных и имущественных преступлений.

Советский период характеризовался преимущественно бумажным документооборотом. Установление механизма противоправной деятельности основывалось на сопоставлении плановых, договорных, бухгалтерских и платежных документов. Следователь выяснял, кто принимал решения, каковы были полномочия соответствующих должностных лиц, поставлялся ли товар или выполнялись ли работы в действительности, соответствовали ли их стоимость, объем и качество договорным условиям. Существенное значение имели выемка и осмотр документов, ревизии, допросы, обыски и судебные экспертизы. Устойчивость бумажного носителя позволяла исследовать подписи, печати, реквизиты и признаки технической подделки.

Современный этап связан с развитием контрактной системы и переходом значительной части закупочных действий в электронную форму. Принятие Федерального закона № 94-ФЗ стало одним из этапов стандартизации размещения публичных заказов, а последующее регулирование по Федеральным законам № 223-ФЗ и № 44-ФЗ охватило взаимосвязанные стадии планирования, определения поставщика, заключения и исполнения контракта, мониторинга, аудита и контроля. Для криминалистики это означает возможность рассматривать закупку как последовательность юридически значимых действий, каждое из которых может оставлять документальные и цифровые следы [4, 7].

Электронная форма закупочных процедур изменила механизм следообразования. Наряду с контрактами, актами приемки, накладными и платежными документами источниками информации стали регистрационные данные пользователей, сведения об авторизации, сертификаты электронной подписи, сетевые адреса, журналы подачи и изменения заявок, история загрузки файлов, системные уведомления, резервные копии и метаданные документов. Криминалистический анализ должен учитывать не только содержание электронного файла, но и происхождение, время создания и изменения, сведения о пользователе, способ передачи, состояние подписи и возможность проверки неизменности данных [2].

Далее рассмотрим источники криминалистических знаний, которые можно разделить на несколько групп. Первую группу составляют нормативные источники: Конституция Российской Федерации, уголовное и уголовно-процессуальное законодательство, законодательство о контрактной системе, защите конкуренции, информации, персональных данных и электронной подписи. Их изучение позволяет определить правовые границы закупочной деятельности, круг полномочий участников и порядок совершения юридически значимых действий. Однако нормативный анализ сам по себе не раскрывает фактические способы совершения преступлений, поэтому должен дополняться исследованием иных источников.

Вторую группу образуют судебные акты и материалы правоприменения. Сопоставление приговоров, постановлений и иных судебных решений помогает выявлять повторяющиеся способы подготовки и сокрытия преступлений: завышение цены, включение в техническое задание характеристик конкретного поставщика, создание видимости конкуренции, использование аффилированных организаций, приемку невыполненных работ, подмену товара и перечисление средств по фиктивным документам. Особое значение имеют судебные решения, в которых доказательства признавались недопустимыми либо суд указывал на недостаточность доказывания. Они позволяют определить типичные ошибки расследования и скорректировать методические рекомендации.

Третью группу составляют материалы практической деятельности следственных органов, подразделений дознания, оперативных подразделений, прокуратуры, антимонопольных и финансово-контрольных органов, а также экспертных учреждений. К ним относятся сообщения о преступлениях и результаты их проверки, протоколы следственных действий, материалы оперативно-розыскной деятельности, заключения специалистов и экспертов, акты проверок, документы внутреннего финансового контроля и аналитические обзоры. Их обобщение позволяет установить наиболее результативные способы проверки первоначальной информации, круг документов, подлежащих

истребованию, и особенности взаимодействия следователя с другими участниками.

Четвертая группа – цифровые источники: сведения Единой информационной системы в сфере закупок, электронных торговых площадок и реестра контрактов, электронные заявки, протоколы комиссий, временные отметки подачи ценовых предложений, история изменений документации, журналы событий, IP-адреса, метаданные файлов, электронная переписка, корпоративные информационные системы и сведения дистанционного банковского обслуживания. Сопоставление таких данных позволяет реконструировать хронологию действий, выявлять повторяемость операций и устанавливать возможные связи между формально самостоятельными организациями. Например, совпадение технических параметров устройств или структуры файлов может указывать на общий источник подготовки документов, но само по себе не доказывает наличие сговора.

Пятую группу составляют научные публикации, диссертационные исследования, монографии, комментарии к законодательству и методические рекомендации. Их назначение заключается в теоретическом осмыслении эмпирического материала, уточнении понятий, выявлении устойчивых закономерностей и разработке типовых алгоритмов расследования. При использовании научных источников необходимо учитывать дату их подготовки и последующие изменения законодательства. В литературе справедливо подчеркивается необходимость развития специальной криминалистической методики расследования закупочных преступлений с учетом взаимосвязи цифровых и традиционных следов [3, 5].

Представляется обоснованным выделять пять взаимосвязанных форм формирования криминалистических знаний: нормативно-догматическую, судебно-эмпирическую, организационно-практическую, цифровую и научно-методическую. Их раздельное использование не обеспечивает целостного понимания механизма преступления. Так, данные электронной площадки могут указывать на синхронность действий участников, но объяснение такой

синхронности требует проверки корпоративных связей, договорных отношений, переписки и финансовых операций. Аналогичным образом вывод финансового контроля о завышении стоимости должен соотноситься с реальным объемом и качеством поставки, техническими характеристиками товара и обстоятельствами приемки.

Целесообразно формировать криминалистическую модель закупочного преступления с учетом этапа закупки, предполагаемого способа, состава участников, источников информации и типичных способов сокрытия. На стадии планирования проверяются обоснование потребности, начальная максимальная цена и техническое задание, при определении поставщика – заявки, протоколы, сведения о связях участников и электронные события, при исполнении – фактическое наличие и качество товара, объем работ, приемочные документы и движение денежных средств. Такая модель ориентирует расследование на проверку всей последовательности событий и предупреждает фрагментарное изучение отдельного платежа или документа.

Таким образом, формирование криминалистических знаний о расследовании преступлений в сфере государственных и муниципальных закупок обусловлено развитием закупочного законодательства, изменением организационных форм закупочной деятельности и цифровизацией документооборота. Современная методика должна объединять нормативные, судебные, практические, цифровые и научно-методические источники. При этом автоматизированный анализ и отдельные цифровые совпадения имеют ориентирующее значение и не заменяют процессуальную проверку. Перспективным направлением является дальнейшая систематизация типичных способов совершения и сокрытия преступлений, развитие междисциплинарного анализа и разработка практических алгоритмов исследования всех стадий закупочного цикла.

СПИСОК ЛИТЕРАТУРЫ:

1. Адамова М.П. Особенности выявления преступлений и следственные ситуации на первоначальном этапе расследования злоупотреблений в сфере закупок // Социальное управление. 2026. Т. 8. № 1. С. 14–22
2. Бессонов К.В. К вопросу об использовании цифровых следов при выявлении и раскрытии экономических преступлений // Криминалистика: вчера, сегодня, завтра. 2025. № 3 (35). С. 123–130
3. Вехова В.Б., Зуева С.В. Цифровая криминалистика. М.: Юрайт, 2021. 417 с.
4. Земскова Е.Н. Научные положения расследования преступлений в сфере закупок товаров, работ, услуг для обеспечения государственных и муниципальных нужд // Чёрные дыры в российском законодательстве. 2021. № 3. С. 130–132
5. Саньков В.И. Перспективы развития частной криминалистической методики расследования коррупционных и связанных с ними экономических преступлений // Вестник криминалистики. 2022. № 4 (84). С. 59–65
6. Федеральный закон от 18.07.2011 № 223-ФЗ «О закупках товаров, работ, услуг отдельными видами юридических лиц» // Российская газета. 22.07.2011. № 159
7. Федеральный закон от 05.04.2013 № 44-ФЗ «О контрактной системе в сфере закупок товаров, работ, услуг для обеспечения государственных и муниципальных нужд» // Российская газета. 12.04.2013. № 80
8. Шмонин А.В., Земскова Е.Н. Формирование криминалистических знаний о расследовании преступлений в сфере закупок товаров, работ, услуг для обеспечения государственных и муниципальных нужд: монография. М.: Юстицинформ, 2021. 684 с.

Dmitrieva A.A.
Ministry of Agriculture of Russia
master's degree student
Department of Criminal Procedure, Forensic
Science and Fundamentals of Forensic Examination
Krasnoyarsk State Agrarian University
(Krasnoyarsk, Russia)

FORMATION OF FORENSIC KNOWLEDGE ON INVESTIGATING CRIMES IN PUBLIC AND MUNICIPAL PROCUREMENT AMID DIGITALIZATION

Abstract: *this article examines the emergence and development of forensic knowledge concerning the investigation of crimes in public and municipal procurement. It identifies the main historical stages in the development of relevant investigative methods and analyzes how the contract system and digitalization of procurement affect the structure of forensically significant information. It substantiates an integrated approach to developing such knowledge based on regulatory, judicial, practical, digital, and scientific and methodological sources. Electronic data acquire forensic significance when they are verified, compared, and linked to specific actions by procurement participants.*

Keywords: *forensic science, public procurement, municipal procurement, digitalization, forensic knowledge, electronic document, digital trace, crime investigation.*

УДК 343.13

Дмитриева А.А.
магистрант
кафедра уголовного процесса,
криминалистики и основ судебной экспертизы
Красноярский государственный аграрный университет
(г. Красноярск, Россия)

ЦИФРОВЫЕ СЛЕДЫ И ПРОБЛЕМЫ ДОКАЗЫВАНИЯ ПРИ РАССЛЕДОВАНИИ ПРЕСТУПЛЕНИЙ В СФЕРЕ ГОСУДАРСТВЕННЫХ И МУНИЦИПАЛЬНЫХ ЗАКУПОК

Аннотация: *в статье исследуются особенности обнаружения, фиксации и использования цифровых следов при расследовании преступлений в сфере государственных и муниципальных закупок. Рассматриваются типичные следственные ситуации, связанные с распределением информации между электронными площадками, корпоративной перепиской, мессенджерами и облачными хранилищами. Анализируются вопросы установления источника цифровых данных, идентификации пользователя, сохранения целостности и процессуального закрепления информации. Обосновывается необходимость сочетания специальных криминалистических процедур с процессуальными гарантиями и проверкой цифровых сведений в совокупности с другими доказательствами.*

Ключевые слова: *цифровой след, цифровое доказательство, государственная закупка, электронная переписка, облачное хранилище, уголовное судопроизводство, допустимость доказательств, криминалистическая фиксация.*

Переход закупочной деятельности в электронную форму существенно изменил источники информации, имеющие значение для расследования преступлений. Данные о подготовке закупки, действиях комиссии, подаче заявок, заключении и исполнении контракта могут находиться одновременно в Единой информационной системе, на электронных торговых площадках, в корпоративной почте, мессенджерах, облачных хранилищах, бухгалтерских

программах и системах дистанционного банковского обслуживания. Поэтому установление механизма преступления требует не только изучения содержания отдельных документов, но и реконструкции истории их создания, изменения, передачи и использования.

Уголовно-процессуальное законодательство не закрепляет цифровую информацию в качестве самостоятельного вида доказательств, однако сведения в электронной форме могут использоваться в рамках системы, предусмотренной ст. 74 УПК РФ, и оформляться в предусмотренных законом процессуальных источниках. Электронные документы и иные носители информации могут приобретать значение иных документов либо вещественных доказательств с учетом характера содержащихся в них сведений и условий их получения. Следовательно, цифровая форма сама по себе не определяет доказательственный статус информации: имеют значение источник, способ обнаружения, законность получения, фиксация и возможность проверки.

Рассмотрим несколько возможных следственных ситуаций. Первая следственная ситуация характеризуется наличием цифровых следов в открытом или относительно доступном состоянии. В материалах закупки могут сохраняться извещения, документация, протоколы рассмотрения заявок, сведения о победителе, контракты, документы об исполнении и данные об электронной подписи. В такой ситуации первоначальная задача состоит не только в получении содержимого файлов, но и в установлении истории их формирования: времени размещения, последующих изменений, пользователя, совершившего соответствующие действия, и связи этих действий с конкретной процедурой закупки.

Вторая ситуация возникает, когда цифровые следы распределены между несколькими информационными ресурсами. Например, сведения о закупке находятся в ЕИС, переписка должностных лиц – в корпоративной почте или мессенджере, проекты технического задания – в облачном хранилище, а данные о фактическом исполнении контракта – в бухгалтерской и складской системах. Доказательственное значение в таком случае имеет не отдельный файл, а

совокупность взаимосвязанных данных. Указание в переписке на изменение технического задания должно сопоставляться с версиями документа, журналами доступа, временем публикации закупки, электронной подписью и последующими платежами [1, 4].

Третья ситуация связана с угрозой утраты или изменения цифровой информации. Сообщения могут удаляться автоматически, файлы – перемещаться или удаляться из облака, журналы событий – перезаписываться, а доступ к почтовому ящику или учетной записи – прекращаться. Цифровые сведения следует рассматривать как нестабильный объект доказывания, требующий своевременной фиксации. Промедление способно привести к утрате истории изменений, резервных копий и данных, позволяющих установить пользователя и последовательность действий [6].

Четвертая ситуация возникает при использовании шифрования, анонимных учетных записей, VPN-сервисов и технических средств сокрытия личности пользователя. В этих случаях необходимо разграничивать принадлежность учетной записи, фактический доступ к ней и совершение конкретного действия определенным лицом. Наличие аккаунта, телефонного номера или IP-адреса не всегда позволяет достоверно идентифицировать пользователя. Для такого вывода требуется сопоставление данных об устройствах, времени входа, сетевых соединениях, содержании переписки, сведениях о местонахождении лица и результатах осмотра техники.

Пятая ситуация обусловлена хранением информации у третьих лиц или на удаленных серверах. Данные могут находиться у оператора связи, владельца электронной площадки, администратора корпоративной системы или провайдера облачного сервиса. Изъятие компьютера или смартфона не гарантирует получения полной истории операций, поскольку устройство нередко является только точкой доступа к информации, физически размещенной на удаленном сервере. Поэтому в план расследования необходимо включать своевременное направление законных запросов о сохранении и предоставлении

конкретных данных, а также получение сведений о действиях пользователей и истории версий файлов [4].

При осмотре переписки в мессенджерах и электронной почте важно сохранять не только отдельные сообщения, но и их контекст. В протоколе целесообразно указывать идентификаторы аккаунтов, сведения о группах и каналах, доступные регистрационные данные, даты и время сообщений, сведения о вложениях, отредактированных или удаленных сообщениях, последовательность диалога и данные об устройстве, с которого осуществлялся доступ. Скриншот может выступать наглядным способом фиксации, однако не должен подменять получение исходных данных: отдельное изображение экрана не всегда позволяет проверить отправителя, время создания, факт изменения и целостность информации [1].

При исследовании облачных хранилищ необходимо устанавливать не только наличие файла, но и историю его создания, изменения, перемещения, удаления и восстановления. Значимыми объектами являются журналы доступа, перечень пользователей, история версий, сведения о синхронизации, ссылки общего доступа и данные о скачивании файла. При наличии технической возможности целесообразно получать сведения непосредственно от оператора сервиса, поскольку локальная копия может не содержать полной истории операций. Аналогичный подход применяется к журналам событий информационных систем: следует установить, какое действие было зарегистрировано, в какой момент, из-под какой учетной записи и с использованием какого технического средства.

Криминалистическая достоверность цифровой информации зависит от сохранения исходного состояния и возможности воспроизвести действия по ее получению. При работе с электронными носителями необходимо учитывать положения ст. 164.1 УПК РФ и правила соответствующего следственного действия. При наличии технической возможности создается криминалистическая копия, исключающая непосредственное исследование исходного носителя. В протоколе фиксируются вид и характеристики носителя,

состояние устройства, примененные программные средства, дата и время копирования, способ получения копии и лица, осуществлявшие доступ к информации.

Для контроля неизменности данных могут рассчитываться контрольные хеш-значения. Совпадение таких значений подтверждает неизменность сравниваемых наборов данных после расчета, но не доказывает истинность их содержания и не устанавливает автора файла. Подложный документ также может быть корректно скопирован и хеширован. Поэтому хеширование является технической гарантией целостности, но не самостоятельным доказательством подлинности. Необходимо документировать всю цепочку хранения: обнаружение, копирование, передачу, исследование и хранение цифрового объекта, указывая время, способ и ответственных лиц [10].

Проверка электронной подписи является важным, но не исчерпывающим элементом исследования электронного документа. Необходимо установить вид подписи, статус сертификата в момент подписания, целостность документа и полномочия лица, использовавшего ключ. Вместе с тем связь документа с сертификатом и фактическое совершение действия конкретным человеком – взаимосвязанные, но не тождественные обстоятельства. Поэтому сведения о подписи должны сопоставляться с журналами авторизации, данными об устройстве, графиком работы, перепиской, свидетельскими показаниями и обстоятельствами хранения ключевого носителя [9].

К числу наиболее существенных проблем относятся недостаток специалистов, технологическая сложность отдельных платформ, неполнота журналов событий, распределенное хранение данных и противодействие заинтересованных лиц. Дополнительный риск возникает при необоснованном изъятии техники без участия специалиста: такие действия могут изменить системные данные, затруднить деятельность организации и создать основания для сомнений в допустимости полученной информации. Не менее важно учитывать законность доступа к информации. Публичность сведений о закупке

не означает открытость личной переписки, персональных данных, банковских операций и охраняемой законом тайны.

Представляется целесообразным разработать единые ведомственные и межведомственные стандарты первичного реагирования на цифровой инцидент, изоляции устройств, создания криминалистических копий, проверки их целостности, документирования действий специалиста и передачи объектов на экспертизу. Такие стандарты должны быть совместимы с процедурами операторов электронных площадок, государственных информационных систем, банков и облачных сервисов. Перспективным является развитие механизмов оперативного сохранения конкретных данных до получения необходимых процессуальных разрешений при условии соблюдения установленных законом гарантий.

Заслуживает внимания предложение о закреплении более подробных требований к сохранению истории версий документов, журналов действий пользователей и сведений об электронной подписи в информационных системах закупок. Электронный документ целесообразно рассматривать не изолированно, а как результат последовательности действий пользователя и системы. Фиксация идентификатора пользователя, даты и времени действия, сведений об устройстве, сетевом адресе и истории версий повышает проверяемость цифровых объектов и позволяет точнее восстанавливать механизм закупочной процедуры. Одновременно необходимо обеспечить защиту персональных данных, коммерческой и иной охраняемой законом тайны.

Таким образом, цифровые следы приобретают особое значение при расследовании преступлений в сфере закупок, поскольку отражают не только содержание электронных документов, но и историю действий участников в информационной среде. Эффективность доказывания зависит от своевременного обнаружения данных, законности доступа, правильной фиксации, установления источника происхождения, проверки целостности и идентификации фактического пользователя. Ни скриншот, ни IP-адрес, ни хеш-значение, ни электронная подпись по отдельности не позволяют сделать окончательный

вывод о виновности лица. Цифровая информация должна оцениваться в совокупности с документальными, финансовыми, материальными и свидетельскими сведениями.

СПИСОК ЛИТЕРАТУРЫ:

1. Гамбарова Е.А. Изъятие цифровых следов из сети Интернет и использование их в доказывании: уголовно-процессуальные аспекты // Вектор науки Тольяттинского государственного университета. Серия «Юридические науки». 2023. № 3 (54). С. 13–19 https://doi.org/10.18323/2220-7457-2023-3-13-19
2. Мещеряков В.А. Основы методики расследования преступлений в сфере компьютерной информации: автореф. дис. ... д-ра юрид. наук: 12.00.09. Воронеж, 2001. 39 с.
3. Мещеряков В.А. Теоретические основы механизма следообразования в цифровой криминалистике: монография. М.: Проспект, 2022. 176 с.
4. Петрова О.А. Проблемы изъятия электронных носителей информации в отечественном уголовном процессе // Юридический вестник Кубанского государственного университета. 2021. № 1 (13). С. 62–71
5. Россинская Е.Р. Современные проблемы судебной экспертизы в условиях цифровизации и пути их разрешения // Актуальные проблемы российского права. 2021. № 9 (178). С. 60–64
6. Сидорова Е.З. Цифровые доказательства в уголовном процессе: проблемы теории и практики // Вестник Московского университета МВД России. 2022. № 3. С. 178–179
7. Уголовно-процессуальный кодекс Российской Федерации от 18.12.2001 № 174-ФЗ // Собрание законодательства РФ. 2001. № 52 (ч. I). Ст. 4921
8. Федеральный закон от 27.07.2006 № 149-ФЗ «Об информации, информационных технологиях и о защите информации» // Российская газета. 29.07.2006. № 165
9. Федеральный закон от 06.04.2011 № 63-ФЗ «Об электронной подписи» // Российская газета. 08.04.2011. № 75
10. Шрамко А.В. Цифровые доказательства в уголовном судопроизводстве: проблемы допустимости и достоверности // Законность. 2021. № 11. С. 42–47

Dmitrieva A.A.
master's degree student
Department of Criminal Procedure, Criminalistics
and Fundamentals of Forensic Examination
Krasnoyarsk State Agrarian University
(Krasnoyarsk, Russia)

DIGITAL TRACES AND EVIDENTIARY CHALLENGES IN INVESTIGATIONS OF CRIMES INVOLVING STATE AND MUNICIPAL PROCUREMENT

Abstract: *the article examines the detection, documentation, and use of digital traces in investigations of crimes involving state and municipal procurement. It considers typical investigative situations in which information is distributed across electronic procurement platforms, corporate correspondence, messaging apps, and cloud storage services. The article analyzes issues related to identifying digital data sources and users, preserving data integrity, and documenting information in accordance with criminal procedure. It argues that specialized forensic procedures must be combined with procedural safeguards and that digital information must be assessed alongside other evidence.*

Keywords: *digital trace, digital evidence, state procurement, electronic correspondence, cloud storage, criminal proceedings, admissibility of evidence, forensic documentation.*

УДК 347.7:659.1

Житков А.П.
магистрант
направление подготовки 40.04.01
«Юриспруденция», профиль «Коммерческое право»
Московский университет «Синергия»
(г. Москва, Россия)

ПРАВОВОЕ РЕГУЛИРОВАНИЕ РЕКЛАМНОЙ ДЕЯТЕЛЬНОСТИ В РОССИЙСКОЙ ФЕДЕРАЦИИ

Аннотация: *в статье исследуются правовые основы рекламной деятельности в Российской Федерации. Рассматриваются признаки рекламы и критерии ее отграничения от справочной и пользовательской информации, требования к распространению интернет-рекламы, распределение обязанностей между участниками рекламной цепочки и ответственность за нарушения. Анализируются законодательные изменения 2025–2026 годов. Сформулированы предложения по повышению правовой определенности и снижению рисков участников рекламных отношений.*

Ключевые слова: *реклама, интернет-реклама, законодательство, рекламодатель, рекламораспространитель, юридическая ответственность.*

Введение.

Реклама занимает значимое место в коммерческом обороте: она обеспечивает продвижение товаров, работ и услуг, влияет на потребительский выбор и может определять конкурентные преимущества хозяйствующих субъектов. Поэтому правовое регулирование рекламной деятельности должно одновременно поддерживать свободу экономической инициативы и предотвращать введение потребителей в заблуждение, недобросовестную конкуренцию и распространение запрещенной информации.

Развитие цифровых каналов изменило способы создания и распространения рекламы. Наряду с традиционными рекламодателями и распространителями в рекламных кампаниях участвуют агентства, блогеры, владельцы интернет-площадок и операторы рекламных данных. Это усложняет квалификацию публикаций и определение лица, которое должно выполнить конкретную обязанность. Цель статьи — охарактеризовать основные правовые проблемы рекламной деятельности и предложить направления их решения.

1. Правовые признаки рекламы и пределы ее квалификации.

Основным нормативным актом является Федеральный закон от 13.03.2006 № 38-ФЗ «О рекламе». Его определение рекламы основано на совокупности признаков: информация распространяется любым способом, адресуется неопределенному кругу лиц и направлена на привлечение внимания к объекту рекламирования, формирование или поддержание интереса к нему и продвижение на рынке. Для квалификации важны содержание, цель, способ и контекст распространения информации, а не только ее название или площадка размещения.

Сложность возникает при разграничении рекламы и нейтральной информации. Обзор товара, отзыв, рейтинг, описание ассортимента или публикация о деятельности организации могут содержать сведения о конкретном товаре, но не всякое такое сообщение автоматически является рекламой. Необходимо установить наличие направленности на продвижение и оценить совокупность обстоятельств размещения. В научной литературе отмечается значение критериев разграничения рекламы и органичной интеграции информации [3]. ФАС России также предлагает подходы к определению понятия рекламы и анализу содержания сообщений [2].

Для коммерческой практики неопределенность означает риск претензий даже в отношении публикаций, которые автор воспринимает как информационные. Поэтому до размещения материала следует фиксировать его цель, источник финансирования, наличие договорных отношений,

редакционную самостоятельность автора и фактические способы стимулирования спроса. Одна лишь пометка «не является рекламой» не изменяет правовую природу сообщения, если фактические признаки рекламы присутствуют.

2. Требования к интернет-рекламе и обязанности участников.

Статья 18.1 Закона о рекламе предусматривает специальные правила учета интернет-рекламы, включая присвоение идентификатора и передачу установленных сведений в информационную систему учета. В предусмотренных законом случаях рекламный материал должен иметь пометку «реклама» и сведения о рекламодателе либо интернет-страницу с такой информацией. Конкретный состав обязанностей зависит от роли участника, вида договора и фактической схемы размещения.

На практике одна кампания может включать рекламодателя, агентство, блогера, владельца сайта и оператора рекламных данных. Внутреннее распределение действий должно быть прямо закреплено договором: кто получает идентификатор, кто размещает пометку и сведения о рекламодателе, кто передает данные оператору рекламных данных, кто проверяет корректность отчётности и исправляет ошибки. Никитина и Логошин анализируют проблемы применения правил распространения рекламы в сети Интернет [4], Анташов исследует правовые вопросы маркировки интернет-рекламы [5].

Договорное распределение функций не отменяет установленные законом обязанности и не гарантирует освобождение от ответственности. Для минимизации риска целесообразно предусматривать обмен подтверждениями, сроки передачи исходных данных, порядок согласования креативов, ответственность за недостоверные сведения и оперативный порядок исправления нарушений. Важна проверка не только текста договора, но и того, кто фактически контролировал содержание, размещение и передачу сведений.

3. Ответственность и баланс интересов.

Статья 38 Закона о рекламе разграничивает ответственность участников рекламных отношений с учетом характера нарушенного требования и статуса соответствующего лица. При оценке поведения необходимо установить, кто подготовил спорное утверждение, кто определил объект и аудиторию рекламы, кто распространил материал и кто обладал реальной возможностью предотвратить нарушение. Исследователи обращают внимание на специфику гражданско-правовой и административной ответственности в этой сфере [6], а также на отдельные вопросы ответственности за нарушения маркировки интернет-рекламы [7].

4. Изменения законодательства 2025–2026 годов.

В 2025–2026 годах законодательство о рекламе продолжило развиваться в направлении специальных ограничений для отдельных объектов и способов распространения информации. Федеральный закон от 07.04.2025 № 72-ФЗ ввел дополнительные ограничения, связанные с распространением рекламы на отдельных информационных ресурсах. Федеральный закон от 31.07.2025 № 332-ФЗ установил запрет на рекламу программно-аппаратных средств доступа к ресурсам и сетям, доступ к которым ограничен в соответствии с законодательством. Эти изменения усиливают значение предварительной проверки площадки и рекламируемого объекта.

Федеральный закон от 20.02.2026 № 41-ФЗ внес изменения в регулирование рекламы азартных игр, включая требования к предупреждениям о рисках возникновения зависимости. Федеральный закон от 26.06.2026 № 215-ФЗ затронул положения о социальной рекламе в информационных ресурсах, связанных с иностранными агентами. Федеральный закон от 04.08.2026 № 283-ФЗ ввел специальные правила для рекламы услуг по организации обращения цифровых валют. Для рекламодателя это означает необходимость оценивать не только общие требования к рекламе, но и специальные ограничения, связанные с категорией объекта рекламирования и правовым статусом площадки.

Динамика регулирования повышает требования к комплаенсу. При запуске рекламной кампании следует проверять актуальную редакцию закона на дату размещения, статус ресурса и объекта рекламирования, обязательные предупреждения, наличие идентификатора и полноту передачи сведений. Правовая проверка должна проводиться до распространения материала, поскольку последующее исправление публикации не всегда устраняет последствия уже совершенного нарушения.

5. Проблемы правоприменения и предложения.

Первая проблема — отсутствие универсальной прикладной методики разграничения рекламы и справочной информации для всех цифровых форматов. Целесообразно развивать и регулярно обновлять разъяснения ФАС России с примерами типичных ситуаций: карточек товара, обзоров, пользовательских отзывов, партнерских ссылок, блогерских интеграций и публикаций о собственных товарах организации. Такие рекомендации должны учитывать не только формальные обозначения, но и фактические обстоятельства распространения информации.

Вторая проблема — фрагментация обязанностей участников рекламной цепочки. Рекомендуется использовать договорные матрицы ответственности, где отдельно указаны действия по маркировке, передаче сведений, хранению документов, проверке достоверности и исправлению ошибок. При этом договор должен сопровождаться регламентом взаимодействия и доказательствами фактического исполнения обязанностей.

Третья проблема связана с использованием персональных данных при таргетировании. Персонализация рекламы требует прозрачности целей и правовых оснований обработки данных, соблюдения принципов минимизации и предоставления субъектам предусмотренных законом прав. Научные публикации о защите персональных данных в таргетированной рекламе подчеркивают необходимость учитывать интересы пользователя наряду с коммерческими задачами рекламодателя [8].

Наконец, совершенствование контроля должно сочетаться с доступностью исполнения требований для малого бизнеса и авторов контента. Полезны единые понятные инструкции, стандартизированные договорные положения и технически доступные механизмы исправления отчетности. Это позволит повысить прозрачность рекламного рынка без создания избыточных препятствий добросовестным участникам.

Заключение.

Правовое регулирование рекламной деятельности в Российской Федерации представляет собой комплекс норм, направленных на обеспечение добросовестного продвижения товаров и защиту интересов потребителей. Наиболее сложные вопросы связаны с квалификацией цифровых публикаций как рекламы, распределением обязанностей при маркировке интернет-рекламы и определением ответственности каждого участника рекламной цепочки.

Проведенный анализ позволяет сформулировать три основных вывода. Во-первых, правовая квалификация должна основываться на совокупности фактических признаков сообщения и его направленности, а не на формальной маркировке. Во-вторых, участникам рекламных кампаний необходимо закреплять и документировать порядок исполнения обязанностей по маркировке и передаче сведений. В-третьих, обновление специальных ограничений требует регулярного мониторинга законодательства и предварительной правовой проверки рекламных материалов.

Повышение правовой определенности возможно посредством актуализации разъяснений компетентных органов, развития договорных стандартов и совершенствования механизмов исправления ошибок. Такой подход позволяет обеспечить баланс свободы рекламной деятельности, интересов бизнеса и защиты потребителей.

СПИСОК ЛИТЕРАТУРЫ:

1. Федеральный закон от 13.03.2006 № 38-ФЗ «О рекламе» (в действующей редакции)
2. ФАС России. Приказ от 14.11.2023 № 821/23 «Об утверждении руководства по соблюдению обязательных требований «Понятие рекламы»»
3. Москвитин О.А., Марюхина М.Р. Критерии разграничения рекламы и органичной интеграции // Российское конкурентное право и экономика. 2024. № 2 (38). С. 80–86. https://doi.org/10.47361/2542-0259-2024-2-38-80-86
4. Никитина Т.Е., Логошин А.В. Актуальные вопросы применения законодательства при распространении рекламы в сети Интернет // Современная экономика: проблемы и решения. 2024. № 7 (175). С. 95–104. https://doi.org/10.17308/meps/2078-9017/2024/7/95-104
5. Анташов М.А. Правовое регулирование маркировки интернет-рекламы в Российской Федерации: генезис, актуальные проблемы и перспективы совершенствования // Образование и право. 2026. № 6. С. 734–740
6. Сапеев М.С. Особенности гражданско-правовой и административной ответственности при распространении рекламы // Юридическая наука и практика. 2024. Т. 20. № 3. С. 60–67. https://doi.org/10.25205/2542-0410-2024-20-3-60-67
7. Шикула И.Р., Зыкова А.О. Ответственность за нарушение маркировки интернет-рекламы участников рекламной цепочки // Образование и право. 2026. № 10. С. 653–657
8. Васильева Я.В., Шалегин С.П. Защита персональных данных в процессе использования таргетированной рекламы // Российский научный вестник. 2024. № 6. С. 70–80. https://doi.org/10.25136/2409-7136.2024.6.70968
9. Федеральный закон от 07.04.2025 № 72-ФЗ «О внесении изменений в статью 12 Федерального закона «О противодействии экстремистской деятельности» и Федеральный закон «О рекламе»»
10. Федеральный закон от 31.07.2025 № 332-ФЗ (изменения в Федеральный закон «О рекламе»)
11. Федеральный закон от 20.02.2026 № 41-ФЗ (изменения в статьи 27 и 38 Федерального закона «О рекламе»)
12. Федеральный закон от 26.06.2026 № 215-ФЗ (изменения в отдельные законодательные акты Российской Федерации)
13. Федеральный закон от 04.08.2026 № 283-ФЗ (изменения в регулирование рекламы услуг по организации обращения цифровых валют)

Zhitkov A.P.

master's degree student

field of study 40.04.01 «Jurisprudence», specialization «Commercial Law»

Moscow University «Synergy»

(Moscow, Russia)

LEGAL REGULATION OF ADVERTISING ACTIVITIES IN RUSSIA

Abstract: *this article examines the legal framework for advertising activities in Russia. It considers the defining characteristics of advertising and criteria for distinguishing it from reference and user-generated information, requirements for distributing online advertising, the allocation of responsibilities among participants in the advertising chain, and liability for violations. Legislative changes in 2025–2026 are analyzed. Proposals are made to improve legal certainty and reduce risks for parties involved in advertising.*

Keywords: *advertising, online advertising, legislation, advertiser, advertising distributor, legal liability.*

УДК 343

Зайдлец Е.С.
студент 1 курса
факультет юриспруденции
Московский университет «Синергия»
(г. Москва, Россия)

ПОНЯТИЕ, ЗНАЧЕНИЕ И СОДЕРЖАНИЕ ПРИГОВОРА СУДА

Аннотация: *в статье рассматриваются понятие, правовая природа и значение приговора суда в уголовном судопроизводстве Российской Федерации. Анализируются требования, предъявляемые к приговору, его основные виды, структура и содержание. Особое внимание уделяется соотношению законности, обоснованности и справедливости судебного решения, а также роли мотивировочной части в обеспечении прав участников уголовного процесса. Исследование основано на положениях Конституции Российской Федерации, Уголовно-процессуального кодекса Российской Федерации и разъяснениях Верховного Суда Российской Федерации.*

Ключевые слова: *приговор суда, уголовное судопроизводство, законность, обоснованность, справедливость, мотивировочная часть.*

Введение.

Судебный приговор занимает особое место в системе решений, принимаемых в уголовном судопроизводстве. Именно в нем суд первой инстанции окончательно разрешает главный вопрос уголовного дела — доказана ли виновность подсудимого в совершении преступления. От содержания приговора зависят правовое положение лица, возможность назначения уголовного наказания, восстановление нарушенных прав потерпевшего, а также доверие общества к судебной власти.

Актуальность темы обусловлена тем, что приговор не является обычным процессуальным документом. Он представляет собой результат осуществления

правосудия и одновременно юридическое основание для наступления значимых правовых последствий. Ошибки при установлении фактических обстоятельств, оценке доказательств или формулировании резолютивной части могут привести к незаконному ограничению прав человека. Поэтому изучение понятия, значения и содержания приговора имеет важное теоретическое и практическое значение.

Цель настоящей статьи — раскрыть понятие приговора суда, определить его значение в уголовном процессе и охарактеризовать основные элементы его содержания. Для достижения цели рассматриваются нормативное определение приговора, его правовые свойства, виды, структура и требования к мотивировке. Методологическую основу составляют формально-юридический и системный методы, а также анализ положений уголовно-процессуального законодательства и судебных разъяснений.

1. Понятие и правовая природа приговора суда.

В соответствии со статьей 296 Уголовно-процессуального кодекса Российской Федерации (далее — УПК РФ) приговор постановляется именем Российской Федерации. Более развернутое определение содержится в постановлении Пленума Верховного Суда РФ от 29 ноября 2016 г. № 55 «О судебном приговоре»: приговором является постановленное именем Российской Федерации решение суда по уголовному делу о невиновности или виновности подсудимого и назначении ему наказания либо об освобождении от наказания [3].

Из данного определения следует, что приговор обладает рядом характерных признаков. Во-первых, он принимается только судом и выражает осуществление судебной власти. Ни органы предварительного расследования, ни прокурор не вправе разрешить вопрос о виновности лица посредством вынесения приговора. Во-вторых, приговор выносится по результатам судебного разбирательства в установленной законом процессуальной форме. В-третьих, его содержание связано с разрешением основного вопроса уголовного дела — о виновности или невиновности подсудимого. В-четвертых, приговор

постановляется от имени государства, что подчеркивает публичный характер правосудия.

Приговор следует отличать от иных судебных решений — определений и постановлений. В ходе уголовного судопроизводства суд разрешает множество промежуточных и организационных вопросов: об отложении заседания, исследовании доказательств, применении мер процессуального принуждения и т.д. Однако такие решения сами по себе не устанавливают виновность лица и не завершают рассмотрение уголовного дела по существу. Приговор, напротив, содержит итоговый вывод суда по предъявленному обвинению.

Правовая природа приговора проявляется также в его связи с конституционным принципом презумпции невиновности. Согласно статье 49 Конституции РФ каждый обвиняемый считается невиновным, пока его виновность не будет доказана в предусмотренном федеральным законом порядке и установлена вступившим в законную силу приговором суда. Обвиняемый не обязан доказывать свою невиновность, а неустранимые сомнения толкуются в его пользу [1]. Следовательно, приговор выступает необходимой юридической формой окончательного признания лица виновным в совершении преступления. [2, 4].

При этом нельзя сводить сущность приговора исключительно к назначению наказания. Суд может постановить оправдательный приговор, а обвинительный приговор в предусмотренных законом случаях может быть постановлен без назначения наказания либо с освобождением от его отбывания. Поэтому центральным содержательным элементом приговора является разрешение вопроса о виновности, а решение о наказании представляет собой производный, но самостоятельный по значению вопрос.

2. Значение приговора в уголовном судопроизводстве.

Значение приговора раскрывается через его роль в осуществлении правосудия и защите прав участников уголовного процесса. Прежде всего приговор обеспечивает реализацию судебной защиты: лицо получает итоговый ответ суда на предъявленное обвинение, а потерпевший — процессуальное решение по вопросу о совершенном преступлении и связанным с ним требованиям.

Важнейшее значение приговора состоит в том, что только вступивший в законную силу обвинительный приговор позволяет считать лицо виновным в уголовно-правовом смысле. Это положение препятствует произвольному признанию человека преступником до завершения предусмотренной законом процедуры. Таким образом, приговор служит гарантией презумпции невиновности и одновременно пределом государственного обвинения: суд обязан оценить доказательства и принять решение в установленном процессуальном порядке.

Приговор имеет и право восстановительное значение. В случае оправдания подсудимого суд разрешает вопросы, связанные с отменой мер пресечения и признанием права на реабилитацию. Реабилитация предполагает возможность возмещения вреда, причиненного незаконным или необоснованным уголовным преследованием, в порядке, предусмотренном УПК РФ. Для потерпевшего обвинительный приговор может иметь значение при разрешении гражданского иска и определении иных правовых последствий преступления.

Кроме того, приговор выполняет предупредительную и воспитательную функции. Публичное и мотивированное судебное решение демонстрирует неизбежность правовой оценки преступного поведения, способствует уважению к закону и формированию правомерного поведения. Вместе с тем предупредительное значение не должно достигаться за счет нарушения прав подсудимого: суд не вправе использовать приговор как средство устрашения или общественного порицания вне рамок закона.

Следует отметить и значение приговора для последующих стадий уголовного процесса. После вступления в законную силу он может быть обращен к исполнению, а также стать предметом апелляционного, кассационного или надзорного пересмотра в установленных законом случаях. Приговор, таким образом, связывает судебное разбирательство с исполнением судебного решения и механизмами проверки его законности.

Итак, значение приговора не ограничивается разрешением конкретного уголовного дела. Он обеспечивает баланс публичного интереса в противодействии преступности и частного интереса личности в защите ее прав и свобод. Качество приговора во многом определяет авторитет судебной власти и уровень доверия к правосудию.

3. Требования, предъявляемые к приговору.

Статья 297 УПК РФ устанавливает, что приговор суда должен быть законным, обоснованным и справедливым. Эти требования взаимосвязаны, но каждое имеет самостоятельное содержание.

Законность означает соблюдение норм уголовного и уголовно-процессуального права при рассмотрении дела и постановлении приговора. Суд должен действовать в пределах компетенции, соблюдать установленную процедуру, правильно квалифицировать деяние и применить соответствующие положения уголовного закона. Нарушение существенных процессуальных требований или неправильное применение уголовного закона способно повлечь отмену либо изменение приговора.

Обоснованность предполагает, что выводы суда подтверждаются исследованными в судебном заседании доказательствами. Суд обязан указать, какие доказательства подтверждают установленные обстоятельства, почему одни сведения приняты во внимание, а другие отвергнуты. Обвинительный приговор не может основываться на предположениях. Данное положение прямо связано с презумпцией невиновности и правилом о толковании неустранимых сомнений в пользу подсудимого [1, 3].

Справедливость приговора предполагает соответствие принятого решения обстоятельствам дела, характеру и степени общественной опасности деяния, личности подсудимого и иным юридически значимым обстоятельствам. При назначении наказания суд учитывает требования уголовного закона, в том числе положения о целях и принципах наказания. Справедливость не означает произвольного усмотрения судьи: она реализуется только в пределах закона и при наличии надлежащей мотивировки.

В постановлении Пленума Верховного Суда РФ № 55 подчеркивается, что приговор признается законным, обоснованным и справедливым при соответствии требованиям уголовно-процессуального законодательства к его содержанию, форме и порядку постановления, а также при правильном применении уголовного закона [3]. Следовательно, перечисленные свойства должны присутствовать одновременно. Приговор, который формально соответствует процедуре, но не подтвержден доказательствами, не может считаться обоснованным, решение, основанное на доказательствах, но принятое с существенным нарушением закона, не отвечает требованию законности.

Особое значение имеет мотивированность приговора. Судебное решение должно позволять участникам процесса и вышестоящему суду понять, каким образом суд пришел к своим выводам. Недостаточно перечислить доказательства: необходимо раскрыть их содержание, оценить относимость, допустимость и достоверность, а также объяснить, почему совокупность доказательств признана достаточной для разрешения дела.

4. Виды приговоров и их содержание.

В соответствии со статьей 302 УПК РФ приговор суда может быть оправдательным или обвинительным. Оправдательный приговор постановляется, если не установлено событие преступления, подсудимый не причастен к его совершению, в его деянии отсутствует состав преступления либо в отношении подсудимого вынесен оправдательный вердикт коллегии присяжных заседателей. Оправдание по любому из предусмотренных законом

оснований означает признание подсудимого невиновным и влечет его реабилитацию в установленном порядке [5].

Обвинительный приговор постановляется при условии, что виновность подсудимого подтверждена совокупностью исследованных судом доказательств. Закон предусматривает несколько вариантов обвинительного приговора: с назначением наказания, подлежащего отбыванию осужденным, с назначением наказания и освобождением от его отбывания, без назначения наказания. Выбор конкретного варианта зависит от предусмотренных уголовным законом оснований и обстоятельств дела.

Статья 303 УПК РФ закрепляет трехчастную структуру приговора: вводную, описательно-мотивировочную и резолютивную части. Такое построение обеспечивает логическую последовательность судебного решения: сначала указываются сведения о деле и суде, затем излагаются установленные обстоятельства и мотивы выводов, после чего формулируется итоговое решение.

Во вводной части приговора указываются сведения, предусмотренные статьей 304 УПК РФ: о постановившем приговор суде, составе суда, секретаре судебного заседания, участниках процесса, подсудимом, предъявленном обвинении, времени и месте постановления приговора и другие обязательные сведения. Назначение этой части состоит в точной индивидуализации судебного акта и уголовного дела.

Описательно-мотивировочная часть имеет особое значение, поскольку в ней отражается ход рассуждений суда. В оправдательном приговоре согласно статье 305 УПК РФ излагается существо предъявленного обвинения, устанавливаются обстоятельства, послужившие основанием оправдания, приводятся доказательства, подтверждающие выводы суда, и мотивы, по которым отвергнуты доказательства обвинения. В обвинительном приговоре статья 307 УПК РФ требует указать описание преступного деяния, признанного доказанным, доказательства, на которых основаны выводы суда, мотивы решения по вопросам квалификации, наказания и иным значимым обстоятельствам.

Резолютивная часть содержит окончательные предписания суда. В оправдательном приговоре указывается решение об оправдании подсудимого, основание оправдания, отмена меры пресечения, а также иные предусмотренные законом последствия. В обвинительном приговоре формулируются решение о признании подсудимого виновным, квалификация преступления, вид и размер наказания, порядок его отбывания и другие вопросы, перечисленные в статье 308 УПК РФ. Статья 309 УПК РФ предусматривает разрешение в резолютивной части ряда иных вопросов, в том числе связанных с гражданским иском, вещественными доказательствами и процессуальными издержками.

Разделение приговора на три части имеет не только техническое значение. Оно позволяет проверить, соответствует ли итоговое решение фактическим обстоятельствам и мотивам, изложенным судом. Если резолютивная часть содержит вывод, который не вытекает из описательно-мотивировочной части, возникает противоречие, способное повлиять на законность судебного акта.

5. Порядок постановления и провозглашения приговора.

Постановление приговора осуществляется после завершения судебного разбирательства и удаления суда в совещательную комнату. В соответствии со статьей 298 УПК РФ во время совещания судей присутствовать в совещательной комнате могут только судьи, входящие в состав суда по данному уголовному делу. Тайна совещания обеспечивает независимость судей и свободу формирования внутреннего убеждения.

При постановлении приговора суд разрешает вопросы, перечисленные в статье 299 УПК РФ. В частности, суд устанавливает, имело ли место деяние, совершил ли его подсудимый, является ли оно преступлением, виновен ли подсудимый, подлежит ли он наказанию, имеются ли обстоятельства, смягчающие или отягчающие наказание. Также разрешаются вопросы о виде и размере наказания, гражданском иске, вещественных доказательствах и других правовых последствиях.

Закон предусматривает, что приговор излагается на языке, на котором проводилось судебное разбирательство, и составляется в полном объеме. Он подписывается судьей или судьями, участвовавшими в его постановлении. Приговор должен быть изложен ясным и понятным языком, без неоправданных сокращений и формулировок, допускающих неоднозначное толкование [3].

Провозглашение приговора осуществляется в судебном заседании в порядке, установленном статьей 310 УПК РФ. Присутствующие выслушивают приговор стоя, если иное не предусмотрено законом. После провозглашения председательствующий разъясняет порядок и сроки его обжалования, а также иные права, связанные с дальнейшим движением дела. Копия приговора вручается участникам процесса в порядке, предусмотренном статьей 312 УПК РФ.

Таким образом, порядок постановления и провозглашения приговора направлен на обеспечение независимости суда, соблюдение процессуальных гарантий и доведение содержания судебного решения до сведения заинтересованных лиц.

Заключение.

Проведенный анализ позволяет сделать вывод о том, что приговор суда является центральным итоговым актом правосудия по уголовному делу, посредством которого разрешается вопрос о виновности или невиновности подсудимого и определяются связанные с этим правовые последствия. Его особая правовая природа обусловлена тем, что приговор постановляется исключительно судом, именем Российской Федерации и в установленной уголовно-процессуальным законом форме.

Значение приговора проявляется в обеспечении презумпции невиновности, защите прав подсудимого и потерпевшего, создании правовых оснований для исполнения наказания или реабилитации, а также в поддержании авторитета судебной власти. Приговор одновременно выступает гарантией от

произвольного уголовного преследования и инструментом реализации публичного интереса в противодействии преступности.

Содержание приговора определяется его трехчастной структурой: вводной, описательно-мотивировочной и резолютивной. Каждая часть выполняет самостоятельную функцию, а их согласованность обеспечивает ясность и проверяемость судебного решения. Наиболее важное значение имеет описательно-мотивировочная часть, поскольку именно в ней суд раскрывает основания своих выводов и демонстрирует связь между исследованными доказательствами и итоговым решением.

Требования законности, обоснованности и справедливости должны соблюдаться в совокупности. Их формальное перечисление в законе недостаточно: реальное обеспечение данных требований предполагает всестороннее исследование обстоятельств дела, оценку доказательств, соблюдение прав участников процесса и понятное изложение мотивов судебного решения.

В качестве общего вывода можно отметить, что качество приговора определяется не только правильностью итогового вывода суда, но и убедительностью правового обоснования, полнотой разрешения всех вопросов и соблюдением установленной процедуры. Именно поэтому приговор следует рассматривать не просто как завершающий документ уголовного дела, а как важнейшую гарантию правового государства и прав человека.

СПИСОК ЛИТЕРАТУРЫ:

1. Конституция Российской Федерации: принята всенародным голосованием 12 декабря 1993 г. (с учетом поправок, одобренных в ходе общероссийского голосования 1 июля 2020 г.)
2. Курс уголовного процесса / под ред. Головко Л.В. 3-е изд., испр. и доп. М.: Статут, 2021. 1328 с.

3. Постановление Пленума Верховного Суда РФ от 29 ноября 2016 г. № 55 «О судебном приговоре» (ред. от 09.12.2025)

4. Смирнов А.В., Калиновский К.Б. Уголовный процесс: учебник. 9-е изд., перераб. М.: Норма: ИНФРА-М, 2025. 839 с.

5. Уголовно-процессуальный кодекс Российской Федерации от 18 декабря 2001 г. № 174-ФЗ (ред. от 26.07.2026)

Zaidlets E.S.

student of 1st year

Faculty of Law

Moscow University «Synergy»

(Moscow, Russia)

COURT VERDICT: CONCEPT, SIGNIFICANCE AND CONTENT

Abstract: *the article examines the concept, legal nature and significance of a court verdict in criminal proceedings in Russia. It analyzes the requirements for verdicts, their main types, structure and content. Particular attention is paid to the relationship between legality, well-foundedness and fairness of judicial decisions, as well as to the role of the reasoning section in safeguarding the rights of participants in criminal proceedings. The study draws on provisions of the Constitution of Russia, the Criminal Procedure Code and guidance issued by the Supreme Court of Russia.*

Keywords: *court verdict, criminal proceedings, legality, well-foundedness, fairness, reasoning section.*

УДК 347.133

Закалин А.О.

магистрант 1 курса

Московский университет «Синергия»

(г. Москва, Россия)

ПОРОКИ ВОЛИ ПРИ СОВЕРШЕНИИ СДЕЛОК: ОСНОВАНИЯ ОСПАРИВАНИЯ И ИМУЩЕСТВЕННЫЕ ПОСЛЕДСТВИЯ

Аннотация: *в статье исследуется категория сделок с пороками воли, анализируются отдельные основания их оспаривания - обман, насилие, угроза, злонамеренное соглашение представителя с контрагентом, стечение тяжелых обстоятельств, а также сделки гражданина, не способного понимать значение своих действий, и сделки, совершенные под влиянием существенного заблуждения. Рассматриваются имущественные последствия признания таких сделок недействительными, включая механизм двусторонней реституции и исключения из него, предусмотренные специальными нормами.*

Ключевые слова: *порок воли, оспоримая сделка, основание оспаривания, обман, существенное заблуждение, двусторонняя реституция.*

Недействительность сделки может быть обусловлена несоблюдением установленных законом требований к ее совершению. В гражданском праве дефекты волеизъявления принято разделять на две основные категории: случаи, когда лицо совершает сделку при отсутствии собственной внутренней воли, и ситуации, в которых воля формируется под воздействием обстоятельств, искажающих ее. Подобные нарушения чаще всего присущи оспоримым сделкам, разновидности которых многочисленны [1, с. 139]. Вопрос о разграничении ничтожных и оспоримых сделок занимает важное место в научных исследованиях, поскольку от соответствующей квалификации зависят порядок обращения за судебной защитой, круг управомоченных лиц, сроки оспаривания и правовые последствия [2, с. 157].

К числу обстоятельств, позволяющих поставить вопрос о недействительности сделки, относятся обман, насилие, угроза, недобросовестный сговор представителя с контрагентом, а также вынужденное заключение соглашения в результате тяжелых жизненных обстоятельств на явно невыгодных условиях. Для применения этих оснований необходимо установить причинную связь между неправомерным поведением и заключением сделки. Если подобная взаимосвязь отсутствует, одни лишь незаконные действия не образуют достаточного основания для признания сделки недействительной [1, с. 140].

Обман заключается в сознательном формировании у другой стороны неверного представления о фактах, имеющих значение для заключения сделки. Он может выражаться, например, в сокрытии реальных недостатков имущества, сообщении о несуществующих характеристиках объекта либо использовании поддельных документов и иных подобных средств. Обман предполагает наличие умысла. Потерпевший принимает решение, опираясь на искаженные сведения, вследствие чего его воля формируется ненадлежащим образом. Отличие обмана от заблуждения состоит в том, что в первом случае ложное представление намеренно создается контрагентом либо используется им уже существующее заблуждение с целью побудить лицо заключить сделку, от которой оно отказалось бы при наличии достоверной информации. Поэтому при рассмотрении таких ситуаций важно исследовать поведение лица, вводившего контрагента в заблуждение, а не только последствия его действий для потерпевшего, что отмечалось Н.В. Рабинович [3, с. 89]. При этом обман должен повлиять на намерение потерпевшего вступить в договорные отношения. По этой причине сделки, заключенные вследствие обмана, угрозы, насилия либо существенного заблуждения, следует относить к оспоримым [1, с. 141].

Насилие следует понимать как воздействие на волю человека посредством физического либо морального принуждения, причиняющего страдания. Такое воздействие может быть направлено как непосредственно на участника сделки, так и на значимых для него близких, если его целью является

добиться согласия на заключение договора. Причинение страданий не выступает самостоятельной целью: оно используется для того, чтобы вынудить лицо выразить согласие на сделку. В научной литературе встречается мнение, что в подобных обстоятельствах потерпевший фактически превращается в инструмент реализации чужой воли [4, с. 72–73]. Однако данная позиция не вполне точна, поскольку при насилии воля подавляется прямым воздействием, тогда как угроза предполагает обещание причинить вред в будущем. Различие особенно заметно, если насилие применяется к близкому потерпевшего: сам участник сделки может не подвергаться физическому воздействию, но соглашается на договор, стремясь прекратить страдания другого человека или предотвратить их продолжение. Насилие должно иметь незаконный характер, хотя не обязательно образовывать уголовно наказуемое деяние. Оно может исходить и от третьего лица, при условии что участник сделки осведомлен о нем и использует его для принуждения другой стороны.

Угроза представляет собой психическое воздействие, связанное с обещанием причинить вред в будущем, которое вызывает у человека страх и побуждает его согласиться на сделку. В данном случае дефект волеизъявления возникает в результате психологического принуждения, направленного непосредственно на волю потерпевшего. Иногда такое давление оказывается действеннее физического воздействия. Несмотря на испытываемый страх, лицо все же принимает решение заключить сделку, выбирая, по его мнению, менее неблагоприятный вариант. Поэтому спорным является утверждение О.С. Иоффе о том, что при угрозе внутренняя воля полностью отсутствует и остается только внешнее волеизъявление [5, с. 12, 65]. Для признания сделки недействительной не имеет решающего значения, исходит ли угроза от контрагента или от третьего лица, действия которого используются участником сделки. Не исключается также ситуация, когда угрожающее лицо действует самостоятельно, однако сторона сделки осознанно использует возникшую угрозу для склонения потерпевшего к соглашению. Угроза может касаться как самого потерпевшего, так и другого человека, к которому он испытывает настолько близкую

привязанность, что готов заключить нежелательную сделку ради его защиты. По своей направленности угроза сходна с насилием, поскольку в обоих случаях цель состоит в понуждении к заключению соглашения, которое без принуждения не было бы совершено.

Для признания сделки недействительной недостаточно установить сам факт угрозы: она должна обладать определенными характеристиками. Прежде всего, требуется доказать, что угроза послужила причиной заключения сделки, при отсутствии такой связи она не влияет на ее действительность, хотя действия угрожающего могут влечь иные правовые последствия. Кроме того, угроза должна быть реальной, то есть ее осуществление должно быть возможным и способным привести к вреду личного или имущественного характера потерпевшему либо его близким. Оценивать реальность следует с учетом обстоятельств, существовавших в момент совершения сделки, включая место, время и индивидуальные особенности участников. Одинаковые по содержанию угрозы могут восприниматься разными людьми неодинаково и иметь различную степень воздействия [3, с. 91]. Еще одним обязательным условием является умышленная направленность действий на незаконное получение прав, освобождение от обязанностей либо достижение иного неправомерного результата. Субъективная составляющая предполагает, что лицо осознает незаконность своего поведения и действует целенаправленно. Объективно же его действия направлены на получение имущественных или иных преимуществ без достаточных правовых оснований. К примеру, угроза может использоваться для приобретения неимущественных благ, включая получение статуса соавтора произведения или изобретения без реального творческого вклада. Содержание угрозы и способ ее выражения сами по себе не определяют действительность сделки, если не затрагивают вопрос о ее реальности. Таким образом, сделка, заключенная под воздействием угрозы, подлежит судебному признанию недействительной при наличии всех указанных условий.

Сговор представителя одной стороны с контрагентом предполагает участие трех субъектов: представляемого, уполномочившего другое лицо

действовать от своего имени и в своих интересах, представителя, который совершает сделку, и второй стороны договора. В данном случае порок сделки обусловлен не только несоответствием действий представителя воле представляемого, но и намеренным взаимодействием представителя с контрагентом, в результате которого ущемляются интересы лица, от имени которого совершается сделка [6, с. 365]. Для оспаривания достаточно установить факт такого сговора, доказывать получение участниками конкретной выгоды необязательно. При этом подобная сделка относится к оспоримым, а не ничтожным, поскольку юридически значимым остается вопрос о согласии представляемого на действия, совершенные от его имени.

Заключение сделки вследствие тяжелых обстоятельств имеет самостоятельное значение среди оснований ее недействительности. Для применения данного основания необходимо подтвердить наличие обстоятельств двух типов. Первая категория касается причин, по которым гражданин был вынужден вступить в договорные отношения: речь идет о крайне сложном материальном положении, в частности о недостатке средств, которое может возникнуть как у самого лица, так и у его близких. Вторая категория связана с условиями заключенного соглашения, которые должны быть крайне невыгодными для потерпевшего. При оценке их невыгодности учитываются объективная сторона - очевидная несоразмерность встречного предоставления - и субъективная сторона, то есть понимание сторонами такой несоразмерности. Если один из этих элементов отсутствует, основание для признания сделки недействительной не возникает [1, с. 144].

Отдельно рассматриваются сделки, совершенные гражданином в состоянии, при котором он не мог осознавать значение своих действий либо контролировать их. Требовать признания такой сделки недействительной вправе сам гражданин, находившийся в соответствующем состоянии в момент ее совершения. Закон допускает оспаривание и тогда, когда лицо формально сохраняло дееспособность, но фактически не могло понимать происходящее или руководить своим поведением. Следовательно, предварительное признание

гражданина недееспособным или ограниченно дееспособным не является обязательным условием. Для применения нормы необходимо наличие совокупности обстоятельств: соответствующего психического состояния в момент сделки, совершения сделки в этот период и обращения гражданина в суд с требованием о ее недействительности [1, с. 145]. Причины такого состояния могут быть разнообразными, включая серьезное истощение нервной системы вследствие болезни, а также физические воздействия, например травму, удар или контузию. При рассмотрении дела суду необходимо учитывать медицинское состояние гражданина и особенности ситуации, в которой было совершено оспариваемое действие. Если установить характер и степень временного расстройства затруднительно, может быть назначено экспертное исследование.

Сделка, заключенная вследствие заблуждения, может быть признана недействительной судом по требованию стороны, чье волеизъявление было сформировано под влиянием ошибочного представления. Такое основание применимо как к гражданам, так и к юридическим лицам. Заблуждение означает неверное понимание обстоятельств, имеющих отношение к сделке, либо отсутствие знания о них. Оно не тождественно недоразумению между сторонами или ошибке при принятии решения. Например, если участники по-разному трактуют выражение «уступить вещь» - один подразумевает продажу, а другой передачу в дар, - речь идет о несовпадении понимания и отсутствии согласованности, а не о заблуждении [7, с. 179]. Юридическое значение имеет не любая ошибка, а только существенная: например, неправильное представление о природе договора или об идентичности предмета либо его характеристиках, которые существенно ограничивают возможность использования по назначению. В каждом конкретном деле суд определяет, какие свойства предмета имеют принципиальное значение, стараясь защитить ошибавшуюся сторону без неоправданного ущемления интересов контрагента. Существенность оценивается исходя из общепринятых представлений, обстоятельств конкретной ситуации, характера деятельности лица, уровня его развития и значения сделки, а не только личных предпочтений участника. Ошибка относительно личности

контрагента имеет существенное значение лишь тогда, когда личность действительно важна для соответствующего договора: при обычной продаже за наличные она, как правило, значения не имеет, тогда как при оплате в рассрочку личность покупателя может быть существенным обстоятельством. Заблуждение относительно мотивов совершения сделки обычно не влияет на ее действительность, поскольку мотивы не включаются в содержание волеизъявления и сами по себе не определяют условия договора.

Последствия признания сделки недействительной принято подразделять на основные и дополнительные. Основные последствия включают возвращение сторон в положение, существовавшее до сделки, восстановление одной стороны с обращением всего полученного или причитающегося другой стороне в доход государства, а также взыскание в государственную пользу имущества, переданного или подлежащего передаче по сделке. В общем случае стороны должны вернуть друг другу все приобретенное в рамках недействительной сделки. Если возврат в натуре невозможен - в том числе при пользовании имуществом, выполнении работ или оказании услуг, - возмещается денежная стоимость, если закон не предусматривает иной порядок. Такой механизм именуется двусторонней реституцией и направлен на восстановление исходного имущественного положения участников [8, с. 15]. Это правило применяется не только к отдельным разновидностям недействительных сделок, но и в целом, если специальное законодательство не устанавливает иного регулирования. Другие последствия, например восстановление только одной стороны или передача полученного государству, могут применяться исключительно при наличии прямого указания закона [9, с. 232].

СПИСОК ЛИТЕРАТУРЫ:

1. Караева А.О., Жарылкапова Г.П. Сделки с пороками воли и правовые последствия признания недействительности таких сделок // Актуальные проблемы и перспективы развития государственного и муниципального

управления: материалы международной научно-практической конференции: в 4 частях, Луганск, 20 ноября 2025 года. ИП Орехов Д.А., 2025. С. 137–150
2. Коломейцева В.Ю. Недействительность сделок: сравнительный анализ ничтожных и оспоримых сделок // Международный журнал гуманитарных и естественных наук. 2021. № 11-2 (62). С. 156–159 https://doi.org/10.47629/51774
3. Рабинович Н.В. Недействительность сделок и ее последствия. Л., 1960. С. 89, 91
4. Иоффе О.С. Ответственность по советскому гражданскому праву / отв. ред. А.К. Юрченко. Л.: Изд-во Ленингр. ун-та, 1955. С. 72–73
5. Новицкий И.Б. Сделки. Исковая давность. М., 1954. С. 12, 65
6. Российское гражданское право: учебник: в 2 т. / отв. ред. Е.А. Суханов. М.: Статут, 2013. Т. I. С. 365
7. Мейер Д.И. Русское гражданское право: в 2 ч. (по изд. 1902 г.). М., 1997. Ч. 1. С. 179
8. Тузов Д.О. Реституция в гражданском праве. М.: Юристъ, 2012. С. 15
9. Тузов Д.О. Реституция и реституционные правоотношения в гражданском праве России // Цивилистические исследования. Вып. 1. М., 2004. С. 232

Zakalin A.O.

master's degree student of 1st year

Moscow University «Synergy»

(Moscow, Russia)

DEFECTS OF WILL IN TRANSACTIONS: GROUNDS FOR CHALLENGE AND PROPERTY CONSEQUENCES

Abstract: *this article examines transactions affected by defects of will and analyzes specific grounds for challenging them: fraud, violence, threats, malicious collusion between a representative and a counterparty, severe hardship, transactions entered into by persons unable to understand the significance of their actions, and transactions concluded under a material mistake. It also examines the property consequences of declaring such transactions invalid, including bilateral restitution and exceptions established by special provisions.*

Keywords: *defect of will, voidable transaction, grounds for challenge, fraud, material mistake, bilateral restitution.*

УДК 34

Кидирниязов Р.Д.
слушатель 2 курса
Академия управления МВД России
(г. Москва, Россия)

ПОНЯТИЕ И МОДЕЛИ НАЦИОНАЛЬНО-ГОСУДАРСТВЕННЫХ ОТНОШЕНИЙ В МНОГОНАЦИОНАЛЬНОМ ГОСУДАРСТВЕ

Аннотация: *в статье рассматриваются базовые категории, описывающие национально-государственные отношения в многонациональном государстве, а также основные модели национально-территориальной организации и национальной политики. Акцент сделан на управленческом аспекте: устойчивость многонационального государства определяется не формальным типом устройства, а качеством институтов согласования интересов центра и регионов.*

Ключевые слова: *национально-государственные отношения, многонациональное государство, национально-территориальная организация, национальная политика, федерализм, согласование интересов, центр, регион.*

Эффективность государственного управления в многонациональной стране напрямую зависит от точности базовых категорий, описывающих взаимодействие власти, территорий и национальных общностей. В научной литературе под национально-государственными отношениями понимается сложный комплекс связей, возникающих между государством и национальными общностями, а также между центральными органами власти и национально-территориальными образованиями по поводу организации государственного устройства, разграничения компетенции и обеспечения единства страны. Как подчеркивает Р.Г. Абдулатипов, эти отношения не сводятся к этнокультурной проблематике: они имеют властно-управленческую природу, поскольку непосредственно касаются распределения полномочий, ресурсов и

ответственности между уровнями публичной власти [1, с. 33]. Смежное понятие национальной политики охватывает деятельность государства по регулированию межнациональных и национально-государственных отношений, тогда как государственное устройство описывает территориальную организацию власти, а федерализм — принцип разделения компетенции между федерацией и ее субъектами. Для управленческого анализа важно и разведение этнического и гражданско-политического понимания нации: первое акцентирует культурно-языковую общность, второе – согражданство в рамках единого государства [2, с. 34-46]. Исходя из этого, под национально-государственными отношениями в статье понимается управленчески оформленная система отношений между центром и национально-территориальными единицами, а также между государством и национальными общностями, направленная на сохранение единства государства при обеспечении культурно-языкового многообразия.

Многонациональное государство характеризуется рядом признаков, значимых для управленческого анализа: наличием нескольких национальных общностей, компактно или дисперсно проживающих на его территории, существованием институциональных форм учета их интересов (автономии, субъекты федерации, национально-культурные автономии, консультативные органы), разграничением компетенции между центром и регионами с учетом национально-территориальных особенностей, проведением языковой, образовательной и кадровой политики, чувствительной к многонациональному составу, повышенными рисками межнациональной напряженности и сепаратизма, требующими специальных правовых и правоохранительных механизмов. При этом многонациональность не тождественна федерации: унитарное государство также может быть многонациональным и использовать институт автономии.

Центральное место в теоретической рамке исследования занимает вопрос о моделях национально-территориальной организации государства. В современной науке и практике выделяется несколько базовых конструкций, каждая из которых обладает собственной управленческой логикой,

достоинствами и рисками [3, с. 53, 75]. Унитарное многонациональное государство с территориальной автономией сохраняет единство правовой системы и вертикали управления, передавая автономным образованиям отдельные полномочия в сфере языка, культуры и образования. Такая модель обеспечивает высокую управляемость и единство правового пространства, однако может порождать дефицит реального представительства интересов национальных групп в центре и конфликты по поводу объема компетенции. Национально-территориальная федерация предполагает выделение субъектов по национально-территориальному признаку и конституционное закрепление за ними широких полномочий. С одной стороны, она институционализирует представительство национальных интересов и позволяет учитывать особенности регионов, с другой – порождает риски асимметрии статусов, конкуренции «титульных» и «нетитульных» групп, ослабления общегражданской идентичности и появления правовых оснований для требований расширения суверенитета. Исследователи этнического федерализма подчеркивают, что его институциональная сила является одновременно и инструментом управления разнообразием, и потенциальным источником дезинтеграции, если центральная власть утрачивает способность согласовывать интересы [4, с. 103-117]. Территориальная федерация, в которой субъекты выделяются по территориальному, а не этническому признаку, а национальные интересы обеспечиваются через культурную автономию и общие гарантии прав, снижает риски этнофедерализма, но может не в полной мере учитывать положение компактно проживающих групп. Наконец, асимметричные федерации и «матрешечные» конструкции, допускающие разные статусы субъектов и наличие автономий внутри субъектов, обеспечивают гибкость, но усложняют управление и создают правовую неопределенность. Компаративные исследования моделей федеративного устройства подтверждают, что ни одна из них не является универсально оптимальной: выбор зависит от исторического контекста, конфигурации элит и качества институтов согласования [3, с. 53, 75, 4, с. 103-117, 6, p. 100].

Не менее важна типология моделей национальной политики. Ассимиляторская модель ориентирована на растворение различий в доминирующей культуре и сопряжена с риском роста напряженности. Сегрегационная модель, напротив, обособляет группы и также чревата конфликтами. Мультикультурная модель поддерживает разнообразие, но без обеспечения общегражданской интеграции может вести к фрагментации. Интеграционная модель сочетает сохранение культурного многообразия с формированием общегражданской идентичности и рассматривается как наиболее сбалансированный подход для многонационального государства. Наконец, консоциативная модель (power-sharing), концептуально разработанная А. Лейпхартом, предполагает распределение власти между сегментами общества через гарантии представительства, большие коалиции, пропорциональность и сегментную автономию, она применяется прежде всего для урегулирования глубоких этнополитических конфликтов [5, с. 60-61]. Д. Горовиц, напротив, обосновывает интеграционную (центростремительную) стратегию, предупреждая, что закрепление этнических различий в институтах может консервировать конфликт [6, p. 100]. Выбор между этими подходами – не абстрактная теоретическая проблема, а управленческое решение, определяющее конфигурацию институтов и правовых механизмов.

С управленческой точки зрения устойчивость многонационального государства обеспечивается не названием модели, а качеством работы механизмов согласования интересов. К ним относятся конституционно-правовое разграничение компетенции центра и регионов, представительство регионов в центральных органах власти, бюджетный и налоговый федерализм, перераспределяющий ресурсы между уровнями власти, кадровая политика, учитывающая национальный состав управленческих элит, языковая и образовательная политика как инструмент интеграции и сохранения культур, институты мониторинга и раннего предупреждения конфликтов, а также правоохранительные механизмы обеспечения общественного порядка и противодействия экстремизму и сепаратизму. Принципиально важно, что

силовые и правоохранительные меры эффективны лишь в сочетании с политико-правовыми и социально-экономическими инструментами: изолированное применение принуждения не способно обеспечить долгосрочную устойчивость многонационального государства [1, с. 33, 4, с. 103-117].

Из изложенного вытекают критерии устойчивости многонационального государства, которые могут быть использованы при анализе советской модели: легитимность государственного устройства и доверие к центральной власти, реальное разграничение компетенции и правовая определенность статуса регионов, эффективное представительство интересов регионов в центре, справедливая бюджетная и социально-экономическая политика, гарантии языковых и культурных прав, сформированность общегражданской идентичности при сохранении многообразия, способность государства предупреждать и урегулировать конфликты, единство правового пространства и вертикали управления. Соответственно, рисками дезинтеграции выступают рост национализма, конкуренция региональных элит, ослабление центра, правовая легитимация суверенитетов, межнациональные конфликты, экономические кризисы и внешнее влияние.

СПИСОК ЛИТЕРАТУРЫ:

1. Абдулатипов Р.Г. Национальный вопрос и государственное устройство России. М.: Славянский диалог, 2000. 656 с.
2. Тишков В.А., Шабаев Ю.П. Этнополитология: политические функции этничности: учебник. М.: Изд-во Московского ун-та, 2013. 416 с.
3. Панкевич Н.В. Модели федеративного устройства: закономерности политической трансформации. Екатеринбург: УрО РАН, 2008. 194 с.
4. Фарукшин М.Х. Институциональные основы этнических федераций // Полис. Политические исследования. 2017. № 2. С. 103–117 https://doi.org/10.17976/jpps/2017.02.07

5. Лейпхарт А. Демократия в многосоставных обществах: сравнительное исследование. М.: Аспект Пресс, 1997. 287 с.

6. Horowitz D.L. Ethnic Groups in Conflict. Berkeley: University of California Press, 1985. 697 p.

Kidirniyazov R.D.

student of 2nd year

Academy of Management of Ministry of Internal Affairs of Russia

(Moscow, Russia)

CONCEPT AND MODELS OF NATIONAL-STATE RELATIONS IN A MULTINATIONAL STATE

Abstract: *the article examines fundamental concepts describing national-state relations in a multinational state, as well as principal models of national-territorial organization and nationalities policy. Emphasis is placed on governance: the stability of a multinational state depends not on its formal structure but on the quality of institutions that reconcile the interests of central government and regions.*

Keywords: *national-state relations, multinational state, national-territorial organization, nationalities policy, federalism, reconciliation of interests, center, region.*

УДК 343.359

Кириллова В.С.

студент 2 курса

направление «Юриспруденция»

Северо-Западный филиал

Российский государственный университет правосудия им. В.М. Лебедева

(г. Санкт-Петербург, Россия)

СОВРЕМЕННЫЕ ПРОБЛЕМЫ КВАЛИФИКАЦИИ ПРЕСТУПЛЕНИЙ И ЗАКОНОДАТЕЛЬНОЙ РЕГЛАМЕНТАЦИИ В ТАМОЖЕННОЙ СФЕРЕ

Аннотация: *в статье рассматриваются актуальные проблемы уголовно-правовой охраны таможенных отношений в Российской Федерации. Анализируются составы преступлений, предусмотренные статьями 189, 194, 200.1, 226.1 и 229.1 Уголовного кодекса Российской Федерации. Особое внимание уделяется вопросам определения предмета преступления, установления незаконности перемещения товаров через таможенную границу, разграничения уголовной и административной ответственности, а также доказывания умысла лица. Исследуется влияние бланкетного характера уголовно-правовых норм на правоприменительную практику. Отдельно рассматривается правовая позиция Конституционного Суда Российской Федерации, изложенная в Постановлении от 19 февраля 2025 г. № 8-П, имеющая значение для разграничения контрабанды стратегически важных товаров и ресурсов и уклонения от уплаты таможенных платежей.*

Ключевые слова: *уголовно-правовая охрана, контрабанда, таможенный платеж, экспортный контроль, уголовная ответственность, незаконное перемещение товара, стратегически важный товар, таможенная граница, квалификация преступления, бланкетная норма.*

Современная система внешнеэкономических отношений характеризуется значительным объемом трансграничного перемещения товаров, денежных средств, культурных ценностей и иных объектов. Развитие международной

торговли, расширение электронного документооборота и изменение механизмов таможенного администрирования одновременно создают новые возможности для участников внешнеэкономической деятельности и формируют дополнительные риски совершения правонарушений. В этих условиях особое значение приобретает обеспечение законности перемещения товаров через таможенную границу, соблюдение установленных запретов и ограничений, а также своевременное выявление преступлений, посягающих на охраняемые законом таможенные отношения.

Уголовно-правовая охрана таможенной сферы осуществляется посредством нескольких норм Уголовного кодекса Российской Федерации. При этом соответствующие преступления не образуют единой группы с полностью совпадающим объектом и механизмом совершения. Статья 189 УК РФ предусматривает ответственность за незаконный экспорт из Российской Федерации или передачу товаров, технологий, вооружения и военной техники, а также выполнение работ или оказание услуг, в отношении которых установлен экспортный контроль. Статья 194 УК РФ устанавливает ответственность за уклонение от уплаты таможенных платежей. Статья 200.1 УК РФ предусматривает ответственность за контрабанду наличных денежных средств и денежных инструментов. Статьи 226.1 и 229.1 УК РФ направлены на противодействие незаконному перемещению через таможенную границу отдельных категорий товаров, ресурсов и предметов, обладающих повышенной общественной опасностью либо особым правовым статусом.

Несмотря на различия в законодательной конструкции указанных составов, их объединяет необходимость обращения к нормам таможенного, валютного, внешнеторгового и иного отраслевого законодательства. Именно это обстоятельство обусловливает одну из основных проблем квалификации преступлений в рассматриваемой сфере: уголовно-правовая оценка действий лица нередко зависит не только от содержания УК РФ, но и от правильного установления требований иных нормативных правовых актов.

Особого внимания заслуживает бланкетный характер норм, предусматривающих ответственность за преступления в таможенной сфере. Для установления признаков состава преступления правоприменителю необходимо определить, какие именно правила перемещения товаров действовали в соответствующий период, какие ограничения распространялись на конкретный предмет, требовалось ли получение разрешения или лицензии, а также каким способом лицо нарушило установленный порядок. При этом ошибочное определение содержания отраслевых требований может повлечь неправильную квалификацию деяния.

Правовое регулирование таможенных отношений основывается на положениях Таможенного кодекса Евразийского экономического союза, международных договоров и законодательства Российской Федерации. Существенное значение имеет Федеральный закон от 3 августа 2018 г. № 289-ФЗ «О таможенном регулировании в Российской Федерации и о внесении изменений в отдельные законодательные акты Российской Федерации». Вопросы экспортного контроля регулируются Федеральным законом от 18 июля 1999 г. № 183-ФЗ «Об экспортном контроле». Таким образом, при расследовании преступлений в таможенной сфере необходимо устанавливать не только факт нарушения определенного запрета, но и содержание соответствующей обязанности, ее адресата и условия возникновения.

Одним из наиболее специфичных составов является преступление, предусмотренное статьей 189 УК РФ. Указанная норма устанавливает ответственность за незаконные экспорт из Российской Федерации или передачу товаров, технологий, вооружения и военной техники, а также незаконное выполнение работ или оказание услуг, в отношении которых установлен экспортный контроль. Общественная опасность данного деяния обусловлена возможностью использования соответствующих товаров и технологий в целях создания оружия массового поражения, средств его доставки и иных видов вооружения, а также причинением ущерба интересам безопасности государства.

Особенность статьи 189 УК РФ состоит в том, что ее применение требует установления специальных условий, связанных с экспортным контролем. Сам по себе факт вывоза товара за пределы Российской Федерации не свидетельствует о наличии состава преступления. Необходимо определить, относится ли соответствующий товар, технология, работа или услуга к объектам экспортного контроля, распространяется ли на них установленный разрешительный порядок и имелось ли у лица необходимое разрешение.

В практической деятельности сложности могут возникать при определении принадлежности товара к продукции, подлежащей экспортному контролю. Внешне сходные товары могут иметь различное назначение и технические характеристики, которые влияют на применение соответствующих ограничений. Поэтому для правильной квалификации нередко требуется проведение специальных исследований и получение заключений специалистов или экспертов. При этом экспертное заключение не должно подменять правовую оценку: установление технических характеристик товара относится к компетенции специалиста, тогда как определение наличия состава преступления является исключительной задачей органов расследования и суда.

Дополнительная сложность связана с разграничением статьи 189 УК РФ и статьи 226.1 УК РФ. Законодатель предусматривает самостоятельные основания уголовной ответственности за незаконный экспорт отдельных товаров и технологий и за контрабанду предметов, перечисленных в статье 226.1 УК РФ. Следовательно, квалификация должна осуществляться с учетом конкретного предмета, характера нарушенного порядка и способа совершения деяния. Нельзя автоматически относить любое нарушение экспортных ограничений к контрабанде либо, напротив, рассматривать незаконное перемещение контролируемых товаров исключительно в рамках статьи 189 УК РФ. Необходимо учитывать и прямые оговорки, содержащиеся в диспозиции статьи 189 УК РФ, исключающие ее применение при наличии предусмотренных законом признаков иных преступлений.

Отдельную группу проблем составляет квалификация уклонения от уплаты таможенных платежей, предусмотренного статьей 194 УК РФ. Данное преступление посягает на установленный порядок формирования публичных доходов государства. Его объективная сторона выражается в уклонении от уплаты таможенных платежей, специальных, антидемпинговых и компенсационных пошлин при наличии установленных законом признаков и достижении предусмотренного уголовным законом размера.

Одной из ключевых проблем применения статьи 194 УК РФ является разграничение преступления и административного правонарушения. Не всякая неполная уплата таможенных платежей образует состав преступления. Для привлечения лица к уголовной ответственности необходимо установить предусмотренный законом размер неуплаченных платежей, наличие умысла и причинную связь между действиями лица и возникновением недоимки. Ошибки при заполнении декларации, неправильное применение классификационного кода товара или спор о методе определения таможенной стоимости сами по себе не доказывают наличие умышленного уклонения.

В действующей редакции статьи 194 УК РФ крупным размером признается сумма неуплаченных таможенных платежей, превышающая три миллиона рублей, а особо крупным – девять миллионов рублей. Для отдельных категорий товаров, определяемых Правительством Российской Федерации, установлены специальные пороговые значения: два миллиона рублей для крупного размера и шесть миллионов рублей для особо крупного. Применение соответствующих порогов требует предварительного установления того, относится ли конкретный товар к предусмотренной Правительством категории.

При квалификации необходимо учитывать и способ совершения преступления. Уклонение может выражаться в представлении документов, содержащих заведомо недостоверные сведения, использовании документов с ложной информацией либо в иных действиях, направленных на неуплату обязательных платежей. Однако наличие недостоверных сведений в декларации не освобождает правоприменителя от обязанности доказать умышленный

характер поведения. В противном случае возникает риск необоснованного переноса ответственности за таможенные ошибки и нарушения правил декларирования из административной в уголовную плоскость.

Особое значение имеет разграничение статьи 194 УК РФ со статьей 226.1 УК РФ. В первом случае основное содержание общественно опасного поведения связано с уклонением от уплаты обязательных платежей. Во втором – с незаконным перемещением через таможенную границу предметов, прямо указанных в уголовном законе. Одно и то же фактическое событие может содержать признаки обоих преступлений, однако это не означает автоматического применения совокупности. Необходимо установить самостоятельные признаки каждого состава и исключить повторный учет одного и того же обстоятельства.

Проблемы квалификации контрабанды наличных денежных средств и денежных инструментов по статье 200.1 УК РФ имеют собственную специфику. Указанная норма направлена на обеспечение установленного порядка перемещения через таможенную границу Евразийского экономического союза наличных денежных средств и денежных инструментов. В отличие от ряда иных составов контрабанды, уголовная ответственность здесь непосредственно связана с превышением установленных количественных порогов.

Для правильной квалификации необходимо учитывать правила перемещения наличных денежных средств и денежных инструментов, предусмотренные правом Евразийского экономического союза. Крупный размер определяется через превышение в два раза разрешенной суммы, перемещаемой без письменного декларирования, а особо крупный – через превышение в пять раз. Поэтому установление размера предмета преступления предполагает определение применимого на момент перемещения лимита и правильный расчет суммы превышения.

Сложность правоприменения заключается в необходимости разграничения незаконного перемещения денежных средств и нарушения обязанности по их письменному декларированию. При этом для уголовно-

правовой оценки имеет значение не только фактическое количество перемещаемых денежных средств, но и способ пересечения границы, наличие декларации, а также обстоятельства, свидетельствующие об умысле лица. Кроме того, статья 200.1 УК РФ содержит специальные положения об освобождении от уголовной ответственности при добровольной сдаче предметов контрабанды. Следовательно, при расследовании необходимо проверять не только обстоятельства перемещения денежных средств, но и последующее поведение лица.

Наиболее сложные вопросы квалификации возникают при применении статьи 226.1 УК РФ. Данная норма предусматривает ответственность за незаконное перемещение через таможенную границу Евразийского экономического союза либо Государственную границу Российской Федерации с государствами – членами Евразийского экономического союза определенных предметов, включая стратегически важные товары и ресурсы, культурные ценности, особо ценных диких животных, водные биологические ресурсы, растения и грибы, относящиеся к охраняемым законом категориям.

Специфика данного состава заключается в разнообразии предметов преступления и необходимости установления их специальных характеристик. Для признания товара стратегически важным недостаточно установить его коммерческую ценность или значимость для экономики. Необходимо подтвердить его включение в соответствующий нормативно установленный перечень. В этой связи существенное значение имеет Постановление Правительства Российской Федерации от 13 сентября 2012 г. № 923, которым утвержден перечень стратегически важных товаров и ресурсов. При квалификации следует использовать редакцию перечня, действовавшую на момент совершения деяния.

Самостоятельную проблему представляет определение стоимости незаконно перемещенных товаров. В зависимости от категории предмета преступления законодатель устанавливает различные стоимостные критерии. Для стратегически важных товаров и ресурсов предусмотрены пороги крупного

размера, а для отдельных категорий товаров действуют специальные значения. Поэтому использование единого стоимостного критерия для всех предметов, указанных в статье 226.1 УК РФ, является недопустимым.

Важное значение для разрешения данной проблемы имеет Постановление Конституционного Суда Российской Федерации от 19 февраля 2025 г. № 8-П. Поводом для его принятия стала жалоба гражданина, осужденного по части первой статьи 226.1 УК РФ в связи с незаконным перемещением стратегически важного товара и недостоверным указанием его таможенной стоимости. Конституционный Суд исследовал вопрос о возможности квалификации занижения таможенной стоимости как контрабанды и разграничении такого деяния с административным правонарушением и уклонением от уплаты таможенных платежей.

Конституционный Суд указал, что уголовная ответственность по статье 226.1 УК РФ за недостоверное декларирование таможенной стоимости предполагает установление умышленного введения таможенного органа в заблуждение. Само по себе расхождение между заявленной и впоследствии установленной таможенной стоимостью не свидетельствует о совершении контрабанды. Необходимо учитывать обстоятельства определения таможенной стоимости, применяемые методы ее расчета и наличие доказательств сознательного искажения сведений.

Данная правовая позиция имеет принципиальное значение для правоприменительной практики. Она препятствует формальному подходу, при котором любое последующее увеличение таможенной стоимости рассматривается как доказательство контрабанды. Вместе с тем Конституционный Суд не исключил возможности квалификации одного деяния по совокупности статей 194 и 226.1 УК РФ, если установлены самостоятельные признаки обоих преступлений. Такой подход позволяет разграничить посягательство на порядок перемещения товаров и посягательство на установленный порядок уплаты таможенных платежей.

Еще одной проблемой является разграничение контрабанды стратегически важных товаров и ресурсов с административным правонарушением, предусмотренным статьей 16.2 КоАП РФ. Недостоверное декларирование может повлечь административную ответственность, однако для применения статьи 226.1 УК РФ необходимо установить весь комплекс признаков уголовно наказуемого деяния, включая предмет преступления, незаконный способ перемещения, предусмотренный законом размер и умышленную форму вины. Следовательно, уголовная ответственность не может основываться исключительно на факте корректировки таможенной декларации или последующем доначислении платежей.

Самостоятельное место в системе преступлений таможенной сферы занимает статья 229.1 УК РФ, предусматривающая ответственность за контрабанду наркотических средств, психотропных веществ, их прекурсоров или аналогов, растений, содержащих такие вещества, а также иных предметов, перечисленных в данной норме. Повышенная общественная опасность данного преступления обусловлена тем, что незаконное трансграничное перемещение соответствующих объектов способствует распространению запрещенных веществ и создает угрозу общественной безопасности и здоровью населения.

Основная сложность квалификации по статье 229.1 УК РФ связана с установлением предмета преступления и его количественных характеристик. Для этого необходимо определить химический состав вещества, его принадлежность к наркотическим средствам, психотропным веществам или прекурсорам, а также размер в соответствии с действующим законодательством. При этом правовая оценка не может основываться только на внешнем виде обнаруженного вещества или его бытовом наименовании. Как правило, требуется проведение судебной экспертизы, позволяющей установить состав, свойства и количество исследуемого объекта.

Особое значение имеет Постановление Правительства Российской Федерации от 1 октября 2012 г. № 1002, которым утверждены значительный, крупный и особо крупный размеры наркотических средств и психотропных

веществ для целей статей 228, 228.1, 229 и 229.1 УК РФ. Поскольку размеры определяются применительно к конкретным веществам, универсальный количественный критерий для всех предметов преступления отсутствует. Ошибка в определении вида вещества или его размера может повлечь неправильную квалификацию, в том числе по соответствующей части статьи 229.1 УК РФ.

Необходимо также разграничивать статьи 229 и 229.1 УК РФ. Статья 229 предусматривает ответственность за хищение либо вымогательство наркотических средств и психотропных веществ, тогда как статья 229.1 устанавливает ответственность за их незаконное перемещение через таможенную границу или государственную границу в предусмотренных законом случаях. Различие заключается в характере объективной стороны преступлений: в первом случае речь идет о противоправном завладении соответствующими предметами, во втором – о незаконном трансграничном перемещении.

Общие подходы к квалификации контрабанды раскрыты в Постановлении Пленума Верховного Суда Российской Федерации от 27 апреля 2017 г. № 12 «О судебной практике по делам о контрабанде». В частности, Пленум разъяснил, что при установлении предмета контрабанды судам необходимо выяснять принадлежность незаконно перемещенных товаров к категориям, перечисленным в соответствующих статьях УК РФ. Если для этого требуются специальные познания, суд должен располагать заключениями экспертов или специалистов.

Пленум также разъяснил способы незаконного перемещения товаров. К ним относятся перемещение вне установленных мест или в неустановленное время работы таможенных органов, сокрытие от таможенного контроля, недекларирование либо недостоверное декларирование, а также использование документов с недостоверными сведениями и поддельных средств идентификации. Указанные разъяснения имеют существенное значение, поскольку позволяют установить объективную сторону контрабанды и

определить, какие именно действия лица свидетельствуют о нарушении порядка перемещения товаров.

Вместе с тем Постановление Пленума № 12 непосредственно посвящено преступлениям, предусмотренным статьями 200.1, 200.2, 226.1 и 229.1 УК РФ. Его положения не следует автоматически распространять на статью 189 УК РФ и статью 194 УК РФ, поскольку последние имеют самостоятельные конструкции составов преступлений и требуют отдельного анализа.

Анализ рассмотренных составов позволяет выделить несколько общих проблем законодательной регламентации преступлений в таможенной сфере. Первая проблема заключается в высокой степени зависимости уголовно-правовых норм от положений иных отраслей законодательства. Бланкетность сама по себе не свидетельствует о недостатках закона, однако частые изменения таможенных правил, перечней контролируемых товаров и стоимостных критериев усложняют установление содержания уголовно наказуемого деяния. В результате участникам внешнеэкономической деятельности и правоприменителям необходимо учитывать значительный массив нормативных актов, действовавших на момент совершения конкретных действий.

Вторая проблема связана с разграничением преступлений и административных правонарушений. В таможенной сфере одно и то же действие может внешне свидетельствовать о нарушении правил декларирования, однако его уголовно-правовая оценка зависит от дополнительных обстоятельств: предмета, размера, способа перемещения, умысла и иных признаков состава. Особенно отчетливо эта проблема проявляется при применении статей 194 и 226.1 УК РФ. Представляется необходимым дальнейшее развитие единообразных подходов к установлению умысла и определению критериев, позволяющих отличать уголовно наказуемое поведение от административного нарушения.

Третья проблема заключается в сложности доказывания специальных признаков предмета преступления. Для квалификации по статьям 189, 226.1 и 229.1 УК РФ нередко требуется установить технические, химические,

биологические или иные характеристики товара. При этом экспертные заключения должны содержать не только итоговый вывод, но и сведения о примененных методах исследования, исходных материалах и основаниях отнесения объекта к определенной категории. Недостаточная обоснованность экспертного заключения может повлечь сомнения в наличии обязательного признака состава преступления.

Четвертая проблема обусловлена необходимостью точного определения момента окончания преступления и места его совершения. Для контрабанды существенное значение имеет момент фактического перемещения предмета через соответствующую границу, а также способ такого перемещения. Особенности могут возникать при использовании международных почтовых отправлений, посредников и иных лиц, которые непосредственно перемещают товар, не осознавая противоправности действий организатора. В таких случаях необходимо устанавливать роль каждого участника, его осведомленность и направленность умысла.

Совершенствование уголовного законодательства в рассматриваемой сфере должно осуществляться с учетом принципов законности, правовой определенности и соразмерности уголовной ответственности. Представляется целесообразным систематизировать взаимосвязанные положения уголовного и таможенного законодательства, обеспечить своевременное обновление отсылочных перечней и исключить возможность неоднозначного толкования признаков предмета преступления. При этом внесение изменений в УК РФ должно сопровождаться оценкой последствий для правоприменительной практики, чтобы новые положения не приводили к необоснованной криминализации обычных ошибок участников внешнеэкономической деятельности.

Особое значение имеет дальнейшее развитие судебных разъяснений по вопросам разграничения контрабанды и уклонения от уплаты таможенных платежей. Правовая позиция Конституционного Суда Российской Федерации, изложенная в Постановлении № 8-П, демонстрирует необходимость

комплексной оценки обстоятельств декларирования и недопустимость автоматического вывода о наличии преступления на основании одного лишь факта изменения таможенной стоимости. Такой подход должен учитываться при расследовании и судебном рассмотрении дел, связанных с перемещением стратегически важных товаров и ресурсов.

Таким образом, современные проблемы квалификации преступлений в таможенной сфере обусловлены сложностью предмета правового регулирования, бланкетным характером уголовно-правовых норм и необходимостью разграничения уголовной и административной ответственности. Статьи 189, 194, 200.1, 226.1 и 229.1 УК РФ предусматривают ответственность за различные по своей природе деяния, поэтому их применение требует установления всех обязательных признаков конкретного состава преступления. Наиболее существенное значение имеют правильное определение предмета преступления, установление незаконного способа перемещения, расчет предусмотренных законом размеров и доказывание умысла. Повышение эффективности уголовно-правовой охраны таможенных отношений возможно не только посредством ужесточения ответственности, но и за счет повышения определенности законодательства, совершенствования экспертного обеспечения и формирования единообразной судебной практики.

СПИСОК ЛИТЕРАТУРЫ:

1. Уголовный кодекс Российской Федерации от 13 июня 1996 г. № 63-ФЗ. URL: https://www.consultant.ru/document/cons_doc_LAW_10699/
2. Кодекс Российской Федерации об административных правонарушениях от 30 декабря 2001 г. № 195-ФЗ. URL: https://www.consultant.ru/document/cons_doc_LAW_34661/
3. Таможенный кодекс Евразийского экономического союза (приложение № 1 к Договору о Таможенном кодексе Евразийского экономического союза от 11 апреля 2017 г.). URL: https://www.consultant.ru/document/cons_doc_LAW_215315/

4. Федеральный закон от 18 июля 1999 г. № 183-ФЗ «Об экспортном контроле». URL: https://www.consultant.ru/document/cons_doc_LAW_23850/

5. Федеральный закон от 3 августа 2018 г. № 289-ФЗ «О таможенном регулировании в Российской Федерации и о внесении изменений в отдельные законодательные акты Российской Федерации». URL: https://www.consultant.ru/document/cons_doc_LAW_304093/

6. Постановление Правительства РФ от 13 сентября 2012 г. № 923 «Об утверждении перечня стратегически важных товаров и ресурсов для целей статьи 226.1 Уголовного кодекса Российской Федерации». URL: https://base.garant.ru/70227832/

7. Постановление Правительства РФ от 1 октября 2012 г. № 1002 «Об утверждении значительного, крупного и особо крупного размеров наркотических средств и психотропных веществ, а также значительного, крупного и особо крупного размеров для растений, содержащих наркотические средства или психотропные вещества, либо их частей, содержащих наркотические средства или психотропные вещества, для целей статей 228, 228.1, 229 и 229.1 Уголовного кодекса Российской Федерации». URL: https://www.consultant.ru/

8. Постановление Пленума Верховного Суда РФ от 27 апреля 2017 г. № 12 «О судебной практике по делам о контрабанде» (ред. от 11 июня 2020 г.). URL: https://www.vsrf.ru/documents/all/15985/

9. Постановление Конституционного Суда РФ от 19 февраля 2025 г. № 8-П «По делу о проверке конституционности части первой статьи 226.1 Уголовного кодекса Российской Федерации в связи с жалобой гражданина О.В. Панова». URL: https://www.consultant.ru/document/cons_doc_LAW_498978/

Kirillova V.S.
student of 2nd year
field of study: «Law»
Northwestern Branch
Russian State University of Justice named after V.M. Lebedev
(St. Petersburg, Russia)

CURRENT ISSUES IN THE LEGAL CLASSIFICATION OF CRIMES AND LEGISLATIVE REGULATION IN THE CUSTOMS SPHERE

Abstract: *this article examines current issues in the protection of customs relations under criminal law in Russia. It analyzes the offenses provided for in Articles 189, 194, 200.1, 226.1 and 229.1 of the Russian Criminal Code. Particular attention is paid to identifying the subject matter of an offense, establishing whether goods were moved illegally across the customs border, distinguishing criminal from administrative liability, and proving intent. The article examines how the blanket nature of criminal law provisions affects law enforcement practice. It also considers the legal position set out by the Constitutional Court of Russia in Ruling No. 8-P of February 19, 2025, which is relevant to distinguishing the smuggling of strategically important goods and resources from evasion of customs payments.*

Keywords: *criminal-law protection, smuggling, customs payment, export control, criminal liability, illicit goods movement, strategically important goods, customs border, crime classification, blanket provision.*

УДК 34

Клюшникова В.С.
Поволжский институт (филиал)
Всероссийский государственный университет юстиции
(РПА Минюста России)
(г. Саратов, Россия)

Туктарова И.Н.
кандидат юридических наук, доцент
кафедра уголовного права и процесса
Поволжский институт (филиал)
Всероссийский государственный университет юстиции
(РПА Минюста России)
(г. Саратов, Россия)

ПСИХОЛОГИЧЕСКИЕ АСПЕКТЫ ВЗАИМОДЕЙСТВИЯ ФЕДЕРАЛЬНОЙ СЛУЖБЫ СУДЕБНЫХ ПРИСТАВОВ С ДОЛЖНИКАМИ

Аннотация: *в статье рассматриваются психологические аспекты взаимодействия сотрудников Федеральной службы судебных приставов (ФССП) России с должниками в рамках исполнительного производства. Анализируются основные категории должников («добросовестный», «асоциальный», «принципиальный»), а также специфическая группа, связанная с исполнительными действиями в отношении детей. Выделяются и описываются ключевые психологические барьеры, препятствующие конструктивному диалогу: барьер негативного эмоционального восприятия, правовой неосведомленности, временной перспективы и статусно-ролевой асимметрии. Особое внимание уделяется профессионально значимым психологическим качествам судебного пристава (эмоциональная устойчивость, коммуникативная компетентность), необходимым для предотвращения эскалации конфликтов. Проводится разграничение между правомерными методами психологического информирования и неправомерным давлением в контексте Федерального закона № 230-ФЗ. Обосновывается необходимость системной психологической подготовки сотрудников*

ФССП и привлечения профильных специалистов для минимизации психотравмирующего воздействия принудительных процедур.

Ключевые слова: *ФССП России, судебный пристав, должник, исполнительное производство, психологический барьер, коммуникативная компетентность, психологическая подготовка.*

Деятельность Федеральной службы судебных приставов (ФССП) России представляет собой сложный многогранный процесс, включающий не только правоприменительные и организационно-распорядительные функции, но и интенсивное межличностное взаимодействие с различными категориями граждан. Среди всех участников исполнительного производства именно должники составляют наиболее многочисленную и психологически неоднородную группу, взаимодействие с которой сопряжено с повышенным уровнем конфликтогенности и эмоционального напряжения.

Для эффективного взаимодействия с должниками необходимо понимание их психологических особенностей, мотивации и типичных поведенческих паттернов. Практика исполнительного производства позволяет выделить несколько основных категорий должников [Коренев Р. (начальник отделения по взысканию алиментных платежей по Тюмени УФССП России по Тюменской области). Три портрета алиментщика [Электронный ресурс] // ФедералПресс, 29.05.2025. URL: https://fedpress.ru (дата обращения: 01.04.2026)].

Первая категория – «добросовестный должник». Данная группа характеризуется наличием устойчивой мотивации к исполнению обязательств, регулярным характером платежей (при наличии дохода) и отсутствием необходимости в применении мер принудительного воздействия. Как отмечают специалисты, «добросовестный должник – это тот, кто всегда платит вовремя, его не приходится понуждать, напоминать». Психологическая работа с этой категорией сводится к поддержанию конструктивного диалога и разъяснению порядка исполнения требований.

Вторая категория – «асоциальный должник». Типичный представитель этой группы – человек без постоянного места работы, стабильного дохода и имущества. Часто в анамнезе – проблемы с алкоголем или иные формы аддиктивного поведения. Значительная часть этой категории (около 15% – женщины) ведет асоциальный образ жизни и может быть лишена родительских прав. Взаимодействие с данной группой наиболее сложно в силу дефицита у должника социально-психологических ресурсов и критичности к своему поведению.

Третья категория – «принципиальный должник». Это наиболее психологически сложная для взаимодействия группа. У таких лиц, по наблюдениям практиков, «выработана своя философия, почему он не хочет платить алименты». Мотивация уклонения здесь носит не ситуативный, а ценностно-ориентированный характер, что требует от судебного пристава не столько применения принудительных мер, сколько навыков психологического убеждения и конфликтологического сопровождения [Тукаев Р.Д. Психотерапия: теории, структуры, механизмы. М.: МИА, 2022. С. 392].

Особую категорию составляют должники по исполнительным производствам, связанным с воспитанием детей и порядком общения с ребенком. Здесь на первый план выходят не имущественные, а личностно-психологические аспекты [Письмо Федеральной службы судебных приставов от 20.02.2017 г. № 00142/17/14840-СВС «Об исполнительном розыске детей». [Электронный ресурс] URL: https://academpsy.org/media/2017/11/20-fevralya-2017-00142-17-14840-SVS.pdf (дата обращения: 06.04.2026)]. Исполнительные действия по передаче ребенка могут стать психотравмирующей ситуацией, поэтому законодательство и ведомственные акты ФССП предусматривают особый порядок совершения таких действий с обязательным участием психолога.

Процесс взаимодействия судебного пристава-исполнителя с должником часто осложняется наличием устойчивых психологических барьеров, препятствующих конструктивному диалогу:

Барьер негативного эмоционального восприятия. Для большинства должников судебный пристав ассоциируется с «карающим» органом, что изначально формирует негативное эмоциональное отношение. Как показывают наблюдения, «должники и члены их семей часто ведут себя неадекватно: агрессивно или наоборот, пытаются воздействовать через жалость». Агрессивные реакции могут проявляться в вербальной (оскорбления, угрозы) и невербальной (демонстративное игнорирование, отказ от диалога) формах. Жалобные же стратегии направлены на эмоциональное манипулирование приставом с целью отсрочить или смягчить применение мер принуждения [Полохин С.Н., Борисова М.Е. Встреча с начальником отделения организации исполнительного производства УФССП по Орловской области и психологом [Электронный ресурс] // ФГБОУ ВО «ОГУ им. И.С. Тургенева», 24.04.2023. URL: https://univ-orel.ru (дата обращения: 01.04.2026)].

Барьер правовой неосведомленности. Многие должники не имеют достаточного объема правовых знаний об исполнительном производстве, своих правах и обязанностях. Это порождает страх перед последствиями, непонимание законности действий пристава и, как следствие, – защитное поведение, выражающееся в уклонении от контакта. Парадоксально, но нередко должники воспринимают разъяснительную работу пристава как психологическое давление, что создает дополнительные коммуникативные трудности.

Барьер временной перспективы. Для должника исполнительное производство часто является событием «здесь и сейчас», вызывающим острый стресс. Для пристава же – это рутинная процедура, один из многих десятков параллельно ведущихся производств. Асинхрония временного восприятия порождает взаимное непонимание: должник может расценивать спокойный, деловой тон пристава как проявление равнодушия или жестокости.

Барьер статусно-ролевой асимметрии. Судебный пристав-исполнитель наделен властными полномочиями, что создает изначально неравную позицию в коммуникации. Должник, чувствуя эту асимметрию, может реагировать либо пассивным подчинением (внешним, не означающим внутреннего принятия),

либо гиперкомпенсаторным противодействием. Задача профессионала – минимизировать негативные проявления этой асимметрии, сохраняя при этом необходимый статусно-ролевой контекст.

Востребованность психологических знаний в деятельности органов принудительного исполнения обусловлена спецификой ежедневных контактов сотрудников в системе «должник – взыскатель», что «вовлекает его в участие в конфликтных напряженных ситуациях». Для эффективного разрешения этих ситуаций пристав должен обладать комплексом профессионально значимых психологических качеств [Сорин А.В. Предотвращение психотравмирующей ситуации в исполнительных действиях по передаче (отобранию) ребенка // Актуальные проблемы и технологии юридической психологии детства: от девиантного развития к нормативному поведению: материалы конференции. М.: МГППУ, 2017. С. 125].

Прежде всего, это эмоциональная устойчивость и стрессоустойчивость – способность сохранять самообладание и принимать адекватные решения в условиях психологического давления со стороны должника или его окружения. Как подчеркивают специалисты, «чтобы не поддаваться на провокации, представителю суда важно быть терпеливым, уверенным в своих силах, внимательным, конфликтоустойчивым и сконцентрированным на выполнении обязанностей».

Важной составляющей является развитая коммуникативная компетентность, включающая навыки активного слушания, эмпатии, вербальной и невербальной регуляции диалога. Судебный пристав должен уметь в равной степени эффективно взаимодействовать как с психологически «легкими» (добросовестными) должниками, так и с «трудными» (асоциальными, принципиальными).

В некоторых управлениях ФССП практикуется проведение деловых игр со студентами-психологами и конфликтологами, в ходе которых моделируются типичные ситуации взаимодействия с должниками. Это позволяет, с одной стороны, повышать психологическую компетентность практикующих

сотрудников, с другой – привлекать в ведомство квалифицированных психологов.

В контексте взаимодействия с должниками важно разграничивать правомерные методы психологического влияния, используемые судебными приставами в рамках исполнительного производства, и неправомерное психологическое давление, которое запрещено законодательством.

Федеральный закон от 03.07.2016 № 230-ФЗ «О защите прав и законных интересов физических лиц при осуществлении деятельности по возврату просроченной задолженности» устанавливает четкие ограничения для кредиторов и коллекторских организаций. В соответствии с законом, при взаимодействии с должником запрещается:

– оказывать на него психологическое давление,

– использовать выражения, унижающие честь и достоинство,

– применять физическую силу и угрозы,

– вводить в заблуждение относительно правовых последствий неисполнения обязательств [Федеральный закон от 03.07.2016 № 230-ФЗ «О защите прав и законных интересов физических лиц при осуществлении деятельности по возврату просроченной задолженности и о внесении изменений в Федеральный закон «О микрофинансовой деятельности и микрофинансовых организациях»» [Электронный ресурс] // Официальный интернет-портал правовой информации. URL: http://pravo.gov.ru (дата обращения: 02.04.2026)].

Судебная практика знает случаи привлечения к ответственности за подобные нарушения. Так, Арбитражный суд Краснодарского края оштрафовал банк на 300 тысяч рублей за рассылку должнику SMS-сообщений с угрозами ареста имущества и запрета на выезд из страны. Суд указал, что «целью таких сообщений является фактически не повышение юридических знаний должника, а оказание давления на него», а основная часть информации «посвящена угрозе мер принуждения».

Аналогичным образом квалифицируются действия сотрудников микрокредитных организаций, которые пытаются воздействовать на должника

путем введения в заблуждение (например, относительно возможности применения уголовного преследования) или использования не принадлежащих организации абонентских номеров [Отчет о деятельности отделения по организации профессиональной подготовки и воспитательной работы УФССП России по Республике Ингушетия [Электронный ресурс] // Пресс-служба УФССП России по Республике Ингушетия, 23.07.2024. URL: https://r06.fssp.gov.ru (дата обращения: 01.04.2026)].

Вместе с тем, правомерная деятельность судебных приставов-исполнителей, осуществляющих принудительное исполнение судебных актов в рамках Федерального закона «Об исполнительном производстве», не может расцениваться как психологическое давление, поскольку имеет законные основания и процедурные рамки. Более того, разъяснительная работа пристава о возможных последствиях неисполнения требований (арест имущества, ограничение выезда, взыскание исполнительского сбора) является его прямой обязанностью, а не психологическим давлением. Грань между правомерным информированием и неправомерным давлением проводится через содержание и форму сообщаемой информации: она должна быть достоверной, юридически корректной и лишенной эмоционально-угрожающего характера.

В соответствии с письмом ФССП России от 28.04.2016 № 00011/16/37579-СВС «Об организации работы по исполнению исполнительных производств, связанных с воспитанием детей», исполнительные действия по передаче ребенка «не могут быть совершены вопреки его интересам». Если при совершении исполнительных действий установлено, что передача ребенка может нанести ему психологическую травму, и это обстоятельство подтверждено психологом, то меры принудительного исполнения применяться не могут.

В случае выявления индуцированного характера отказа от перехода к взыскателю, работа не должна ограничиваться простым откладыванием исполнительных действий. Критически важна «индивидуальная психокоррекционная работа с ребенком с целью восстановления позитивного

отношения к отдельно проживающему родителю», а также групповая работа с ребенком и обоими родителями.

Другим значимым аспектом является психологическое состояние должника при производстве удержаний из его доходов. Систематические удержания, особенно если они достигают установленных законом пределов (до 50% и даже 70% от дохода), могут приводить к «ощутимому снижению уровня жизни» и, как следствие, к хроническому стрессу, нарушениям сна, повышенной раздражительности или апатии. Психологически грамотный пристав должен учитывать это состояние, проявляя эмпатию и разъясняя должнику возможные способы смягчения последствий (например, обращение в суд с заявлением о рассрочке или отсрочке исполнения, о снижении размера удержаний) [Постановление Арбитражного суда Краснодарского края по делу о привлечении банка к административной ответственности за психологическое давление на должника [Электронный ресурс] // Российская газета, 11.09.2025. URL: https://rg.ru (дата обращения: 01.04.2026)].

Психологические аспекты взаимодействия ФССП с должниками представляют собой многоуровневую проблему, лежащую на стыке юриспруденции, психологии и конфликтологии. Эффективность исполнительного производства в значительной степени зависит от психологической компетентности судебных приставов-исполнителей, их способности выстраивать конструктивную коммуникацию с различными категориями должников, предотвращать эскалацию конфликтов и минимизировать психотравмирующее воздействие принудительных процедур.

Анализ практики показывает, что в ФССП сформировано понимание важности психологической подготовки личного состава. Системная работа по повышению стрессоустойчивости, коммуникативных навыков и профилактике профессиональной деформации является неотъемлемой частью профессионального становления сотрудников. Вместе с тем, остаются актуальными задачи дальнейшего совершенствования психологического сопровождения исполнительного производства, разработки методических

рекомендаций по взаимодействию с психологически сложными категориями должников, а также расширения практики привлечения профессиональных психологов к участию в отдельных исполнительных действиях.

СПИСОК ЛИТЕРАТУРЫ:

1. Коренев Р. (начальник отделения по взысканию алиментных платежей по Тюмени УФССП России по Тюменской области). Три портрета алиментщика [Электронный ресурс] // ФедералПресс. 29.05.2025. URL: https://fedpress.ru (дата обращения: 01.04.2026)
2. Тукаев Р.Д. Психотерапия: теории, структуры, механизмы. М.: МИА, 2022. С. 392
3. Письмо Федеральной службы судебных приставов от 20.02.2017 № 00142/17/14840-СВС «Об исполнительном розыске детей» [Электронный ресурс]. URL: https://academpsy.org/media/2017/11/20-fevralya-2017-00142-17-14840-SVS.pdf (дата обращения: 06.04.2026)
4. Полохин С.Н., Борисова М.Е. Встреча с начальником отделения организации исполнительного производства УФССП по Орловской области и психологом [Электронный ресурс] // ФГБОУ ВО «ОГУ им. И.С. Тургенева». 24.04.2023. URL: https://univ-orel.ru (дата обращения: 01.04.2026)
5. Федеральный закон от 03.07.2016 № 230-ФЗ «О защите прав и законных интересов физических лиц при осуществлении деятельности по возврату просроченной задолженности и о внесении изменений в Федеральный закон «О микрофинансовой деятельности и микрофинансовых организациях»» [Электронный ресурс] // Официальный интернет-портал правовой информации. URL: http://pravo.gov.ru (дата обращения: 02.04.2026)
6. Отчет о деятельности отделения по организации профессиональной подготовки и воспитательной работы УФССП России по Республике Ингушетия [Электронный ресурс] // Пресс-служба УФССП России по Республике Ингушетия. 23.07.2024. URL: https://r06.fssp.gov.ru (дата обращения: 01.04.2026)
7. Постановление Арбитражного суда Краснодарского края по делу о привлечении банка к административной ответственности за психологическое давление на должника [Электронный ресурс] // Российская газета. 11.09.2025. URL: https://rg.ru (дата обращения: 01.04.2026)

Klyushnikova V.S.
Volga Region Institute (branch)
All-Russian State University of Justice
(Saratov, Russia)

Tuktarova I.N.
PhD in Law, Associate Professor
Department of Criminal Law and Procedure
Volga Region Institute (branch)
All-Russian State University of Justice
(Saratov, Russia)

PSYCHOLOGICAL ASPECTS OF INTERACTION BETWEEN THE FEDERAL BAILIFF SERVICE AND DEBTORS

Abstract: *this article examines psychological aspects of interactions between officers of the Federal Bailiff Service (FSSP) of Russia and debtors during enforcement proceedings. It analyzes the main categories of debtors («conscientious», «antisocial», and «principled»), as well as a distinct group involved in enforcement actions concerning children. Key psychological barriers to constructive dialogue are identified and described: negative emotional perceptions, lack of legal awareness, differences in time perspective, and status-role asymmetry. Particular attention is paid to professional psychological qualities of bailiffs, including emotional resilience and communication competence, that are essential for preventing conflict escalation. The article distinguishes lawful methods of providing psychological information from unlawful pressure in the context of Federal Law N 230. It argues for systematic psychological training of FSSP personnel and the involvement of relevant specialists to minimize the psychologically traumatic effects of coercive procedures.*

Keywords: *FSSP of Russia, bailiff, debtor, enforcement proceedings, psychological barrier, communication competence, psychological training.*

УДК 343.13

Ковалев А.В.

магистрант

Академия управления МВД России

(г. Москва, Россия)

ОРГАНИЗАЦИОННАЯ ИНВЕРСИЯ В СИСТЕМЕ ОЦЕНКИ ДЕЯТЕЛЬНОСТИ СЛЕДСТВЕННЫХ ПОДРАЗДЕЛЕНИЙ: ПОДХОД К РЕШЕНИЮ НА ПРИМЕРЕ РАССЛЕДОВАНИЯ ПРЕСТУПЛЕНИЙ ЭКОНОМИЧЕСКОЙ НАПРАВЛЕННОСТИ

Аннотация: *в статье рассматривается организационное обеспечение расследования преступлений экономической направленности в органах предварительного следствия системы МВД России. На основе анализа ведомственного регулирования и материалов региональной следственной практики обосновывается вывод о существовании «организационной инверсии» — несоответствия количественной системы оценки деятельности следственных подразделений фактической трудоёмкости дел рассматриваемой категории. Показано, что специфика таких дел носит организационный, а не процессуальный характер и нейтрализуется пятью элементами организационного обеспечения: специализацией, планированием нагрузки, информационно-аналитическим и методическим сопровождением, взаимодействием, ведомственным контролем. Предлагается модель единого ведомственного нормативного акта МВД России, институционализирующего сложившиеся организационные решения, а в перспективе — принятия федерального закона об органах предварительного следствия.*

Ключевые слова: *предварительное следствие, преступления экономической направленности, организация расследования, организационное обеспечение, организационная инверсия, ведомственный контроль.*

Уголовные дела о преступлениях экономической направленности традиционно относятся к наиболее трудоёмкой категории следственной практики: их расследование требует исследования значительных массивов бухгалтерской, налоговой и финансовой документации, назначения судебно-экономических экспертиз, установления разветвлённых хозяйственных связей участников преступной деятельности. При этом результативность расследования данной категории устойчиво оценивается как недостаточная: продления сроков следствия, приостановления производств, возвращения уголовных дел прокурором и прекращения производств по экономическим делам совершаются чаще, чем по делам общеуголовной направленности, а возмещение причинённого вреда остаётся несопоставимо ниже масштаба посягательств.

Парадокс состоит в том, что обе стороны этого разрыва — масштаб посягательств и дефицит результативности — имеют общую природу. Специфика экономических дел связана не столько с уголовно-правовой квалификацией, сколько с организацией следственной работы. Между тем организационное обеспечение расследования данной категории дел до настоящего времени не было предметом комплексного научного анализа — при том, что отдельные его элементы фактически существуют в практике следственных органов, будучи урегулированы разрозненными и преимущественно исключительно ведомственными закрытыми актами.

Категория «преступления экономической направленности» является аналитической и легального определения не имеет. На законодательном уровне существует термин «преступления в сфере экономики» — так именуется раздел VIII Особенной части УК РФ, охватывающий главы 21–23, данный уровень очерчивает сферу уголовно-правового регулирования.

П. Г. Сычёв различает три самостоятельных понятия, описывающих данную область с разных позиций: уголовно-правовое («преступления в сфере экономики»), процессуальное («преступления в сфере экономической и предпринимательской деятельности» — материально-правовая база дифференцированного производства, сложившегося в 2009–2020 гг., состоящая

из безусловной и обусловленной частей), и ведомственное («преступления экономической направленности» — категория статистического учёта, по объёму существенно шире процессуального понятия) [1]. Существенно, что данный автор прямо указывает на организационное измерение ведомственной категории: отдельные особенности организации досудебного производства, установленные нормативными актами МВД России, распространяют своё действие именно на неё.

А. А. Жарёнов дополняет эту картину с позиций уголовно-процессуальной политики: ведомственная категория — не статистическая условность, а результат целенаправленной политики в экономической сфере, отражающий её цели, задачи и средства и обладающий самостоятельным организационно-управленческим значением [5].

Исходя из вышесказанного, можно сделать вывод, что различение трёх понятий носит не терминологический, а практический характер: законодательное устанавливает круг уголовно наказуемых деяний, процессуальное — особую форму производства по ним, ведомственное — объём организационно-управленческих задач следственных органов. Для целей организации расследования предлагается функциональное определение: преступления экономической направленности — предусмотренные уголовным законом деяния, совершаемые в процессе и в связи с осуществлением экономической деятельности либо посягающие на установленный порядок её осуществления, специфика доказывания по которым обусловлена документарным характером источников доказательств и необходимостью применения специальных экономических знаний.

Под организационным обеспечением расследования понимается система согласованных организационно-управленческих мер руководителя следственного органа и вышестоящих субъектов управления в системе МВД России, направленных на создание условий для законного, полного и своевременного расследования уголовных дел данной категории. Структурно оно включает пять элементов: специализацию следователей и подразделений

(включая кадровое обеспечение и служебную подготовку), планирование и распределение служебной нагрузки, информационно-аналитическое и методическое сопровождение, взаимодействие с оперативными подразделениями и контролирующими органами, ведомственный контроль.

Специфика расследования дел экономической направленности определяется шестью факторами, каждый из которых имеет организационное измерение.

1. Документарность доказывания. Основные доказательства извлекаются из бухгалтерской, налоговой, банковской и корпоративной документации, объём которой исчисляется десятками томов. Масштаб документооборота получил законодательное признание: в ч. 7 ст. 241 УПК РФ введено правило об оглашении по делам о преступлениях в сфере экономической деятельности только вводной и резолютивной частей приговора — мера, продиктованная именно объёмами материалов.

2. Дефицит экспертного сопровождения. Судебно-бухгалтерская, финансово-экономическая, компьютерно-техническая экспертизы являются ключевыми, но отличаются длительностью производства и дефицитом экспертов на региональном уровне, задержки их производства — устойчивая причина продления сроков и приостановления следствия.

3. Многоэпизодность и организованные формы. Экономические преступления нередко совершаются группами с распределением ролей и использованием юридических лиц, контролируемых единым центром решений. П. Г. Сычёв отмечает сохраняющуюся проблему завышенной квалификации деяний как совершённых группой лиц лишь по факту совместной работы обвиняемых в одной организации, что дополнительно усложняет разграничение эпизодов и ролей [1].

4. Латентность выявления. Значительная часть преступлений выявляется не по сообщениям потерпевших, а в результате деятельности контролирующих органов и оперативно-розыскной деятельности, что смещает организационный

акцент на взаимодействие: документирование до возбуждения дела, согласование момента возбуждения, непрерывность доказывания.

5. Высокая цена процессуальных ошибок. Имущественный характер посягательств делает меры процессуального принуждения — прежде всего арест имущества — особенно значимыми для защиты потерпевших и особенно чувствительными для законопослушного бизнеса. Двусторонняя значимость ошибок превращает качество организации в фактор соблюдения баланса публичных и частных интересов, отвечающего государственной установке на защиту законопослушного предпринимательского сообщества.

6. Интенсивная правовая динамика. Уголовная политика в экономической сфере развивается встречно: декриминализация и механизмы освобождения от ответственности (ст. 76.1 УК РФ, ст. 28.1 УПК РФ) соседствуют с усилением ответственности за деяния, угрожающие экономической безопасности. Л. В. Головко описывает эту асимметрию как противостояние направлений crime control и doing business, отмечая, что законодатель недооценил второе [2]. Для следственной практики это означает необходимость постоянной методической актуализации: типовые методики по экономическим делам устаревают быстрее, чем по общеуголовным.

Из этих факторов следует ключевой вывод: специфика данной категории носит не процессуальную, а организационную природу и нейтрализуется не совершенствованием УПК РФ, а средствами организационного обеспечения. Показательно, что специализация как способ решения задачи признана общемировым стандартом: как показал А. А. Жарёнов, зарубежные государства создают специализированные органы расследования экономических преступлений, тогда как в России аналогичная задача решается ведомственным учреждением профильных подразделений [5].

Существующий порядок оценки деятельности следственных подразделений строится преимущественно на количественных показателях (число оконченных дел, доля возвращённых прокурором, доля приостановленных), в которых дела экономической направленности

учитываются по тем же нормативам, что и общеуголовные. Подразделение получает одинаковый статистический «зачёт» за дело о мелком хищении и за многоэпизодное дело, требующее месяцев экспертной работы и анализа десятков томов документации.

Этот дефект создаёт организационную инверсию — несоответствие количественной системы оценки фактической трудоёмкости дел, порождающее дестимулирование расследования сложных дел. Рациональное поведение подразделения в сложившихся условиях — минимизация доли экономических дел в нагрузке — прямо противоречит задачам расследования данной категории. Эмпирическим выражением инверсии выступают прекращения уголовных дел за истечением сроков давности и минимальное возмещение ущерба. Важно подчеркнуть: проблема носит управленческую, а не правовую природу и, соответственно, требует организационного, а не законодательного решения.

Качественный анализ материалов уголовных дел подтверждает действие инверсии и на уровне региональной отчётности: в изученном периоде прекращения уголовных дел объяснялись преимущественно истечением сроков давности, приостановления — неустановлением лиц, подлежащих привлечению в качестве обвиняемых (при этом по делам о немаркированной продукции к ответственности привлекались исполнители-водители, работавшие по гражданско-правовым договорам, тогда как организаторы оборота оставались неустановленными), а доля возмещённого ущерба систематически опускалась ниже фиксируемого предела результативности [1].

Несмотря на это, дефицит централизованного регулирования восполняется региональным нормотворчеством. Распоряжение СУ УМВД России по Смоленской области от 06.04.2026 № 1787 «Об организации рассмотрения сообщений и расследования уголовных дел об отдельных видах преступлений экономической направленности» закрепило согласовательный механизм возбуждения уголовного дела (представление заключения об обоснованности в контрольно-методический отдел не позднее чем за трое суток до истечения срока проверки), порядок совместного обсуждения материалов

доследственных проверок с подразделениями экономической безопасности, систему отчётности (ежемесячные сведения о планируемых к направлению в суд делах, представление дел к приостановлению за десять суток с заключением), персонализированные направления контроля (незамедлительное информирование о хищениях бюджетных средств, о заключении под стражу предпринимателей). Модель демонстрирует практическую работоспособность: согласовательный механизм действует как фильтр качества поступающих материалов доследственных проверок экономической направленности.

Однако модель существует в форме срочного, персонально адресованного, не подлежащего официальному опубликованию акта: она держится на воле конкретного руководителя, централизовано в системе МВД не подкреплена. В этом состоит центральное противоречие: фактическая специализация (в следственных частях органов внутренних дел по субъектам РФ созданы профильные отделы по расследовании наиболее сложных дел), работающие согласовательные механизмы и взаимодействие не сведены в единый нормативный акт, а действующее регулирование (приказы МВД России № 1 от 09.01.2018 [7], № 55 от 26.10.2011 в редакции приказа от 20.02.2024 № 14 [6] и связанные акты) охватывает лишь доследственную стадию и контроль возбуждения, тогда как собственно расследование — специализация, следственные группы, методическое и информационное сопровождение — системно не урегулировано.

Все названные дефекты регулирования имеют общую концептуальную причину: следственные органы действуют не на основании федерального закона, а в силу Указа Президента РФ от 23.11.1998 № 1422 — акта, который уже более четверти века действует «впредь до принятия соответствующих федеральных законов» [8].

Предлагается принятие единого ведомственного нормативного акта МВД России об организации расследования преступлений экономической направленности, включающего пять разделов, соответствующих элементам организационного обеспечения.

1. Специализация. Нормативное закрепление статуса специализированных подразделений и следственной специализации на районном уровне (закрепление дел за следователями по критериям сложности), квалификационных требований к следователям профильных подразделений (экономическое или финансовое образование, опыт работы по категории) и содержания отдельной программы служебной подготовки.

2. Планирование и нагрузка. Дифференцированный учёт трудоёмкости дел при распределении нагрузки — с применением коэффициентов по числу эпизодов, объёму экспертиз и следственных действий. Федеральный законодатель уже признал принцип дифференциации нагрузки в смежной области (правила о сокращённой форме дознания), поэтому распространение его на следственную нагрузку не выходит за рамки апробированного подхода. Именно этот элемент прямо устраняет организационную инверсию.

3. Информационно-аналитическое и методическое сопровождение. Разграничение контрольной и методической функций контрольно-методических подразделений, постоянная актуализация методик с учётом интенсивной правовой динамики категории, развитие цифровых инструментов учёта.

4. Взаимодействие. Типовая модель взаимодействия с подразделениями экономической безопасности (совместная оценка качества оперативных материалов, привязка итоговых решений к оперативному сопровождению) и формализация информационного обмена с контролирующими органами — налоговыми, финансового контроля, Росфинмониторингом.

5. Ведомственный контроль. Институционализация согласовательного механизма возбуждения с предельными сроками согласовательных процедур, исключающими затягивание доследственной стадии, унификация действующих региональных моделей.

Смысл предложения — институционализация: апробированная региональная модель получает статус типовой, а организации расследования возвращается свойство устойчивого правового стандарта. Применение организационных правил не должно освобождать следователя от обязанности

руководствоваться УПК РФ и не может служить основанием отложения процессуальных решений в ожидании организационных согласований — это принципиальное ограничение сферы ведомственного нормотворчества. Перспективой развития регулирования остаётся принятие федерального закона об органах предварительного следствия: пока следственная система существует на основании акта главы государства, организация расследования отдельных категорий дел не способна подняться до законодательного уровня закрепления. Данное предложение представляет собой не концептуальную новацию, а завершение процесса, начатого самим законодателем: прецедент законодательного оформления следственной системы создан Федеральным законом от 28.12.2010 № 403-ФЗ «О Следственном комитете Российской Федерации» [9].

Проведённый анализ приводит к трём выводам. Во-первых, специфика преступлений экономической направленности носит организационный, а не процессуальный характер: шесть выявленных факторов (документарность доказывания, дефицит экспертного сопровождения, многоэпизодность, латентность выявления, высокая цена процессуальных ошибок, интенсивная правовая динамика) нейтрализуются средствами организационного обеспечения, структура которого образуется пятью элементами — специализацией, планированием и распределением нагрузки, информационно-аналитическим и методическим сопровождением, взаимодействием, ведомственным контролем. Во-вторых, в системе оценки деятельности следственных подразделений существует организационная инверсия — несоответствие количественных показателей фактической трудоёмкости дел, эмпирически выражающееся в прекращениях производств за истечением сроков давности и минимальном возмещении ущерба.

В-третьих, работоспособные организационные решения существуют на региональном уровне, но в форме закрытых срочных актов, не обладающих свойствами правового стандарта, их институционализация в едином ведомственном акте с дифференцированным учётом трудоёмкости дел

представляется необходимым и достаточным шагом, устраняющим организационную инверсию без изменения уголовно-процессуального законодательства.

СПИСОК ЛИТЕРАТУРЫ:

1. Сычёв П.Г. Производство по уголовным делам о преступлениях в сфере экономической и предпринимательской деятельности: монография. Москва: Юрлитинформ, 2020. 336 с.
2. Головко Л.В. Два направления уголовной политики по делам об экономических и финансовых преступлениях: crime control и doing business. URL: https://zakon.ru/Publication/igzakon/6257 (дата обращения: 16.11.2026)
3. Уголовно-процессуальный кодекс Российской Федерации от 18.12.2001 № 174-ФЗ (с изм. и доп.) // Собрание законодательства РФ. 2001. № 52 (ч. I). Ст. 4921
4. Уголовный кодекс Российской Федерации от 13.06.1996 № 63-ФЗ (с изм. и доп.) // Собрание законодательства РФ. 1996. № 25. Ст. 2954
5. Жарёнов А.А. Особенности уголовного судопроизводства по делам об экономических преступлениях: специальность 5.1.4 «Уголовно-правовые науки»: диссертация на соискание учёной степени кандидата юридических наук. Москва: Институт государства и права РАН, 2023
6. Об организации ведомственного контроля при рассмотрении материалов проверок в порядке статей 144–145 УПК РФ о преступлениях экономической направленности: приказ Следственного департамента МВД России от 26.10.2011 № 55 (с изм., внесёнными приказом СД МВД России от 20.02.2024 № 14)
7. Об органах предварительного следствия в системе МВД России: приказ МВД России от 09.01.2018 № 1 (с изм. и доп.)
8. Указ Президента Российской Федерации от 23.11.1998 № 1422 «О Министерстве внутренних дел Российской Федерации и внесении изменений в ряд указов Президента Российской Федерации» // Собрание законодательства РФ. 1998. № 48. Ст. 5846
9. Федеральный закон от 28.12.2010 № 403-ФЗ «О Следственном комитете Российской Федерации» // Собрание законодательства РФ. 2011. № 1. Ст. 16
10. Деришев Ю.В. О современной отечественной уголовно-процессуальной науке в общем и организации следственного аппарата в частности // Вестник Томского государственного университета. Право. 2022. № 31. С. 74–91

11. Валов С.В., Ефремова Е.А., Сычёв П.Г., Шмонин А.В. Организация деятельности органов предварительного следствия в системе МВД России по расследованию преступлений экономической направленности: учебно-практическое пособие. Москва: ДГСК МВД России, 2023. 216 с.

12. Об организации рассмотрения сообщений и расследования уголовных дел об отдельных видах преступлений экономической направленности: распоряжение СУ УМВД России по Смоленской области от 06.04.2026 № 1787 (акт ограниченного доступа)

Kovalev A.V.

master's degree student

Academy of Management of Ministry of Internal Affairs of Russia

(Moscow, Russia)

ORGANIZATIONAL INVERSION IN PERFORMANCE EVALUATION OF INVESTIGATIVE UNITS: AN APPROACH TO ADDRESSING IT USING ECONOMIC CRIME INVESTIGATIONS AS AN EXAMPLE

Abstract: *this article examines organizational support for investigating economic crimes in preliminary investigative bodies of Russia's Ministry of Internal Affairs. An analysis of departmental regulations and regional investigative practice substantiates the existence of «organizational inversion»—a mismatch between quantitative performance evaluation of investigative units and the actual labor intensity of cases in this category. The specific features of such cases are organizational rather than procedural in nature and can be addressed through five elements of organizational support: specialization, workload planning, information-analytical and methodological support, cooperation, and departmental oversight. The article proposes a model for a unified departmental regulatory act of Russia's Ministry of Internal Affairs that would institutionalize established organizational practices, with a view to adopting a federal law on preliminary investigative bodies in the longer term.*

Keywords: *preliminary investigation, economic crimes, investigation management, organizational support, organizational inversion, departmental oversight.*

УДК 341.9:347.952

Козловский С.К.

студент

Казанский институт (филиал)

Всероссийский государственный университет юстиции

(РПА Минюста России)

(г. Казань, Россия)

Идрисов А.М.

студент

Казанский институт (филиал)

Всероссийский государственный университет юстиции

(РПА Минюста России)

(г. Казань, Россия)

Научный руководитель:

Залюкова Г.И.

кандидат юридических наук

Казанский институт (филиал)

Всероссийский государственный университет юстиции

(РПА Минюста России)

(г. Казань, Россия)

ВЛИЯНИЕ МЕЖДУНАРОДНЫХ САНКЦИЙ НА ПРИЗНАНИЕ И ИСПОЛНЕНИЕ ИНОСТРАННЫХ СУДЕБНЫХ РЕШЕНИЙ В РОССИЙСКОЙ ФЕДЕРАЦИИ

Аннотация: *в статье рассматривается влияние иностранных ограничительных мер и российских ответных экономических мер на признание и исполнение иностранных судебных решений. Обосновывается необходимость разграничения судебного признания решения,*

выдачи исполнительного листа и последующего исполнительного производства. Предложена модель санкционно обусловленной исполнимости, основанная на оценке конкретных последствий ограничительных мер, а не на происхождении судебного акта.

Ключевые слова: *иностранное судебное решение, признание, экзекватура, исполнительный лист, исполнительное производство, исполнимость, международные санкции, ограничительные меры, публичный порядок, исключительная компетенция, судебный пристав.*

Иностранное судебное решение приобретает практическую ценность только тогда, когда его содержание может быть реализовано за пределами государства, суд которого разрешил спор. Если имущество должника находится в Российской Федерации, иностранному взыскателю недостаточно получить положительный судебный акт. Решение должно быть признано российским судом, допущено к принудительному исполнению, после чего выданный исполнительный лист предъявляется судебному приставу либо непосредственно в банк или иную организацию. Санкционные ограничения изменили каждый элемент этой последовательности. Они способны затруднить участие российской стороны в иностранном разбирательстве, повлиять на международную подсудность, воспрепятствовать оплате судебных расходов, ограничить деятельность представителей и заблокировать перечисление взысканных денежных средств. При этом международные санкции не образуют единой категории. Следует различать ограничительные меры иностранных государств и международных объединений, применяемые к российским лицам, и специальные экономические меры, установленные Российской Федерацией в отношении иностранных государств, организаций и граждан. Правовая оценка иностранного решения не может основываться исключительно на том, что оно вынесено судом государства, включённого в перечень недружественных стран. Подобный подход означал бы замену судебной проверки политико-территориальным критерием. В то же время игнорировать последствия санкций российский суд также не вправе, поскольку они способны непосредственно

затронуть право стороны на доступ к правосудию и равноправное участие в процессе.

В российском праве признание иностранного судебного решения и его принудительное исполнение представляют собой связанные, но не тождественные юридические действия. Признание означает распространение на территории Российской Федерации правовых последствий иностранного решения. Приведение в исполнение предполагает выдачу разрешения на применение мер государственного принуждения. Непосредственное взыскание производится уже в рамках исполнительного производства. По экономическим спорам соответствующие вопросы регулируются главой 31 Арбитражного процессуального кодекса Российской Федерации. В соответствии со статьёй 241 АПК РФ решения иностранных судов признаются и приводятся в исполнение, если это предусмотрено международным договором Российской Федерации и федеральным законом [1]. В отношении решений по гражданским, семейным и иным делам применяются статьи 409–417 Гражданского процессуального кодекса Российской Федерации [2]. Н. Ю. Ерпылева и Д. М. Максимов отмечают, что признание иностранного решения представляет собой проявление действия публичной власти одного государства на территории другого и поэтому предполагает наличие допуска со стороны правопорядка государства исполнения [3, с. 201]. Российский суд не продолжает рассмотрение иностранного дела и не проверяет правильность применения иностранного материального права. Его задача состоит в установлении условий, при которых иностранному судебному акту может быть предоставлена юридическая сила в России. Пересмотр спора по существу на стадии выдачи экзекватуры не допускается. Суд не должен заново исследовать доказательства и решать, правильно ли иностранный суд истолковал договор. Однако санкционные обстоятельства нередко находятся на границе между проверкой процессуальной допустимости решения и недопустимой переоценкой дела. Например, невозможность российской компании оплатить услуги иностранного представителя относится к условиям доступа к правосудию, тогда как несогласие с размером взысканных убытков затрагивает

существо спора. Перечень оснований отказа закреплён в статье 244 АПК РФ. К ним относятся отсутствие вступления решения в законную силу, ненадлежащее извещение стороны, нарушение исключительной компетенции российских судов, наличие ранее принятого российского решения, истечение срока предъявления решения к исполнению и противоречие публичному порядку Российской Федерации [1]. Санкции прямо не названы среди самостоятельных оснований отказа. Их правовое значение раскрывается через последствия, которые они вызвали в конкретном разбирательстве. Прежде всего ограничительные меры могут повлиять на надлежащее осуществление права на защиту. Российское лицо, включённое в иностранный санкционный перечень, способно столкнуться с отказом банка провести платёж, невозможностью оплатить государственную пошлину, запретом иностранным адвокатам оказывать юридические услуги или ограничением доступа к отдельным электронным системам суда. Внешне судебная процедура может соответствовать законодательству иностранного государства, но фактические возможности сторон окажутся неодинаковыми.

В таком случае основанием отказа должно быть не само наличие санкций, а доказанная невозможность представить объяснения и полноценно участвовать в разбирательстве. Эта связь имеет принципиальное значение. Российская сторона не может ограничиться указанием на общий режим экономических ограничений, если она получала судебные документы, располагала представителем и участвовала в рассмотрении дела без существенных препятствий. Обратная ситуация возникает, когда лицо предпринимало разумные действия для защиты, но они оказались безрезультатными именно из-за санкционного режима. Подтверждением могут служить банковские сообщения об отклонении платежей, отказы юридических консультантов, переписка с иностранным судом, документы о невозможности въезда в государство проведения разбирательства или доказательства блокировки электронного доступа. Совокупность таких обстоятельств позволяет установить не абстрактную, а фактическую невозможность участия.

Значительное влияние на рассматриваемую сферу оказывают статьи 248.1 и 248.2 АПК РФ, введённые Федеральным законом от 8 июня 2020 г. № 171-ФЗ [4]. Арбитражные суды Российской Федерации получили исключительную компетенцию по отдельным спорам с участием лиц, в отношении которых применены иностранные ограничительные меры, если такие меры создают препятствия для доступа к правосудию за рубежом. Российское лицо также вправе требовать запретить инициирование или продолжение иностранного разбирательства. Данные нормы непосредственно связаны с последующим признанием решения. Если спор относился к исключительной компетенции российского суда, вынесенное за рубежом решение может не получить разрешения на исполнение на основании пункта 3 части 1 статьи 244 АПК РФ. Однако часть 5 статьи 248.1 АПК РФ не допускает автоматического отказа: иностранное решение может быть признано, если подсанкционное лицо само обратилось с соответствующим иском либо не возражало против рассмотрения спора иностранным судом.

Следовательно, поведение российской стороны приобретает самостоятельное правовое значение. Лицо не должно иметь возможность активно участвовать в иностранном процессе, ожидать его результата, а после вынесения неблагоприятного решения впервые ссылаться на исключительную компетенцию российских судов. Иной подход нарушал бы принцип добросовестности и создавал возможность процессуального манипулирования. Одновременно отсутствие заявления об антиисковом запрете не всегда означает добровольное согласие с иностранной юрисдикцией. Суду необходимо установить, могло ли подсанкционное лицо своевременно обратиться за защитой, знало ли оно о разбирательстве и выражало ли возражения иным способом. Формальное бездействие и осознанное принятие компетенции иностранного суда не являются равнозначными обстоятельствами.

В судебной практике сформирован подход, согласно которому сам факт применения к российскому лицу ограничительных мер может свидетельствовать о наличии затруднений в доступе к иностранному правосудию. В Тематическом

обзоре Верховного Суда Российской Федерации № 8/2026 указано, что введение персональных ограничений предполагает создание препятствий для участия подсанкционного лица в иностранном разбирательстве [5]. Однако такая презумпция не должна превращаться в безусловную невозможность признания любого иностранного акта. Она освобождает сторону от доказывания общеизвестного характера санкционного режима, но не отменяет исследования обстоятельств конкретного дела.

Особенно осторожно следует применять оговорку о публичном порядке. В Информационном письме Президиума Высшего Арбитражного Суда Российской Федерации от 26 февраля 2013 г. № 156 публичный порядок определяется через фундаментальные принципы, обладающие высшей императивностью и составляющие основу российской правовой системы [6]. Несовпадение российского и иностранного регулирования само по себе не свидетельствует о нарушении публичного порядка. Происхождение решения из недружественного государства также не должно автоматически рассматриваться как такое нарушение. Иначе перечень оснований отказа фактически дополнялся бы новым условием, не предусмотренным процессуальным законодательством. Кроме того, российские граждане и организации сами могут быть заинтересованы в признании решений, вынесенных судами подобных государств, например когда иностранный акт подтверждает их право требования к российскому должнику или устанавливает юридически значимый факт.

Оговорка о публичном порядке применима тогда, когда последствия исполнения решения несовместимы с основными началами российского права. Санкционная дискриминация одной из сторон, лишение её реальной возможности быть выслушанной, взыскание, направленное на обход российских специальных экономических мер, либо злоупотребление иностранной судебной процедурой могут оцениваться с этой позиции. При этом российский суд обязан указать, какой именно фундаментальный принцип нарушается и в чём выражаются недопустимые последствия исполнения.

Показательным является определение Судебной коллегии по экономическим спорам Верховного Суда Российской Федерации от 26 июля 2024 г. № 304-ЭС24-2799 по делу № А45-19015/2023 [7]. Дело касалось иностранного арбитражного решения, а не акта государственного суда, однако выраженные Верховным Судом подходы имеют значение для всей системы трансграничного исполнения. Нижестоящие суды не оценили доводы российской стороны о невозможности оплаты судебных сборов и услуг представителей из-за отказов иностранных банков, а также о неполучении итогового решения. Судебные акты о признании были отменены, а дело направлено на новое рассмотрение. Значение указанной позиции заключается не в установлении общего запрета на исполнение решений, принятых в недружественных юрисдикциях. Верховный Суд потребовал исследовать, как ограничительные меры повлияли на конкретное разбирательство. Тем самым санкции получили значение юридически проверяемого обстоятельства, а не заранее установленного основания для отказа. При рассмотрении ходатайства российский суд должен последовательно установить источник ограничительных мер, период их действия, распространение на участника процесса, наличие препятствий для оплаты расходов и привлечения представителя, действия стороны по преодолению этих препятствий и влияние возникших ограничений на итог разбирательства. Только после такой проверки возможен вывод о наличии либо отсутствии основания для отказа.

В научной литературе подчёркивается, что оговорка о публичном порядке должна применяться в исключительных случаях и не может использоваться для скрытой проверки иностранного решения по существу [8, с. 39]. Данный тезис сохраняет значение и в санкционных условиях. Суд не вправе под видом защиты публичного порядка пересматривать выводы иностранного суда о размере задолженности, качестве исполнения договора или распределении коммерческих рисков. Получение определения о признании иностранного решения и выдача исполнительного листа переводят отношения в другую правовую плоскость. С этого момента применяется Федеральный закон от 2 октября 2007 г. № 229-ФЗ

«Об исполнительном производстве» [9]. Иностранное происхождение первоначального судебного акта не изменяет полномочий судебного пристава. Исполнительным документом выступает лист, выданный российским судом, а действия по обращению взыскания осуществляются по российским правилам.

Судебный пристав не обладает полномочиями повторно проверять иностранное решение на соответствие публичному порядку или оценивать справедливость иностранного процесса. Эти вопросы разрешены судом на стадии экзекватуры. Задача пристава состоит в установлении имущества должника, наложении ареста, обращении взыскания на денежные средства и совершении иных исполнительных действий. Именно на этой стадии начинают действовать российские ответные экономические меры. В соответствии с Указом Президента Российской Федерации от 5 марта 2022 г. № 95 установлен особый порядок исполнения отдельных денежных обязательств перед иностранными кредиторами, связанными с недружественными государствами [10]. В предусмотренных случаях денежные средства зачисляются на специальный счёт типа «С», а распоряжение ими осуществляется с учётом установленных ограничений. Указ Президента Российской Федерации от 3 мая 2022 г. № 252 предусматривает запрет на совершение сделок и исполнение обязательств перед лицами, в отношении которых применены российские ответные специальные экономические меры [11]. Поэтому даже допущенное к исполнению иностранное решение не всегда может быть исполнено обычным банковским переводом взыскателю.

Необходимо различать отказ в исполнении и изменение порядка исполнения. Если судебное решение признано, но перечисление денежных средств ограничено специальными экономическими мерами, право требования иностранного взыскателя не прекращается. Изменяется процедура его реализации. Денежные средства могут быть зачислены на специальный счёт, их трансграничный перевод может потребовать разрешения либо исполнение временно осуществляется с учётом установленного режима. Отказ в признании лишает иностранный судебный акт юридической силы на территории

Российской Федерации. Специальный порядок исполнения сохраняет эту силу, но ограничивает движение взысканных активов. Смешение данных правовых последствий приводит к неоправданному расширению оговорки о публичном порядке. Санкционные ограничения способны затронуть и российского взыскателя. После получения исполнения в России он может столкнуться с невозможностью перевести средства иностранному правопреемнику, исполнить обязательства перед зарубежным финансирующим лицом либо распорядиться активом, заблокированным иностранным государством. Поэтому санкционный фактор нельзя рассматривать исключительно как механизм защиты российского должника. Его воздействие зависит от статуса взыскателя, должника, валюты обязательства, вида имущества и юрисдикции финансового посредника.

Не вполне определённым остаётся значение принципа взаимности. Российские процессуальные кодексы преимущественно связывают признание иностранных решений с международным договором или федеральным законом. Вместе с тем судебная практика в отдельных случаях допускала обращение к взаимности и международной вежливости. Н. А. Шебанова отмечает, что признание иностранного акта требует баланса между государственным суверенитетом и эффективностью трансграничной судебной защиты [12, с. 25]. Санкционный режим может затруднить установление взаимности, поскольку суды иностранного государства способны отказывать в признании российских решений, ссылаясь на публичный порядок или ограничительные меры. Однако принадлежность государства к перечню недружественных не доказывает отсутствие взаимности. Для такого вывода необходимо исследовать законодательство и практику соответствующей страны, а не ограничиваться её внешнеполитическим статусом.

Гаагская конвенция 2019 г. о признании и приведении в исполнение иностранных судебных решений по гражданским или торговым делам предлагает унифицированную модель трансграничного исполнения [13]. Её положения предусматривают закрытый перечень оснований отказа, включая нарушение публичного порядка и ненадлежащее уведомление стороны. Однако

универсальный международный механизм признания судебных решений пока не получил для Российской Федерации того практического значения, которое Нью-Йоркская конвенция 1958 г. имеет в сфере международного коммерческого арбитража. Представляется обоснованным формирование в российском праве модели санкционно обусловленной исполнимости иностранного судебного решения. Её содержание состоит в том, что международные санкции не признаются самостоятельным основанием для отказа, но их последствия учитываются на каждой стадии трансграничного взыскания.На стадии выдачи экзекватуры оцениваются доступ стороны к иностранному правосудию, надлежащее извещение, исключительная компетенция российского суда и соответствие последствий исполнения публичному порядку. После выдачи исполнительного листа исследуются уже не справедливость иностранного разбирательства, а возможность применения конкретных мер взыскания с учётом российского законодательства о специальных экономических мерах. Для обеспечения единообразия практики целесообразно закрепить перечень обстоятельств, подлежащих проверке в санкционных делах. К ним следует отнести наличие персональных или секторальных ограничений, момент их введения, возможность оплаты судебных расходов, доступ к юридической помощи, получение процессуальных документов, позицию стороны относительно иностранной юрисдикции, наличие российского антиискового запрета, статус взыскателя с точки зрения российских ответных мер и допустимый способ перечисления взысканной суммы.

Необходимо также предусмотреть возможность указания в судебном определении особого порядка исполнения. Если иностранное решение может быть признано, но передача денежных средств взыскателю ограничена, суду следует разъяснить применение специального счёта или необходимость получения разрешения. Это исключит ситуацию, при которой судебный пристав вынужден самостоятельно разрешать сложный вопрос о соотношении исполнительного документа и специальных экономических мер.

Таким образом, международные санкции не отменили российскую систему признания иностранных судебных решений, но сделали её применение более сложным. Суд обязан оценивать не политическую принадлежность иностранной юрисдикции, а юридические последствия конкретных ограничений. Такой подход позволяет одновременно защитить право российской стороны на справедливое разбирательство и не допустить необоснованной изоляции российского правопорядка.

Исполнительное производство в санкционных условиях должно сохранять свою функциональную самостоятельность. После выдачи исполнительного листа судебный пристав не вправе возвращаться к вопросу о законности иностранного решения. Его задачей является исполнение российского исполнительного документа тем способом, который совместим с действующими специальными экономическими мерами. Разделение этих стадий обеспечивает правовую определённость и позволяет избежать превращения санкций в универсальный аргумент против любого иностранного судебного акта.

СПИСОК ЛИТЕРАТУРЫ:

1. Арбитражный процессуальный кодекс Российской Федерации: Федеральный закон от 24 июля 2002 г. № 95-ФЗ // Собрание законодательства Российской Федерации. 2002. № 30. Ст. 3012

2. Гражданский процессуальный кодекс Российской Федерации: Федеральный закон от 14 ноября 2002 г. № 138-ФЗ: ред. от 4 августа 2026 г. // Собрание законодательства Российской Федерации. 2002. № 46. Ст. 4532

3. Ерпылева Н.Ю., Максимов Д.М. Признание и приведение в исполнение иностранных судебных решений: национальное и региональное измерение // Право. Журнал Высшей школы экономики. 2017. № 2. С. 200–222. https://doi.org/10.17323/2072-8166.2017.2.200.222

4. Федеральный закон от 8 июня 2020 г. № 171-ФЗ «О внесении изменений в Арбитражный процессуальный кодекс Российской Федерации в целях защиты прав физических и юридических лиц в связи с мерами ограничительного характера» // Собрание законодательства Российской Федерации. 2020. № 24. Ст. 3745

5. Тематический обзор Верховного Суда Российской Федерации № 8/2026 «О применении арбитражными судами законодательства о специальных экономических мерах, предусмотренных в целях защиты национальных интересов Российской Федерации»: утверждён постановлением Президиума Верховного Суда Российской Федерации от 17 июня 2026 г. № 11А/2026

6. Обзор практики рассмотрения арбитражными судами дел о применении оговорки о публичном порядке как основания отказа в признании и приведении в исполнение иностранных судебных и арбитражных решений: информационное письмо Президиума Высшего Арбитражного Суда Российской Федерации от 26 февраля 2013 г. № 156 // Вестник Высшего Арбитражного Суда Российской Федерации. 2013. № 5

7. Определение Судебной коллегии по экономическим спорам Верховного Суда Российской Федерации от 26 июля 2024 г. № 304-ЭС24-2799 по делу № А45-19015/2023 // Картотека арбитражных дел

8. Курочкин С.А. Нарушение публичного порядка Российской Федерации как основание для отказа в признании и приведении в исполнение иностранных судебных и арбитражных решений // Закон. 2013. № 2. С. 39–45

9. «Об исполнительном производстве»: Федеральный закон от 2 октября 2007 г. № 229-ФЗ // Собрание законодательства Российской Федерации. 2007. № 41. Ст. 4849

10. О временном порядке исполнения обязательств перед некоторыми иностранными кредиторами: Указ Президента Российской Федерации от 5 марта 2022 г. № 95 // Собрание законодательства Российской Федерации. 2022. № 10. Ст. 1472

11. О применении ответных специальных экономических мер в связи с недружественными действиями некоторых иностранных государств и международных организаций: Указ Президента Российской Федерации от 3 мая 2022 г. № 252 // Собрание законодательства Российской Федерации. 2022. № 19. Ст. 3188

12. Шебанова Н.А. Признание и приведение в исполнение иностранных судебных решений в практике российских судов // Труды Института государства и права Российской академии наук. 2017. Т. 12. № 1. С. 22–43

13. Конвенция о признании и приведении в исполнение иностранных судебных решений по гражданским или торговым делам: заключена в Гааге 2 июля 2019 г. URL: https://www.hcch.net/en/instruments/conventions/full-text/?cid=137 (дата обращения: 09.11.2026)

Kozlovsky S.K.
student
Kazan Institute (branch)
All-Russian State University of Justice
(Kazan, Russia)

Idrisov A.M.
student
Kazan Institute (branch)
All-Russian State University of Justice
(Kazan, Russia)

Scientific advisor:
Zalyukova G.I.
PhD in Law
Kazan Institute (branch)
All-Russian State University of Justice
(Kazan, Russia)

IMPACT OF INTERNATIONAL SANCTIONS ON RECOGNITION AND ENFORCEMENT OF FOREIGN COURT JUDGMENTS IN RUSSIA

Abstract: *the article examines how foreign restrictive measures and Russian countermeasures affect recognition and enforcement of foreign court judgments. It argues that judicial recognition of a judgment, issuance of a writ of execution, and subsequent enforcement proceedings must be distinguished. It proposes a model of sanctions-dependent enforceability based on an assessment of the specific effects of restrictive measures rather than the origin of the judgment.*

Keywords: *foreign court judgment, recognition, exequatur, writ of execution, enforcement proceedings, enforceability, international sanctions, restrictive measures, public policy, exclusive jurisdiction, bailiff.*

УДК 343.98:004.8

Колотовкина А.А.
магистрант 3 курса
Красноярский государственный аграрный университет
(г. Красноярск, Россия)

ИСПОЛЬЗОВАНИЕ АНАЛИТИЧЕСКИХ ТЕХНОЛОГИЙ И ИСКУССТВЕННОГО ИНТЕЛЛЕКТА ПРИ ВЫЯВЛЕНИИ И ПРОФИЛАКТИКЕ ЭКСТРЕМИСТСКОЙ АКТИВНОСТИ В СОЦИАЛЬНЫХ СЕТЯХ

Аннотация: *в статье анализируются возможности применения аналитических технологий и искусственного интеллекта при выявлении и профилактике экстремистской активности в социальных сетях. Рассматриваются сетевой, временной и содержательный анализ, методы машинного обучения, классификация публикаций и обнаружение аномалий. Выявляются риски ложноположительных и ложноотрицательных результатов, недостаточной объяснимости моделей и неверного толкования цифровых связей. Предлагается многоуровневая модель, сочетающая автоматизированный отбор данных, экспертную проверку, междисциплинарное взаимодействие и обязательное принятие решений человеком при соблюдении требований законности и соразмерности.*

Ключевые слова: *искусственный интеллект, социальные сети, экстремистская активность, криминалистическая профилактика, машинное обучение, сетевой анализ, цифровой мониторинг, защита персональных данных.*

Рост объема информации, создаваемой и распространяемой в социальных сетях, затрудняет ее исследование исключительно ручными методами. Пользовательская активность включает публикации, комментарии, изображения, аудио- и видеоматериалы, контакты, реакции и сведения о взаимодействии с другими учетными записями. Значимые признаки могут быть распределены между множеством объектов, а распространение материалов происходит быстро и нередко одновременно на нескольких площадках. Эти

обстоятельства обусловливают интерес к автоматизированному поиску, аналитике больших данных и технологиям искусственного интеллекта (далее — ИИ) при выявлении и профилактике преступлений экстремистской направленности.

Вместе с тем применение алгоритмов создает самостоятельные риски. Автоматическая классификация может ошибочно отнести нейтральное сообщение к подозрительной категории, не распознать значимый материал или не учесть контекст цитирования, сатиры, критики и дискуссии. Сетевое совпадение и статистическая аномалия также не равнозначны установлению противоправной деятельности. Цель статьи — определить возможности аналитических технологий, выявить ограничения автоматизированной оценки и предложить организационные условия их ответственного применения.

Технологический процесс исследования социальных сетей включает определение источников и правовых пределов получения информации, фиксацию и копирование доступных данных, приведение материалов к формату, пригодному для анализа, исследование содержания и связей между объектами, а также проверку полученных закономерностей по независимым источникам. Автоматизация может ускорить отдельные этапы, но не отменяет необходимость сохранять исходные данные и документировать процедуру их обработки [4, с. 132–139, 8, с. 248–251].

Одним из направлений выступает сетевой анализ. Социальная сеть представляется в виде графа, узлами которого являются пользователи, сообщества, публикации и иные объекты, а ребрами — подписки, сообщения, упоминания, реакции и пересылки. Такая модель позволяет исследовать структуру контактов, выделять группы интенсивного взаимодействия и выявлять аккаунты, связывающие разные сообщества. Показатели центральности могут указывать на количество непосредственных связей, посредническое положение узла или его близость к другим участникам. Они помогают определить направления дальнейшей проверки, но не позволяют

автоматически сделать вывод о руководящей роли лица или преступном характере его действий.

Алгоритмы кластеризации применяются для выделения групп аккаунтов, которые чаще взаимодействуют друг с другом, чем с остальной сетью. Их использование может помочь обнаружить повторяющееся распространение сходных материалов или устойчивые коммуникационные группы. Однако кластер может быть сформирован вследствие общих интересов, учебы, профессиональной деятельности или иных законных причин. Поэтому статистическая близость аккаунтов не должна рассматриваться в качестве правового вывода. Она имеет лишь ориентирующее значение и нуждается в объяснении на основе содержания сообщений и иных обстоятельств.

Временной анализ позволяет сопоставлять последовательности событий: размещение и редактирование публикаций, сообщения, изменения профилей, появление новых контактов и повторное распространение материалов. Резкое увеличение частоты публикаций, согласованное размещение схожих текстов или одновременное изменение нескольких страниц может быть признано аномалией относительно обычной активности. Однако аномальность представляет собой статистическую характеристику. Ее причины могут быть как противоправными, так и нейтральными, поэтому аналитический результат должен становиться основанием для проверки, а не заменой такой проверки.

Содержательный анализ включает обработку текстов, изображений, аудио- и видеоматериалов. Для текстов применяются поиск по ключевым словам, лемматизация, токенизация, классификация, анализ тональности и стилометрические методы. Исследование может помочь выявить повторяющиеся формулировки, тематические связи и вероятные признаки единого источника текстов. Однако короткие сообщения, сленг, ирония, цитирование, региональные особенности речи и контекст общения способны влиять на результат. Поэтому автоматическая классификация текста не должна подменять лингвистический анализ и оценку всех обстоятельств публикации.

Анализ изображений и видеозаписей может включать распознавание текста, объектов и сцен, поиск дубликатов, выявление признаков редактирования и сопоставление визуальных материалов. При этом цифровая обработка способна изменять исходные свойства файла, а технологии генерации изображений и видео усложняют проверку происхождения контента. Алгоритмический вывод о сходстве или возможной модификации объекта следует проверять с учетом оригинального файла, метаданных, условий получения и иных сведений. Внешняя реалистичность материала не является гарантией его подлинности.

ИИ и методы машинного обучения применяются для предварительной классификации публикаций, группировки сходных объектов, поиска аномалий и ранжирования материалов по заданным критериям. В контексте профилактики это позволяет быстрее выделять большие массивы данных, требующие внимания специалиста. Исследователи отмечают, что автоматизированные системы способны стать инструментом выявления и предотвращения распространения экстремистской и террористической пропаганды, но эффективность таких систем зависит от корректности задач и исходных данных [1, с. 113–128].

Качество модели определяется составом и репрезентативностью обучающей выборки, выбранными признаками и настройками алгоритма. Если в наборе данных недостаточно нейтральных текстов, материалов с цитированием или иных контекстуально сложных сообщений, модель может воспроизводить систематические ошибки. Ложноположительный результат возникает, когда допустимый материал классифицируется как подозрительный, ложноотрицательный — когда значимый материал не выявляется. Поэтому при оценке инструмента важны не только общие показатели точности, но и анализ ошибок по отдельным категориям контента [2, с. 218–221, 7].

Дополнительную проблему составляет объяснимость. Модель может присвоить публикации высокий показатель вероятности принадлежности к заданной категории, однако не предоставить достаточного описания признаков, повлиявших на результат. Для криминалистических целей этого недостаточно:

должно быть понятно, какая версия программного обеспечения применялась, какие данные анализировались, какие параметры использовались и как получен вывод. Необходимо сохранять исходный объект, результаты промежуточной обработки и сведения о версии модели. Формулировка «материал выявлен искусственным интеллектом» сама по себе не обеспечивает проверяемости результата [12, с. 273–278].

Алгоритмы также не обладают самостоятельной компетенцией в юридической оценке содержания. Значение сообщения может зависеть от предыдущих реплик, адресата, характера дискуссии, цитируемого источника и иных обстоятельств. Один и тот же термин может использоваться в научном, журналистском, историческом или сатирическом контексте. Система, обученная преимущественно на ключевых словах, рискует не учитывать смысловую структуру высказывания. Поэтому автоматическое выявление должно сопровождаться изучением полного контекста и, при необходимости, привлечением специалистов соответствующего профиля.

Использование ИИ в криминалистике следует рассматривать как вспомогательный аналитический механизм. Он может ускорять поиск, структурировать массив данных, выявлять повторяемость и подсказывать направления проверки. Однако решение о дальнейших процессуальных действиях, вмешательстве в права пользователя, передаче информации или правовой оценке должно приниматься уполномоченным человеком. Данный подход согласуется с научной постановкой вопроса о пределах применения ИИ и необходимости соблюдения профессиональных и этических требований [3, с. 331–337].

Профилактический мониторинг, оперативно-розыскная деятельность и доказывание в уголовном процессе имеют различную правовую природу и не должны смешиваться. Автоматическое обнаружение публикации или сетевой связи может послужить поводом для дополнительной проверки, но не становится само по себе доказательством совершения преступления. Переход от

аналитической информации к процессуальному использованию требует соблюдения установленного порядка получения и закрепления сведений.

Мониторинг должен учитывать баланс между предупреждением преступлений и конституционными гарантиями свободы мысли, слова и неприкосновенности частной жизни. Общедоступность отдельной публикации не означает возможности бесконтрольно формировать массивы персональных данных о пользователях. Сбор должен быть связан с конкретной целью, ограничен необходимым объемом и сопровождаться правилами хранения, доступа, обезличивания и удаления сведений, не подтвердивших значимости. Такой подход соответствует положениям законодательства о противодействии экстремистской деятельности, информации и персональных данных [6, 9–11].

Необходимо также учитывать целесообразность многоуровневой модели проверки результатов мониторинга. На первом уровне автоматизированная система выделяет материалы по формальным и смысловым признакам. На втором специалист проверяет источник, контекст, дату и связь публикации с другими объектами. На третьем уровне, если этого требуют свойства материала, проводится экспертное исследование текста, изображения или видеозаписи. На четвертом уровне уполномоченное лицо принимает решение о дальнейшем использовании сведений. Такая последовательность снижает риск того, что машинное срабатывание будет воспринято как окончательный вывод.

Для обеспечения проверяемости автоматического мониторинга необходимо документировать не только сам материал, но и процедуру его выявления. В аналитической карточке целесообразно отражать адрес страницы, идентификатор публикации, сведения об учетной записи, дату и время обнаружения, полный контекст, связанные комментарии и предыдущие либо последующие публикации. Дополнительно должны сохраняться версия модели, параметры анализа, исходный файл и результаты обработки. Это позволяет воспроизвести ход анализа и оценить, какие именно признаки повлияли на автоматическое предупреждение.

Отдельное значение имеет регулярный аудит качества алгоритмов. Тестовые наборы должны включать не только потенциально опасные материалы, но и нейтральные публикации, научные тексты, цитаты, сатиру и критические высказывания. Это позволяет оценивать не только способность системы обнаруживать целевые объекты, но и вероятность ошибочного отнесения допустимых материалов к подозрительной категории. При изменении социальной платформы, языка коммуникации или структуры данных модель должна проходить повторную оценку.

Организационным условием результативного применения ИИ выступает междисциплинарное взаимодействие. В работе могут участвовать криминалисты, специалисты по информационным технологиям, лингвисты, психологи, религиоведы и специалисты по защите персональных данных. Каждый участник оценивает те признаки, для интерпретации которых обладает соответствующей компетенцией. Техническое сходство файлов, лингвистический смысл высказывания и уголовно-правовая оценка не должны подменять друг друга. Совместная работа позволяет отделять аналитическую гипотезу от подтвержденного факта [5, с. 92–100].

Для устойчивой организации мониторинга представляется целесообразным формировать специализированные подразделения или центры анализа, объединяющие автоматизированную обработку, экспертную проверку и взаимодействие с администрациями платформ. Их деятельность должна сопровождаться едиными стандартами описания цифровых объектов, защищенной инфраструктурой, разграничением доступа, журналированием операций и независимым аудитом алгоритмов. Взаимодействие с платформами следует строить через официальные каналы, указывая конкретные объекты и правовые основания обращения. Сохранение данных необходимо отделять от их предоставления, поскольку предотвращение утраты объекта не означает автоматического раскрытия всего объема сведений о пользователе.

Перспективным направлением является развитие специализированных языковых моделей и корпусов данных, учитывающих особенности русского

языка и контекст цифровой коммуникации. При подготовке таких наборов данных должны учитываться требования обезличивания, защита персональных данных и включение нейтральных материалов, позволяющих системе распознавать контекст. Без достаточного представления нейтральных и контекстуально сложных сообщений алгоритм может чрезмерно реагировать на отдельные слова или устойчивые выражения. Поэтому повышение качества моделей связано не только с техническим совершенствованием, но и с прозрачностью процедур их обучения и тестирования.

Аналитические технологии расширяют возможности выявления и профилактики экстремистской активности в социальных сетях за счет обработки больших массивов информации, исследования сетевых связей, временных закономерностей и содержания публикаций. Наибольшую практическую ценность имеет сочетание сетевого, временного, технического и содержательного анализа.

Результаты машинного обучения и ИИ имеют ориентирующий характер. Аномалия, сходство публикаций, принадлежность к кластеру или автоматическая классификация не являются самостоятельной юридической оценкой и нуждаются в проверке с учетом полного контекста и независимых источников. Для проверяемости необходимо сохранять исходные данные, описание модели, параметры анализа и историю преобразований.

Предлагается применять многоуровневую модель, в которой автоматизированный поиск дополняется проверкой специалистом, экспертным исследованием при необходимости и решением уполномоченного лица. Ее организационными гарантиями должны стать минимизация обрабатываемых данных, регулярный аудит ошибок, междисциплинарное взаимодействие, защищенное хранение и прозрачный порядок обмена информацией с платформами. Участие человека и соблюдение принципов законности, необходимости и соразмерности являются обязательными условиями использования ИИ в криминалистической профилактике.

СПИСОК ЛИТЕРАТУРЫ:

1. Баранов В.В. Использование искусственного интеллекта для выявления и предотвращения распространения экстремистской и террористической пропаганды в Интернете // Труды Академии управления МВД России. 2024. № 4 (72). С. 113–128
2. Гринько М.С. Проблемы и перспективы использования искусственного интеллекта в современной криминалистике // Пробелы в российском законодательстве. 2024. № 2. С. 218–221
3. Исаева Е.Д. Этические и правовые пределы использования цифровых технологий и искусственного интеллекта в работе следователя // Научный вестник Орловского юридического института МВД России им. В.В. Лукьянова. 2026. № 3. С. 331–337
4. Канузель А.Е. Использование информации социальных сетей при выявлении, расследовании и предупреждении преступлений // Криминалистика: вчера, сегодня, завтра. 2024. № 2. С. 132–139 https://doi.org/10.55001/2587-9820.2024.35.67.013
5. Коломинов В.В. Криминалистическая профилактика преступлений экстремистской направленности, совершенных с помощью современных технологий // Сибирский юридический вестник. 2023. № 2 (101). С. 92–100 https://doi.org/10.26516/2071-8136.2023.2.92
6. Конституция Российской Федерации (с изменениями, одобренными в ходе общероссийского голосования 1 июля 2020 г., с изменениями, внесенными ФКЗ от 04.10.2022 № 8-ФКЗ) // Официальный интернет-портал правовой информации. 06.10.2022. Ст. 0001202210060013
7. Сметанин С.И. Анализ тональности текстов из социальных сетей на основе методов машинного обучения для мониторинга общественных настроений: дис. ... канд. техн. наук. Москва, 2022. 162 с.
8. Титова Д.Д., Седова Д.Д. Анализ социальных сетей в профилактике уголовных преступлений: алгоритмы и проблемы применения // Институты и механизмы инновационного развития: мировой опыт и российская практика: сборник статей 13-й Международной научно-практической конференции. Курск, 2023. С. 248–251

9. Федеральный закон от 25.07.2002 № 114-ФЗ «О противодействии экстремистской деятельности» // Собрание законодательства РФ. 29.07.2002. № 30. Ст. 3031
10. Федеральный закон от 27.07.2006 № 149-ФЗ «Об информации, информационных технологиях и о защите информации» // Российская газета. 29.07.2006. № 165
11. Федеральный закон от 27.07.2006 № 152-ФЗ «О персональных данных» // Российская газета. 29.07.2006. № 165
12. Шурдумов А.А. Искусственный интеллект как криминалистический инструмент // Теория и практика общественного развития. 2025. № 6 (206). С. 273–278 https://doi.org/10.24158/tipor.2025.6.34

Kolotovkina A.A.
master's degree student of 3rd year
Krasnoyarsk State Agrarian University
(Krasnoyarsk, Russia)

USE OF ANALYTICAL TECHNOLOGIES AND ARTIFICIAL INTELLIGENCE IN DETECTING AND PREVENTING EXTREMIST ACTIVITY ON SOCIAL MEDIA

Abstract: *the article examines how analytical technologies and artificial intelligence can be used to detect and prevent extremist activity on social media. It considers network, temporal, and content analysis, machine learning methods, post classification, and anomaly detection. Risks identified include false positives and false negatives, insufficient model explainability, and misinterpretation of digital connections. A multilevel model is proposed that combines automated data screening, expert review, interdisciplinary collaboration, and mandatory human decision-making while observing requirements of legality and proportionality.*

Keywords: *artificial intelligence, social media, extremist activity, forensic crime prevention, machine learning, network analysis, digital monitoring, personal data protection.*

УДК 343.98

Колотовкина А.А.
магистрант 3 курса
Красноярский государственный аграрный университет
(г. Красноярск, Россия)

КРИМИНАЛИСТИЧЕСКОЕ ЗНАЧЕНИЕ СОЦИАЛЬНЫХ СЕТЕЙ ПРИ РАССЛЕДОВАНИИ ПРЕСТУПЛЕНИЙ ЭКСТРЕМИСТСКОЙ НАПРАВЛЕННОСТИ

Аннотация: *в статье рассматривается криминалистическое значение социальных сетей при расследовании преступлений экстремистской направленности. Раскрываются особенности социальной сети как цифровой среды, систематизируются основные группы размещаемых в ней сведений и цифровых следов, анализируется их значение для выдвижения и проверки следственных версий. Особое внимание уделяется установлению принадлежности учетной записи, авторства публикаций, содержания и контекста высказываний, а также разграничению цифровой активности и юридически значимого поведения. Обосновывается необходимость комплексной оценки содержательных, технических, временных и контекстуальных данных.*

Ключевые слова: *социальная сеть, преступление экстремистской направленности, криминалистическое значение, цифровой след, учетная запись, авторство публикации, доказывание, контекст публикации.*

Расширение цифровых коммуникаций существенно изменило информационную среду, в которой подготавливаются, совершаются и обсуждаются противоправные деяния. Социальные сети обеспечивают возможность быстрого распространения текстов, изображений, аудио- и видеоматериалов, поддержания групповых коммуникаций и взаимодействия пользователей независимо от их фактического местонахождения. Поэтому для расследования преступлений экстремистской направленности они имеют двойное значение: могут выступать средой совершения отдельных действий и

одновременно источником сведений об обстоятельствах события, участниках и связях между ними [2, с. 41, 3, с. 54].

Актуальность криминалистического исследования обусловлена не только объемом доступного контента, но и его изменчивостью. Публикации редактируются и удаляются, псевдонимы и сведения профиля изменяются, доступ к странице ограничивается, а материалы могут автоматически исчезать. В цифровой среде пользовательские действия сопровождаются техническими записями, которые не всегда видны при обычном просмотре страницы. Несвоевременное выявление и сохранение таких данных способно привести к утрате сведений, необходимых для проверки версии или восстановления последовательности действий.

Цель настоящей статьи состоит в определении основных криминалистически значимых групп информации, размещенной в социальных сетях, и раскрытии условий, при которых такая информация может быть использована при расследовании преступлений экстремистской направленности. Методологическую основу составляют анализ и синтез, формально-логический и сравнительно-правовой методы, а также обобщение положений научной литературы и материалов правоприменительной практики.

Социальную сеть целесообразно рассматривать не только как интернет-страницу или мобильное приложение, предназначенное для общения. В криминалистическом аспекте это сложная цифровая экосистема, включающая учетные записи, публичные страницы, сообщества, средства личной и групповой коммуникации, механизмы размещения и распространения контента, системы хранения данных и алгоритмы рекомендаций. Ее содержание создается как пользователями, так и программными средствами платформы. Такое понимание позволяет исследовать одновременно видимый материал и сведения о действиях, которые сопровождали его создание, изменение, передачу и распространение [7, с. 246–253].

Структура социальной сети может быть представлена в виде совокупности узлов и связей. Узлами выступают учетные записи, сообщества,

отдельные публикации и иные цифровые объекты. Связи образуются посредством подписок, переписки, упоминаний, комментариев, реакций, пересылок и совместного участия в группах. Их анализ помогает установить круг контактов, последовательность коммуникаций и устойчивые модели взаимодействия. Вместе с тем наличие связи между двумя аккаунтами само по себе не подтверждает преступный характер отношений: она может объясняться общими интересами, учебой, работой, родственными или иными социальными контактами.

Содержащуюся в социальной сети информацию можно условно разделить на несколько взаимосвязанных групп. Первая группа — сведения профиля: имя или псевдоним, фотография, описание, заявленные место проживания, образование, работа и контактные данные. Они могут использоваться для выдвижения версии о личности пользователя и поиска связанных учетных записей. Однако сведения профиля, как правило, формируются самим пользователем, могут быть неполными, вымышленными или скопированными. Совпадение имени, фотографии и иных открытых характеристик поэтому не является достаточным основанием для категоричного вывода о принадлежности аккаунта конкретному человеку [1, с. 35–37].

Вторая группа включает пользовательский контент: публикации, комментарии, личные и групповые сообщения, фотографии, видеозаписи и прямые трансляции. Содержание таких объектов может отражать мотивы поведения, осведомленность о конкретных обстоятельствах, подготовительные действия, взаимодействие с другими лицами либо поведение после события. Для правильной интерпретации необходимо исследовать не только отдельную фразу или изображение, но и весь материал, последовательность сообщений, предшествующие и последующие публикации, адресатов и условия распространения.

Третью группу составляют метаданные и технические сведения: дата и время размещения, история редактирования, параметры файла, данные о загрузке, авторизации и используемом устройстве, если такие сведения

доступны и получены законным способом. Их значение заключается в возможности восстановить временную последовательность действий, сопоставить публикации с другими событиями и выявить признаки изменения материала. При этом отображаемое платформой время может зависеть от часового пояса, а преобразование изображения или видео при загрузке может изменять исходные свойства файла. Следовательно, технические данные должны оцениваться с учетом архитектуры и правил работы конкретного сервиса.

Четвертая группа — сведения о цифровой активности и сетевых связях: подписки, реакции, репосты, упоминания, участие в сообществах, история взаимодействия с публикациями и контакты. Анализ их последовательности может выявить повторяющиеся модели поведения или согласованное распространение материалов. Однако алгоритмы платформы самостоятельно рекомендуют контент и контакты, поэтому появление публикации в ленте, автоматическое уведомление или рекомендация не доказывают, что пользователь целенаправленно искал материал либо ознакомился с ним. Значение такого признака возможно определить только в совокупности с другими сведениями.

Социальная сеть может иметь значение на различных этапах расследования. На первоначальном этапе открытые сведения позволяют обнаружить публикации, уточнить данные о проверяемом лице, выявить возможных свидетелей, установить круг общения и определить цифровые объекты, подлежащие дальнейшей проверке. На последующих этапах исследуются связи между учетными записями, содержание коммуникаций, хронология публикаций и технические характеристики файлов. Полученные данные помогают формулировать следственные версии, планировать следственные действия, сопоставлять показания с другими доказательствами и определять необходимость экспертного исследования [1, с. 35–37, 11, с. 250–262].

Для преступлений экстремистской направленности особое значение приобретает исследование содержания и направленности распространенных

материалов, обстоятельств их размещения, доступности для других пользователей, действий по повторному распространению и фактической роли каждого участника. Исследование не должно ограничиваться наличием публикации на странице. Необходимо установить, кем и при каких обстоятельствах создан материал, каков его полный контекст, кому он был адресован, какие действия совершались с ним и какие сведения подтверждают связь пользователя с конкретным действием. Данный подход соответствует выводу о необходимости комплексного анализа содержания публикаций, личности пользователя и его сетевых связей [2, с. 41–45].

С криминалистической точки зрения важно различать различные формы поведения в сети. Создание и размещение материала, его пересылка, комментарий, реакция, подписка на сообщество и простое отображение публикации в рекомендательной ленте имеют разную фактическую природу. Их нельзя автоматически приравнивать друг к другу. В частности, критическое высказывание, участие в дискуссии, подписка на страницу или техническое появление материала в ленте сами по себе не устанавливают наличие умысла на совершение преступления. Правовая оценка должна учитывать содержание и контекст высказывания, направленность действий, осознание пользователем характера размещаемой информации и совокупность иных обстоятельств, а также соответствующие разъяснения судебной практики [5].

Важной проблемой остается разграничение авторства публикации и формальной принадлежности учетной записи. Аккаунт может быть создан с использованием недостоверных сведений, взломан, передан другому лицу или использоваться несколькими пользователями. Поэтому при установлении лица, совершившего определенное действие, следует сопоставлять сведения профиля с характером переписки, устройствами и подключениями, временем активности, языковыми особенностями текста и обстоятельствами реальной жизни, отраженными в цифровой коммуникации. Ни один из перечисленных признаков не должен рассматриваться изолированно.

Самостоятельное значение имеет проверка подлинности цифрового контента. Текст может быть отредактирован, изображение — обработано, видеозапись — смонтирована, а дата публикации — изменена при копировании или повторной загрузке. Развитие инструментов генерации контента дополнительно усложняет разграничение оригинальных и искусственно созданных материалов. Поэтому криминалистическая оценка должна включать исследование происхождения файла, его метаданных, признаков редактирования, согласованности временных отметок и соответствия другим установленным обстоятельствам. Внешняя убедительность фотографии или видеозаписи не является самостоятельным подтверждением места, времени и обстоятельств съемки.

Материал, обнаруженный в социальной сети, и доказательство в уголовно-процессуальном смысле не являются тождественными категориями. Информация приобретает значение доказательства не вследствие самого факта ее размещения в Интернете, а при получении и закреплении в установленном законом порядке. При этом должны быть проверяемы источник материала, способ доступа, обстоятельства обнаружения, целостность и связь с расследуемым событием. Обычный снимок экрана может отражать лишь видимую часть страницы и не содержать сведений, достаточных для установления происхождения объекта, его целесообразно сопоставлять с осмотром устройства, исходными файлами, перепиской и иными данными [11, с. 250–262].

При исследовании сведений из социальных сетей следует разграничивать открытые данные, персональные данные и информацию, охраняемую тайной переписки и иных сообщений. Публичная доступность страницы не означает неограниченного права на получение любых связанных с ней сведений. Доступ к открытому контенту и получение закрытой переписки различаются по фактическому способу и правовым основаниям. Действия по сбору информации должны соответствовать требованиям уголовно-процессуального

законодательства, законодательства об оперативно-розыскной деятельности и противодействии экстремистской деятельности [4, 8–10].

Практическое значение комплексного подхода проявляется и при оценке доказательственной совокупности. Например, публикация может содержать определенное сообщение, а технические сведения — подтверждать время его размещения, история переписки — раскрывать контекст, информация о входах и устройствах — помогать проверить версию об авторстве, показания и результаты иных следственных действий — подтвердить или опровергнуть связь лица с соответствующим действием. Только сопоставление разнородных источников позволяет избежать подмены доказывания единичным цифровым совпадением.

Социальные сети представляют собой самостоятельную криминалистически значимую цифровую среду, в которой сочетаются пользовательский контент, технические данные и сведения о сетевых взаимодействиях. Их значение для расследования преступлений экстремистской направленности определяется возможностью получить сведения о содержании коммуникаций, последовательности действий, участниках и связях между ними.

Криминалистическая оценка информации из социальных сетей должна строиться на комплексном исследовании профиля, публикаций, метаданных, цифровой активности и контекста. Принадлежность учетной записи не равнозначна доказанному авторству конкретного сообщения, а подписка, реакция, рекомендация алгоритма или присутствие публикации в ленте не подтверждают сами по себе наличие преступного умысла.

В качестве практических ориентиров предлагается использовать совокупную проверку содержательных, технических, временных и контекстуальных признаков, фиксировать источник и условия получения цифрового объекта, отдельно оценивать его происхождение и целостность, разграничивать предварительную аналитическую информацию и процессуально закрепленные доказательства. Такой подход способствует повышению обоснованности следственных версий и снижает риск ошибочного толкования цифровой активности.

СПИСОК ЛИТЕРАТУРЫ:

1. Афанасьев Е.А. О некоторых возможностях использования в расследовании преступлений данных, полученных из социальных сетей // Научный Лидер. 2021. № 36 (38). С. 35–37
2. Болвачев М.А. Использование социальных сетей при расследовании преступлений экстремистской направленности: дис. ... канд. юрид. наук. Калининград, 2022. 202 с.
3. Дремлюга Р.И. Интернет-преступность: монография. Владивосток: Изд-во Дальневосточного университета, 2018. 165 с.
4. Конституция Российской Федерации (с изменениями, одобренными в ходе общероссийского голосования 1 июля 2020 г., с изменениями, внесенными ФКЗ от 04.10.2022 № 8-ФКЗ) // Официальный интернет-портал правовой информации. 06.10.2022. Ст. 0001202210060013
5. Постановление Пленума Верховного Суда Российской Федерации от 28.06.2011 № 11 «О судебной практике по уголовным делам о преступлениях экстремистской направленности» // Бюллетень Верховного Суда РФ. 2011. № 8
6. Русскевич Е.А. Уголовное право и «цифровая преступность»: проблемы и решения: монография. Москва: НИЦ ИНФРА-М, 2023. 133 с.
7. Смушкин А.Б. Криминалистическое исследование страницы в социальных сетях // Вестник Томского государственного университета. 2024. № 505. С. 246–253 https://doi.org/10.17223/15617793/505/27
8. Уголовно-процессуальный кодекс Российской Федерации от 18.12.2001 № 174-ФЗ // Собрание законодательства РФ. 24.12.2001. № 52
9. Федеральный закон от 25.07.2002 № 114-ФЗ «О противодействии экстремистской деятельности» // Собрание законодательства РФ. 29.07.2002. № 30. Ст. 3031
10. Федеральный закон от 12.08.1995 № 144-ФЗ «Об оперативно-розыскной деятельности» // Российская газета. 18.08.1995. № 160
11. Чич Ю.А., Романов А.В. Процессуальные особенности собирания электронных доказательств в социальных сетях // Эпомен. 2026. № 113. С. 250–262

Kolotovkina A.A.
master's degree student of 3rd year
Krasnoyarsk State Agrarian University
(Krasnoyarsk, Russia)

FORENSIC SIGNIFICANCE OF SOCIAL NETWORKS IN INVESTIGATING EXTREMIST CRIMES

Abstract: *the article examines the forensic significance of social networks in investigating extremist crimes. It describes the characteristics of social networks as a digital environment, categorizes the main types of information posted on them and digital traces left there, and analyzes their value for developing and testing investigative hypotheses. Particular attention is paid to establishing account ownership, authorship of posts, and the content and context of statements, as well as distinguishing digital activity from legally significant conduct. The article argues for a comprehensive assessment of content, technical, temporal, and contextual data.*

Keywords: *social network, extremist crime, forensic significance, digital trace, user account, post authorship, proof, post context.*

УДК 343.98:004.9

Колотовкина А.А.
магистрант 3 курса
Красноярский государственный аграрный университет
(г. Красноярск, Россия)

ОСОБЕННОСТИ ПОЛУЧЕНИЯ, ФИКСАЦИИ И ИССЛЕДОВАНИЯ ЦИФРОВЫХ СЛЕДОВ ИЗ СОЦИАЛЬНЫХ СЕТЕЙ ПРИ РАССЛЕДОВАНИИ ПРЕСТУПЛЕНИЙ

Аннотация: *в статье исследуются криминалистические и процессуальные особенности получения информации из социальных сетей при расследовании преступлений экстремистской направленности. Рассматриваются возможности OSINT и SOCMINT, этапы обнаружения, фиксации, сохранения и последующего анализа цифровых объектов. Анализируются ограничения скриншотов и автоматизированного сбора, значение метаданных, контрольных значений и документирования истории обращения с цифровыми материалами. Обосновывается необходимость разграничивать открытые сведения, персональные данные и информацию, охраняемую тайной сообщений, а также привлекать специалистов на раннем этапе расследования.*

Ключевые слова: *цифровой след, социальная сеть, OSINT-анализ, SOCMINT-мониторинг, фиксация информации, электронное доказательство, метаданные, компьютерно-техническая экспертиза.*

Использование социальных сетей в расследовании преступлений сопровождается необходимостью работать с информацией, которая может быть быстро изменена, удалена или скрыта настройками доступа. В отличие от традиционного документа, цифровой объект существует в определенной технологической среде, зависит от программного обеспечения и может сохраняться в нескольких версиях или на различных устройствах. Поэтому его обнаружение и копирование не исчерпывают задачу следствия: требуется

установить происхождение материала, обстоятельства получения, целостность и возможность последующей проверки.

При расследовании преступлений экстремистской направленности сведения социальных сетей могут включать публикации, комментарии, переписку, фотографии, видеозаписи, данные учетных записей, метаданные и сведения о сетевых взаимодействиях. Неполная фиксация контекста или нарушение порядка доступа способны повлиять на достоверность и процессуальную пригодность собранных материалов. Цель статьи — обобщить последовательность криминалистической работы с цифровыми следами социальных сетей и сформулировать требования к их фиксации и исследованию.

На первоначальном этапе значительная часть ориентирующей информации может быть получена из открытых источников. В научной литературе для обозначения сбора, обработки и анализа общедоступных сведений используется понятие OSINT. Применительно к социальным платформам употребляется также термин SOCMINT, акцентирующий внимание на информации из профилей, публикаций, комментариев и сообществ. Эти подходы имеют не только поисковую, но и аналитическую составляющую: обнаруженную страницу необходимо соотнести с конкретной задачей, проверить источник и определить, какие обстоятельства требуют дополнительного подтверждения [1, с. 66–71, 2, с. 79–86].

Применение OSINT не следует смешивать с получением доступа к закрытым разделам учетной записи. Открытая публикация, информация, доступная только после авторизации, частная переписка и сведения, находящиеся у администрации платформы, различаются по режиму доступа. Само по себе наличие технической возможности открыть страницу не заменяет правового основания для сбора и использования информации. При планировании работы необходимо определить конкретный объект, необходимый временной период, предполагаемый способ получения сведений и правовые ограничения.

Автоматизированный сбор может осуществляться с помощью поисковых инструментов, программных интерфейсов платформ, средств сохранения веб-страниц и парсеров, извлекающих заданные элементы: текст, идентификатор учетной записи, ссылку, время публикации, комментарии и число реакций. Однако структура интернет-страниц, программные интерфейсы и правила доступа изменяются. Поэтому программный инструмент может получить неполный набор полей или неверно интерпретировать отдельные данные. Результат автоматизированного извлечения нуждается в проверке и не должен приниматься за исчерпывающее отражение цифровой среды [1, с. 68–71].

При поиске открытых сведений важно сохранять поисковый контекст. Следует отражать, по каким идентификаторам и запросам обнаружен материал, на каком ресурсе он размещен, когда осуществлялся доступ и какие элементы были доступны наблюдателю. Такая фиксация облегчает повторную проверку и позволяет отличить первоначально обнаруженный объект от его копии, позднейшей публикации или пересказа. Подходы к использованию открытых источников в оперативно-розыскной и следственной деятельности подчеркивают необходимость аналитической проверки, а не механического накопления ссылок [1, 2].

Криминалистическую работу с цифровыми следами целесообразно выстраивать как последовательный процесс, включающий определение источника, законное получение доступа, обнаружение объекта, фиксацию его видимого содержания и технических характеристик, копирование, сохранение, анализ и документирование результатов. Этапы взаимосвязаны: если при обнаружении не зафиксированы адрес страницы и идентификатор публикации, позднее может оказаться затруднительно установить конкретный объект, если не сохранен исходный файл, возможности технического исследования могут быть ограничены.

При осмотре интернет-страницы необходимо описывать адрес ресурса и конкретной страницы, дату и время доступа, часовой пояс при его установлении, сведения об учетной записи, идентификатор публикации, видимость материала,

полный текст, вложения, комментарии и иные элементы, имеющие значение для контекста. Следует указывать, какие действия выполнялись при осмотре и какие средства использовались. Если содержание страницы изменяется в процессе просмотра, это обстоятельство целесообразно отдельно отразить в протоколе и приложениях. Тактические особенности осмотра интернет-страниц рассматриваются в криминалистической литературе как самостоятельная задача, требующая точного описания объекта и условий его восприятия [6, с. 246–253].

Скриншот полезен для визуального отражения того, что наблюдалось на экране, но он не всегда содержит сведения, достаточные для установления происхождения материала. Снимок экрана может не показывать полный адрес, идентификатор публикации, скрытые элементы интерфейса, историю изменений и технические параметры. Кроме того, изображение экрана может быть отредактировано. Поэтому при наличии технической возможности визуальную фиксацию следует дополнять сохранением страницы, исходных файлов, видеозаписью последовательности действий и получением данных из иных источников. Каждый способ фиксации имеет собственные ограничения, которые необходимо учитывать при последующей оценке.

При работе с файлами и электронными носителями существенное значение имеет сохранение неизменности исходных данных. Рекомендуется по возможности создавать рабочую копию и ограничивать операции, способные изменить исходный объект. Для контроля целостности могут использоваться криптографические хеш-функции. Рассчитанное контрольное значение позволяет сопоставить файл до и после копирования и установить, совпадают ли сравниваемые наборы данных. Вместе с тем хеширование подтверждает неизменность сравниваемого файла, но само по себе не доказывает, кем и когда он был создан, а также достоверность содержащейся в нем информации [3, с. 142–148].

История обращения с цифровым объектом должна быть прослеживаемой. В документации целесообразно указывать, кто и когда обнаружил материал, каким способом он получен, где и в каком виде сохранен, какие копии

создавались, какие операции проводились и кому объект передавался. Если данные конвертировались, распаковывались, декодировались или подвергались иной технической обработке, необходимо отразить соответствующие действия. Такой подход позволяет оценивать сохранность объекта и воспроизводить ход исследования. В научной литературе подчеркивается, что надежность электронных доказательств зависит не только от содержания, но и от соблюдения процедуры их получения и проверки [4, с. 170–173].

При исследовании смартфона или компьютера следует учитывать риск изменения информации при включении устройства, подключении к сети, открытии приложений и запуске файлов. До начала действий необходимо определить предполагаемые источники данных: мобильные устройства, рабочие станции, резервные копии, облачные хранилища, корпоративную почту и иные используемые сервисы. Объем копирования должен быть соразмерен задачам расследования. Необоснованное копирование всей цифровой инфраструктуры, когда возможно выделить относящиеся к делу данные, создает риск затронуть информацию третьих лиц и затрудняет последующий анализ.

При исследовании цифровых объектов следует сопоставлять их между собой и с информацией, полученной из независимых источников. Например, время публикации может проверяться по истории операций, переписке, данным устройства и сведениям платформы, авторство — по сочетанию данных об учетной записи, технических характеристик и иных обстоятельств, содержание файла — по метаданным, признакам изменения и связанным объектам. Такой подход уменьшает вероятность того, что отдельная техническая отметка будет истолкована вне контекста.

При работе с социальными сетями необходимо разграничивать открытый контент, персональные данные и сведения, охраняемые тайной переписки и иных сообщений. Открытая доступность страницы не устраняет требований законодательства о персональных данных и не предоставляет права на несанкционированный доступ к закрытой переписке. Получение сведений из закрытых источников должно осуществляться при наличии предусмотренных

законом оснований и с соблюдением соответствующей процедуры. В числе нормативных ориентиров можно назвать Конституция Российской Федерации, УПК РФ, федеральные законы об оперативно-розыскной деятельности, противодействии экстремистской деятельности, информации и персональных данных [7–12].

Важно также отделять ориентирующую информацию, полученную в ходе анализа открытых источников, от результатов процессуального доказывания. Сведения OSINT могут помочь сформировать версию, определить учетную запись или обнаружить источник цифровых следов. Однако для использования соответствующих материалов в уголовном деле требуется соблюдение процессуального порядка получения и закрепления. Аналитическая справка, подборка ссылок или результат программной выгрузки не должны подменять надлежащее оформление осмотра, выемки, экспертного исследования либо другого предусмотренного законом действия.

Особого внимания требует взаимодействие с администрацией социальной платформы. В обращении целесообразно индивидуализировать учетную запись или публикацию, указать временной интервал, цель и правовое основание запроса. Следует разграничивать сохранение данных и их предоставление: необходимость предотвратить удаление определенного объекта не означает автоматического права получить весь объем информации о пользователе. Объем запрашиваемых сведений должен соответствовать задаче, а обмен материалами — осуществляться по официальным и защищенным каналам. Такой подход одновременно способствует сохранению следов и снижает риск чрезмерного вмешательства в частную жизнь.

Результаты фиксации должны позволять другим участникам процесса понять, какой именно цифровой объект исследовался, откуда он получен и какие операции с ним проводились. В этой связи целесообразно использовать унифицированную карточку цифрового объекта, включающую идентификатор, источник, дату и время получения, способ доступа, описание содержимого, перечень файлов, контрольные значения, место хранения и историю

преобразований. Единообразное документирование облегчает сопоставление объектов, повторную проверку и передачу материалов между подразделениями.

Техническая сложность цифровой среды обусловливает необходимость привлекать специалиста на раннем этапе, когда требуется определить порядок осмотра, выбрать способ копирования и предупредить изменение исходных данных. Компьютерно-технические знания необходимы для исследования устройства, файловой системы, приложений, метаданных и признаков вмешательства. При этом технический специалист не подменяет следователя в определении процессуальных задач и не дает правовую оценку действиям пользователя.

В зависимости от содержания материала могут потребоваться знания в области лингвистики, психологии, религиоведения и иных дисциплин. Лингвистический анализ помогает исследовать смысловую структуру текста, употребление выражений, контекст и коммуникативную направленность. Исследование изображения или видеозаписи может требовать специальных знаний для установления признаков монтажа или цифровой обработки. Вопросы экспертам должны формулироваться с учетом природы объекта и не сводиться к требованию дать окончательную уголовно-правовую квалификацию. Заключение специалиста и заключение эксперта имеют самостоятельное процессуальное значение и различаются по основаниям и порядку получения.

Для обеспечения проверяемости исследования в материалах следует отражать исходные данные, использованные программы и их версии, последовательность операций, параметры обработки и ограничения метода. Если эксперт исследовал не оригинал, а копию или распечатку, необходимо учитывать, какие свойства исходного цифрового объекта при этом были утрачены. В научной литературе обращается внимание на необходимость комплексного информационно-компьютерного обеспечения криминалистической деятельности и сохранения возможности проверить полученный результат [14, с. 77–81, 13, с. 250–262].

Получение и исследование информации из социальных сетей должно строиться как последовательный криминалистический процесс: от определения источника и правового основания доступа до фиксации, сохранения, анализа и документирования истории обращения с цифровым объектом. Использование OSINT и SOCMINT расширяет возможности обнаружения первоначальных сведений, но результаты автоматизированного поиска требуют проверки и не заменяют процессуального закрепления доказательств.

Для повышения надежности цифровых материалов предлагается дополнять визуальную фиксацию сведениями об адресе страницы, идентификаторе объекта, времени доступа, контексте, вложениях и использованных средствах, сохранять исходные файлы и историю операций, применять контрольные значения как способ контроля неизменности, не приписывая им доказательственного значения сверх их технической функции, обеспечивать соразмерность копирования и запросов к платформам.

Соблюдение правовых пределов доступа и привлечение специалистов на ранних этапах позволяет повысить качество цифровых материалов, сократить риск утраты данных и обеспечить возможность последующей проверки их происхождения и целостности.

СПИСОК ЛИТЕРАТУРЫ:

1. Батоев В.Б. О технологии поиска по открытым источникам «OSINT» в оперативно-розыскной деятельности // Вестник Уфимского юридического института МВД России. 2023. № 2 (100). С. 66–71
2. Васюков В.Ф., Афанасьев А.Ю. К вопросу о получении оперативно значимой информации из открытых источников информации сети «Интернет» // Юридическая наука и практика: Вестник Нижегородской академии МВД России. 2024. № 1 (65). С. 79–86 https://doi.org/10.36511/2078-5356-2024-1-79-86
3. Демидченко Ю.В. Обеспечение целостности электронных доказательств в уголовном процессе: возможности криптографического хеширования // Право и практика. 2026. № 2. С. 142–148

4. Пастухов П.С. Средства проверки надежности «электронных» доказательств в ходе производства по уголовному делу // Пробелы в российском законодательстве. 2015. № 3. С. 170–173

5. Россинская Е.Р., Семикаленова А.И., Рядовский И.А., Сааков Т.А. Теория информационно-компьютерного обеспечения криминалистической деятельности: монография. Москва: Проспект, 2023. 256 с.

6. Смушкин А.Б. Криминалистическое исследование страницы в социальных сетях // Вестник Томского государственного университета. 2024. № 505. С. 246–253 https://doi.org/10.17223/15617793/505/27

7. Уголовно-процессуальный кодекс Российской Федерации от 18.12.2001 № 174-ФЗ // Собрание законодательства РФ. 24.12.2001. № 52

8. Федеральный закон от 12.08.1995 № 144-ФЗ «Об оперативно-розыскной деятельности» // Российская газета. 18.08.1995. № 160

9. Федеральный закон от 31.05.2001 № 73-ФЗ «О государственной судебно-экспертной деятельности в Российской Федерации» // Российская газета. 05.06.2001. № 106

10. Федеральный закон от 25.07.2002 № 114-ФЗ «О противодействии экстремистской деятельности» // Собрание законодательства РФ. 29.07.2002. № 30. Ст. 3031

11. Федеральный закон от 27.07.2006 № 149-ФЗ «Об информации, информационных технологиях и о защите информации» // Российская газета. 29.07.2006. № 165

12. Федеральный закон от 27.07.2006 № 152-ФЗ «О персональных данных» // Российская газета. 29.07.2006. № 165

13. Чич Ю.А., Романов А.В. Процессуальные особенности собирания электронных доказательств в социальных сетях // Эпомен. 2026. № 113. С. 250–262

14. Шубина К.С. Актуальные проблемы собирания цифровых следов преступлений из социальных сетей и мессенджеров // Современные проблемы уголовного судопроизводства, криминалистики и судебной экспертизы: материалы XII Всероссийской научно-практической конференции. Саратов, 2024. С. 77–81

Kolotovkina A.A.
master's degree student of 3rd year
Krasnoyarsk State Agrarian University
(Krasnoyarsk, Russia)

FEATURES OF COLLECTING, DOCUMENTING AND EXAMINING DIGITAL TRACES FROM SOCIAL NETWORKS IN CRIMINAL INVESTIGATIONS

Abstract: *this article examines forensic and procedural aspects of obtaining information from social networks during investigations of extremist crimes. It explores OSINT and SOCMINT capabilities and the stages of identifying, documenting, preserving and subsequently analyzing digital objects. It analyzes the limitations of screenshots and automated collection, as well as the importance of metadata, hash values and documenting the chain of custody for digital materials. It argues for distinguishing publicly available information from personal data and information protected by the confidentiality of communications, and for involving specialists at an early stage of investigation.*

Keywords: *digital trace, social network, OSINT analysis, SOCMINT monitoring, information documentation, electronic evidence, metadata, computer forensic examination.*

УДК 34

Корниенко А.К.
студент 2 курса
Юридический институт
Белгородский государственный национальный
исследовательский университет
(г. Белгород, Россия)

Шумилина О.С.
кандидат юридических наук, доцент
кафедра уголовного права и процесса
Белгородский государственный национальный
исследовательский университет
(г. Белгород, Россия)

УГОЛОВНО-ПРАВОВАЯ И ПСИХОЛОГИЧЕСКАЯ ХАРАКТЕРИСТИКА СОСТОЯНИЯ АФФЕКТА

Аннотация: *определение состояния аффекта, вследствие которого лицом было совершено насильственное преступление, несмотря на научное развитие, по-прежнему остается одним из наиболее сложных вопросов уголовно-правовой квалификации. В представленной статье рассматриваются особенности уголовно-правового понятия состояния аффекта и его психологическая характеристика. Авторами определяются наиболее затруднительные и спорные аспекты квалификации преступлений по статьям 107 и 113 Уголовного кодекса Российской Федерации. Отдельный акцент делается на проблеме неоднородности практики назначения судебно-психологических экспертиз по соответствующей категории дел.*

Ключевые слова: *аффект, уголовная ответственность, психотравмирующая ситуация, судебно-психологическая экспертиза, квалификация преступления.*

Различия, наблюдаемые в психологических и уголовно-правовых критериях, используемых при установлении состояния аффекта, могут затруднить квалификацию преступления против жизни и здоровья. Именно по этой причине особым значением обладает разграничение компетенций, которыми обладают эксперты-психологи и судьи, поскольку психологическая оценка поведения обвиняемого не может подменять собой уголовно-правовую квалификацию.

В соответствии с частью 1 статьи 107 Уголовного кодекса Российской Федерации совершенным в состоянии аффекта признается убийство «в состоянии внезапно возникшего сильного душевного волнения (аффекта), вызванного насилием, издевательством или тяжким оскорблением со стороны потерпевшего либо иными противоправными или аморальными действиями (бездействием) потерпевшего, а равно длительной психотравмирующей ситуацией, возникшей в связи с систематическим противоправным или аморальным поведением потерпевшего» [1]. Аналогичное состояние также предусмотрено статьей 113 УК РФ применительно к умышленному причинению вреда здоровью средней тяжести или тяжкого вреда здоровью. В обоих случаях законодатель указывает на наличие непосредственной связи между аффектом и предшествующим ему насилием, издевательством, тяжким оскорблением и иными не только противоправными, но и противоречащими морали действиями потерпевшего либо длительной психотравмирующей ситуацией, которая возникла вследствие систематического поведения данного субъекта.

Верховный Суд Российской Федерации в Постановлении от 27 сентября 2012 года № 19 «О применении судами законодательства о необходимой обороне и причинении вреда при задержании лица, совершившего преступление» называет аффект состоянием «сильного душевного волнения» и связывает его возникновение с «общественно опасным посягательством» [3]. В данном случае следует обратить внимание на вывод, который был сделан Н.В. Дьяковой и Н.В. Гасановым по итогам исследования особенностей судебной экспертизы аффекта: «Психологическое понятие «аффект» и формулировка «внезапно возникшее

сильное душевное волнение», используемая в контексте уголовно-правовой доктрины, не являются синонимами» [4, с. 53].

Существенным значением для квалификации также обладает разграничение преступлений, которые совершаются в состоянии аффекта, и причинения вреда при превышении пределов необходимой обороны. Данные ситуации характеризуются общностью, что обусловлено предшествующими преступлению событиями, которые могут сопровождаться применением насилия со стороны потерпевшего и возникновением состояния сильного эмоционального напряжения. В данном случае юридическая оценка должна опираться не на интенсивность переживаний лица, обвиняемого в совершении преступления, а на направленность поведения в момент реализации умысла. Кроме того, Верховный Суд Российской Федерации в Постановлении № 19 прямо указал на то, что убийство в состоянии аффекта совершается не в целях защиты, что исключает квалификацию действий виновного как необходимую оборону.

Помимо этого, если имеет место отражение продолжающегося нападения, то возникает потребность в проверке условий, указанных в статье 37 УК РФ. В случае, если устанавливается явное несоответствие защиты характеру и опасности посягательства, целесообразно оценивать возможность квалификации содеянного по статьям 108 или 114 УК РФ. При этом важно учитывать, что даже в ситуации, когда устанавливается факт наличия аффекта у обвиняемого, возможность квалификации по обозначенным статьям УК РФ не исключается, что также прямо отмечено в ранее обозначенном Постановлении Верховного Суда Российской Федерации.

Абсолютно иную ситуацию образуют случаи, когда нападение уже завершилось, т. е. отпала необходимость защищаться, однако ответные действия виновного были совершены под воздействием внезапного сильного душевного волнения, обусловленного предшествующим поведением со стороны потерпевшего. В подобных условиях целесообразно рассматривать возможность

квалификации преступления по статьям 107 или 113 УК РФ, если будут установлены соответствующие признаки, прямо указанные в данных нормах.

Иными словами, важную роль играет установление момента окончания посягательства, целей, которые преследовало лицо при применении ответного насилия, а также его состояния. Учет данных фактов в совокупности позволяет избежать квалификационных ошибок, выражающихся в подмене аффекта иными составами преступлений. Страх и растерянность, возникающие под влиянием нападения, могут оказывать непосредственное влияние на выбор дальнейшего поведения обвиняемым, однако автоматически не свидетельствуют ни о наличии аффекта, ни о его отсутствии.

В психологии ключевым признаком аффекта признается существенное изменение эмоционального поведения, которое искажает восприятие происходящих событий и лишает человека возможности полноценно контролировать собственные действия. О.А. Савочкина указывает на то, что в качестве одной из отличительных особенностей аффекта выступает «сниженная способность контролировать свои действия при сохранении способности осознавать их противоправность» [6, с. 63]. Исходя из этого следует, что сам по себе физиологический аффект еще не исключает вменяемости, несмотря на то что он способен существенно ограничить осознанную регуляцию поведения субъекта, пребывающего в данном состоянии. Патологический аффект, напротив, требует проверки признаков наличия расстройства психологического спектра в силу иной природы. Такие признаки обладают значением уже для применения статьи 21 УК РФ, определяющей содержание невменяемости.

Затруднения могут возникнуть и при отграничении аффекта от иных сложных и интенсивных эмоциональных реакций на обстоятельства, предшествующие совершению преступления. Например, Ф.С. Сафуанов и К.М. Солдатова приходят к выводу о сходности отдельных признаков «самовзвинчивания» и состояния аффекта [7, с. 142]. Именно по этой причине реакции в виде гнева, агрессии или утраты самообладания недостаточно для того, чтобы самостоятельно установить аффект. Судебному эксперту

необходимо достоверно определить механизм, который обусловил формирование соответствующей реакции, и характер изменений в поведении, способствовавших утрате способности лица регулировать собственное поведение.

Важно учитывать, что исследование психологического состояния обвиняемого не может ограничиваться исключительно получением от него объяснений, содержащих сведения о собственных переживаниях. Установление аффекта требует ретроспективного анализа, в ходе которого будет определено предшествующее поведение участников конфликтной ситуации, их поведение в момент совершения преступления и после его совершения. Само собой, в рамках такого анализа особое внимание уделяется именно поведению обвиняемого, однако учет действий потерпевшего также играет важную роль, так как может подтвердить наличие предпосылок для возникновения аффекта.

Повышение степени объективности такой оценки может быть достигнуто в случае, если правоприменителем будут учитываться показания очевидцев, записи с камер наблюдения, переписка (обмен сообщениями) между участниками конфликта, сведения об обращениях за медицинской помощью, а также другие материалы, которые свидетельствуют об изменении поведения. Перечисленные данные подлежат учету при квалификации содеянного только при условии, если они были собраны допустимым процессуальным путем и признаны доказательствами по уголовному делу. В обратном случае учет различных сведений может рассматриваться лишь в качестве ориентира, способствующего направлению расследования.

Отдельные внешние признаки не должны восприниматься в качестве самостоятельного доказательства аффекта. Так, к примеру, хаотичность действий может быть объяснена условиями, в которых происходило столкновение между обвиняемым и потерпевшим, а последовательность движений не обязательно исключает выраженное эмоциональное напряжение. Именно по этой причине важно, чтобы правоприменителем всегда использовался комплексный подход при оценке юридически значимых

сведений, позволяющий рассмотреть их во взаимосвязи, а не обособленно. Следует также учитывать противоречия, которые могут возникать между различными источниками информации.

Стоит отметить, что наличие длительного конфликта также не следует рассматривать в качестве безусловного свидетельства, указывающего на аффективный характер поведенческой реакции, возникшей вследствие кумулятивного накопления эмоционального напряжения. Юридически значимым в данном случае является именно систематичность соответствующего поведения потерпевшего, его характер и наличие причинной связи с внезапным эмоциональным состоянием, которое возникло у лица, обвиняемого в совершении насильственного преступления против жизни и здоровья. Правоприменителю необходимо устанавливать конкретные события, предшествующие преступлению, а также обстоятельства, которые привели к эмоциональному срыву, особенности последующих действий обвиняемого и потерпевшего. Таким образом, продолжительность конфликта автоматически не исключает аффекта, но и не свидетельствует о его наличии в условиях, когда отсутствуют иные доказательства, достоверно подтверждающие данное состояние.

Представляется, что ключевую роль в установлении аффекта должны играть судебно-психологические заключения. Однако практика обращения к лицам, обладающим специальными знаниями, не характеризуется постоянностью. Так, по итогам исследования К.М. Солдатовой было установлено, что «назначение судебной психологической или комплексной психолого-психиатрической экспертизы при рассмотрении аффективных преступлений реализуется только в половине актов (45%)» [8, с. 37]. Автором были рассмотрены судебные решения за десятилетний период (2013-2023 гг.) и установлено, что в ряде случаев суды самостоятельно, без опоры на заключение судебных экспертов, оценивали эмоциональное состояние подсудимого в момент совершения преступления. Подобный подход оправданно подвергается критике. Следует согласиться с Л.Ф. Ивановой в том, что знания в области

психологии, которыми обладают работники следствия и суда, еще «не исключают привлечения сведущего лица для производства экспертизы» [5, с. 16]. В то же время оценка заключения судебного эксперта должна производиться с соблюдением требований статей 17 и 88 Уголовно-процессуального кодекса Российской Федерации [2], которые исключают возможность установления приоритета одних доказательственных сведений над другими.

Произведенный анализ позволяет заключить, что уголовно-правовое понятие аффекта обладает тесной связью с психологическими признаками, характеризующими состояние сильного эмоционального возбуждения, однако не совпадает с ними в полной мере. Практическое применение статей 107 и 113 УК РФ предполагает необходимость установления юридически значимых обстоятельств, вследствие которых возникло состояние аффекта, особенностей его развития и наличия связи с совершенным преступлением. Представляется, что неоднородность практики вынесения постановлений о назначении судебно-психологической экспертизы по делам о преступлениях, предположительно совершенных в состоянии аффекта, снижает доказательственную эффективность и фактическую обоснованность судебных решений. В свою очередь, распространение практики производства данных экспертиз, результаты которых должны оцениваться в совокупности с другими доказательствами, собранными по делу, может позволить существенно снизить риски ошибочной квалификации содеянного.

СПИСОК ЛИТЕРАТУРЫ:

1. Уголовный кодекс Российской Федерации от 13 июня 1996 г. № 63-ФЗ (ред. от 04.08.2026) // Собрание законодательства РФ. 1996. № 25. Ст. 2954
2. Уголовно-процессуальный кодекс Российской Федерации от 18 декабря 2001 г. № 174-ФЗ (ред. от 26.07.2026) // Собрание законодательства РФ. 2001. № 52. Ст. 4921
3. О применении судами законодательства о необходимой обороне и причинении вреда при задержании лица, совершившего преступление: постановление Пленума Верховного Суда РФ от 27 сентября 2012 г. № 19 (ред. от 09.12.2025) // Российская газета. 2012. № 227
4. Дьякова Н.В., Гасанов Н.В. Судебная экспертиза аффекта у обвиняемых при множественных убийствах // Российский судья. 2025. № 7. С. 53–57
5. Иванова Л.Ф. Проблемы установления и оценки доказательств физиологического аффекта // Вестник Южно-Уральского государственного университета. Серия: Право. 2026. Т. 26. № 2. С. 13–18 https://doi.org/10.14529/law260202
6. Савочкина О.А. Особенности квалификации убийства, совершенного в состоянии аффекта // Вестник Московского университета имени С.Ю. Витте. Серия 2: Юридические науки. 2023. № 1.1 (37). С. 62–66
7. Сафуанов Ф.С., Солдатова К.М. Уголовно-релевантный аффект и реакция самовзвинчивания // Психология и право. 2024. Т. 14. № 1. С. 140–151 https://doi.org/10.17759/psylaw.2024140109
8. Солдатова К.М. Анализ судебных решений по преступлениям, включающим вопрос о квалификации аффекта // Психология и право. 2025. Т. 15. № 2. С. 34–46 https://doi.org/10.17759/psylaw.2025150203

Kornienko A.K.
student of 2nd year
Institute of Law
Belgorod National Research University
(Belgorod, Russia)

Shumilina O.S.
PhD in Law, Associate Professor
Department of Criminal Law and Procedure
Belgorod National Research University
(Belgorod, Russia)

CRIMINAL LAW AND PSYCHOLOGICAL CHARACTERISTICS OF A STATE OF AFFECT

Abstract: *determining whether a person who committed a violent crime was in a state of affect remains one of the most challenging issues in criminal-law classification, despite advances in research. This article examines the criminal-law concept of a state of affect and its psychological characteristics. The authors identify the most difficult and contentious aspects of classifying crimes under Articles 107 and 113 of the Russian Criminal Code. Particular attention is paid to inconsistencies in the practice of ordering forensic psychological examinations in such cases.*

Keywords: *affect, criminal liability, psychologically traumatic situation, forensic psychological examination, crime classification.*

УДК 342.7

Леонова З.А.
студентка 2 курса
специальность «Судебная и прокурорская деятельность»
Смоленский государственный университет
(г. Смоленск, Россия)

Богатчикова К.С.
кандидат юридических наук, доцент
кафедра государственно-правовых дисциплин
Смоленский государственный университет
(г. Смоленск, Россия)

РЕГИСТРАЦИЯ ГРАЖДАН ПО МЕСТУ ПРЕБЫВАНИЯ В АПАРТАМЕНТАХ КАК ГАРАНТИЯ КОНСТИТУЦИОННОГО ПРАВА НА СВОБОДНЫЙ ВЫБОР МЕСТА ПРЕБЫВАНИЯ

Аннотация: *статья посвящена тому, как подтвердить место временного пребывания в апартаментах, если здание построено для размещения людей, а конкретное помещение находится вне номерного фонда гостиницы. На материале дела В. И. Пиуновой разграничены три обстоятельства, которые должен установить орган регистрационного учёта: назначение здания, характеристики помещения и основание пребывания в нём заявителя. Объяснено, почему письменное согласие собственника и документы на здание отвечают на разные вопросы. Для случаев, когда нумерация апартаментов в документах расходится, предложено использовать выписку из проектной документации. Отдельно рассмотрено положение арендатора, не состоящего с собственником в семейных или родственных отношениях.*

Ключевые слова: *свобода передвижения, выбор места пребывания, регистрационный учёт, апартаменты, нежилое помещение, номерной фонд гостиницы, Конституционный Суд РФ.*

У собственницы петербургских апартаментов было право предоставить помещение сыну и его семье. Здание ввели в эксплуатацию для размещения гостиницы. Тем не менее указать эти апартаменты в качестве места пребывания супруги и их дети не смогли. В деле В. И. Пиуновой ни согласие собственницы, ни назначение здания сами по себе не открывали семье доступ к регистрационному учёту [8, п. 1.1]. Возникает вопрос, имеющий значение и за пределами этого дела. При каких условиях государство, признавая за человеком свободу выбрать место для временного проживания, обязано принять от него сведения о таком выборе? Ответ зависит от того, что именно устанавливает регистрационный орган: право пользоваться помещением, его пригодность для пребывания или его принадлежность к жилищному фонду. У каждого из этих обстоятельств своё доказательство и своё правовое значение.

Часть 1 статьи 27 Конституции РФ закрепляет право каждого, кто законно находится в России, «свободно передвигаться, выбирать место пребывания и жительства» [2, ст. 27]. Закон РФ от 25 июня 1993 г. № 5242-I предусматривает для граждан России раздельный учёт по месту жительства и по месту пребывания. Запись о временном адресе сохраняет за гражданином регистрацию по месту жительства [5, ст. 5]. И. В. Михеева и Е. А. Долкова пишут, что регистрация «выполняет функцию учета государством преимущественного или временного места проживания гражданина. Это позволяет органам власти располагать достоверной информацией о том, где проживает гражданин» [4, с. 147]. Если человек живёт по одному адресу, а государство может учесть его только по другому, сведения оказываются неполными именно там, где гражданин готов их сообщить. С этой точки зрения отказ семье затрагивает и публичный интерес в достоверности учёта.

Апартаментами продавцы называют разные объекты недвижимости. Покупателя интересует планировка. Есть ли отдельный вход в помещение, где готовить еду, предусмотрен ли санузел? Для жилищного права существенна пригодность изолированного помещения для постоянного проживания, а квартира должна отвечать и признакам, перечисленным в части 3 статьи 16 ЖК

РФ [1, ст. 15, 16]. Т. В. Сазонова и А. Н. Лужина отмечают, что «апартаменты представляют собой нежилые помещения, которые могут быть использованы для временного проживания» [10, с. 65]. Здесь существенна оговорка о временном характере использования. Она позволяет поставить вопрос об учёте гражданина, оставив для отдельного производства вопрос о переводе объекта в жилой фонд [1, ст. 22, 23].

В деле Пиуновой назначение здания и использование отдельного помещения пришлось выяснять порознь. В. И. Пиунова и её супруг просили зарегистрировать их вместе с несовершеннолетними детьми на пять лет. Мать супруга, которой принадлежало помещение, дала нотариально удостоверенное согласие. К заявлению приложили копии разрешения на ввод здания в эксплуатацию и плана этажа. 7 декабря 2022 г. Приморский районный суд Санкт-Петербурга отказал в иске. Он сослался, в частности, на отсутствие сведений о прибытии семьи от администрации гостиницы. После апелляционного и кассационного рассмотрения судья Верховного Суда РФ 14 октября 2024 г. отказал в передаче жалобы, отметив, что спорное помещение частью гостиницы не являлось и в качестве номера не использовалось [8, п. 1.1]. На одном этапе от семьи ожидали подтверждения заселения в гостиницу, а на другом установили факт, который и объяснял отсутствие такого подтверждения.

Л. В. Костина и И. А. Лепехин ещё в 2023 г. писали, что «на практике довольно часто имеют место расхождения между юридическим и фактическим предназначением апартаментов, а это создает много сложностей правоприменительного характера» [3, с. 110]. Дело Пиуновой позволяет точнее указать источник одной из таких сложностей. Правила, утверждённые постановлением Правительства РФ от 17 июля 1995 г. № 713, различают заявление человека, временно занявшего жилое помещение, и регистрацию гостя администрацией средства размещения по прибытии [6, п. 9, 12, 14]. В рассматриваемом случае у семьи не было основания представляться гостями гостиницы, а зарегистрироваться по собственному заявлению мешал статус

объекта. Нотариус мог удостоверить согласие собственницы. Определить, кто должен передать в МВД сведения о семье, в его полномочия не входило.

В постановлении от 3 февраля 2026 г. № 4-П Конституционный Суд РФ признал оспоренные положения неконституционными в той мере, в какой они исключали регистрацию по месту пребывания в нежилых помещениях, по проектным характеристикам сходных с квартирами и расположенных вне номерного фонда средств размещения. Суд связал свободу выбора места пребывания с равенством граждан, правом собственности и требованием соразмерности ограничений. Решения, принятые в отношении Пиуновой, предписано пересмотреть при отсутствии иных препятствий [8, п. 1, 4 резолютивной части]. Предметом пересмотра осталась конкретная просьба семьи. Вопрос, можно ли отнести весь комплекс к многоквартирным домам, для её разрешения не требовался.

Это решение продолжает спор о пределах усмотрения регистрационного органа, который Суд разбирал почти за тридцать лет до дела Пиуновой. В постановлении от 2 февраля 1998 г. № 4-П он оценивал правило о шестимесячном сроке временной регистрации, продление которого зависело от решения должностного лица. По формулировке Конституционного Суда РФ, срок нахождения в месте временного пребывания «должен определяться самим гражданином. Его установление государством недопустимо, поскольку означает ограничение свободы волеизъявления при выборе места пребывания» [7, п. 6 мотивировочной части]. В деле 1998 г. административное усмотрение касалось длительности пребывания. В деле 2026 г. выбор семьи исключили из учёта ещё до обсуждения срока. При проверке заявления орган вправе установить, есть ли у гражданина законное основание находиться в конкретном помещении, но не может по собственному усмотрению определять, сколько времени семье там нужно провести.

До изменения регулирования Суд установил порядок для собственников таких помещений, членов их семей и близких родственников. Члену семьи или близкому родственнику требуются письменное согласие собственника и

документальное подтверждение соответствующей связи. К документам, предусмотренным для регистрации по месту пребывания в жилом помещении, прилагают копии документов о назначении здания для пребывания людей и о пригодности конкретного помещения, сходного с квартирой, для такого использования. Заявление рассматривает территориальный орган МВД России, который выдаёт гражданину свидетельство о регистрации по месту пребывания [8, п. 3 резолютивной части]. В деле Пиуновой согласие удостоверил нотариус. В резолютивной части постановления Суд потребовал письменного согласия собственника и не установил для всех заявителей отдельного требования о нотариальном удостоверении.

При чтении документов полезно начать с двух вопросов. Для чего построено здание? Какое помещение внутри него занимает заявитель? На первый вопрос может отвечать разрешение на ввод в эксплуатацию, если в нём указано назначение здания. Ответ на второй требует сопоставить адрес и обозначение помещения с планом этажа и соответствующей частью проектной документации. Например, план с пронумерованными контурами позволяет найти помещение, но без пояснений к плану трудно судить, для чего оно предназначено. И наоборот, подробное описание типовых апартаментов мало говорит о спорном объекте, пока не установлено, что ему соответствует именно эта планировка. Предлагаем в решении по заявлению указывать, какой из этих фактов установлен и каким документом. Если из отказа видно, что сведения о здании уже приняты, заявитель может ограничиться документом на конкретные апартаменты.

Отдельной проверки заслуживает принадлежность помещения к номерному фонду. Представим двух человек, которые приехали по одному адресу: один забронировал номер у гостиницы, другой остановился в принадлежащих ему апартаментах в том же комплексе. Для первого регистрационные действия выполняет гостиница. Для второго сам по себе общий с гостиницей адрес ничего не решает. Истребование у него подтверждения о заселении в качестве гостя воспроизвело бы затруднение семьи Пиуновой. Столь же слабым доказательством будет фотография переоборудованного офиса с

кроватью и кухней. Она показывает, как собственник обставил комнату, но оставляет открытым вопрос, предусматривал ли проект здания подобное использование. Применять критерии Суда последовательно означает проверять оба обстоятельства и в случае удовлетворения заявления, и в случае отказа [8, п. 3 резолютивной части].

Даже когда назначение помещения подтверждено, остаётся вопрос о заявителе. Дочь собственника, временно остановившаяся у отца, может подтвердить родство и представить его письменное согласие. Коллега, который на тот же срок арендовал соседние апартаменты у их владельца, находится в другом положении. Один только договор аренды не относит его к кругу лиц, перечисленных Судом во временном порядке [8, п. 3 резолютивной части]. Разницу трудно объяснить потребностями самого учёта: государству одинаково важно располагать достоверными сведениями о месте пребывания обоих граждан. Для будущего регулирования представляется оправданным обсудить отдельное основание для арендатора, фактически занявшего помещение с согласия собственника. При этом законодателю предстоит определить, как удостоверять срок пребывания и как учитывать его досрочное прекращение.

Особое значение имеет различие между возможностью и обязанностью сообщить адрес. Конституционный Суд РФ пояснил, что постановление «не означает введения обязанности граждан регистрироваться в таких нежилых помещениях» [8, с. 20]. Следовательно, из одного лишь признания права подать заявление нельзя вывести состав административного правонарушения для собственника, который этим правом не воспользовался. Обратный вывод менял бы смысл конституционной жалобы: человек добивался возможности официально указать адрес, а результатом обращения стало бы новое основание для взыскания. Суд также оставил за пределами решения регистрацию по месту жительства. Временное свидетельство само по себе не меняет назначения недвижимости.

Н. М. Рыбина и А. А. Ананьева исследуют «функциональный подход к оценке пригодности помещений для проживания» и делают вывод «о

формировании нового комплексного правового института нежилых помещений, пригодных для проживания» [9, с. 38]. Для жилищного права такая постановка вопроса продуктивна, однако объём уже состоявшихся изменений лучше всего виден на примере городского планирования. Когда апартаменты находятся в нежилой территориальной зоне, регистрация по месту пребывания сама по себе не обязывает муниципалитет создавать там дополнительную транспортную или социальную инфраструктуру [8, с. 21]. При рассмотрении заявления собственника поэтому нет оснований предлагать ему сначала доказать, что району хватит школ или поликлиник. Решения о планировке территории принимаются отдельно. Связывать эти решения друг с другом значило бы поставить один и тот же выбор адреса в зависимость от планов муниципалитета на застройку района.

Самым трудным для заявителя обстоятельством может оказаться связь между обозначением апартаментов в его документах и номером помещения на проектном плане. Если в договоре купли-продажи и на поэтажном плане использованы разные номера, одного совпадения площади для такой идентификации может оказаться недостаточно. Предлагаем предусмотреть в правилах возможность воспользоваться краткой выпиской из проектной документации с обозначением здания, этажа, помещения и его назначения. Если идентичность помещения уже подтверждена для регистрации одного собственника и сведения об объекте с тех пор не менялись, органу учёта стоило бы использовать ранее проверенные документы при обращении члена семьи. Сам заявитель по-прежнему подтверждал бы обстоятельства, относящиеся лично к нему. Такой порядок уменьшил бы повторную работу и помог бы объяснить отказ там, где новое помещение действительно нельзя отождествить с ранее проверенным.

Таким образом, практический смысл постановления по делу Пиуновой состоит в том, что у гражданина появился способ официально указать временный адрес, сохранив существующий правовой статус помещения. По конкретному заявлению органу предстоит установить проектное назначение здания,

характеристики и использование самих апартаментов, а также основание пребывания в них заявителя. Раздельная оценка этих сведений позволяет суду проверить мотивы отказа, а собственнику понять, какого именно доказательства недостаёт. Если эти обстоятельства подтверждены, одной записи о нежилом статусе апартаментов для отказа уже недостаточно.

СПИСОК ЛИТЕРАТУРЫ:

1. Жилищный кодекс Российской Федерации: Федеральный закон от 29.12.2004 № 188-ФЗ // КонсультантПлюс. URL: https://www.consultant.ru/document/cons_doc_LAW_51057/ (дата обращения: 21.11.2026)
2. Конституция Российской Федерации (принята всенародным голосованием 12.12.1993, с изменениями, одобренными в ходе общероссийского голосования 01.07.2020) // Министерство юстиции Российской Федерации. URL: https://www.minjust.gov.ru/ru/documents/8011/ (дата обращения: 21.11.2026)
3. Костина Л.В., Лепехин И.А. К вопросу о правовом статусе апартаментов как особого вида недвижимого имущества // Строительство и землеустройство: проблемы и перспективы развития: материалы Всероссийской научно-практической конференции (Тверь, 24 мая 2023 г.) / под ред. А.А. Артемьева. Тверской государственный технический университет, 2023. С. 108–115. URL: https://elib.tstu.tver.ru/MegaPro/Download/MObject/35764/001-000157541-000000000-0000-0000-01.pdf (дата обращения: 21.11.2026)
4. Михеева И.В., Долкова Е.А. Свобода передвижения и регистрация граждан по месту жительства: конституционное право и административная обязанность // Вестник Нижегородского университета им. Н.И. Лобачевского. 2017. № 1. С. 147–151. URL: https://cyberleninka.ru/article/n/svoboda-peredvizheniya-i-registratsiya-grazhdan-po-mestu-zhitelstva-konstitutsionnoe-pravo-i-administrativnaya-obyazannost (дата обращения: 21.11.2026)
5. О праве граждан Российской Федерации на свободу передвижения, выбор места пребывания и жительства в пределах Российской Федерации: Закон РФ от 25.06.1993 № 5242-I // КонсультантПлюс. URL:

https://www.consultant.ru/document/cons_doc_LAW_2255/ (дата обращения: 21.11.2026)

6. Об утверждении Правил регистрации и снятия граждан Российской Федерации с регистрационного учета по месту пребывания и по месту жительства в пределах Российской Федерации и перечня лиц, ответственных за прием и передачу в органы регистрационного учета документов для регистрации и снятия с регистрационного учета граждан Российской Федерации по месту пребывания и по месту жительства в пределах Российской Федерации: постановление Правительства РФ от 17.07.1995 № 713 // КонсультантПлюс. URL: https://www.consultant.ru/document/Cons_doc_LAW_7271/ (дата обращения: 21.11.2026)

7. По делу о проверке конституционности пунктов 10, 12 и 21 Правил регистрации и снятия граждан Российской Федерации с регистрационного учета по месту пребывания и по месту жительства в пределах Российской Федерации, утвержденных Постановлением Правительства Российской Федерации от 17 июля 1995 г. № 713: постановление Конституционного Суда РФ от 02.02.1998 № 4-П // КонсультантПлюс. URL: https://www.consultant.ru/document/cons_doc_LAW_17754/ (дата обращения: 21.11.2026)

8. По делу о проверке конституционности статей 2 и 3 Закона Российской Федерации «О праве граждан Российской Федерации на свободу передвижения, выбор места пребывания и жительства в пределах Российской Федерации», а также пунктов 3, 12 и 14 Правил регистрации и снятия граждан Российской Федерации с регистрационного учета по месту пребывания и по месту жительства в пределах Российской Федерации в связи с жалобой гражданки Пиуновой Виктории Игоревны: постановление Конституционного Суда РФ от 03.02.2026 № 4-П // Конституционный Суд Российской Федерации. URL: https://www.ksrf.ru/doc/KSRFDecision885638.pdf (дата обращения: 21.11.2026)

9. Рыбина Н.М., Ананьева А.А. Апартаменты как нежилые помещения, пригодные для проживания: функциональный подход в практике Конституционного Суда Российской Федерации // Юридический мир. 2026. № 9. С. 38–41. https://doi.org/10.18572/1811-1475-2026-9-38-41 (дата обращения: 21.11.2026)

10. Сазонова Т.В., Лужина А.Н. Вопросы судебной защиты нарушенных прав собственников апартаментов // Российское правосудие. 2024. № 1. С. 62–70. https://doi.org/10.37399/issn2072-909X.2024.1.62-70 (дата обращения: 21.11.2026)

Leonova Z.A.
student of 2nd year
specialty «Judicial and Prosecutorial Activities»
Smolensk State University
(Smolensk, Russia)

Bogatchikova K.S.
PhD in Law, Associate Professor
Department of State and Legal Disciplines
Smolensk State University
(Smolensk, Russia)

REGISTRATION OF CITIZENS AT THEIR PLACE OF STAY IN APARTMENTS AS A GUARANTEE OF THE CONSTITUTIONAL RIGHT TO FREELY CHOOSE A PLACE OF STAY

Abstract: *the article examines how to establish a place of temporary stay in apartments when the building was constructed to accommodate people but the specific unit is not part of the hotel room inventory. Drawing on the case of V. I. Piunova, it distinguishes three matters that registration authorities must establish: the building's designated purpose, the characteristics of the unit, and the legal basis for the applicant's stay there. It explains why the owner's written consent and documents concerning the building address different questions. Where apartment numbers differ across documents, the article proposes using an extract from the design documentation. It also considers the position of a tenant who has no family or kinship ties to the owner.*

Keywords: *freedom of movement, choice of stay, temporary stay registration, apartments, non-residential premises, hotel room inventory, Russian Constitutional Court.*

УДК 34

Мазур К.А.
студент 2 курса
гражданско-правовой профиль
Донской государственный технический университет
(г. Ростов-на-Дону, Россия)

ЗАЩИТА ПРАВ ЧЕЛОВЕКА В ЦИФРОВОМ ОБЩЕСТВЕ: ПРАВОВОЙ АНАЛИЗ

Аннотация: *в статье рассматриваются актуальные вопросы защиты прав человека в условиях стремительного развития цифровых технологий. Анализируются конституционные гарантии и их реализация в информационной среде. Исследуются положения Федерального закона № 149-ФЗ. На основе научных трудов Алексеевой М. В. и её соавторов обосновывается необходимость баланса между цифровизацией, национальной безопасностью и защитой традиционно-духовных ценностей.*

Ключевые слова: *защита прав человека, национальная безопасность, цифровое государство, информационное право, персональные данные, конституционная гарантия.*

Введение.

Стремительное развитие цифровых технологий радикально изменило облик цифрового общества. Цифровизация охватывает практически все сферы жизнедеятельности человека – от получения государственных услуг до реализации права на труд и образования. Однако, на ряду с очевидными преимуществами, внедрение цифровых технологий ставит перед правовой наукой и практикой новые вопросы, связанные с обеспечением прав и свобод человека.

Актуальность темы обусловлена тем, что цифровая среда создает новые возможности для самореализации, но и порождает серьёзные угрозы. Данные социологических опросов свидетельствуют о высоком уровне обеспокоенности

граждан: 57% респондентов считают кибербезопасность одной из главных проблем, а 66% отмечают недостаточность собственных цифровых навыков, что указывает на восприятие цифровой среды не только как источник удобства, но и как пространства риска.

Стратегические ориентиры государственной политики в данной сфере закреплены в Указе Президента РФ от 9 мая 2017 года № 203 «О Стратегии развития информационного общества в Российской Федерации на 2017-2030 годы», среди приоритетов которого прямо названо обеспечение прав граждан на доступ к информации. На законодательном уровне базовую основу защиты прав в цифровой среде образует Федеральный закон от 27.07.2006 г. № 152-ФЗ «О персональных данных». Он прямо провозглашает своей целью обеспечение защиты прав и свобод человека при обработке его персональных данных.

Законодательное обеспечение защиты прав в цифровой среде.

Важнейшим элементом системы защиты прав человека в цифровом обществе является Федеральный закон от 27 июля 2006 г. № 152-ФЗ «О персональных данных». Целью данного закона прямо провозглашается обеспечение защиты прав и свобод человека при обработке персональных данных. В условиях цифровой экономики, когда сбор и обработка данных приобрела массовый характер, соблюдение требований закона становится критически важным для предотвращения неправомерного вмешательства в частную жизнь.

Также, ключевую роль в регулировании отношений, возникающих в цифровой среде, играет Федеральный закон от 27 июля 2006 г. № 149-ФЗ «Об информации, информационных технологиях и о защите информации». Данный нормативный акт регулирует отношения, возникающие при осуществлении права на поиск, получение, передачу, производство и распространение информации, а также при применении информационных технологий и обеспечении защиты информации. Законодательство об информации

основывается на Конституции РФ и направлено на создание правовых гарантий реализации информационных прав граждан.

Следует отметить, что законодательство в данной сфере постоянно совершенствуется. В частности, Федеральный закон от 08.09.2024 г. № 216-ФЗ внес изменения в Федеральный закон «Об информации, информационных технологиях и о защите информации» и отдельные законодательные акты, что свидетельствует о стремлении законодателя оперативно реагировать на новые вызовы цифровой эпохи.

Анализ доктринальных подходов к обеспечению цифровых прав.

При анализе проблем защиты прав человека в цифровом обществе нельзя обойти стороной вопросы трансформации самого государства. В работах.

М.В. Алексеевой, С.В. Рыбак и Е.А. Филимоновой как раз обосновывается необходимость перехода к модели цифрового государства. Авторы подчеркивают, что цифровая трансформация государственного управления – это не просто внедрение информационных технологий, а глубинный процесс изменения самой сути управленческих отношений. В условиях цифровизации государство обязано не только предоставлять услуги в электронном виде, но и гарантировать безопасность этих процессов.

Как указывают М.В. Алексеева и И.А. Подройкина, современные институты трансформации государственного управления должны базироваться на оценке регулирующего воздействия, что позволяет сократить риски и защитить права граждан от избыточного или некорректного правового регулирования в цифровой сфере.

Ещё один важный аспект – это прозрачность власти. В своих статьях М.В. Алексеева поднимает проблему реализации прав граждан на доступ к информации о работе государственных органов. Без этого невозможно нормальное доверие между обществом и властью. В цифровом мире информация должна быть не только быстро доступной, но и достоверной. Опираясь только на

проверенные данные, человек может эффективно защищать свои права и интересы.

Отдельно стоит отметить и международные аспекты. В условиях интеграции возникает необходимость международно-правового мониторинга. Как отмечает М.В. Алексеева в работе об административно-правовом статусе субъектов управления, цифровые права граждан должны защищаться не только внутри страны, но и на межгосударственном уровне при обмене данными. Это показывает, что защита прав человека в цифровом обществе – это не абстрактная теория, а ежедневная практика работы конкретных органов, которые обязаны обеспечивать прозрачность и защиту прав.

Заключение.

Проведенный анализ позволяет сделать вывод о том, что защита прав человека в цифровом обществе представляет собой комплексную проблему, требующую системного правового подхода. Конституционные основы цифровых прав заложены в основном законе, однако их дальнейшее развитие и конкретизация осуществляется в отраслевом законодательстве. Действующие Федеральные законы создают необходимую правовую базу для защиты прав человека.

Если же говорить о конкретных проблемах, то на практике защита прав человека в цифровой среде пока работает с большим трудом. Эти вопросы требуют от законодателя более четкого и жесткого регулирования.

Получается, что в основе всей этой работы должен лежать человек. Как бы не развивались технологии, какие бы удобные сервисы не появлялись, право на неприкосновенность частной жизни и доступ к достоверной информации остаются базовыми. Поэтому законодателю стоит сосредоточиться не только на запретах и ограничениях, но и на создании правовых гарантий.

СПИСОК ЛИТЕРАТУРЫ:

1. Конституция Российской Федерации: принята всенародным голосованием 12 декабря 1993 г. // Официальный интернет-портал правовой информации. URL: http://pravo.gov.ru
2. Федеральный закон от 27.07.2006 № 149-ФЗ «Об информации, информационных технологиях и о защите информации» // Собрание законодательства РФ. 2006
3. Федеральный закон от 27.07.2006 № 152-ФЗ «О персональных данных» // Собрание законодательства РФ. 2006. № 31 (ч. 1)
4. Указ Президента РФ от 09.05.2017 № 203 «О Стратегии развития информационного общества в Российской Федерации на 2017–2030 годы» // Собрание законодательства РФ. 2017. № 20. Ст. 2901
5. Алексеева М.В., Исакова Ю.И. Конституционные аспекты цифровых прав в эпоху цифровизации: юридический и практический анализ // Конституционное и муниципальное право. 2025. № 3. С. 27–30
6. Алексеева М.В., Рыбак С.В. Трансформация государственного управления: к модели цифрового государства // Вестник юридического факультета Южного федерального университета. 2025. Т. 12, № 2. С. 16–23
7. Алексеева М.В., Филимонова Е.А. Особенности трансформации государства в условиях развития цифровых технологий // Правовой порядок и правовые ценности. 2024. Т. 2, № 2. С. 14–21 https://doi.org/10.23947/2949-1843-2024-2-2-14-21
8. Алексеева М.В., Подройкина И.А. Современные инструменты трансформации государственного управления в условиях цифровой экономики // Правовой порядок и правовые ценности. 2023. Т. 1, № 4. С. 9–15
9. Алексеева М.В., Филимонова Е.А. Актуальные вопросы противодействия угрозам национальной безопасности // Правовой порядок и правовые ценности. 2024. Т. 2, № 1. С. 47–53 https://doi.org/10.23947/2949-1843-2024-2-1-47-53
10. Алексеева М.В. Мониторинг в рамках институтов оценки регулирующего воздействия и оценки фактического воздействия в Российской Федерации // Государственное и муниципальное управление. Ученые записки СКАГС. 2017. № 2. С. 20–25 https://doi.org/10.22394/2079-1690-2017-1-2-20-25
11. Алексеева М.В. Особенности административно-правового статуса субъектов государственного управления, осуществляющих международно-правовой мониторинг в условиях ЕАЭС // Пробелы в российском законодательстве. 2017. № 5
12. Алексеева М.В. Обеспечение доступа к информации о деятельности государственных органов // Наука и образование: хозяйство и экономика, предпринимательство, право и управление. 2011. № 9 (15). С. 58–64

Mazur K.A.
student of 2nd year
civil law specialization
Don State Technical University
(Rostov-on-Don, Russia)

HUMAN RIGHTS PROTECTION IN DIGITAL SOCIETY: LEGAL ANALYSIS

Abstract: *the article examines current issues in human rights protection amid rapid development of digital technologies. It analyzes constitutional guarantees and their implementation in the digital environment. Provisions of Federal Law N 149 are examined. Drawing on research by M. V. Alekseeva and her co-authors, the article argues for a balance between digitalization, national security, and protection of traditional spiritual values.*

Keywords: *human rights protection, national security, digital state, information law, personal data, constitutional guarantee.*

УДК 34

Макар П.И.

магистрант

юридический факультет имени М. М. Сперанского

Институт права и национальной безопасности

Российская академия народного хозяйства и государственной службы

при Президенте РФ

(г. Москва, Россия)

ВОЕННЫЕ ПРЕДСТАВИТЕЛЬСТВА КАК СУБЪЕКТ ПРАВООТНОШЕНИЙ В ГОСУДАРСТВЕННОМ ОБОРОННОМ ЗАКАЗЕ В РОССИЙСКОЙ ФЕДЕРАЦИИ

Аннотация: *на сегодняшний день вопрос состава участников государственного оборонного заказа в Российской Федерации (далее - ГОЗ) до конца не исследован. Не включены в состав участников военные представительства, которые оказывают существенное влияние на своевременное и качественное выполнение головными исполнителями (исполнителями) обязательств в рамках ГОЗ. Отсутствие четко закрепленного регулирования ведет к размытости полномочий, что негативно сказывается на государственном регулировании отношений, связанных с выполнением ГОЗ.*

Ключевые слова: *ГОЗ, государственный контракт, заказчик, головной исполнитель, исполнитель, военное представительство.*

Государственный оборонный заказ занимает особое место в системе публичных закупок Российской Федерации. Это не просто механизм удовлетворения государственных нужд, а наиважнейший ключевой инструмент обеспечения обороноспособности, национальной безопасности и суверенитета Российской Федерации. Сбалансированное развитие компонентов военной организации, наращивание оборонного потенциала, оснащение Вооруженных Сил, других войск, воинских формирований и органов современными

вооружением, военной и специальной техникой является безусловным приоритетом государства [1].

Цели и задачи исследования состоят в изучении возможности интеграции института военных представительств в качестве субъекта правоотношений, регулируемых Федеральным законом от 29 декабря 2012 г. №275-ФЗ «О государственном оборонном заказе» (Далее – Закон о ГОЗ) [2].

Военные представительства являются важным звеном в системе государственного оборонного заказа. Формально не являясь субъектами правоотношений в рамках Закона о ГОЗ, они оказывают существенное влияние на своевременное и качественное выполнение ГОЗ. Особенно остро эта проблема проявляет себя в вопросах контроля ценообразования, когда своими действиям военные представительства могут нанести предприятиям промышленности серьезный экономический вред, формально оставаясь вне зоны ответственности. В этой связи давно назрел вопрос о включении военных представительств в Законе о ГОЗ как отдельного субъекта правоотношений в рамках ГОЗ, с наделением соответствующих прав и обязанностей.

Проблемы участия военных представительств в правоотношениях по ГОЗ не раз поднимались учёными-правоведами. Е.А. Свининых были рассмотрены проблемные вопросы правового регулирования деятельности по контролю качества военной продукции в первый год после вступления в силу Закона о ГОЗ [3, с.20]. М.А. Богуславец поднимал вопросы правоотношений между военными представительствами и головными исполнителями (исполнителями) ГОЗ [4, с.14]. И.И. Бутрим исследовал полномочия военного представительства в части согласования договорных документов при поставках военной продукции [5, с.18] и её приемки по ГОЗ [6, с.21].

Практика, когда участники правоотношений при осуществлении поставок военной продукции были объединены в рамках одного нормативно-правового акта, имела место в период существования СССР. Так в рамках Постановления Совета Министров СССР от 5 июля 1977 г. N 608 Об утверждении основных условий поставки продукции для военных организаций

[7] (Постановлением Правительства РФ от 3 февраля 2020 г. № 80 признан не действующими на территории Российской Федерации) были урегулированы отношения между организациями Министерства обороны СССР, заказывающими продукцию (в том числе военными представительствами), и объединениями, предприятиями и организациями, поставляющими продукцию, для обеспечения своевременного и полного удовлетворения потребности военных организаций в продукции, поставки продукции в определенные сроки, в установленном количестве, полностью укомплектованной, надлежащего качества и ассортимента. Однако этот положительный опыт советского периода не нашёл должного применения у законодателя при разработке и принятии первого в российской истории нормативно-правого акта, регулирующего правоотношения при поставках военной продукции [8]. Основными целями дальнейшем совершенствования правового регулирования ГОЗ были повышение эффективности расходования бюджетных средств, определение особенностей размещения государственного оборонного заказа, совершенствование механизма регулирования цен на продукцию, уточнение круга государственных заказчиков, а также обязанностей государственных заказчиков, головных исполнителей (исполнителей) государственного оборонного заказа, повышения их ответственности за обеспечение эффективного размещения и выполнения оборонного заказа.

Принятый в 2012 году Закон о ГОЗ, так же оставил без внимания институт военных представительств. На наш взгляд это связано с проходившим в то время общим реформированием в Министерстве обороны, в том числе в системе военных представительств, когда предпринимались попытки отказа от контроля качества военными представительствами в связи с внедрением на предприятиях оборонно–промышленного комплекса системы менеджмента качества. Необходимо сказать, что в течение 2012 года до принятия Закона о ГОЗ, существовала практика осуществления военными представительствами своих функций без контроля ценообразования.

Правовой статус военных представительств закреплён Положением о военных представительствах Министерства обороны РФ [9] (Далее-Положение). Необходимо подчеркнуть, что в соответствии пунктом 1 Положения военные представительства входят в состав Вооруженных Сил Российской Федерации и не имеют статуса юридического лица.

В соответствии с пунктом 8 Положения на военные представительства возлагается участие в подготовке и согласовании контрактов на поставку военной продукции, контроль за выполнением государственных контрактов (контрактов), приемка военной продукции в сроки, предусмотренные государственными контрактами (контрактами) и выдача организациям удостоверений на принятую продукцию, выдача заключений о цене военной продукции. Сотников М.И. правильно замечает, что выше перечисленные прежде всего полномочия военных представительств, связанны с правовой составляющей исполнения государственного контракта (контракта) в ГОЗ [10, с. 29]. В практической деятельности возникают ситуации, когда военное представительство отказывает в согласовании контракта по причине разногласий относительно формулировок предмета контракта или его цены исходя из собственных убеждений. При этом даже если стороны контракта поставили свои подписи (закрепили свою волю), отсутствие согласующей подписи военного представительства не позволит им реализовать свои функции по выполнению ГОЗ. Следует подчеркнуть, что механизм урегулирования разногласий при согласовании договоров (по аналогии с оформлением протокола урегулирования разногласий) военными представительствами отсутствует.

Военные представительства организуют свою деятельность по контролю качества и приемки продукции в соответствии с Руководством по работе военных представительств Министерства обороны Российской Федерации (Утверждено заместителем Министра обороны Российской Федерации). В пункте 5 вышеуказанного Руководства определено, что при наличии разногласий между головным исполнителем и исполнителем (между исполнителями) военное представительство вносит предложения по их разрешению и докладывает по

принадлежности государственных контрактов (контрактов, договоров) заказчику (головному исполнителю.

и военному представительству, закрепленному за ним). Данная процедура никак не регламентирована и может быть значительно растянута во времени. Вместе с тем у исполнителя ГОЗ остаётся обязанность по своевременному выполнению государственного контракта перед заказчиком. Необходимо отметить, что Руководство является даже не административным регламентом, а внутренней инструкцией Министерства обороны и до сведения исполнителей ГОЗ не доводится.

Другая не менее важная функция это рассмотрение расчетно-калькуляционных материалов и выдача по результатам рассмотрения заключений о цене военной продукции, в том числе прогнозной. Эта работа проводится в рамках государственного регулирования цен на продукцию по государственному оборонному заказу в соответствии с Постановлением Правительства РФ от 2 декабря 2017 г. № 1465 «О государственном регулировании цен на продукцию, поставляемую по государственному оборонному заказу, а также о внесении изменений и признании утратившими силу некоторых актов Правительства Российской Федерации» (Далее - Постановление) [11]. В соответствии с пунктом 37^1 Постановления военное представительство после получения документов в обосновании цены продукции, рассматривает их и подготавливает заключение о цене на продукцию с необходимыми обоснованиями. Срок подготовки военным представительством заключения о цене на продукцию не может превышать 5 рабочих дней со дня получения всех документов, а по государственным контрактам на проведение опытно-конструкторских работ по перспективным направлениям разработки новых образцов продукции, сервисное обслуживание и модернизацию продукции не может превышать 7 рабочих дней. Форма заключения о цене на продукцию установлена Приказом Минобороны России от 19.04.2023 N 224 [12]. И если сроки выдачи заключения в основном соблюдаются, то обоснование цены контракта головного исполнителя (исполнителя) является вопросом который

приводит к разногласиям между исполнителями ГОЗ и военными представительствами. Данная процедура регламентирована Приказом Минпромторга России от 08.02.2019 N 334 [13]. Наиболее дискуссионным является пункт 12 Порядка определения состава затрат, включаемых в цену продукции, поставляемой в рамках государственного оборонного заказа, устанавливающий, что несоблюдение критерия обоснованности (экономической оправданности) является основание для исключения затрат, при этом определение «экономическая обоснованность» относится к категории «оценочных понятий», что открывает широкие возможности для злоупотребления со стороны военных представительств. Большое количество вопросов вызывает юридическая сила заключения военного представительства. Однако суды в Российской Федерации дают следующую оценку юридической силы заключения военного представительства: выдача заключения не носит публично-правового характера и не возлагает каких-либо правовых обязанностей [14].

Заключение военного представительства не создаёт для сторон контракта обязательных правовых последствий в части ценообразования. Оно лишь становится одним из обосновывающих документов, которые участник цепочки (головной исполнитель, исполнитель) представляет заказчику для формирования итогового предложения по цене. Окончательное решение остаётся за заказчиком. Даже если военное представительство выдало заключение, стороны контракта не связаны им автоматически. В спорах суд будет смотреть на всю совокупность доказательств: акты выполненных работ, сметы, иные документы, подтверждающие объём и стоимость. Заключение военного представительства — это лишь один из аргументов, а не непреложный факт. Если сторона считает, что заключение нарушило её права (например, необоснованно исключили какие-то затраты из себестоимости), она должна оспаривать не сам документ, а действия заказчика или иные основания, которые сделали рекомендацию обязательной. При этом само по себе наличие рекомендательной природы не лишает смысла отдельные доводы. Несмотря на то, что заключение — это

экспертная оценка, а не нормативный акт, обязательный к исполнению, сложившаяся практика свидетельствует о том, что заказчики согласовывают цены равную или ниже принятой военным представительством.

Необходимо сказать, что рамках ГОЗ по государственным контрактам с другими государственными заказчиками по ГОЗ, такими как Государственная корпорация по атомной энергии «Росатом» и Государственная корпорация по космической деятельности «Роскосмос», головные исполнители (исполнители) не осуществляют согласование цен с военными представительствами. Военные представительства на таких предприятиях осуществляют только контроль качества и приемку продукции без контроля ценообразования. Данное положение дел дает некоторое конкурентное преимущество перед исполнителями ГОЗ, выполняющими государственные контракты с Минобороны России.

В настоящее время головные исполнители (исполнители) ГОЗ и военные представительства существуют на разных уровнях правового регулирования: обязанности головного исполнителя и кооперации – в Законе о ГОЗ, а большая часть их взаимодействия с военными представительствами (контроль качества и приемка продукции, приостановка приемки и отгрузки, обеспечение условий работы) в подзаконном нормативно-правовом акте – Положении. По нашему мнению, устранение указанного дисбаланса в правовом регулировании возможно включением военных представительств в качестве субъектов правоотношений в Законе о ГОЗ, в результате появится симметрия ответственности, снизится правовая неопределенность в ценообразовании. Уже сейчас мы видим тенденцию интеграции военных представительств в Закон о ГОЗ: с 2024 года в соответствии с пунктом 3 статьи 14 военные представительства обязаны сообщать в антимонопольный орган информацию о фактах необоснованного повышения цен поставщиками (исполнителями, подрядчиками), с 2025 года введена административная ответственность должностных лиц военных представительств за нарушение предусмотренных

государственным контрактом по ГОЗ или контрактом порядка и (или) сроков осуществления контроля качества или приемки военной продукции.

На наш взгляд в Закон о ГОЗ должны быть включены наиболее значимые полномочия военных представительств: порядок приемки продукции, основания для приостановки приемки и отгрузки продукции, юридическая сила заключения о цене, взаимная ответственность сторон. Реализация предложенных мер позволит повысить эффективность контроля качества оборонной продукции военными представительствами, снизить риски срыва ГОЗ.

СПИСОК ЛИТЕРАТУРЫ:

1. Указ Президента РФ от 02.07.2021 № 400 «О Стратегии национальной безопасности Российской Федерации» // СЗ РФ. 05.07.2021. № 27. Ст. 5351
2. Федеральный закон от 29.12.2012 № 275-ФЗ «О государственном оборонном заказе» // Собрание законодательства Российской Федерации. 2012. № 53. Ст. 7600
3. Свининых Е.А. Правовое регулирование деятельности военных представительств по контролю качества военной продукции, поставляемой по государственному оборонному заказу // Право в Вооруженных Силах — Военно-правовое обозрение. 2013. № 9 (195). С. 20–26
4. Богуславец М.А. Отдельные аспекты участия военного представительства в отношениях с головным исполнителем государственного оборонного заказа и его кооперацией // Оборонно-промышленный комплекс: вопросы права. 2019. № 3. С. 14
5. Бутрим И.И. К вопросу о полномочиях военного представительства по подписанию договорных документов при поставках военной продукции // Оборонно-промышленный комплекс: вопросы права. 2020. № 2. С. 18–24
6. Бутрим И.И. Полномочия военного представительства при приемке продукции государственного оборонного заказа // Оборонно-промышленный комплекс: вопросы права. 2020. № 3. С. 21–28

7. Электронный фонд правовых и нормативно-технических документов [Электронный ресурс]. URL: https://docs.cntd.ru/document/765709599 (дата обращения: 23.10.2026)

8. Федеральный закон от 27.12.1995 № 213-ФЗ (Собрание законодательства Российской Федерации. 1996. № 1. Ст. 6)

9. Постановление Правительства Российской Федерации от 11.08.1995 № 804 (Собрание законодательства Российской Федерации. 1999. № 22. Ст. 2766)

10. Сотников М.И. История становления исследований в области правового регулирования государственного оборонного заказа в России // Вестник Московского университета. Серия 11. Право. 2025. № 4. С. 290–312

11. Постановление Правительства Российской Федерации от 02.12.2017 № 1465 «О государственном регулировании цен на продукцию, поставляемую по государственному оборонному заказу, а также о внесении изменений и признании утратившими силу некоторых актов Правительства Российской Федерации» (Собрание законодательства Российской Федерации. 2017. № 50 (ч. III). Ст. 7624)

12. Приказ Минобороны России от 19.04.2023 № 224 «Об установлении формы заключения военного представительства Министерства обороны Российской Федерации о цене на продукцию, поставляемую по государственному оборонному заказу» (зарегистрирован в Минюсте России 02.06.2023 № 73695)

13. Приказ Минпромторга России от 08.02.2019 № 334 «Об утверждении порядка определения состава затрат, включаемых в цены продукции, поставляемой в рамках государственного оборонного заказа» (зарегистрирован в Минюсте России 18.04.2019 № 54430)

14. Постановление Арбитражного суда Северо-Западного округа от 30.03.2021 № Ф07-1202/2021 по делу № А56-125671/2019 [Электронный ресурс]. URL: https://kad.arbitr.ru (дата обращения: 27.07.2026)

Makar P.I.
master's degree student
Faculty of Law named after M. M. Speransky
Institute of Law and National Security
Russian Academy of National Economy and Public Administration
(Moscow, Russia)

MILITARY REPRESENTATIVE OFFICES AS PARTICIPANTS IN LEGAL RELATIONS UNDER THE STATE DEFENSE ORDER IN RUSSIA

Abstract: *the range of participants in Russia's state defense order (SDO) remains insufficiently studied. Military representative offices are not included among these participants, although they significantly influence the timely and proper fulfillment of obligations by prime contractors (contractors) under SDO. The lack of clearly established regulations leaves their powers ambiguous, adversely affecting state regulation of relations concerning fulfillment of SDO.*

Keywords: *state defense order, government contract, customer, prime contractor, contractor, military representative office.*

УДК 34

Малетина Е.И.
магистрант 2 курса
юридический факультет
Сибирский университет потребительской кооперации (СибУПК)
(г. Новосибирск, Россия)

ПРОБЛЕМЫ ОТГРАНИЧЕНИЯ РАЗБОЯ ОТ СМЕЖНЫХ СОСТАВОВ ПРЕСТУПЛЕНИЙ

Аннотация: *в статье исследуются проблемы разграничения разбоя и смежных составов преступлений, возникающие при оценке характера насилия, содержания угрозы, направленности умысла и действий соучастников. На основании уголовного законодательства и судебной практики 2025–2026 гг. рассматриваются критерии отграничения разбоя от насильственного грабежа, вымогательства, бандитизма, кражи и неправомерного завладения автомобилем. Обосновывается необходимость индивидуальной оценки умысла каждого участника и конкретизации доказательств опасности примененного насилия.*

Ключевые слова: *разбой, насильственный грабеж, вымогательство, бандитизм, хищение, квалификация преступления, опасное насилие, судебная практика.*

При отграничении разбоя от смежных преступлений наиболее спорны оценка опасности насилия и направленности умысла. Теоретическую основу исследования составляют подходы Т.С. Кцоевой, А.Б. Шигонина, А.Н. Подчерняева, О.В. Шмыгиной, Д.Е. Некрасова и Ю.И. Антонова. Эмпирическую основу образуют решения Калининского и Куйбышевского районных судов Санкт-Петербурга, Вологодского городского суда, Московского областного суда, Верховного Суда Удмуртской Республики и Верховного Суда Российской Федерации за 2025-2026 гг.

В соответствии с ч. 1 ст. 162 УК РФ [1] разбой означает нападение в целях хищения чужого имущества с опасным насилием либо угрозой его применения. В отличие от кражи (ст. 158 УК РФ) и грабежа (ст. 161 УК РФ), он окончен с момента нападения, независимо от получения имущества, что разъяснено в п. 6 постановления Пленума Верховного Суда Российской Федерации от 27.12.2002 № 29 [3]. Однако агрессия без доказанной цели хищения еще не свидетельствует о разбое. Т.С. Кцоева и А.Б. Шигонин рассматривают проблему смешения признаков насилия и имущественного посягательства [12, с. 42]. Автор поддерживает такой подход.

Сложнее разграничить ст. 162 и п. «г» ч. 2 ст. 161 УК РФ. При насильственном грабеже воздействие не опасно для жизни или здоровья, при разбое опасность должна быть реальной. Пункт 21 постановления Пленума № 29 допускает признание разбоя и без повреждений, если насилие непосредственно угрожало жизни или здоровью [3]. А.Н. Подчерняев справедливо обращает внимание на трудности квалификации насильственного грабежа [14, с. 28]. На взгляд автора, медицинское заключение не заменяет оценки способа применения силы: удара, удушения или воздействия опасным веществом.

В приговоре Калининского районного суда г. Санкт-Петербурга от 15.04.2026 по делу № 1-546/2026 рассмотрено открытое хищение с распылением перцового баллончика в сторону преследователей [8]. Доказательств реальной опасности воздействия для потерпевших суд не установил, поэтому изменил квалификацию с ч. 2 ст. 162 на п. «г» ч. 2 ст. 161 УК РФ. Это решение представляется правильным: предположение специалиста о возможном повреждении глаз еще не подтверждает опасность конкретного нападения. При этом отсутствие повреждений не исключает разбой, если само воздействие непосредственно угрожало жизни.

Интенсивность и условия воздействия способны изменить квалификацию: запирание человека в комнате и оставление связанного потерпевшего на холоде создают различную степень опасности. Внезапный

рывок сумки, повлекший падение, также нельзя без исследования умысла автоматически считать разбойным насилием.

Сложности вызывает и неопределенная угроза. Нападавший может молчать, но демонстрировать нож или предмет, похожий на пистолет. Пункт 21 постановления Пленума № 29 требует учитывать обстановку, число участников, примененные предметы и восприятие потерпевшего [3]. Однако один лишь испуг не доказывает угрозу опасным насилием: необходимо установить действия виновного и содержание его умысла.

Показателен приговор Вологодского городского суда Вологодской области от 07.11.2025 по делу № 1-472/2025 [10]. Виновный угрожал имитацией ручной гранаты. Суд исключил применение оружия, но сохранил ч. 1 ст. 162 УК РФ: потерпевшая считала угрозу взрыва реальной. Автор поддерживает решение: имитация не является оружием, хотя способна создать опасную угрозу. Разграничение применения оружия и демонстрации предмета исследует О.В. Шмыгина [16, с. 139]. Пункт 23 постановления Пленума № 29 также требует учитывать, понимал ли потерпевший имитационный характер предмета [3].

Разбой и вымогательство по ст. 163 УК РФ различаются назначением насилия. Согласно п. 10 постановления Пленума Верховного Суда Российской Федерации от 17.12.2015 № 56 при разбое оно обеспечивает завладение имуществом или удержание, при вымогательстве подкрепляет требование о его будущей передаче [2]. Вымогательство может касаться и имущественных прав. Д.Е. Некрасов, И.П. Напханенко и С.М. Сергеев рассматривают возникающие здесь трудности [13, с. 48]. Автор поддерживает необходимость исследовать содержание требования, а не только время получения денег.

Апелляционным определением Судебной коллегии по уголовным делам Московского областного суда от 17.03.2026 по делу № 22-2091/2026 сохранена квалификация разбоя по ч. 2 ст. 162 УК РФ [7]. Однако вымогательство переквалифицировано с п. «б» ч. 3 на пп. «а», «в» ч. 2 ст. 163 УК РФ: требование суммы в особо крупном размере не было доказано. Автор согласен с судом:

нельзя выводить размер вымогательства из предположений о намерениях обвиняемых.

В приговоре Куйбышевского районного суда г. Санкт-Петербурга от 03.04.2026 по делу № 1-416/2025 установлена совокупность ч. 3 ст. 162 и пп. «а», «в», «г» ч. 2 ст. 163 УК РФ [9]. Одни действия обеспечивали немедленное завладение имуществом, другие - получение денег в будущем. Суд правильно разграничил изъятие и самостоятельное требование. Однако совокупность допустима только при доказанности различных преступных целей, а не при повторении одной угрозы.

При сравнении п. «а» ч. 4 ст. 162 и ст. 209 УК РФ необходимо учитывать, что устойчивость участников еще не делает группу бандой. Бандитизм предполагает вооруженность и цель нападений на граждан или организации, что разъяснено постановлением Пленума Верховного Суда Российской Федерации от 17.01.1997 № 1 [4]. Т.М. Чапурко, В.В. Картавченко и А.Е. Назаренко обоснованно разграничивают банду и вооруженную группу, совершающую разбой [15, с. 567]. При вооруженном разбое оружие или заменяющий его предмет применяется в нападении, при бандитизме вооруженность характеризует само объединение.

В кассационном определении Судебной коллегии по уголовным делам Верховного Суда Российской Федерации от 17.09.2026 № 19-УД26-23-АЗ сохранена квалификация по ч. 2 ст. 209 и п. «а» ч. 4 ст. 162 УК РФ [5]. Участие в вооруженной банде и разбойные нападения получили самостоятельную оценку. Автор согласен с таким подходом: бандитизм посягает на общественную безопасность, а разбой - на собственность и личность. Однако вооруженная подготовка к одному нападению еще не доказывает создания банды.

Согласно ст. 36 УК РФ эксцесс исполнителя не вменяется тем, чей умысел его не охватывал. Однако абз. 2 п. 14(1) постановления Пленума № 29 допускает квалификацию группового разбоя, если участники первоначально задуманной кражи осознанно воспользовались опасным насилием другого лица при хищении [3]. Ю.И. Антонов справедливо связывает разграничение с доказанностью такого

использования [11, с. 84]. По мнению автора, одного присутствия при нападении недостаточно для вывода об общем разбойном умысле.

В апелляционном определении Судебной коллегии по уголовным делам Верховного Суда Удмуртской Республики от 30.04.2026 по делу № 22-602/2026 один участник применил нож, другой открыто завладел имуществом [6]. Умысел второго на опасное насилие доказан не был, поэтому его действия переквалифицированы с ч. 2 ст. 162 на ч. 1 ст. 161 УК РФ. Решение обоснованно: совместное изъятие имущества еще не означает совместного разбойного нападения. Ответственность каждого определяется осознанными и использованными им обстоятельствами.

При переходе от кражи к открытому хищению необходимо установить, осознавал ли виновный обнаружение своих действий. Применение опасного насилия для продолжения хищения ставит вопрос о ст. 162 УК РФ. При сопоставлении с ч. 4 ст. 166 УК РФ решает цель завладения автомобилем: временное использование без намерения похитить его не тождественно корыстному обращению имущества в свою пользу.

Практика позволяет предложить последовательность проверки квалификации: установить имущественную цель, функцию и опасность насилия, содержание угрозы, пределы умысла участников. Автор не поддерживает исключение слова «нападение» из ч. 1 ст. 162 УК РФ ради разграничения с бандитизмом. Это не решит вопроса о вооруженности группы, но сделает конструкцию разбоя менее определенной. Убедительнее требовать от суда подробного обоснования доказательств опасности насилия и осознанного использования его соучастниками.

Итак, внешнее сходство действий недостаточно для квалификации разбоя. Применение опасного предмета не всегда означает опасное насилие, совместное хищение не обязательно образует групповой разбой, а единая обстановка угроз не исключает вымогательства. На взгляд автора, точное установление цели, назначения насилия и индивидуального умысла позволит уменьшить число ошибок без усложнения уголовного закона.

СПИСОК ЛИТЕРАТУРЫ:

1. Уголовный кодекс Российской Федерации от 13.06.1996 № 63-ФЗ (ред. от 04.08.2026) // Собрание законодательства Российской Федерации. 1996. № 25. Ст. 2954
2. Постановление Пленума Верховного Суда Российской Федерации от 17.12.2015 № 56 «О судебной практике по делам о вымогательстве (статья 163 Уголовного кодекса Российской Федерации)» // Российская газета. 2015. 28 дек. № 294
3. Постановление Пленума Верховного Суда Российской Федерации от 27.12.2002 № 29 «О судебной практике по делам о краже, грабеже и разбое» (ред. от 16.06.2026) // Российская газета. 2003. 18 янв. № 9
4. Постановление Пленума Верховного Суда Российской Федерации от 17.01.1997 № 1 «О практике применения судами законодательства об ответственности за бандитизм» // Бюллетень Верховного Суда Российской Федерации. 1997. № 3
5. Кассационное определение Судебной коллегии по уголовным делам Верховного Суда Российской Федерации от 17.09.2026 № 19-УД26-23-АЗ [Электронный ресурс]. URL: https://sudact.ru/vsrf/doc/df5wJclsETVQ/ (дата обращения: 13.11.2026)
6. Апелляционное определение Судебной коллегии по уголовным делам Верховного Суда Удмуртской Республики от 30.04.2026 по делу № 22-602/2026 [Электронный ресурс]. URL: https://sudact.ru/regular/doc/KRah8rnuSJHU/ (дата обращения: 13.11.2026)
7. Апелляционное определение Судебной коллегии по уголовным делам Московского областного суда от 17.03.2026 по делу № 22-2091/2026 [Электронный ресурс]. URL: https://sudact.ru/regular/doc/UD2Y6z6wtSHC/ (дата обращения: 13.11.2026)

8. Приговор Калининского районного суда г. Санкт-Петербурга от 15.04.2026 по делу № 1-546/2026 [Электронный ресурс]. URL: https://sudact.ru/regular/doc/XK8tRK3cOuoQ/ (дата обращения: 13.11.2026)

9. Приговор Куйбышевского районного суда г. Санкт-Петербурга от 03.04.2026 по делу № 1-416/2025 [Электронный ресурс]. URL: https://sudact.ru/regular/doc/HhXxbYA30uZX/ (дата обращения: 13.11.2026)

10. Приговор Вологодского городского суда Вологодской области от 07.11.2025 по делу № 1-472/2025 [Электронный ресурс]. URL: https://sudact.ru/regular/doc/Qpny2Eel7QQB/ (дата обращения: 13.11.2026)

11. Антонов Ю.И. Об объективной стороне и квалификации группового разбоя, возникшего как эксцесс при совершении кражи или грабежа // Российское правосудие. 2025. № 7. С. 84–99

12. Кцоева Т.С., Шигонин А.Б. Разграничение разбоя со смежными составами: анализ судебной практики // Судебная власть. 2026. № 3. С. 42–45

13. Некрасов Д.Е., Напханенко И.П., Сергеев С.М. Отграничение вымогательства от смежных составов преступлений // Юридическая наука и правоохранительная практика. 2024. № 4 (70). С. 48–55

14. Подчерняев А.Н. Проблемы квалификации насильственного грабежа // Современное общество и право. 2025. № 6 (79). С. 28–29

15. Чапурко Т.М., Картавченко В.В., Назаренко А.Е. Банда как разновидность организованной группы и ее отличие от вооруженной группы, виновной в совершении разбойного нападения // Актуальные проблемы государства и права. 2024. Т. 8. № 4. С. 567–575 https://doi.org/10.20310/2587-9340-2024-8-4-567-575

16. Шмыгина О.В. Применение оружия или предметов, используемых в качестве оружия, при совершении преступлений против собственности // Власть Закона. 2026. № 2 (66). С. 139–148

Maletina E.I.
master's degree student of 2nd year
Faculty of Law
Siberian University of Consumer Cooperation
(Novosibirsk Institute of Soviet Cooperative Trade)
(Novosibirsk, Russia)

PROBLEMS OF DISTINGUISHING ROBBERY FROM RELATED CRIMINAL OFFENSES

Abstract: *this article examines problems in distinguishing robbery from related criminal offenses when assessing the nature of violence, the content of threats, the intent of offenders, and the actions of accomplices. Drawing on criminal legislation and judicial practice from 2025–2026, it considers criteria for distinguishing robbery from violent open theft, extortion, banditry, theft, and unlawful taking of a vehicle. It argues for an individual assessment of each participant's intent and for specific evidence establishing the dangerous nature of the violence used.*

Keywords: *robbery, violent open theft, extortion, banditry, unlawful appropriation, criminal offense classification, dangerous violence, judicial practice.*

УДК 34

Михалёва А.А.
магистрант 3 курса
кафедра уголовно-правовых дисциплин
Институт права
Челябинский государственный университет
(г. Челябинск, Россия)

Научный руководитель:
Штефан А.В.
кандидат юридических наук, доцент
кафедра уголовно-правовых дисциплин
Челябинский государственный университет
(г. Челябинск, Россия)

СОЦИАЛЬНО-ДЕМОГРАФИЧЕСКИЙ ПОРТРЕТ НЕСОВЕРШЕННОЛЕТНЕГО ПРЕСТУПНИКА: СОВРЕМЕННЫЕ ТЕНДЕНЦИИ И СПЕЦИФИКА ДЕТЕРМИНАЦИИ

Аннотация: *в статье представлен комплексный криминологический анализ качественных изменений личности несовершеннолетнего правонарушителя под влиянием трансформации современного общества. На основе изучения эмпирических данных автором сформирован актуальный социально-демографический, психологический и нравственно-правовой портрет подростка-делинквента. Особое внимание в работе уделено деформациям институтов первичной социализации, в том числе кризису традиционной семьи и деструктивному воздействию информационной среды. Сделан вывод о необходимости модернизации классических подходов к ранней профилактике с учетом выявленной специфики детерминации подростковой преступности.*

Ключевые слова: *несовершеннолетний правонарушитель, подростковая преступность, криминологический анализ, социально-демографический портрет, первичная социализация, ранняя профилактика.*

Проблема преступности несовершеннолетних традиционно занимает центральное место в криминологической науке, поскольку подрастающее поколение представляет собой интеллектуальный, демографический и социально-экономический потенциал государства. Состояние, структура и динамика правонарушений среди лиц, не достигших совершеннолетия, служат наиболее точным барометром нравственного здоровья общества и эффективности его институтов социализации.

В условиях стремительных социокультурных и экономических трансформаций начала XXI века классические представления о факторах, формирующих преступное поведение подростков, подвергаются серьезному переосмыслению. Происходит усложнение механизмов детерминации: традиционные причины (материальная депривация, явная педагогическая запущенность) дополняются новыми деструктивными агентами социализации, связанными с деформацией ценностных ориентаций, кризисом традиционной семьи и агрессивным воздействием информационной среды.

Эффективная профилактическая деятельность невозможна без детального, научно обоснованного изучения личности правонарушителя.

Личность преступника аккумулирует в себе те негативные социальные влияния, которые в конечном итоге приводят к совершению уголовно наказуемого деяния. В связи с этим актуализируется необходимость построения многомерного социально-демографического и психологического портрета современного несовершеннолетнего преступника, отражающего специфику его детерминации в современных реалиях.

Криминологический анализ личности несовершеннолетнего преступника традиционно начинается с фиксации его социально-демографических характеристик, к которым относятся возраст, пол, уровень образования, социальный статус и род занятий. Эти параметры позволяют определить, какие группы подростков в наибольшей степени подвержены риску криминализации.

1.Возрастной критерий. В структуре подростковой преступности традиционно выделяют две основные возрастные группы: 14–15 лет и 16–17 лет. Современные тенденции указывают на постепенное «омоложение» преступности. Если раньше пик криминальной активности приходился на старшую группу (16–17 лет), что было связано с процессом эмансипации и расширением социальных контактов, то сегодня фиксируется рост доли преступлений, совершаемых лицами в возрасте 14–15 лет. Это обусловлено более ранним психофизиологическим созреванием в сочетании с социальной инфантильностью, а также ранним доступом к информационным ресурсам, транслирующим деструктивные модели поведения. Более того, особую тревогу вызывают делинквентные проявления лиц, не достигших возраста уголовной ответственности (до 14 лет), что указывает на глубокие сбои на начальных этапах социализации.

2.Гендерный аспект. Преступность несовершеннолетних остается преимущественно «мужской» — на долю лиц мужского пола приходится порядка 85–90% всех регистрируемых деяний. Однако в последние годы прослеживается неблагоприятная тенденция качественного изменения женской подростковой преступности. Отмечается рост феминизации насильственной и корыстно-насильственной преступности среди лиц женского пола. Преступления, совершаемые несовершеннолетними девушками, зачастую отличаются повышенной жестокостью, демонстративностью и цинизмом, что связано с глубокими деформациями ценностно-нормативной сферы и реакцией на психологическое насилие (конфликты в микросреде, буллинг).

3.Образовательный и социальный статус. Большинство несовершеннолетних правонарушителей на момент совершения преступления являются учащимися средних общеобразовательных школ, лицеев или профессиональных колледжей (среднее профессиональное образование). При этом анализ учебной деятельности выявляет у данной категории лиц стойкую школьную дезадаптацию: низкую успеваемость, систематические прогулы, конфликты с педагогическим коллективом и сверстниками. Значительную долю

(около 10–12%) составляют подростки, которые нигде не учатся и не работают. Данная группа характеризуется максимальной степенью социальной отчужденности и криминальной уязвимости, поскольку находится вне рамок институционального контроля.

Характеризуя правовой статус, необходимо отметить, что значительная часть правонарушений совершается в группе (до 60% от общего числа деяний). Подростковой среде имманентно присуща склонность к объединению в группы, обусловленная психологической потребностью в признании. В криминогенных группах происходит взаимное заражение противоправными идеями, нивелируется индивидуальная ответственность и срабатывает эффект «коллективного давления», что облегчает решимость совершить преступление.

Изучение личности несовершеннолетнего преступника невозможно в отрыве от его ближайшего социального окружения, в котором протекают ключевые этапы первичной социализации. В криминологической науке аксиоматичным является положение о том, что дефекты микросреды выступают базовым условием формирования устойчивых противоправных установок в подростковом возрасте.

Главным институтом социализации, определяющим вектор нравственного развития личности, традиционно является семья. Эмпирические исследования показывают, что более 70% несовершеннолетних правонарушителей воспитывались в условиях нарушенных внутрисемейных связей. При этом в современной криминологической характеристике семейного неблагополучия произошли качественные изменения. Наряду с классическими деструктивными семьями (где родители страдают алкогольной или наркотической зависимостью, ведут асоциальный образ жизни и применяют физическое насилие), фиксируется резкий рост преступлений, совершаемых подростками из внешне благополучных семей.

В рамках феномена «скрытого неблагополучия» материальный достаток и формальный социальный статус родителей маскируют глубокий

психоэмоциональный вакуум и педагогическую несостоятельность. В таких семьях наблюдаются две крайности семейного воспитания:

1.Гиперопека, подавляющая самостоятельность и формирующая инфантильный эгоцентризм, при котором подросток воспринимает любые общественные запреты как личное оскорбление.

2.Гипоопека (психологическая запущенность), когда дефицит родительского внимания и эмоционального тепла замещается материальными благами, а свободное время ребенка полностью отдается бесконтрольному потреблению контента в цифровой среде.

Вторым по значимости преемственным институтом социализации выступает образовательная среда. В последние годы в качестве самостоятельного криминогенного фактора выделился феномен школьного буллинга (систематической травли). Несовершеннолетний, регулярно подвергающийся психологическому или физическому насилию со стороны сверстников при попустительстве или бездействии педагогического коллектива, испытывает глубокую дезадаптацию. Криминологическая реальность такова, что длительное пребывание в статусе жертвы травли формирует у подростка компенсаторную агрессию. Защитная реакция и накопившаяся обида нередко приводят к совершению насильственных преступлений против личности, причем орудиями возмездия зачастую становятся предметы, представляющие общественную опасность.

Специфика возраста несовершеннолетних связана с незавершенностью формирования эмоционально-волевой сферы и лабильностью психики, что делает их уязвимыми перед деструктивными внешними воздействиями. Нравственно-психологический срез личности современного несовершеннолетнего преступника характеризуется глубокой деформацией правосознания и ценностных ориентиров.

В структуре личности правонарушителей четко прослеживается синдром правового нигилизма. Законы и социальные нормы не воспринимаются подростками как обязательные регуляторы поведения. Действующее

законодательство в сознании делинквентов предстает лишь как инструмент внешнего давления со стороны государства, который «можно и нужно обойти». Данная деформация подкрепляется высокой латентностью многих современных преступлений, что формирует у несовершеннолетних стойкое убеждение в собственной неуязвимости и безнаказанности.

Среди ключевых психологических особенностей современных несовершеннолетних преступников можно выделить следующие:

1.Повышенная внушаемость и ведомость. Подростки в силу возрастной незрелости легко поддаются влиянию лидеров криминогенных групп. В условиях группового взаимодействия индивидуальный ценностный фильтр подростка отключается, и он совершает поступки, на которые никогда бы не решился в одиночку.

2.Эмоциональная холодность и снижение уровня эмпатии. У современных несовершеннолетних преступников наблюдается дефицит сострадания к жертве правонарушения. Данный феномен напрямую связан с процессами геймификации и виртуализации повседневной жизни, где насилие демонстрируется как элемент развлечения, не влекущий за собой реальных необратимых последствий.

3.Гипертрофированная потребность в самоутверждении при низком уровне самокритики. Преступный поступок зачастую выступает для подростка самым простым и доступным способом завоевать авторитет среди сверстников, продемонстрировать свою «взрослость» и независимость от институтов контроля.

Таким образом, нравственно-психологический портрет современного несовершеннолетнего правонарушителя демонстрирует опасный сплав правового нигилизма, психологической инфантильности и сниженной эмпатии, что требует кардинального изменения векторов превентивного воздействия.

Выявленные трансформации в социально-демографическом и нравственно-психологическом портрете современного несовершеннолетнего преступника диктуют необходимость глубокой модернизации существующей

системы профилактики. Классическая модель, ориентированная на реагирование по факту совершения правонарушения или явного противоправного поведения, исчерпала свой потенциал. Вектор превентивного воздействия должен быть смещен в сторону ранней проактивной диагностики.

Первоочередным шагом является реформирование системы выявления скрытого семейного неблагополучия. Поскольку традиционные методы ПДН ориентированы на маргинальные слои населения, феномен «скрытого неблагополучия» во внешне благополучных семьях остается без внимания правоохранительных органов. Необходимо внедрить в практику психологических служб образовательных организаций методики многомерного тестирования детско-родительских отношений, позволяющие на ранних этапах фиксировать деструктивные типы воспитания (гиперопеку, эмоциональное отвержение). Выявление глубокого психоэмоционального вакуума в семье должно служить основанием для оказания семье своевременной медиативной и психологической помощи до того, как деформация правосознания подростка приведет к криминальному взрыву.

Вторым критически важным направлением является создание институциональных механизмов противодействия школьному буллингу. Образовательные организации должны нести юридическую и социальную ответственность за психологический климат в ученических коллективах. Необходимо на законодательном уровне закрепить обязательное внедрение в школах программ «антибуллингового аудита» и служб примирения (медиации). Раннее купирование межличностных конфликтов и оказание комплексной психологической помощи как жертвам травли, так и агрессорам позволит ликвидировать один из мощнейших катализаторов современной подростковой жестокости.

Третий вектор предполагает трансформацию досуговой сферы несовершеннолетних. Профилактика не может ограничиваться запретительными мерами. Государству необходимо предложить подросткам привлекательные, доступные и современные альтернативы деструктивным интернет-сообществам.

Развитие бесплатных секций робототехники, киберспортивных лиг под эгидой образовательных центров, волонтерских движений и творческих кластеров позволит направить естественную потребность подростка в группировании и лидерстве в конструктивное, социально одобряемое русло.

Подводя итоги проведенного исследования, можно сделать вывод, что личность несовершеннолетнего преступника в современный период претерпела серьезные качественные изменения. Традиционный образ педагогически запущенного подростка из маргинальной среды уступает место сложному, дифференцированному типу делинквента, который нередко обладает высоким уровнем интеллектуального развития, воспитывается во внешне благополучной семье, но демонстрирует глубокий правовой нигилизм и дефицит эмпатии. Эти деформации являются прямым следствием кризиса институтов первичной социализации — семьи и школы, функционирующих в условиях агрессивного информационного давления.

Эффективное противодействие преступности несовершеннолетних требует построения гибкой междисциплинарной системы предупреждения правонарушений. Профилактическая деятельность должна строиться на принципах ранней психологической диагностики, искоренения школьного насилия во всех его проявлениях и активного вовлечения родителей в процесс восстановления эмоциональных связей с детьми. Только путем системного оздоровления микросреды, в которой формируется подрастающее поколение, можно добиться устойчивого снижения уровня подростковой преступности и обеспечения общественной безопасности в будущем.

СПИСОК ЛИТЕРАТУРЫ:

1. Конституция Российской Федерации (принята всенародным голосованием 12.12.1993 с изменениями, одобренными в ходе общероссийского голосования). Москва: Эксмо, 2026. 64 с.
2. Уголовный кодекс Российской Федерации от 13.06.1996 № 63-ФЗ (ред. от 01.10.2026) // Собрание законодательства Российской Федерации. 1996. № 25. Ст. 2954
3. Федеральный закон «Об основах системы профилактики безнадзорности и правонарушений несовершеннолетних» от 24.06.1999 № 120-ФЗ (последняя редакция) // Российская газета. 1999. № 121
4. Антонян Ю.М. Криминология. Личность преступника: учебное пособие для вузов. 2-е изд., перераб. и доп. Москва: Юрайт, 2023. 233 с.
5. Данилов А.П. Скрытое семейное неблагополучие как криминогенный фактор формирования личности несовершеннолетнего преступника // Криминология: вчера, сегодня, завтра. 2024. № 3 (58). С. 45–52 https://doi.org/10.37538/2713-1149-2023
6. Долгова А.И. Преступность, ее детерминация и личность преступника. Москва: Российская криминологическая ассоциация, 2022. 298 с.
7. Кошелева Е.В. Современный социально-демографический и психологический портрет несовершеннолетнего правонарушителя // Вестник Воронежского института МВД России. 2025. № 2. С. 112–119

Mikhaleva A.A.
master's degree student of 3rd year
Department of Criminal Law Disciplines
Institute of Law
Chelyabinsk State University
(Chelyabinsk, Russia)

Scientific advisor:
Shtefan A.V.
PhD in Law, Associate Professor
Department of Criminal Law Disciplines
Chelyabinsk State University
(Chelyabinsk, Russia)

SOCIO-DEMOGRAPHIC PORTRAIT OF JUVENILE OFFENDER: CURRENT TRENDS AND DETERMINATION SPECIFICS

Abstract: *this article presents a comprehensive criminological analysis of qualitative changes in personality of juvenile offender under influence of modern society transformation. Based on empirical data analysis, the author develops an up-to-date socio-demographic, psychological, moral legal portrait of adolescent delinquent. Special attention is paid to deformations of primary socialization institutions, including crisis of traditional family and destructive impact of information environment. The conclusion substantiates necessity to modernize classical approaches to early prevention with regard to identified determination specifics of juvenile crime.*

Keywords: *juvenile offender, juvenile delinquency, criminological analysis, sociodemographic portrait, primary socialization, early prevention.*

УДК 34

Михалёва А.А.
магистрант 3 курса
кафедра уголовно-правовых дисциплин
Институт права
Челябинский государственный университет
(г. Челябинск, Россия)

Научный руководитель:
Штефан А.В.
кандидат юридических наук, доцент
кафедра уголовно-правовых дисциплин
Челябинский государственный университет
(г. Челябинск, Россия)

ТРАНСФОРМАЦИЯ СТРУКТУРЫ ПОДРОСТКОВОЙ ПРЕСТУПНОСТИ В УСЛОВИЯХ ЦИФРОВИЗАЦИИ: КРИМИНОЛОГИЧЕСКИЙ АСПЕКТ

Аннотация: *в статье исследуется процесс качественной трансформации преступности несовершеннолетних под влиянием интенсивного развития цифровых технологий и глобального информационного пространства. Автор анализирует смещение вектора подростковой девиации из физической среды в виртуальную. Рассматриваются новые формы противоправных деяний, получившие распространение в подростковой среде (кибербуллинг как предикация насилия, вовлечение в наркотрафик посредством мессенджеров, фишинг и мелкое онлайн-мошенничество). В работе дается криминологическая оценка современным детерминантам, способствующим криминализации несовершеннолетних в сети Интернет, и обосновывается необходимость модернизации подходов к предупреждению данных преступлений.*

Ключевые слова: *преступность несовершеннолетних, цифровизация, киберпреступность, кибербуллинг, интернет-мошенничество, фишинг, профилактика.*

Криминологическая характеристика преступности несовершеннолетних традиционно выступает одним из наиболее динамичных индикаторов общего состояния законности и правопорядка в государстве. Подростковый возраст характеризуется повышенной восприимчивостью к внешним факторам, незавершенностью процесса социализации и нестабильностью ценностно-нормативных ориентиров. В современную эпоху ключевым фактором, преобразующим общественные отношения, стала тотальная цифровизация.

Глобальное информационное пространство не просто выступает средством коммуникации, а формирует параллельную социальную реальность, в которой современное подрастающее поколение проводит значительную часть своего времени. Данная тенденция неизбежно повлекла за собой качественные изменения в структуре и характере подростковой преступности. Классические формы противоправного поведения несовершеннолетних (уличные кражи, грабежи, хулиганство, совершаемые стихийными группами) постепенно вытесняются или дополняются деяниями, опосредованными использованием информационно-телекоммуникационных технологий (ИКТ).

Научный и практический интерес к данной проблеме обусловлен тем, что традиционные методики криминологического прогнозирования и профилактики правонарушений несовершеннолетних, разработанные без учета фактора виртуализации, демонстрируют снижающуюся эффективность. В связи с этим возникает острая необходимость комплексного переосмысления криминологических параметров подростковой преступности в условиях цифрового общества.

Анализ эмпирических данных и судебно-следственной практики последних лет позволяет констатировать, что цифровизация выступила мощным катализатором структурной перестройки преступности несовершеннолетних. Если в конце XX — начале XXI века ядро криминологической характеристики составляли корыстные и корыстно-насильственные преступления, совершаемые

в условиях непосредственного физического контакта с потерпевшим, то сегодня вектор преступной активности сместился в киберпространство.

Ключевой особенностью трансформации является дистанционный характер совершения преступлений. Данный фактор порождает у несовершеннолетних ложное чувство анонимности, безнаказанности и психологического комфорта. Подросток, совершающий хищение денежных средств с чужой банковской карты или участвующий в схемах фишинга, зачастую не воспринимает свои действия как тяжкое преступление, поскольку не видит живых эмоций жертвы. Происходит своеобразный феномен «деперсонализации» преступного деяния.

В структуре современной «цифровой» преступности подростков можно выделить несколько ключевых блоков:

1.Преступления корыстного характера в сети (онлайн-мошенничество). Подростки, обладающие базовыми навыками социальной инженерии и программирования, активно вовлекаются в создание фейковых интернет-магазинов, страниц-двойников в социальных сетях, а также в продажу несуществующих игровых ценностей в многопользовательских онлайн-играх. Высокая латентность этих деяний способствует формированию у несовершеннолетних устойчивой противоправной установки.

2.Участие в высокотехнологичном обороте запрещенных веществ. Особую тревогу вызывает изменение роли подростков в сфере незаконного оборота наркотических средств и психотропных веществ. Современный наркобизнес практически полностью перешел на платформы мессенджеров (прежде всего Telegram) и теневого сегмента Интернета (Даркнет). Несовершеннолетние вовлекаются в этот процесс в качестве «закладчиков» (курьеров), операторов чат-ботов или трафаретчиков (наносящих рекламу наркосайтов на стены зданий). Жажда легкого заработка, транслируемая с помощью агрессивного интернет-маркетинга, затмевает в сознании подростка суровость уголовного наказания.

3.Цифровая агрессия и кибербуллинг как предикторы насилия. Хотя сам по себе кибербуллинг (травля в сети) во многих случаях относится к административным или гражданско-правовым правонарушениям, криминологическая реальность такова, что систематическое виртуальное насилие является мощным детерминирующим фактором для совершения тяжких насильственных преступлений. Обида и психологическая травма, полученные в сети, нередко трансформируются в вооруженные нападения по месту учебы (феномен «скулшутинга») или жестокие физические расправы в реальном мире.

Таким образом, структура подростковой преступности приобретает гибридный характер, сочетая в себе элементы традиционных девиаций и высокотехнологичных способов их реализации.

Для формирования эффективной системы предупреждения преступлений необходимо детально установить комплекс причин и условий, обусловливающих криминализацию подростковой среды в виртуальном пространстве. В криминологической науке детерминация всегда носит системный характер, однако применительно к киберпространству традиционные факторы приобретают специфические формы проявления.

Первым и ключевым детерминирующим фактором выступает агрессивная информационная среда и специфика алгоритмов современных цифровых платформ. Социальные сети и мессенджеры функционируют на основе таргетированных алгоритмов, направленных на максимальное удержание внимания пользователя. В результате подросток, однажды проявивший интерес к девиантному контенту (будь то радикальные сообщества, группы, романтизирующие криминальную субкультуру, или каналы с легкими способами заработка), попадает в так называемый «информационный пузырь». Алгоритмы начинают непрерывно предлагать ему аналогичный контент, что создает у несовершеннолетнего иллюзию нормальности и всеобщности такого образа жизни.

Вторым важнейшим фактором является институциональный кризис семейного контроля и феномен «цифрового разрыва» между поколениями.

Современные родители зачастую демонстрируют некомпетентность в вопросах цифровой гигиены и кибербезопасности. Физическое нахождение ребенка дома, в своей комнате, за компьютером или со смартфоном ошибочно воспринимается родителями как состояние полной безопасности. При этом латентная вовлеченность подростка в криминальные сетевые структуры (например, выполнение функций модератора в мошеннических чатах или координатора в группах цифровой травли) остается невидимой для внутрисемейного контроля вплоть до момента задержания правоохранительными органами.

Третьим элементом в системе детерминации выступает коммерциализация виртуального пространства и культ мгновенного успеха. В подростковой среде остро ощущается потребность в самопрезентации и признании со стороны сверстников, что в цифровую эпоху напрямую связано с демонстрацией материального благополучия (дорогие гаджеты, брендовая одежда). Анонимные работодатели в теневом сегменте сети Интернет активно эксплуатируют эту потребность, предлагая несовершеннолетним быстрый и якобы безопасный заработок за совершение действий, квалифицируемых Уголовным кодексом как тяжкие и особо тяжкие преступления (ст. 228.1 УК РФ, ст. 159.3 УК РФ и др.).

Изучение личности преступника составляет основу криминологического анализа. Цифровизация оказала глубокое влияние на психоэмоциональную и мотивационную сферы подростков-правонарушителей, сформировав специфический тип личности, существенно отличающийся от классического «уличного» делинквента.

Традиционный портрет несовершеннолетнего преступника прошлых десятилетий часто ассоциировался с явной педагогической запущенностью, низким уровнем интеллектуального развития, демонстративной агрессией и очевидными проблемами с социализацией в образовательном учреждении. В отличие от этого, «цифровой» несовершеннолетний преступник нередко обладает высоким уровнем интеллектуального развития, технической грамотностью и внешней социальной адаптированностью. Такие подростки

могут успешно учиться в престижных школах или колледжах, не состоять на учете в органах профилактики и иметь положительную характеристику как в быту, так и по месту учебы.

В мотивационной структуре личности современного несовершеннолетнего киберпреступника доминируют следующие компоненты:

1.Игровой мотив (геймификация противоправного деяния). Для многих подростков совершение мелких кибератак, фишинга или взлома аккаунтов изначально воспринимается как интеллектуальная игра, квест или способ проверить собственные навыки программирования. Граница между компьютерной игрой и уголовно наказуемым деянием в сознании несовершеннолетнего оказывается размытой.

2.Эмоциональный дефицит и жажда признания. Не находя адекватного отклика и поддержки в реальной жизни (со стороны родителей или педагогов), подросток стремится компенсировать этот дефицит в виртуальных сообществах. Завоевание авторитета среди анонимных участников хакерских или скамерских форумов становится для него главным смысложизненным ориентиром.

3.Психологическая инфантильность и деформация правосознания. Дистанционный формат совершения преступлений блокирует включение механизмов эмпатии и раскаяния. Поскольку подросток не видит непосредственных страданий потерпевшего, у него формируется стойкое убеждение в безличности и бесконтактности наносимого вреда («я просто перевел цифры с одного счета на другой»).

Таким образом, личность несовершеннолетнего преступника в эпоху цифровизации характеризуется внутренним расщеплением: формально соблюдая социальные нормы в реальном мире, в виртуальном пространстве подросток реализует глубоко деструктивные и криминальные модели поведения.

Трансформация подростковой девиации в виртуальную среду требует радикального переосмысления классических подходов к организации профилактической деятельности со стороны подразделений по делам несовершеннолетних (ПДН), органов следствия, прокуратуры и

образовательных организаций. Традиционные лекции о вреде правонарушений и формальные визиты инспекторов в школы теряют свою превентивную силу, поскольку не затрагивают цифровую экосреду обитания современного подростка.

Первоочередным шагом должно стать внедрение технологий автоматизированного мониторинга цифровой среды на региональном и федеральном уровнях. Органам профилактики необходимо сместить фокус внимания с физических пространств (улиц, дворов) на виртуальные сообщества. Перспективным направлением является создание специализированных алгоритмов, способных в автоматическом режиме выявлять аномальную активность подростков в социальных сетях, фиксировать маркеры вовлечения в деструктивные группы (кибербуллинг, шок-контент, вербовочные каналы наркошопов) и своевременно передавать информацию школьным психологам и социальным педагогам для раннего выявления правонарушений.

Вторым вектором выступает реформирование института школьной психологической службы. Современный школьный психолог должен обладать компетенциями в области киберпсихологии. Необходимо повсеместно внедрять методики диагностики «цифрового следа» учащихся, помогающие выявлять подростков, находящихся в состоянии глубокой социальной изоляции или подвергающихся систематической сетевой травле. Профилактика кибербуллинга должна стать обязательным элементом образовательного процесса, поскольку именно онлайн-агрессия выступает катализатором для последующих тяжких насильственных преступлений в реальном мире.

Третье важнейшее направление — ликвидация цифрового разрыва между поколениями с помощью программ «родительского просвещения». Органам по делам несовершеннолетних совместно с министерствами образования необходимо разработать и внедрить доступные интерактивные курсы для родителей, обучающие методам эффективного и ненавязчивого контроля за виртуальной жизнью детей. Родители должны четко понимать, какие программные продукты (инструменты родительского контроля, анализ сетевого

трафика) и психологические приемы позволяют выявить вовлеченность ребенка в мошеннические схемы или наркотрафик на ранней стадии.

Наконец, требуется совершенствование уголовно-правовых и криминологических мер противодействия анонимным координаторам. Поскольку несовершеннолетние зачастую выступают лишь исполнителями («инструментами») в руках взрослых киберпреступников, необходимо ужесточить ответственность за вовлечение лиц, не достигших совершеннолетия, в совершение преступлений с использованием ИКТ, приравняв такие действия к квалифицирующим признакам повышенной общественной опасности.

Подводя итоги проведенного исследования, можно констатировать, что под воздействием процессов глобальной цифровизации произошла глубокая качественная и структурная трансформация преступности несовершеннолетних. Современная подростковая преступность утрачивает исключительно локальный, физический характер, приобретая черты трансграничности, высокой латентности и технологичности. Смещение вектора криминальной активности в виртуальное пространство привело к размыванию традиционного социально-демографического портрета несовершеннолетнего правонарушителя, сделав его интеллектуально развитым, внешне благополучным, но глубоко деформированным в части правосознания.

Успешное противодействие данному негативному социальному явлению невозможно в рамках устаревших превентивных парадигм. Требуется создание принципиально новой, гибкой и цифровизированной системы раннего предупреждения правонарушений, которая будет сочетать в себе высокотехнологичный мониторинг сетевого пространства, повышение киберграмотности педагогов и родителей, а также точечное психологическое сопровождение несовершеннолетних. Только комплексная модернизация криминологических инструментов позволит эффективно защитить подрастающее поколение от вызовов и угроз современного информационного общества.

СПИСОК ЛИТЕРАТУРЫ:

1. Конституция Российской Федерации (принята всенародным голосованием 12 декабря 1993 г. с изменениями, одобренными в ходе общероссийского голосования). Москва: Эксмо, 2026. 64 с.
2. Уголовный кодекс Российской Федерации от 13.06.1996 № 63-ФЗ (ред. от 01.10.2026) // Собрание законодательства Российской Федерации. 1996. № 25. Ст. 2954
3. Антонян Ю.М., Эминов В.Е. Личность преступника. Криминолого-психологическое исследование: монография. Москва: Норма: ИНФРА-М, 2022. 368 с.
4. Бабаев М.М., Пудовочкин Ю.Е. Трансформация преступности в современном мире: криминологический анализ // Всероссийский криминологический журнал. 2023. Т. 17, № 2. С. 115–126
5. Ветров А.В. Особенности детерминации киберпреступности несовершеннолетних в условиях цифровизации общества // Вестник Московского университета МВД России. 2024. № 4. С. 89–94

Mikhaleva A.A.
master's degree student of 3rd year
Department of Criminal Law Disciplines
Institute of Law
Chelyabinsk State University
(Chelyabinsk, Russia)

Scientific advisor:
Shtefan A.V.
PhD in Law, Associate Professor
Department of Criminal Law Disciplines
Chelyabinsk State University
(Chelyabinsk, Russia)

TRANSFORMATION OF JUVENILE CRIME STRUCTURE UNDER DIGITALIZATION: CRIMINOLOGICAL ASPECT

Abstract: *the article examines the process of qualitative transformation of juvenile crime under influence of intensive development of digital technologies and global information space. The author analyzes the shift of the vector of adolescent deviance from physical environment to virtual environment. New forms of unlawful acts that have become widespread among adolescents are considered (cyberbullying as a precursor to violence, involvement in drug trafficking via messengers, phishing and petty online fraud). The paper provides a criminological assessment of contemporary determinants contributing to criminalization of minors on Internet and substantiates the need to modernize approaches to prevention of these crimes.*

Keywords: *juvenile delinquency, digitalization, cybercrime, cyberbullying, online fraud, phishing, prevention.*

УДК 343.7

Мишуров Д.Е.

магистрант

кафедра уголовного права, процесса и национальной безопасности

Вятский государственный университет

(г. Киров, Россия)

ПОНЯТИЕ И ПРИЗНАКИ ХИЩЕНИЯ ПО ДЕЙСТВУЮЩЕМУ ЗАКОНОДАТЕЛЬСТВУ: ТЕОРЕТИЧЕСКИЕ И ПРАКТИЧЕСКИЕ АСПЕКТЫ

Аннотация: *в предлагаемой работе анализируется законодательная дефиниция хищения, данная в примечании 1 к ст. 158 Уголовного кодекса РФ, а также ее ключевые параметры. Исследуются объективные и субъективные свойства хищения, спорные аспекты установления его предмета в условиях цифровой трансформации экономики, а также сложности отграничения различных форм хищения от смежных составов. Особый акцент сделан на обновленных разъяснениях Пленума Верховного Суда РФ, согласно которым предметом хищения признаются не только вещи, но и безналичные деньги, цифровые рубли, бездокументарные ценные бумаги, цифровые права и цифровая валюта. В заключение выдвигаются рекомендации по модернизации уголовного закона и судебной практики.*

Ключевые слова: *хищение, признак, предмет, форма, цифровые права, цифровой рубль.*

Хищение издавна считается одним из самых часто встречающихся и при этом наиболее сложных для юридической оценки посягательств на собственность. От того, насколько точно закон определяет хищение и его признаки, напрямую зависят пределы уголовной ответственности, стабильность судебной практики и степень защищенности имущественных интересов потерпевших. Актуальность темы объясняется не только широкой распространенностью таких деяний, но и серьезными качественными

изменениями, которые претерпевает категория хищения под влиянием цифровизации экономики и корректировок судебных подходов.

Легальное определение хищения, закрепленное в примечании 1 к ст. 158 УК РФ, было сформулировано в 1996 г. и с тех пор почти не менялось [8]. Однако экономические реалии, в которых оно применяется, существенно изменились: появились безналичные расчеты, электронные денежные средства, цифровая валюта и цифровые права. Судебная практика распространила законодательную дефиницию на объекты, не имеющие физической формы и не поддающиеся изъятию в буквальном смысле. Поэтому изучение понятия и признаков хищения сохраняет как теоретическую, так и прикладную значимость.

Согласно примечанию 1 к ст. 158 УК РФ, хищением признаются совершенные с корыстной целью противоправные безвозмездное изъятие и (или) обращение чужого имущества в пользу виновного или других лиц, причинившие ущерб собственнику или иному владельцу этого имущества [8]. Данная дефиниция универсальна: она фиксирует родовые признаки хищения, которые затем конкретизируются в составах кражи, грабежа, разбоя, мошенничества, присвоения и растраты.

Структурно легальное понятие хищения складывается из нескольких взаимосвязанных элементов: предмет посягательства - чужое имущество, объективная сторона - противоправное безвозмездное изъятие и (или) обращение имущества в пользу виновного или других лиц, общественно опасное последствие - причинение ущерба собственнику или иному владельцу, субъективная сторона - прямой умысел и корыстная цель. Отсутствие хотя бы одного из перечисленных признаков исключает квалификацию деяния как хищения и требует обращения к смежным составам.

В доктрине уголовного права фундаментальные основы учения о хищении заложены в работах Г.Н. Борзенкова, который анализировал хищение через единство объективных и субъективных признаков - противоправности, безвозмездности, изъятия (обращения), причинения ущерба, корыстной цели и прямого умысла [2]. Значительный вклад в разработку понятия хищения внесли

также Н.А. Лопашенко, А.И. Бойцов, С.В. Скляров и другие авторы [1, 5, 7]. В последние годы появились исследования, посвященные отдельным вопросам квалификации хищений в условиях цифровизации (И.Р. Камалов, О.С. Кучин и др.) [3, 4]. Вместе с тем комплексного исследования, которое охватывало бы обновленную редакцию Постановления Пленума № 29 и практику ее применения, на сегодняшний день не выявлено.

Признаки хищения принято делить на объективные и субъективные. К объективным относятся противоправность, безвозмездность, изъятие и (или) обращение чужого имущества, причинение имущественного ущерба. К субъективным - прямой умысел и корыстная цель. В таблице 1 приведена систематизация признаков хищения.

Таблица 1. Признаки хищения и их содержание.

Признак	Содержание
Противоправность	Завладение имуществом не имеет законного основания, не опирается на договор или иной правовой титул и совершается вопреки воле собственника либо иного владельца
Безвозмездность	Виновный не предоставляет собственнику или иному владельцу равноценного возмещения за изъятое имущество
Изъятие и (или) обращение	Имущество выводится из владения потерпевшего и поступает в пользу виновного или третьих лиц
Причинение ущерба	Имущественной сфере собственника или иного владельца причиняется реальный ущерб
Корыстная цель	Виновный намерен получить материальную выгоду для себя или других лиц
Прямой умысел	Лицо осознает общественную опасность деяния, предвидит возможность или неизбежность причинения ущерба и желает его причинения

Противоправность завладения выражается в отсутствии у виновного законного, договорного или иного правового основания для обращения чужого имущества в свою пользу либо в пользу третьих лиц. Безвозмездность предполагает отсутствие эквивалентного возмещения. Однако в практике возможны ситуации, когда виновный частично возмещает стоимость изъятого. В таких случаях вывод о наличии либо отсутствии хищения делается не формально, а с учетом направленности умысла и всей совокупности фактических обстоятельств.

Механизм завладения раскрывается через изъятие и (или) обращение имущества. При одних формах посягательства происходит физическое перемещение вещи - как при краже, грабеже или разбое. При других имущество поступает в пользу виновного без такого перемещения - например, при присвоении или растрате. При мошенничестве завладение обеспечивается обманом либо злоупотреблением доверием.

Причинение ущерба выступает обязательным последствием хищения. Его размер имеет квалификационное значение: от него зависят признаки крупного и особо крупного размера, а также разграничение преступления и административного правонарушения. Поэтому проблема установления размера причиненного вреда, особенно когда речь идет о цифровых активах, приобретает повышенную практическую значимость.

Субъективная сторона хищения характеризуется прямым умыслом и корыстной целью. Виновный должен осознавать противоправный и безвозмездный характер завладения чужим имуществом, предвидеть причинение ущерба собственнику или иному владельцу и желать его наступления. Корыстная цель предполагает стремление получить материальную выгоду для себя или других лиц. При ее отсутствии содеянное не может квалифицироваться как хищение.

Традиционно предметом хищения признавалось чужое имущество, прежде всего вещи. Однако распространение безналичных расчетов и цифровых технологий породило вопросы, на которые законодатель длительное время

прямо не отвечал. В результате судебная практика распространила легальное понятие хищения и на объекты, лишенные физической телесности.

Ситуация изменилась 16 июня 2026 г., когда Пленум Верховного Суда РФ внес существенные изменения в Постановление от 27 декабря 2002 г. № 29 «О судебной практике по делам о краже, грабеже и разбое» [6]. В разъяснениях было прямо указано, что предметом хищения могут выступать не только вещи, но и безналичные денежные средства, цифровые рубли, бездокументарные ценные бумаги, цифровые права и цифровая валюта. Хищение таких средств признается оконченным с момента их изъятия со счета потерпевшего. Данное разъяснение устранило часть накопившихся противоречий, но одновременно поставило новые вопросы теоретического и прикладного характера.

Прежде всего, необходимо определить момент окончания хищения применительно к разным видам цифровых объектов. Для безналичных денежных средств таким моментом признается их списание со счета потерпевшего. Однако в отношении цифровых прав и цифровой валюты следует учитывать специфику их учета и оборота. Кроме того, требует решения вопрос об отграничении хищения цифровых активов от преступлений в сфере компьютерной информации. Наконец, дискуссионным остается определение размера хищения цифровых активов, поскольку их стоимость способна существенно изменяться.

С учетом сказанного представляется целесообразным: 1) уточнить в примечании 1 к статье 158 УК РФ содержание понятия «имущество», указав, что предметом хищения могут выступать не только вещи, но и имущественные права, включая цифровые права и цифровую валюту, 2) закрепить в уголовном законе либо в разъяснениях Пленума Верховного Суда РФ критерии определения момента окончания хищения для отдельных видов цифровых активов, 3) разработать методику установления размера хищения цифровых активов с учетом их рыночной стоимости на момент совершения деяния.

Формы хищения различаются по способу завладения имуществом. Кража представляет собой тайное хищение, грабеж - открытое, разбой - нападение в целях хищения, соединенное с насилием, опасным для жизни или здоровья, либо

с угрозой применения такого насилия, мошенничество - хищение путем обмана или злоупотребления доверием, присвоение и растрата - хищение имущества, вверенного виновному.

Особую сложность вызывает разграничение кражи и грабежа. Критерий тайности определяется как объективными, так и субъективными факторами: виновный должен осознавать, что действует тайно - в отсутствие собственника, иных лиц либо незаметно для них. Если виновный полагал, что действует тайно, но за ним наблюдали, содеянное квалифицируется как кража. Если же виновный осознавал, что его действия очевидны для окружающих, возникает вопрос о грабеже.

Для разбоя характерна формальная конструкция состава: деяние признается оконченным уже с момента нападения, сопряженного с применением насилия либо с угрозой его применения. Это создает сложности при разграничении разбоя и грабежа с насилием, не опасным для жизни или здоровья. В таких случаях следует принимать во внимание характер и степень интенсивности насилия, а также направленность умысла виновного.

Мошенническое завладение имуществом совершается посредством обмана либо злоупотребления доверием. Трудности разграничения мошенничества и кражи возникают тогда, когда обман носит вспомогательный характер, а имущество изымается тайно. В подобных ситуациях подлежит установлению, выступал ли обман способом завладения имуществом либо только создавал условия для совершения кражи.

Присвоение и растрата отличаются от кражи правовым статусом имущества: виновному имущество вверено, и он имеет правомочия по его владению, пользованию или распоряжению. Если же имущество виновному не вверялось, содеянное может получить квалификацию кражи.

Самостоятельного анализа требует отграничение хищения от смежных составов - самоуправства и причинения имущественного ущерба без признаков изъятия. При самоуправстве лицо самовольно реализует действительное или предполагаемое право, тогда как для хищения законное основание отсутствует.

При причинении имущественного ущерба без признаков изъятия само изъятие имущества отсутствует, но собственнику или иному владельцу причиняется ущерб.

При причинении имущественного ущерба без признаков изъятия отсутствует изъятие имущества, однако причиняется ущерб собственнику или иному владельцу.

Обобщение судебной практики дает основания выделить несколько групп проблем, связанных с квалификацией хищений. Первая группа касается установления предмета хищения и момента окончания деяния в условиях цифровизации. Вторая - отграничения хищения от смежных составов. Третья - определения размера хищения и его влияния на квалификацию. Четвертая - разграничения кражи и мошенничества в случаях, когда обман носит вспомогательный характер.

Отдельно стоит остановиться на квалификации хищений безналичных денежных средств и цифровых активов: завладение такими объектами протекает в электронной среде. В связи с этим подлежат установлению факт неправомерного списания средств, обстоятельства получения доступа к счету или цифровому кошельку, а также момент изъятия. Когда доступ к счету получен посредством обмана, возникает конкуренция норм о краже и мошенничестве.

Проблема определения размера хищения также имеет практическое значение. При хищении цифровых активов их стоимость может изменяться, что влияет на квалификацию по признаку крупного или особо крупного размера. Представляется, что размер хищения следует исчислять исходя из стоимости имущества на момент совершения деяния. Однако применительно к цифровым активам требуются специальные правила, принимающие во внимание их рыночную стоимость и специфику учета.

Проведенное исследование дает основания вынести на рассмотрение ряд предложений, направленных на совершенствование уголовного закона и судебной практики.

Во-первых, целесообразно скорректировать легальную дефиницию хищения, содержащуюся в примечании 1 к ст. 158 УК РФ, и прямо указать, что предметом посягательства может выступать не только вещь, но и иное имущество, включая имущественные права, цифровые права и цифровую валюту. Подобное уточнение способно снизить правовую неопределенность, возникающую у правоприменителя.

Во-вторых, следует дополнить разъяснения Пленума Верховного Суда РФ положениями о критериях установления момента окончания хищения применительно к отдельным разновидностям цифровых активов. При этом необходимо принимать во внимание специфику учета цифровых прав и цифровой валюты, а также момент фактического выбытия соответствующего актива из владения потерпевшего.

В-третьих, требуется разработать методику исчисления размера хищения цифровых активов. Основой для этого должна служить рыночная стоимость актива на момент совершения деяния, если ее установить невозможно, допустимо использовать иные критерии, закрепленные в законодательстве.

В-четвертых, необходимо уточнить критерии отграничения кражи от мошенничества в случаях, когда обман выполняет вспомогательную роль. Представляется, что определяющее значение здесь имеет способ завладения имуществом: если обман выступал средством получения имущества, содеянное образует мошенничество, если же он лишь создавал условия для тайного изъятия, деяние квалифицируется как кража.

В-пятых, следует детализировать разъяснения, касающиеся отграничения хищения от смежных составов - самоуправства и причинения имущественного ущерба без признаков изъятия. Это будет способствовать уменьшению числа судебных ошибок и обеспечению единообразия правоприменительной практики.

СПИСОК ЛИТЕРАТУРЫ:

1. Бойцов А.И. Преступления против собственности. Санкт-Петербург: Юридический центр Пресс, 2002. 773 с. (Теория и практика уголовного права и уголовного процесса). ISBN 5-94201-062-5
2. Борзенков Г.Н. Преступления против собственности // Курс уголовного права. Т. 3. Особенная часть / под ред. Г.Н. Борзенкова, В.С. Комиссарова. Москва: Зерцало-М, 2002. С. 389–465
3. Камалов И.Р. Квалификация хищений цифровых активов: отдельные вопросы теории и практики // Уголовное право. 2023. № 5. С. 45–52
4. Кучин О.С. Хищение безналичных денежных средств: проблемы квалификации. Москва: Юрлитинформ, 2022. 184 с.
5. Лопашенко Н.А. Преступления против собственности: теоретико-прикладное исследование. Москва: ЛексЭст, 2005. 405 с. (Уголовное право). ISBN 5-901638-55-7
6. Постановление Пленума Верховного Суда Российской Федерации от 27 декабря 2002 г. № 29 «О судебной практике по делам о краже, грабеже и разбое» (в ред. от 16 июня 2026 г.) // Бюллетень Верховного Суда Российской Федерации. 2003. № 2
7. Скляров С.В. Вина и мотивы преступного поведения. Санкт-Петербург: Юридический центр Пресс, 2004. 324 с. (Теория и практика уголовного права и уголовного процесса). ISBN 5-94201-374-8
8. Уголовный кодекс Российской Федерации: Федеральный закон от 13 июня 1996 г. № 63-ФЗ (с изм. и доп.) // Собрание законодательства Российской Федерации. 1996. № 25. Ст. 2954

Mishurov D.E.
master's degree student
Department of Criminal Law, Criminal Procedure and National Security
Vyatka State University
(Kirov, Russia)

CONCEPT AND CHARACTERISTICS OF THEFT UNDER CURRENT LEGISLATION: THEORETICAL AND PRACTICAL ASPECTS

Abstract: *this study examines the statutory definition of theft set out in Note 1 to Article 158 of the Russian Criminal Code and its key characteristics. It analyzes the objective and subjective elements of theft, disputed issues in identifying property subject to theft amid the digital transformation of the economy, and difficulties in distinguishing various forms of theft from related offenses. Particular attention is paid to updated guidance from the Plenum of the Supreme Court of Russia, under which property subject to theft includes not only tangible items but also non-cash funds, digital rubles, uncertificated securities, digital rights, and digital currency. The study concludes with recommendations for improving criminal legislation and judicial practice.*

Keywords: *theft, characteristic, property subject to theft, form, digital rights, digital ruble.*

УДК 34

Нагайцева К.С.
студент 2 курса
направление «Судебная и прокурорская деятельность»
Юридический институт
Белгородский государственный национальный
исследовательский университет
(г. Белгород, Россия)

Научный руководитель:
Шумилина О.С.
кандидат юридических наук, доцент
кафедра уголовного права и процесса
Белгородский государственный национальный
исследовательский университет
(г. Белгород, Россия)

ПРОБЛЕМЫ РАЗГРАНИЧЕНИЯ УБИЙСТВА И ПРИЧИНЕНИЯ ТЯЖКОГО ВРЕДА ЗДОРОВЬЮ, ПОВЛЕКШЕГО ПО НЕОСТОРОЖНОСТИ СМЕРТЬ ПОТЕРПЕВШЕГО

Аннотация: *в статье рассматриваются актуальные проблемы уголовно-правовой квалификации деяний, связанных с причинением вреда здоровью, повлекшего смерть потерпевшего. Особое внимание уделяется разграничению убийства (ст. 105 УК РФ) и умышленного причинения тяжкого вреда здоровью, повлекшего по неосторожности смерть потерпевшего (ч. 4 ст. 111 УК РФ), в том числе убийства, совершенного с косвенным умыслом. Анализируются основные критерии разграничения, среди которых ключевую роль играет форма вины, законодательно закрепленная в Уголовном кодексе Российской Федерации.*

Ключевые слова: *уголовное право, убийство, тяжкий вред здоровью, смерть потерпевшего, неосторожность, косвенный умысел, форма вины, квалификация преступлений, судебная практика, УК РФ.*

В системе преступлений против личности одной из наиболее сложных и дискуссионных проблем уголовного права является разграничение умышленного причинения тяжкого вреда здоровью, повлекшего по неосторожности смерть потерпевшего, и причинения смерти по неосторожности. Неверная квалификация содеянного влечет за собой существенные нарушения прав и законных интересов как потерпевшего и его близких, так и лица, привлекаемого к уголовной ответственности, а также подрывает принципы справедливости и законности. Особую актуальность данная проблема приобретает в контексте толкования и применения статей 105, 109 и 111 Уголовного кодекса Российской Федерации (далее – УК РФ).

Основным критерием разграничения является субъективная сторона преступления, а именно форма вины по отношению к смерти потерпевшего.

Убийство (ст. 105 УК РФ) характеризуется умыслом на лишение жизни. Субъект осознает общественную опасность своих действий (бездействия), предвидит возможность или неизбежность наступления смерти и желает либо сознательно допускает ее наступление [Уголовный кодекс Российской Федерации от 13.06.1996 № 63-ФЗ (ред. от 25.12.2023) // Собрание законодательства РФ. 1996. № 25. Ст. 2954].

Причинение смерти по неосторожности (ст. 109 УК РФ) предполагает неосторожную форму вины по отношению к смерти. Виновный либо предвидит возможность наступления смерти, но без достаточных оснований самонадеянно рассчитывает на ее предотвращение (легкомыслие), либо не предвидит ее наступления, хотя при необходимой внимательности и предусмотрительности должен был и мог предвидеть (небрежность) [Уголовный кодекс Российской Федерации от 13.06.1996 № 63-ФЗ (ред. от 25.12.2023) // Собрание законодательства РФ. 1996. № 25. Ст. 2954]. Различие между этими видами неосторожности имеет практическое значение: при легкомыслии лицо связывает свои действия с расчетом на конкретные обстоятельства, которые, по его

мнению, должны предотвратить наступление смерти, тогда как при небрежности подобный расчет вообще отсутствует.

При рассмотрении уголовных дел, связанных со смертью потерпевшего, особое внимание уделяется установлению направленности умысла виновного. Сам факт наступления смертельного исхода еще не позволяет однозначно определить квалификацию содеянного. Необходимо учитывать характер совершенных действий, использованные средства, локализацию и тяжесть повреждений, а также поведение лица до и после происшествия. Совокупность этих обстоятельств помогает установить, стремился ли виновный лишить потерпевшего жизни либо его намерения ограничивались причинением вреда здоровью.

В первую очередь следует рассмотреть ч. 4 ст. 111 УК РФ. Она предусматривает ответственность за умышленное причинение тяжкого вреда здоровью, если в результате этого по неосторожности наступила смерть потерпевшего. Особенность данного преступления заключается в том, что виновный намеренно причиняет тяжкий вред здоровью: он осознает характер своих действий и желает наступления такого результата. Однако смерть потерпевшего его целью не является. По отношению к ней может иметь место как легкомыслие, так и небрежность. Например, человек может понимать, что его действия опасны для жизни, но без достаточных оснований рассчитывать, что смертельных последствий не будет.

Разграничение убийства с косвенным умыслом и состава, предусмотренного ч. 4 ст. 111 УК РФ, строится на оценке отношения виновного к наступлению смерти потерпевшего. При косвенном умысле лицо осознает возможность наступления смерти в результате своих действий, но сознательно допускает такой исход либо относится к нему безразлично. При этом отсутствие прямого желания причинить смерть не исключает умысла: ключевым становится именно волевое отношение к возможному летальному последствию [О судебной практике по делам об убийстве (ст. 105 УК РФ): постановление Пленума Верховного Суда РФ от 27.01.1999 № 1 (ред. от 03.03.2015) // Бюллетень

Верховного Суда РФ. 1999. № 3]. Именно эта характеристика субъективной стороны позволяет отграничить названный состав от деяния, квалифицируемого по ч. 4 ст. 111 УК РФ.

При установлении направленности умысла суд не вправе ограничиваться показаниями обвиняемого. Вывод формируется на основе совокупности фактических обстоятельств, подлежащих доказыванию. Существенное значение имеют объективные признаки деяния: количество и сила нанесенных ударов, локализация повреждений (в том числе их направленность в жизненно важные органы), а также орудия и средства, использованные при совершении преступления [Булгаков Н. В. Отдельные аспекты разграничения убийства и умышленного причинения тяжкого вреда здоровью, повлекшего по неосторожности смерть потерпевшего // Вестник Барнаульского юридического института МВД России. 2018. № 2 (35)]. Так, нанесение множественных ударов ножом в область жизненно важных органов свидетельствует о высокой степени вероятности предвидения летального исхода и может расцениваться как сознательное допущение смерти. Напротив, единичный удар, нанесенный в ходе драки без использования оружия, при отсутствии данных о намерении лишить жизни, чаще согласуется с умыслом на причинение тяжкого вреда здоровью.

Не менее важным обстоятельством выступает состояние здоровья потерпевшего, в том числе наличие у него заболеваний или индивидуальных особенностей организма, способных повлиять на исход травмы [Наумов А. В., Никифоров Б. С. Уголовное право. Общая часть: учебник. М.: Юристъ, 2001. 668 с]. Если смерть наступила вследствие таких особенностей, о которых виновный не знал и не мог знать, это обстоятельство подлежит оценке при определении объема его вины. Напротив, если лицу было достоверно известно о состоянии здоровья потерпевшего, данный факт должен получить надлежащую юридическую оценку суда как элемент, характеризующий субъективное отношение к последствиям.

Обстановка совершения преступления также подлежит всестороннему исследованию. В предмет доказывания входят мотив и повод конфликта,

характер развития событий (внезапность либо подготовленность нападения), а также поведение участников в момент посягательства и непосредственно после него. В частности, действия виновного после причинения повреждений (например, отсутствие попыток оказать помощь либо, напротив, вызов скорой помощи, попытки скрыть следы) могут служить косвенными доказательствами его отношения к возможным последствиям [Бабаев В. К., Пудовочкин Ю. Е. Уголовное право. Общая и Особенная части: учебник. М.: Норма: ИНФРА-М, 2018. 736 с]. Эти обстоятельства суд оценивает в совокупности с иными доказательствами, чтобы установить направленность умысла.

На мой взгляд, наиболее сложным в таких делах является установление отношения виновного именно к смерти потерпевшего. Сам по себе факт наступления смерти в результате нанесенных повреждений еще не означает, что содеянное следует считать убийством: необходимо доказать, что виновный либо желал смерти, либо сознательно допускал ее наступление. Если же установлено, что лицо хотело причинить тяжкий вред здоровью, а к смерти относилось неосторожно, содеянное квалифицируется по ч. 4 ст. 111 УК РФ.

Таким образом, правильная квалификация зависит, прежде всего, от установления формы вины. При этом нельзя опираться только на наступившие последствия: вывод о форме вины должен опираться на совокупность объективных и субъективных данных. Именно комплексный анализ действий виновного, его намерений и обстановки происшествия позволяет корректно разграничить убийство (ст. 105 УК РФ) и умышленное причинение тяжкого вреда здоровью, повлекшее по неосторожности смерть потерпевшего (ч. 4 ст. 111 УК РФ), и избежать ошибок квалификации.

СПИСОК ЛИТЕРАТУРЫ:

1. Уголовный кодекс Российской Федерации от 13.06.1996 № 63-ФЗ (ред. от 25.12.2023) // Собрание законодательства РФ. 1996. № 25. Ст. 2954
2. О судебной практике по делам об убийстве (ст. 105 УК РФ): постановление Пленума Верховного Суда РФ от 27.01.1999 № 1 (ред. от 03.03.2015) // Бюллетень Верховного Суда РФ. 1999. № 3
3. Бабаев В.К., Пудовочкин Ю.Е. Уголовное право. Общая и Особенная части: учебник. М.: Норма: ИНФРА-М, 2018. 736 с.
4. Галиакбаров Р.Р. Уголовное право. Общая часть: учебник. М.: Норма: ИНФРА-М, 2017. 512 с.
5. Наумов А.В., Никифоров Б.С. Уголовное право. Общая часть: учебник. М.: Юристъ, 2001. 668 с.
6. Булгаков Н.В. Отдельные аспекты разграничения убийства и умышленного причинения тяжкого вреда здоровью, повлекшего по неосторожности смерть потерпевшего // Вестник Барнаульского юридического института МВД России. 2018. № 2 (35)

Nagaitseva K.S.
student of 2nd year
field of study «Judicial and Prosecutorial Activities»
Law Institute
Belgorod National Research University
(Belgorod, Russia)

Scientific advisor:
Shumilina O.S.
PhD in Law, Associate Professor
Department of Criminal Law and Procedure
Belgorod National Research University
(Belgorod, Russia)

PROBLEMS OF DISTINGUISHING MURDER FROM INFLICTION OF GRIEVOUS BODILY HARM RESULTING IN VICTIM'S DEATH BY NEGLIGENCE

Abstract: *the article examines current issues in the criminal-law classification of acts involving bodily harm that results in the victim's death. Particular attention is paid to distinguishing murder (Article 105 of the Russian Criminal Code) from intentional infliction of grievous bodily harm resulting in the victim's death by negligence (Article 111(4) of the Russian Criminal Code), including murder committed with indirect intent. The main criteria for distinguishing these offenses are analyzed, with the form of culpability established in the Russian Criminal Code playing a key role.*

Keywords: *criminal law, murder, grievous bodily harm, victim death, negligence, indirect intent, form of culpability, crime classification, judicial practice, Russian Criminal Code.*

УДК 347.998:004.056

Нефёдова А.Е.
магистрант 3 курса
кафедра публичного и частного права
Волжский государственный университет водного транспорта
(г. Нижний Новгород, Россия)

СОВРЕМЕННЫЕ ПРОБЛЕМЫ ПРАВОВОГО РЕГУЛИРОВАНИЯ КИБЕРБЕЗОПАСНОСТИ В РОССИЙСКОЙ ФЕДЕРАЦИИ

Аннотация: *в статье представлен анализ проблем правового регулирования кибербезопасности в Российской Федерации и предлагаются пути совершенствования законодательства, направленного на защиту информации, критической инфраструктуры и персональных данных. Дополнительно излагаются конкретные выводы и рекомендации. Анализируются проблемы роста киберугроз в контексте цифровой трансформации, а также выявляются недостатки существующих правовых механизмов защиты. Особое внимание уделяется теоретическим и практическим проблемам: отсутствию единого понятийного аппарата, излишней формализации требований и слабой интеграции международных стандартов. Предлагается разработать единый федеральный закон, внедрить риск-ориентированные подходы, создать национальный центр обмена информацией о киберугрозах и повысить ответственность за утечки данных.*

Ключевые слова: *кибербезопасность, критическая инфраструктура, цифровая трансформация, правовое регулирование, персональные данные, киберугроза.*

В условиях стремительного развития цифровых технологий, информационного общества и глобализации сетевых коммуникаций вопросы обеспечения кибербезопасности приобретают первостепенное значение не только в техническом, но и в правовом аспекте [4]. Современная российская действительность характеризуется массовым проникновением информационных систем во все сферы общественной, государственной и хозяйственной деятельности: от банковских расчётов до функционирования критически важных

объектов инфраструктуры. В этих условиях уязвимость киберпространства становится угрозой национальной безопасности, экономической стабильности, частной жизни граждан и функционированию государства в целом [3]. Вопросы правового регулирования особенно актуальны в связи с ростом числа кибератак, появлением новых форм цифровых преступлений, а также необходимостью приведения российского законодательства в соответствие с международными стандартами. Практика последних лет показывает, что устаревшие механизмы правовой защиты оказываются неэффективными перед лицом сложных, быстро развивающихся киберугроз, что требует поиска инновационных решений на законодательном уровне. Кроме того, важную роль играет конституционный аспект – защита прав и свобод личности в условиях тотального контроля в цифровой среде, что становится одной из ключевых дилемм современного правового поля.

Целью настоящего исследования является комплексный анализ современных проблем правового регулирования кибербезопасности в Российской Федерации, а также выработка предложений по совершенствованию законодательных и подзаконных актов, обеспечивающих защиту информации, критической инфраструктуры и персональных данных. Научная новизна данного исследования заключается в системном рассмотрении проблем современного российского законодательства о кибербезопасности в условиях цифровой трансформации общества, а также в предложении оригинальной авторской классификации угроз и вызовов, с которыми сталкивается отечественная правовая система.

В последние годы наблюдается значительный рост числа научных публикаций, посвящённых вопросам кибербезопасности и её правового регулирования в России и за рубежом. Среди фундаментальных трудов, определяющих теоретические основы рассматриваемой проблематики, можно выделить монографии и статьи таких авторов, как Е.А. Волкова, О.В. Бородкина, В.А. Саркисов, а также коллективные работы под редакцией Ю.Л. Ермакова [2]. Особое место в научной дискуссии занимают труды, посвящённые анализу

законодательства в области защиты критической информационной инфраструктуры (КИИ), нормативных актов в сфере обработки и хранения персональных данных, ответственности за киберпреступления и международно-правовых аспектов сотрудничества в противодействии киберугрозам (работы М. А. Левина, С. С. Чернышёвой, Л. А. Тарасовой) [5]. В XXI веке кибербезопасность превратилась из сугубо технической проблемы в одно из ключевых направлений национальной безопасности, требующее системной правовой поддержки и междисциплинарного анализа. За последние десять лет Россия столкнулась с резким увеличением числа киберугроз, затрагивающих государственные органы, стратегические предприятия, финансовую сферу, социальные сети и частных лиц. В ответ на это российское законодательство в сфере кибербезопасности претерпело значительные изменения, однако до сих пор существует ряд системных, концептуальных и практических проблем.

Наиболее масштабные вызовы обусловлены не только глобализацией и экспансией цифровых платформ, но и спецификой самой российской нормативной правовой системы, отдельные положения которой зачастую оказываются фрагментарными, излишне формализованными или устаревшими по сравнению с динамикой киберугроз. Несмотря на принятие Федерального закона от 26.07.2017 №187-ФЗ «О безопасности критической информационной инфраструктуры Российской Федерации» (2017 г.), который впервые на законодательном уровне закрепил понятия КИИ, оператора КИИ и требования по защите, а также изменения в Федеральном законе № 152-ФЗ «О персональных данных», правоприменительная практика демонстрирует разрыв между буквальным содержанием нормативных актов и реальными угрозами, с которыми сталкиваются субъекты киберпространства.

Изучение разреза статистических данных МВД России, приведенных в докладах на ПМЭФ в г. Санкт-Петербурге в период с 18 по 21 июня 2025 года, о развитии сферы киберпреступлений позволяет сделать ряд выводов, способствующих проведению более глубокого анализа обсуждаемой проблемы [6,7]. Согласно представленной информации, а также изучение открытых

статистических данных в сети «Интернет», до 2023 года в России наблюдался интенсивный рост киберпреступлений. В последующие годы МВД России фиксировал спад роста киберпреступности, но в тоже время наблюдался более высокий ущерб от подобных преступлений. Только с января по май 2025 года ущерб от преступлений в IT-сфере составил 81 млрд рублей. Вместе участилась практика вовлечения детей в преступную деятельность через компьютерные игры, подталкивающих молодое поколение к краже финансовых средств с банковских счетов родителей.

Анализ судебной практики (дела, рассмотренные Верховным судом РФ по вопросам ответственности операторов персональных данных и субъектов КИИ) показывает, что в 72% случаев судебные решения основывались на формальных нарушениях требований по защите информации, но реальные обстоятельства инцидентов (например, использование современных методов социальной инженерии или нулевых уязвимостей) не учитывались должным образом. Более того, в большинстве случаев мошеннические действия с банковскими счетами граждан наступают по факту совершенных атак на информационную инфраструктуру Российской Федерации, а также утечки персональных данных граждан [2,6].

Изученные данные свидетельствуют о развитии качественных показателей уголовно наказуемых деяний в сети «Интернет» в отрицательном ключе, а также о необходимости изменения методологии профилактической работе с молодежью. Интенсивное развитие данной сферы требуют от законодателя немедленного реагирования и действенных мер на основе апробаций, системного мониторинга данных и судебной практики.

С теоретической точки зрения, проблемы, характерные для российского законодательства в сфере кибербезопасности, можно обозначить как недостаточную проработку понятийной базы. В настоящее время отсутствует понятие защищенности искусственного интеллекта, активно внедряемого в бытовую жизнь граждан.

С практической точки зрения, проблемы защиты граждан от киберугроз, возможно описать как несовершенство инструментов правоприменения [1]. Избыточная формализация требований, множество нормативных актов, сосредоточенное на детальном описании процедур и регламентов, способствующих выработке гибкой системы реагирования, адаптирующейся к быстроменяющимся угрозам. В такой системе закономерно развитие ограничения обмена информацией между ведомствами, снижающих оперативность и эффективность коллективной работы над киберзащитой.

Вместе с тем требуется повышение внимания законодателей в области ужесточения ответственности за утечку информации в российских организациях, а также совершенствования методов защиты информации путем анализа деятельности ведущих частных компаний, входящих в топ-лучших российских компаний по кибербезопасности. Привлечение частного сектора и развитие государственно-частного партнерства поспособствует выработке действенных форм реагирования на внешние угрозы [7].

Современное состояние правового регулирования кибербезопасности в Российской Федерации характеризуется высокой динамикой законодательных изменений, что отражает растущую актуальность цифровых угроз для национальной, экономической и информационной безопасности страны.

Несмотря на значительное увеличение количества нормативных актов и внедрение принципиально новых институтов (например, регулирование критической информационной инфраструктуры, ужесточение правил обработки персональных данных), правоприменительная практика и статистика инцидентов в киберпространстве свидетельствуют о сохранении ряда фундаментальных проблем и противоречий. Анализ действующего законодательства и реальной практики показал, что основными препятствиями на пути к эффективной кибербезопасности остаются: отсутствие единого понятийного аппарата, излишняя формализация требований и процедур, недостаточно развитая система обмена информацией между государством и бизнесом, а также слабая интеграция международных стандартов и практик.

Существенную роль в возникновении инцидентов играет человеческий фактор, а образовательные и сертификационные программы для специалистов в области кибербезопасности зачастую носят формальный, бессистемный характер. Судебная практика показывает, что большинство решений основывается на формальных нарушениях и не учитывает специфику современных методов атак и быстро меняющуюся среду.

На основании проведённого анализа можно сделать вывод, что для создания устойчивой, адаптивной и эффективной системы правового регулирования кибербезопасности в России необходима не просто количественная экспансия законодательства, а глубокая модернизация существующих подходов. Прежде всего, требуется разработка и принятие единого федерального закона, закрепляющего современную терминологию и понятийный аппарат в сфере кибербезопасности, что обеспечит единообразие правоприменения. Важно внедрять подходы к регулированию, основанные на оценке рисков, – смещать акцент с формальных требований на реальную оценку рисков киберугроз и управление ими. Необходимо создать национальный центр обмена информацией о киберугрозах с возможностью оперативного взаимодействия между государственными, частными и международными субъектами, а также запустить механизмы обязательной сертификации и регулярного обучения специалистов. Только системный междисциплинарный подход позволит обеспечить реальную безопасность в цифровом пространстве и защитить национальные интересы России в условиях глобальной киберконкуренции.

СПИСОК ЛИТЕРАТУРЫ:

1. Графов Н.В. Правовое обеспечение кибербезопасности несовершеннолетних в РФ // Вопросы российского и международного права. 2023. Т. 13, № 4А. С. 466–473. URL: http://publishing-vak.ru/file/archive-law-2023-4/d11-grafov.pdf (дата обращения: 23.10.2026)

2. Карцхия А.А., Макаренко Г.И. Правовые аспекты современной кибербезопасности и противодействия киберпреступности // Вопросы кибербезопасности. 2022. № 1 (53). С. 58–74. (дата обращения: 23.10.2026) https://doi.org/10.21681/2311-3456-2023-1-58-74

3. Михаленко Н.А. Этапы развития правового обеспечения информационной безопасности в РФ // Молодой ученый. 2024. № 49 (548). С. 543–546. URL: https://moluch.ru/archive/548/119981 (дата обращения: 23.10.2026)

4. Серебренникова А.В. Правовые основы кибербезопасности в Российской Федерации // Правовые основы кибербезопасности. 2021. № 14 (4). С. 260–265. (дата обращения: 24.10.2026) https://doi.org/10.33693/2072-3164-2021-14-4-260-265

5. Яковлева А.В. Кибербезопасность и её правовое регулирование (зарубежный и российский опыт) // Социально-политические науки. 2021. № 11. С. 70–81. (дата обращения: 24.10.2026) https://doi.org/10.33693/2223-0092-2021-11-4-70-81

6. ФСТЭК России. Ежегодный доклад по информационной безопасности. 2024. URL: https://fstec.ru/dokumenty/vse-dokumenty/informatsionnye-i-analiticheskie-materialy/informatsionnoe-soobshchenie-fstek-rossii-ot-23-yanvarya-2024-g-n-240-22-242 (дата обращения: 24.10.2026)

7. Отчет Group-IB об угрозах. 2024. URL: https://www.group-ib.com/resources/research-hub/ (дата обращения: 24.10.2026)

Nefyodova A.E.

master's degree student of 3rd year

Department of Public and Private Law

Volga State University of Water Transport

(Nizhny Novgorod, Russia)

CURRENT CHALLENGES IN LEGAL REGULATION OF CYBERSECURITY IN RUSSIA

Abstract: *this article analyzes challenges in the legal regulation of cybersecurity in Russia and proposes ways to improve legislation protecting information, critical infrastructure, and personal data. It also presents specific conclusions and recommendations. The article examines the growth of cyber threats amid digital transformation and identifies shortcomings in existing legal protection mechanisms. Particular attention is paid to theoretical and practical issues: the lack of a unified conceptual framework, overly formalized requirements, and limited integration of international standards. The article proposes adopting a single federal law, introducing risk-based approaches, establishing a national center for sharing information on cyber threats, and increasing liability for data breaches.*

Keywords: *cybersecurity, critical infrastructure, digital transformation, legal regulation, personal data, cyber threat.*

УДК 347.466

Николаев Д.А.
магистрант 1 курса
юридический факультет, направление 40.04.01
«Юриспруденция», гражданско-правовой профиль
Московский университет «Синергия»
(г. Москва, Россия)

ОБЕСПЕЧЕНИЕ ИСПОЛНЕНИЯ ОБЯЗАТЕЛЬСТВ ЗАЛОГОМ: ПРАВОВЫЕ ОСНОВАНИЯ, ПОРЯДОК РЕАЛИЗАЦИИ И ПРОБЛЕМНЫЕ АСПЕКТЫ

Аннотация: *статья посвящена правовому регулированию залога как способа обеспечения исполнения обязательств. Рассматриваются основания возникновения залога, порядок обращения взыскания и способы реализации заложенного имущества. На основе анализа Гражданского кодекса Российской Федерации, законодательства об ипотеке, разъяснений Верховного Суда РФ и судебной практики раскрываются вопросы определения стоимости предмета залога, применения критериев незначительности нарушения, защиты добросовестного приобретателя и соотношения залоговых прав с публично-правовыми обеспечительными мерами. Обосновывается необходимость более точного договорного определения стоимости имущества и единообразного применения правил о добросовестности приобретателя.*

Ключевые слова: *залог, обеспечение исполнения обязательств, обращение взыскания, реализация имущества, стоимость имущества, добросовестный приобретатель.*

Залог предоставляет кредитору возможность получить удовлетворение за счёт стоимости определённого имущества при неисполнении или ненадлежащем исполнении обеспеченного обязательства. По общему правилу залогодержатель получает преимущество перед другими кредиторами собственника заложенной вещи. Право на преимущественное удовлетворение, однако, не означает

безусловного приоритета при любых обстоятельствах: его пределы устанавливаются законом, в том числе законодательством о банкротстве [1].

Правовое регулирование залога сосредоточено в § 3 главы 23 Гражданского кодекса Российской Федерации от 30.11.1994 № 51-ФЗ. Для ипотеки применяются положения Федерального закона от 16.07.1998 № 102-ФЗ «Об ипотеке (залоге недвижимости)». Залог возникает на основании договора или закона при наступлении предусмотренных им обстоятельств. Залогодателем вправе выступать как должник, так и третье лицо, предоставляющее своё имущество в обеспечение чужого обязательства. В последнем случае имущественный риск залогодателя ограничивается предметом залога, если иное не следует из закона или соглашения сторон [1,2].

Для действительности договорной конструкции требуется индивидуализировать предмет залога и определить обеспечиваемое обязательство. Согласно п. 1 ст. 339 ГК РФ в договоре указываются предмет залога, существо, размер и срок исполнения обеспечиваемого обязательства. При описании будущего обязательства допускается отсылка к договору, из которого оно возникнет. Залог движимого имущества может учитываться посредством внесения уведомления в реестр уведомлений о залоге движимого имущества, а права на недвижимость подлежат государственной регистрации в предусмотренных законом случаях. Публичность сведений позволяет третьим лицам оценить наличие обременения до совершения сделки [1].

Вопрос стоимости предмета залога регулируется отдельно от перечня условий, закреплённого в ст. 339 ГК РФ. По ст. 340 ГК РФ стоимость определяется соглашением сторон, если закон не устанавливает иное. Пункт 1 ст. 339 прямо не называет оценку самостоятельным существенным условием договора. Поэтому предложение закрепить обязательную независимую оценку и придать ей статус существенного условия относится к направлению совершенствования законодательства, а не к описанию уже действующего правила. Р.А. Мухамадеева связывает недостаточную определённость оценки с

риском споров при последующем обращении взыскания и обосновывает применение независимого оценщика [1,3].

Обращение взыскания возможно при неисполнении или ненадлежащем исполнении обеспеченного обязательства. Статья 349 ГК РФ предусматривает судебный и внесудебный порядок. Внесудебный способ должен быть согласован сторонами в случаях, допускаемых законом. Соглашение об обращении взыскания во внесудебном порядке должно содержать выбранный способ реализации, и начальную продажную цену либо порядок её определения. Если такие условия не согласованы, внесудебный порядок не считается установленным. Судебное обращение взыскания позволяет разрешить спор о наличии долга, объёме требований и наличии законных препятствий к реализации имущества [1,4].

Ограничение права кредитора на взыскание установлено п. 2 ст. 348 ГК РФ. Взыскание не допускается, когда нарушение является незначительным, а требования залогодержателя явно несоразмерны стоимости заложенного имущества. Пока не доказано иное, оба обстоятельства предполагаются при одновременном наличии двух условий: сумма неисполненного обязательства составляет менее 5 процентов стоимости залога, а просрочка длится менее 3 месяцев. При периодических платежах закон допускает обращение взыскания при систематическом нарушении сроков внесения платежей — более 3 раз в течение 12 месяцев, даже если каждая просрочка сама по себе невелика. Верховный Суд РФ разъяснил данные положения в п. 51–52 постановления Пленума от 27.06.2023 № 23 «О применении судами правил о залоге вещей» [1,4].

Реализация имущества зависит от выбранного порядка обращения взыскания и характера предмета залога. При судебном взыскании общее правило предусматривает продажу с публичных торгов. Во внесудебном порядке реализация осуществляется способами, согласованными сторонами и разрешёнными законом. Если залогодателем является предприниматель, соглашение может предусматривать оставление вещи за залогодержателем либо

её продажу залогодержателем третьему лицу по цене не ниже рыночной. Превышение вырученной суммы над обеспеченным требованием подлежит возврату залогодателю. Данные правила уменьшают риск необоснованного удержания кредитором стоимости, превышающей размер долга [1,4].

Порядок установления начальной продажной цены требует разграничивать движимое имущество и недвижимость. В отношении движимой вещи исходным ориентиром выступает стоимость, указанная в договоре залога. Если стоимость не указана либо стороны не согласны с оценкой судебного пристава-исполнителя, применяется порядок, установленный законодательством об исполнительном производстве. При предварительной оценке вещи свыше 30 000 рублей пристав привлекает оценщика. Данный механизм предусмотрен п. 83 постановления Пленума Верховного Суда РФ № 23 и ст. 85 Федерального закона от 02.10.2007 № 229-ФЗ «Об исполнительном производстве» [4,5].

Для недвижимости действуют специальные правила. В судебном решении об обращении взыскания на предмет ипотеки указывается начальная продажная цена. Она определяется на основании соглашения залогодателя и залогодержателя, а при споре — судом. Если стороны не достигли соглашения и суд определяет цену на основании оценки, начальная продажная цена составляет 80 процентов рыночной стоимости, установленной судом. Если согласованная цена не оспаривается, суд устанавливает её в размере 100 процентов от согласованной величины. Следовательно, правило о 80 процентах нельзя переносить на все виды залога или применять без учёта обстоятельств, названных в подп. 4 п. 2 ст. 54 Закона об ипотеке и п. 84 постановления Пленума № 23 [2,4].

Практическая проблема возникает, когда согласованная залоговая стоимость заметно расходится с текущей рыночной ценой. Само по себе последующее изменение рыночной стоимости не прекращает залог и не влечёт автоматического пересмотра договора. Однако при реализации существенная разница способна повлиять на интересы обеих сторон: заниженная начальная цена повышает риск продажи имущества ниже его реальной стоимости, а

завышенная цена может привести к несостоявшимся торгам. Представляется оправданным закрепить в договоре не только итоговую стоимость, но и дату оценки, использованные исходные данные, сведения о состоянии имущества и порядок актуализации цены при длительном периоде между заключением договора и обращением взыскания. Независимая оценка может быть обязательной для сделок с недвижимостью и для дорогостоящих объектов, когда риск ценового спора объективно выше [1,3].

Отдельного внимания требует защита добросовестного приобретателя заложенной вещи. По подп. 2 п. 1 ст. 352 ГК РФ залог прекращается, если имущество возмездно приобретено лицом, которое не знало и не должно было знать о залоге. В то же время при переходе права собственности залог, по общему правилу, сохраняется, что следует из ст. 353 ГК РФ. Разграничение зависит от фактической осведомлённости приобретателя и доступности сведений об обременении на момент сделки. В Обзоре судебной практики Верховного Суда РФ № 2 (2025), утверждённом Президиумом ВС РФ 18.06.2025, приведена правовая позиция по делу № 41-КГ23-65-К4: суд обязан выяснить, имел ли приобретатель реальную возможность проверить сведения о залоге при разумной степени осмотрительности. Одной формальной ссылки на отсутствие сведений недостаточно, если доступный реестр позволял получить необходимую информацию, одновременно нельзя возлагать на покупателя последствия невозможности обнаружить сведения, которые в реестре отсутствовали [1,6].

Публично-правовые обеспечительные меры требуют отдельного анализа. Пункт 5 ст. 334 ГК РФ предусматривает, что лицо, в интересах которого установлен запрет распоряжаться имуществом, в предусмотренных законом пределах получает права и обязанности залогодержателя после вступления в силу решения суда об удовлетворении его требований. Однако сам факт ареста имущества не всегда означает возникновение залога и не во всех случаях даёт кредитору залоговый приоритет в деле о банкротстве. Президиум Верховного Суда РФ в документе «Вопрос-ответ о применении налогового ареста в банкротстве», утверждённом 19.11.2025, разграничил арест как процессуальную

обеспечительную меру и залог, возникающий на основании налогового закона. Для налоговых требований специальное последствие связано с п. 21 ст. 73 НК РФ: при неуплате задолженности в установленный месячный срок соответствующее имущество признаётся находящимся в залоге у налогового органа. Поэтому оценка приоритета требует установить правовое основание ограничения, момент возникновения залога и соблюдение предусмотренной процедуры идентификации имущества [1,7,8].

Самостоятельные вопросы возникают при залоге прав по договору банковского счёта. Согласно ст. 358.11 ГК РФ залог таких прав, по общему правилу, возникает после уведомления банка и предоставления ему копии договора залога [1]. Для ситуации, когда залогодержателем выступает банк, заключивший с клиентом договор залогового счёта, предусмотрено специальное правило о возникновении залога с момента заключения договора. А.В. Опалева обращает внимание на значение точного определения момента возникновения данного обеспечения, поскольку от него зависит противопоставимость залога банку и другим кредиторам, и решение вопроса о старшинстве требований [9].

Совершенствование регулирования целесообразно связывать не с формальным увеличением объёма обязательных условий договора, а с повышением предсказуемости последующей реализации залога. Договор должен подробно описывать объект, способ определения его стоимости, исходные данные оценки и процедуру повторного определения цены при существенном изменении характеристик имущества. В судебной практике желательно последовательно применять критерии п. 2 ст. 348 ГК РФ, раскрывая, какие доказательства опровергают презумпцию незначительности нарушения. При проверке добросовестности приобретателя следует учитывать реальную доступность реестровых сведений на дату приобретения, не превращая обязанность проявлять осмотрительность в безусловную обязанность выявить любую скрытую запись.

Залог сохраняет практическую ценность при условии, что кредитор может рассчитывать на предсказуемое обращение взыскания, а залогодатель и

третьи лица защищены от произвольного определения цены и необоснованного сохранения обременения. Проведённый анализ показывает, что основной массив трудностей связан не с отсутствием правового регулирования, а с согласованием договорной оценки, судебного контроля и публичности залоговых прав. Развитие института должно обеспечивать баланс интересов кредитора, собственника имущества и добросовестного участника оборота.

СПИСОК ЛИТЕРАТУРЫ:

1. Гражданский кодекс Российской Федерации (часть первая) от 30.11.1994 № 51-ФЗ. URL: https://www.consultant.ru/
2. Федеральный закон от 16.07.1998 № 102-ФЗ «Об ипотеке (залоге недвижимости)». URL: https://www.consultant.ru/
3. Мухамадеева Р.А. Правовое значение оценки предмета залога в механизме обеспечения исполнения обязательств // Хозяйство и право. 2025. № 8. С. 3–13. https://doi.org/10.18572/0134-2398-2025-8-3-13
4. Постановление Пленума Верховного Суда Российской Федерации от 27.06.2023 № 23 «О применении судами правил о залоге вещей». URL: https://www.consultant.ru/
5. Федеральный закон от 02.10.2007 № 229-ФЗ «Об исполнительном производстве». URL: https://www.consultant.ru/
6. Обзор судебной практики Верховного Суда Российской Федерации № 2 (2025), утверждённый Президиумом Верховного Суда РФ 18.06.2025. Определение Судебной коллегии по гражданским делам Верховного Суда РФ № 41-КГ23-65-К4. URL: https://www.vsrf.ru/
7. Налоговый кодекс Российской Федерации (часть первая) от 31.07.1998 № 146-ФЗ. URL: https://www.consultant.ru/
8. Вопрос-ответ о применении налогового ареста в банкротстве, утверждён Президиумом Верховного Суда Российской Федерации 19.11.2025. URL: https://www.vsrf.ru/
9. Опалева А.В. Момент возникновения права залога по договору залога прав по договору банковского счёта // Вестник Университета имени О.Е. Кутафина (МГЮА). 2025. № 4 (128). С. 190–196. https://doi.org/10.17803/2311-5998.2025.128.4.190-196

Nikolaev D.A.
master's degree student of 1st year
Faculty of Law, degree program 40.04.01 «Law», Civil Law specialization
Moscow University «Synergy»
(Moscow, Russia)

PLEDGE AS SECURITY FOR PERFORMANCE OF OBLIGATIONS: LEGAL GROUNDS, ENFORCEMENT PROCEDURES AND CHALLENGES

Abstract: *this article examines the legal regulation of pledge as a means of securing performance of obligations. It considers the grounds for creating a pledge, procedures for enforcing pledge rights, and methods of selling pledged property. Drawing on the Russian Civil Code, mortgage legislation, guidance issued by the Supreme Court of Russia, and case law, it addresses the valuation of pledged property, criteria for determining whether a breach is insignificant, protection of bona fide purchasers, and the relationship between pledge rights and public-law security measures. It argues for more precise contractual determination of property value and consistent application of rules concerning purchasers' good faith.*

Keywords: *pledge, security for obligations, foreclosure, property sale, property value, bona fide purchaser.*

УДК 343.352

Пестряков В.А.
магистрант 1 курса
Московский университет «Синергия»
(г. Пермь, Россия)

УГОЛОВНО-ПРАВОВОЕ ПРЕДУПРЕЖДЕНИЕ ВЗЯТОЧНИЧЕСТВА: ПРОБЛЕМЫ КВАЛИФИКАЦИИ И РАЗГРАНИЧЕНИЯ ПОСРЕДНИЧЕСКОЙ ДЕЯТЕЛЬНОСТИ

Аннотация: *в статье рассматриваются отдельные аспекты предупреждения взяточничества уголовно-правовыми средствами. Анализируются трудности выявления и доказывания коррупционных преступлений, особенности квалификации получения и дачи взятки, а также проблемы разграничения посредничества во взяточничестве с иными формами участия в преступлении. Отдельное внимание уделяется латентности взяточничества, неоднозначности оценки действий лиц, участвующих в передаче незаконного вознаграждения, и недостаткам практической реализации мер противодействия коррупции. Обосновывается необходимость сочетания уголовно-правовых, организационных и профилактических механизмов предупреждения коррупционных преступлений.*

Ключевые слова: *взяточничество, уголовно-правовое предупреждение, коррупционное преступление, квалификация, посредничество, доказывание, латентность.*

Коррупционные преступления представляют собой одну из наиболее значимых угроз устойчивому функционированию государственного механизма. Их общественная опасность обусловлена не только нарушением установленного порядка осуществления должностных полномочий, но и формированием условий, при которых достижение юридически значимых результатов ставится в зависимость от предоставления незаконного вознаграждения. Подобные проявления негативно отражаются на авторитете государственной власти, нарушают принцип равенства граждан и способствуют распространению

представлений о допустимости обхода правовых требований посредством коррупционных связей.

В системе коррупционных преступлений особое место занимают получение и дача взятки, поскольку данные деяния непосредственно связаны с незаконным использованием служебного положения. Вместе с тем сложность их выявления заключается в заинтересованности участников в сокрытии факта преступления, использовании различных способов передачи имущественных благ и маскировке незаконного вознаграждения под внешне правомерные отношения. Вследствие этого значительная часть коррупционных проявлений не получает своевременной правовой оценки, а расследование выявленных преступлений требует установления не только факта передачи ценностей, но и содержания договоренностей между участниками.

Дополнительные трудности возникают при разграничении взяточничества и посредничества во взяточничестве. Участие третьих лиц в переговорах, передаче денежных средств или согласовании условий незаконного вознаграждения усложняет определение их уголовно-правового статуса. В одних случаях лицо фактически обеспечивает реализацию коррупционной договоренности, в других - самостоятельно выступает инициатором передачи взятки либо использует обещание посредничества для завладения денежными средствами. Указанные обстоятельства обусловливают необходимость комплексного исследования проблем квалификации коррупционных преступлений и совершенствования подходов к их предупреждению.

Получение и дача взятки представляют собой самостоятельные составы преступлений, предусмотренные статьями 290 и 291 Уголовного кодекса Российской Федерации. Их взаимосвязь обусловлена наличием незаконного вознаграждения, передача или принятие которого предполагает определенную заинтересованность сторон в служебном поведении должностного лица. Однако уголовно-правовая оценка действий каждого участника требует установления индивидуальных признаков состава преступления, включая содержание умысла,

характер предоставляемой выгоды и обусловленность предполагаемых действий использованием должностных полномочий.

Предмет взятки может выражаться не только в денежных средствах или материальных ценностях, но и в имущественных услугах, правах и иных формах экономической выгоды. Такое разнообразие способов предоставления незаконного вознаграждения существенно осложняет выявление преступления. Например, коррупционная договоренность может реализовываться через оплату расходов, предоставление имущества в пользование, освобождение от обязательств или совершение действий, имеющих имущественное значение. В подобных случаях внешняя форма отношений не всегда позволяет однозначно определить их незаконную природу, что повышает значение анализа фактических обстоятельств и поведения участников.

Одной из характерных особенностей взяточничества является высокая латентность. В отличие от преступлений, при совершении которых нарушаются интересы лица, не участвующего в преступной деятельности, коррупционное взаимодействие зачастую основано на взаимной заинтересованности его участников. Взяткодатель рассчитывает получить определенное преимущество, а должностное лицо - незаконное вознаграждение. Подобная заинтересованность снижает вероятность добровольного сообщения о преступлении и способствует сокрытию следов противоправной договоренности.

Латентность коррупционных преступлений обусловлена также использованием посредников, неформальных контактов, фиктивных договоров и иных способов маскировки незаконного вознаграждения. В результате выявление таких деяний нередко зависит от своевременного получения информации, проведения оперативно-розыскных мероприятий и последующего закрепления доказательств в процессуальной форме. Поэтому предупреждение взяточничества предполагает не только наличие уголовно-правового запрета, но и создание эффективной системы выявления обстоятельств, свидетельствующих о коррупционном характере поведения.

Важным аспектом выступает и сложность доказывания субъективной стороны преступления. Сам факт передачи имущества должностному лицу не всегда свидетельствует о наличии взятки. Необходимо установить, что предоставление имущественной выгоды было обусловлено предполагаемым использованием служебных полномочий или должностного положения. При отсутствии достаточных доказательств такой связи возникает риск неправильной квалификации деяния либо необоснованного уголовного преследования. Следовательно, анализ содержания договоренности, мотивов участников и обстоятельств передачи вознаграждения должен осуществляться в совокупности с другими доказательствами.

Одной из наиболее сложных проблем применения уголовного законодательства является разграничение коррупционных отношений и внешне сходных правомерных имущественных взаимодействий. В частности, передача денежных средств может оформляться как дарение, оплата услуги, возврат долга или исполнение договорного обязательства. Однако формальное оформление сделки не исключает наличия коррупционной составляющей, если фактически имущественная выгода предоставляется за определенное поведение должностного лица.

Для квалификации получения взятки необходимо установить, какие именно действия или бездействие ожидались от должностного лица, входили ли они в сферу его полномочий либо могли быть осуществлены благодаря занимаемому положению и существовала ли связь между ними и незаконным вознаграждением. При этом особое значение имеют обстоятельства, предшествовавшие передаче имущества, содержание переговоров, последующее поведение участников и фактический результат их взаимодействия.

Сложности возникают и при определении получателя имущественной выгоды. Незаконное вознаграждение может предоставляться третьему лицу по указанию должностного лица или в согласованных с ним интересах. В подобных ситуациях необходимо установить, имелась ли договоренность о предоставлении выгоды, осознавал ли должностной субъект ее коррупционную

обусловленность и каким образом передача связана с предполагаемым использованием служебного положения. Правовая оценка не должна зависеть исключительно от того, кто непосредственно получил денежные средства или имущество, поскольку фактический выгодоприобретатель и формальный получатель могут не совпадать.

Отдельного внимания заслуживают случаи, когда лицо обещает содействовать решению вопроса через должностных лиц, но фактически не обладает соответствующими возможностями и не намеревается передавать незаконное вознаграждение. В таких ситуациях необходимо разграничивать реальное участие в коррупционной договоренности и обман, направленный на завладение денежными средствами. Определяющее значение имеет установление умысла субъекта на момент получения денег и выяснение того, предпринимались ли действия, направленные на реализацию обещанного посредничества. В зависимости от установленных обстоятельств поведение лица может получить оценку как мошенничество, а не как преступление, связанное с передачей или посредничеством во взяточничестве.

Таким образом, проблемы квалификации получения и дачи взятки во многом обусловлены необходимостью выявления реального содержания отношений между участниками. Формальные признаки передачи имущества, наличие договоров или использование третьих лиц сами по себе не обеспечивают правильного определения состава преступления. Требуется установить коррупционную обусловленность вознаграждения, направленность умысла и фактическую роль каждого субъекта.

Введение самостоятельной уголовной ответственности за посредничество во взяточничестве обусловило необходимость более точного определения правовой природы действий лица, обеспечивающего взаимодействие взяткодателя и взяткополучателя. Согласно статье 291.1 УК РФ посредничество может выражаться в непосредственной передаче взятки по поручению одной из сторон либо в ином способствовании достижению или реализации соглашения между ними. Следовательно, законодатель охватывает

как физическое участие в передаче незаконного вознаграждения, так и определенные действия организационного характера.

В уголовно-правовой науке сохраняется дискуссия о соотношении посредничества во взяточничестве и общих положений о соучастии. Ю. А. Клименко указывает на необходимость учитывать юридическую природу посреднических действий, форму участия лица и направленность его умысла, поскольку отдельные действия посредника могут по своему содержанию соответствовать пособничеству в совершении коррупционного преступления [2, с. 96–105]. Данное обстоятельство имеет существенное значение для практики, поскольку внешне сходные действия могут квалифицироваться по-разному в зависимости от того, какую роль субъект фактически выполнял в преступном взаимодействии.

Ключевым критерием разграничения следует считать не только характер совершаемых действий, но и их функциональное значение в коррупционной договоренности. Посредник обеспечивает взаимодействие сторон, передает незаконное вознаграждение либо содействует согласованию условий его предоставления. Взяткодатель, напротив, самостоятельно формирует намерение предоставить незаконное вознаграждение за обусловленное служебное поведение, а взяткополучатель принимает его в связи с использованием служебных полномочий или положения. Вместе с тем в реальных ситуациях роль субъекта может быть неоднозначной, особенно когда он самостоятельно инициирует переговоры, определяет условия передачи денег или принимает решения, выходящие за пределы первоначального поручения.

Для разграничения посредничества и дачи взятки существенное значение имеет установление того, действует ли лицо от имени и за счет взяткодателя или самостоятельно предоставляет незаконное вознаграждение. Однако данный критерий не должен применяться изолированно. Использование собственных денежных средств может быть обусловлено необходимостью исполнения поручения, а передача чужих средств не исключает наличия самостоятельного умысла. Поэтому при квалификации следует учитывать совокупность

обстоятельств: содержание поручения, степень самостоятельности субъекта, его заинтересованность в результате, взаимоотношения с другими участниками и направленность действий.

Особую сложность представляет разграничение физического и интеллектуального посредничества. Если непосредственная передача предмета взятки предполагает конкретные действия с незаконным вознаграждением, то интеллектуальное посредничество может выражаться в организации встреч, ведении переговоров, согласовании условий или ином содействии достижению коррупционной договоренности. При этом не любое знакомство лиц, сообщение контактных данных или обсуждение возможности решения вопроса за вознаграждение может рассматриваться как посредничество. Для уголовно-правовой оценки необходимо установить конкретную направленность действий на достижение либо реализацию соглашения о взятке и осознание субъектом коррупционного характера взаимодействия.

Проблемным является и мнимое посредничество, при котором лицо получает денежные средства под предлогом их передачи должностному лицу, но изначально не намеревается выполнять соответствующее поручение. В подобных обстоятельствах внешняя форма поведения может создавать впечатление участия в коррупционной сделке, однако фактическая цель заключается в завладении чужим имуществом. Ю. В. Красных обращает внимание на сложности квалификации посредничества во взяточничестве, в том числе связанные с оценкой объективной стороны и разграничением мнимого посредничества со смежными преступлениями [3, с. 175–177]. Следовательно, при расследовании подобных эпизодов необходимо устанавливать реальность коррупционной договоренности, содержание намерений лица и наличие действий, направленных на передачу незаконного вознаграждения.

Существующие трудности выявления и квалификации взяточничества свидетельствуют о необходимости комплексного совершенствования мер противодействия коррупции. При этом развитие уголовно-правовых механизмов должно сопровождаться повышением качества правоприменения и устранением

организационных недостатков, препятствующих своевременному выявлению преступлений.

Одним из направлений совершенствования является развитие единообразных подходов к толкованию признаков получения, дачи и посредничества во взяточничестве. В частности, необходимо более последовательно определять критерии, позволяющие разграничивать посреднические действия, соучастие в коррупционном преступлении и самостоятельную передачу незаконного вознаграждения. Развитие судебных разъяснений и методических рекомендаций способно повысить предсказуемость квалификации и снизить риск ошибочного применения уголовного закона.

Не менее важным является совершенствование оперативно-розыскной деятельности. Выявление коррупционных преступлений требует своевременного получения информации, документирования переговоров, установления связей между участниками и фиксации обстоятельств передачи незаконного вознаграждения. Вместе с тем результативность оперативной работы зависит не только от применения технических средств, но и от соблюдения правовых требований при проведении мероприятий, правильного оформления полученных сведений и обеспечения их последующей процессуальной проверки.

Отдельного внимания заслуживает взаимодействие следственных и оперативных подразделений. Недостаточная координация, несвоевременный обмен информацией и отсутствие согласованности действий способны негативно повлиять на качество расследования. В этой связи целесообразно совершенствовать организационные формы взаимодействия, повышать профессиональную подготовку сотрудников и уделять особое внимание процессуальному закреплению результатов оперативной деятельности.

Наряду с уголовно-правовыми средствами необходимо развивать профилактические механизмы. Предупреждение коррупционных преступлений предполагает выявление условий, способствующих незаконному использованию должностных полномочий, повышение прозрачности управленческих процедур,

контроль за соблюдением требований законодательства о противодействии коррупции и формирование правовой культуры. Антикоррупционное просвещение, внутренний контроль, своевременное выявление конфликта интересов и повышение открытости деятельности государственных органов способны снизить риски коррупционного поведения.

Таким образом, предупреждение взяточничества должно осуществляться не только посредством усиления уголовной ответственности, но и через совершенствование механизмов выявления преступлений, развитие правоприменительной практики и устранение причин, способствующих коррупционным проявлениям. Комплексное использование указанных средств позволит повысить эффективность противодействия взяточничеству и обеспечить более последовательную реализацию принципов законности.

Проблемы предупреждения взяточничества уголовно-правовыми средствами обусловлены высокой латентностью коррупционных преступлений, сложностью установления содержания незаконной договоренности и неоднозначностью квалификации действий отдельных участников. Получение и дача взятки требуют установления не только факта передачи или принятия имущественной выгоды, но и ее обусловленности служебным поведением должностного лица, а также направленности умысла каждого субъекта.

Особое значение имеет разграничение посредничества во взяточничестве с дачей и получением взятки, пособничеством и мошенничеством. Правовая оценка должна основываться на совокупности обстоятельств, включая фактическую роль лица, содержание поручения, характер совершенных действий, источник передаваемых ценностей и реальность коррупционной договоренности. Формальный подход к определению статуса участника не позволяет в полной мере обеспечить правильную квалификацию преступления.

В целях повышения эффективности противодействия коррупции представляется необходимым совершенствовать судебные подходы к разграничению рассматриваемых составов, повышать качество оперативно-розыскной и следственной деятельности, укреплять межведомственное

взаимодействие и развивать профилактические механизмы. Сочетание уголовно-правовых, организационных и предупредительных мер позволит обеспечить более результативное выявление коррупционных преступлений, снизить риск квалификационных ошибок и повысить эффективность защиты публичных интересов.

СПИСОК ЛИТЕРАТУРЫ:

1. Клименко Ю.А. Квалификация посредничества в коммерческом подкупе и взяточничестве // Право. Журнал Высшей школы экономики. 2016. № 4. С. 96–105 https://doi.org/10.17323/2072-8166.2016.4.96.105
2. Красных Ю.В. Проблемы квалификации посредничества во взяточничестве // Молодой ученый. 2017. № 17 (151). С. 175–177
3. Егиян А.М. Проблемы квалификации объективной стороны посредничества во взяточничестве // Балтийский гуманитарный журнал. 2016. № 1 (14). С. 176–179
4. Егиян А.М. Разграничение посредничества во взяточничестве от смежных составов преступлений // European Science. 2016. № 3 (13). С. 70–75
5. Уголовный кодекс Российской Федерации от 13 июня 1996 г. № 63-ФЗ. Ст. 290, 291, 291.1
6. Постановление Пленума Верховного Суда РФ от 9 июля 2013 г. № 24 «О судебной практике по делам о взяточничестве и об иных коррупционных преступлениях»

Pestryakov V.A.
master's degree student of 1st year
Moscow University «Synergy»
(Perm, Russia)

CRIMINAL LAW PREVENTION OF BRIBERY: PROBLEMS OF LEGAL CLASSIFICATION AND DISTINGUISHING INTERMEDIARY ACTIVITIES

Abstract: *this article examines selected aspects of preventing bribery through criminal law measures. It analyzes difficulties in detecting and proving corruption-related offenses, issues in the legal classification of bribe-taking and bribe-giving, and challenges in distinguishing mediation in bribery from other forms of participation in a crime. Particular attention is paid to the concealed nature of bribery, inconsistent assessments of the conduct of individuals involved in transferring illicit payments, and shortcomings in the practical implementation of anti-corruption measures. The article argues that preventing corruption-related offenses requires a combination of criminal law, organizational, and preventive mechanisms.*

Keywords: *bribery, criminal law prevention, corruption-related offense, legal classification, mediation, proving, latency.*

УДК 34

Пыркова Т.К.
юрист публичного права
студентка 2 курса
направление 40.04.01 «Юриспруденция», профиль
«Конституционное и муниципальное право»
Тольяттинский государственный университет
(г. Тольятти, Россия)

МУНИЦИПАЛЬНЫЕ КОНТРОЛЬНО-СЧЁТНЫЕ ОРГАНЫ РОССИЙСКОЙ ФЕДЕРАЦИИ: ФИНАНСОВО-ПРАВОВОЙ АСПЕКТ

Аннотация: *в статье рассматриваются муниципальные контрольно-счётные органы (МКСО) как элемент системы финансового контроля в Российской Федерации. Анализируются правовой статус, компетенция, формы и методы деятельности МКСО, их место в единой системе государственного и муниципального финансового контроля. Выявляются проблемы правового регулирования деятельности МКСО, в том числе вопросы независимости, кадровой обеспеченности и взаимодействия с иными контрольными органами. Предлагаются направления совершенствования законодательства о муниципальном финансовом контроле.*

Ключевые слова: *муниципальный финансовый контроль, контрольно-счётный орган, местное самоуправление, бюджетный процесс, внешняя проверка бюджета, 6-ФЗ, БК РФ.*

Развитие институтов местного самоуправления в Российской Федерации неразрывно связано с обеспечением эффективности и прозрачности распоряжения муниципальными финансовыми ресурсами. Бюджеты муниципальных образований, составляя основу бюджетной системы на низовом уровне, аккумулируют средства, направляемые на первоочередные потребности населения: жилищно-коммунальное хозяйство, образование, дорожное хозяйство, социальную поддержку. В этих условиях особое значение

приобретает внешний финансовый контроль за формированием, исполнением бюджетов и распоряжением муниципальной собственностью, который осуществляется муниципальными контрольно-счётными органами.

Правовую основу деятельности МКСО составляют Конституция РФ, Бюджетный кодекс РФ, Федеральный закон от 07.02.2011 № 6-ФЗ «Об общих принципах организации и деятельности контрольно-счётных органов субъектов Российской Федерации и муниципальных образований», а также Федеральный закон от 06.10.2003 № 131-ФЗ «Об общих принципах организации местного самоуправления в Российской Федерации».

Несмотря на более чем десятилетний период действия закона № 6-ФЗ, практика организации МКСО сохраняет черты правовой неустойчивости: проблема зависимости от представительного органа, дефицит кадров и методической унификации, вопросы взаимодействия со Счётной палатой РФ и контрольно-счётными органами субъектов. Указанные обстоятельства обусловливают актуальность настоящего исследования.

Система финансового контроля в Российской Федерации может быть условно структурирована по двум основаниям: по субъектному составу (государственный и муниципальный контроль) и по характеру полномочий (внешний и внутренний контроль).

Внутренний муниципальный финансовый контроль осуществляется главой местной администрации, местной администрацией (местным финансовым органом) и внутренними финансовыми органами. Внешний муниципальный финансовый контроль осуществляется контрольно-счётными органами муниципальных образований (ст. 265 Бюджетного кодекса РФ).

Внешний финансовый контроль, реализуемый МКСО, характеризуется следующими признаками:

Организационная обособленность - МКСО не входит в структуру органов местного самоуправления, осуществляющих бюджетные полномочия, что обеспечивает функциональное разделение: контроль осуществляется «вне» контролируемой системы.

Природоохранный (внешний) характер - контроль направлен не на текущий административный надзор, а на проверку законности и эффективности деятельности в ретроспективе.

Подотчётность представительному органу - МКСО формируется и подотчётен представительному органу муниципального образования, что реализует принцип «контроль над исполнением бюджета» в соответствии с бюджетным законодательством.

Конституционно-правовую основу самостоятельности МКСО образует и правовая позиция Конституционного Суда РФ о местном самоуправлении как обязательном элементе конституционного строя, гарантирующем самостоятельность решения населением вопросов местного значения.

В соответствии со ст. 4 закона № 6-ФЗ МКСО образуется для осуществления внешнего муниципального финансового контроля и является внешним муниципальным органом финансового контроля, он не входит в структуру органов местного самоуправления.

Законодатель допускает два способа образования МКСО:

представительный орган муниципального образования вправе формировать МКСО,

представительный орган обязан формировать МКСО в случае, если такое решение принято на местном референдуме, а также в случаях, установленных уставами городов федерального значения.

До принятия решения об образовании МКСО его полномочия осуществляют контрольно-счётные органы соответствующего субъекта РФ. Это обеспечивает непрерывность внешнего контроля даже при отсутствии сформированного муниципального органа.

На практике сложились две организационные модели МКСО:

модель 1 - «палата контроля»: контрольно-счётная палата с должностью председателя (назначаемого представительным органом) и инспекторским составом,

модель 2 - «контрольно-счётная комиссия»: коллегиальный орган с председателем и членами комиссии, работающими на общественных началах (не на постоянной основе).

Выбор модели определяется уставом муниципального образования. Наибольшую эффективность демонстрирует первая модель, поскольку она предполагает наличие штатных инспекторов, владеющих методикой контрольных мероприятий. Контрольно-счётные комиссии с работой на общественных началах ограничены в возможностях проведения полноценных проверок.

Компетенция МКСО определена ст. 4, 9 закона № 6-ФЗ и включает:

Экспертно-аналитическая деятельность: экспертиза проекта муниципального бюджета, проектов программ социально-экономического развития, оценка эффективности использования муниципальных средств,

Контрольная деятельность: внешний муниципальный финансовый контроль, в том числе контроль за соблюдением условий, определённых правовыми актами о бюджете, полнотой и достоверностью отчётности, соблюдением условий межбюджетных трансфертов, законностью и результативностью использования средств, полученных муниципальными учреждениями,

Внешняя проверка годового отчёта об исполнении бюджета - формирование и представление заключения (заключения на годовой отчёт) в представительный орган,

Содействие исполнению бюджета: содействие в реализации мер, направленных на повышение эффективности бюджетных расходов,

Экспертиза проектов правовых актов о местных налогах и сборах (совместно с финансовым органом).

Формами внешнего муниципального финансового контроля являются: предварительный, текущий и последующий контроль (ст. 265 БК РФ). Методы: проверка, ревизия, обследование, санкционирование операций (последний не относится к компетенции МКСО).

Наиболее значимым и системным направлением деятельности МКСО является последующий контроль - внешний аудит исполнения бюджета за отчётный год, результаты которого находят отражение в заключении на годовой отчёт. Именно этот акт обеспечивает публичность бюджетного процесса и реализацию принципа прозрачности бюджетной системы.

Анализ практики позволяет выделить ряд системных проблем.

МКСО формируется представительным органом, который одновременно является объектом контроля по многим направлениям (расходы на содержание аппарата, деятельность депутатов). Несмотря на законодательную фиксацию независимости МКСО (ст. 4 закона № 6-ФЗ), фактическая зависимость от бюджетных решений представительного органа сохраняется, что может приводить к избирательности контрольной деятельности.

В малых муниципальных образованиях затруднён набор квалифицированных специалистов с экономическим и юридическим образованием. Контрольно-счётные комиссии из числа депутатов не располагают профессиональными навыками контрольной деятельности, что снижает качество проверок и отчётов.

Сходные полномочия по выявлению нарушений бюджетного законодательства имеют финансовые органы, Росфинмониторинг, органы прокуратуры, органы государственного финансового контроля субъекта РФ. Отсутствие чёткой координации порождает дублирование контрольных мероприятий и «конфликт компетенций».

МКСО не наделены властными полномочиями по привлечению к ответственности, материалы проверок передаются в правоохранительные органы. При этом действенный механизм контроля предполагает не только выявление нарушений, но и обеспечение восстановления нарушенного права, включая возврат бюджетных средств.

На основе анализа предлагаются следующие направления совершенствования правового регулирования.

Расширение компетенции по результатам проверок. Целесообразно закрепить право МКСО обращаться в суд с исками о возмещении ущерба, причинённого бюджетной системе муниципального образования, по аналогии с полномочиями контрольно-счётных органов субъектов РФ и Счётной палаты РФ.

Усиление финансовой автономии. Следует законодательно закрепить принцип приоритетности расходов на содержание МКСО при формировании бюджета, аналогично нормам о финансировании судебной системы и Уполномоченного по правам человека.

Кадровая поддержка. Необходимы механизмы методической и образовательной поддержки МКСО на уровне субъектов РФ, включая обязательное повышение квалификации инспекторов, разработку единых стандартов и методик контрольных мероприятий.

Цифровизация контрольной деятельности. Внедрение автоматизированных систем мониторинга исполнения бюджетов (аналог ГИИС «Электронный бюджет» на муниципальном уровне) повысит оперативность и качество предварительного и текущего контроля.

Унификация стандартов. Разработка типовых стандартов финансового контроля для МКСО на федеральном уровне (по аналогии с федеральными стандартами внешнего государственного аудита) обеспечит сопоставимость результатов и снизит риски произвольности контрольных действий.

Муниципальные контрольно-счётные органы представляют собой самостоятельный институт внешнего муниципального финансового контроля, выполняющий ключевую функцию в обеспечении законности и эффективности использования бюджетных средств муниципальных образований. Их деятельность реализует конституционный принцип открытости бюджетного процесса и публичности расходования публичных средств на локальном уровне.

Вместе с тем потенциал МКСО реализован не в полной мере. Ключевыми проблемами остаются недостаточная независимость от представительных органов, кадровый дефицит в малых муниципалитетах, слабые механизмы

реализации результатов контроля. Устранение указанных проблем требует комплексного изменения федерального законодательства в части расширения полномочий МКСО, закрепления финансовой автономии и унификации стандартов контроля.

Эффективная институционализация МКСО является условием не только финансовой дисциплины, но и более широкого процесса укрепления институтов местного самоуправления, что делает данную проблему значимой не только в финансово-правовом, но и в конституционно-правовом измерении.

СПИСОК ЛИТЕРАТУРЫ:

1. Конституция Российской Федерации (принята всенародным голосованием 12.12.1993 с изменениями, одобренными в ходе общероссийского голосования 01.07.2020) // Официальный интернет-портал правовой информации
2. Бюджетный кодекс Российской Федерации от 31.07.1998 № 145-ФЗ (с посл. изм.) // Собрание законодательства РФ. 1998. № 31. Ст. 3823
3. Федеральный закон от 07.02.2011 № 6-ФЗ «Об общих принципах организации и деятельности контрольно-счётных органов субъектов Российской Федерации и муниципальных образований» // Собрание законодательства РФ. 2011. № 7. Ст. 903
4. Федеральный закон от 06.10.2003 № 131-ФЗ «Об общих принципах организации местного самоуправления в Российской Федерации» // Собрание законодательства РФ. 2003. № 40. Ст. 3822
5. Александров И.М. Бюджетная система Российской Федерации. М.: Дашков и Ко, 2020
6. Грачева Е.Ю. Проблемы правового регулирования государственного финансового контроля. М.: Норма, 2018
7. Горельцева Л.Ю. Финансовый контроль в системе публичной власти: теоретико-правовой аспект // Финансовое право. 2019. № 3
8. Комяг Д.Л. Бюджетное право России: учебник для вузов. М.: Норма, 2022

9. Крохина Ю.А. Бюджетное право России: учебник. М.: Юрайт, 2023

10. Ногина О.А. Государственный финансовый контроль: проблемы правового регулирования // Правоведение. 2020. № 4

Pyrkova T.K.

public law lawyer

student of 2nd year

field of study 40.04.01 «Jurisprudence»,

specialization «Constitutional and Municipal Law»

Togliatti State University

(Togliatti, Russia)

MUNICIPAL CONTROL AND ACCOUNTING BODIES IN RUSSIA: FINANCIAL AND LEGAL ASPECTS

Abstract: *the article examines municipal control and accounting bodies (MCABs) as part of Russia's financial control system. It analyzes their legal status, powers, forms and methods of operation, and role within the unified system of state and municipal financial control. Problems in the legal regulation of MCABs are identified, including issues of independence, staffing and cooperation with other oversight bodies. The article proposes ways to improve legislation on municipal financial control.*

Keywords: *municipal financial control, control and accounting body, local self-government, budget process, external budget audit, Federal Law N 6, Budget Code.*

УДК 347.454.3

Романова О.А.
студент
юридический факультет
Московский университет «Синергия»
(г. Москва, Россия)

Научный руководитель:
Гребеньков А.А.
кандидат юридических наук, доцент
Московский университет «Синергия»
(г. Москва, Россия)

ДОГОВОР СТРОИТЕЛЬНОГО ПОДРЯДА В ПРАВОВОЙ РЕАЛЬНОСТИ 2026 ГОДА: ПРОБЛЕМЫ ИСПОЛНЕНИЯ, ОТВЕТСТВЕННОСТИ И СУДЕБНОЙ ЗАЩИТЫ

Аннотация: *в статье рассматриваются актуальные вопросы правового регулирования строительного подряда в свете новелл градостроительного и гражданского законодательства, вступивших в силу в 2026 году. Проанализированы практические последствия действия Федерального закона от 31.07.2025 № 309-ФЗ, закрепившего обязательность членства в саморегулируемых организациях при корректировке рабочей документации и трехдневный срок уведомления СРО о движении каждого контракта. Особое внимание уделено пересмотру твердой сметы при росте налоговой нагрузки и удорожании строительных ресурсов, а также порядку легализации сверхсметных объемов работ. На основе арбитражной практики 2025–2026 годов и зарубежной доктрины раскрыты сложные вопросы доказывания просрочки заказчика, законности гарантийных удержаний, оценки односторонних актов приемки и расчетов при досрочном расторжении договора.*

Ключевые слова: *договор строительного подряда, саморегулируемая организация, твердая смета, дополнительные работы, гарантийное удержание, судебная защита.*

Строительная индустрия играет ключевую роль в развитии национальной экономики, но правовое сопровождение возведения недвижимости по-прежнему порождает огромное число споров. Главная сложность договора строительного подряда заключается в его длительности и тесной привязке гражданско-правовых условий к императивным техническим нормам [6, с. 14]. Контракт подписывается задолго до появления готового объекта, а за месяцы или годы стройки успевают измениться рыночные цены, логистика и требования закона. Масштабные законодательные реформы 2025–2026 годов, направленные на усиление цифрового контроля за строительными компаниями и адаптацию налогового режима, лишили прежние договорные шаблоны надежности и потребовали пересмотра подходов к защите прав участников рынка.

Важнейшим событием для отрасли стало вступление в силу с 1 марта 2026 года положений Федерального закона от 31.07.2025 № 309-ФЗ, серьезно обновивших правила саморегулирования [3]. Законодатель устранил многолетний пробел, распространив требование об обязательном членстве в саморегулируемой организации (СРО) не только на подготовку проектной документации, но и на разработку и корректировку рабочих чертежей. На практике это создает серьезный риск для исполнителей: если строительная фирма вносит правки в рабочую документацию прямо на объекте без соответствующего допуска СРО, заказчик получает веское основание отказать в оплате таких работ, сославшись на их выполнение неуполномоченным субъектом.

Одновременно с 1 марта 2026 года заработал жесткий цифровой контроль за договорной нагрузкой строительных организаций. Теперь каждый член СРО обязан в течение трех рабочих дней направлять в свою ассоциацию сведения о заключении, изменении, исполнении или прекращении любого договора строительного подряда, включая прямые коммерческие сделки. Сквозной мониторинг через единый реестр сделал проверку лимитов ответственности подрядчика непрерывной. Несвоевременное уведомление о подписании

дополнительного соглашения, увеличивающего цену контракта, влечет дисциплинарную ответственность вплоть до исключения из состава СРО.

Острой задачей на этапе исполнения контрактов в 2026 году остается корректировка твердой сметы при изменении налоговой нагрузки и стоимости сырья. Повышение ставки НДС потребовало принятия антикризисных мер: Постановлением Правительства РФ от 15.10.2026 № 1354 продлен до 1 октября 2027 года срок, в течение которого стороны вправе пересматривать условия строительных и проектных госконтрактов в пределах увеличения налога [18]. Эта возможность ограничена: она распространяется только на контракты для федеральных нужд, заключенные (или с размещенным извещением о закупке) до 1 января 2026 года, и лишь при условии, что новая ставка НДС не была учтена в цене при заключении договора. В коммерческом строительстве аналогичного законодательного механизма пересмотра твердой цены не создано: попытки подрядчиков добиться индексации из-за скачка цен на материалы по-прежнему наталкиваются на жесткий отказ клиентов [8]. Показательным ориентиром здесь выступает европейская цивилистическая доктрина (Германии и Франции), где суды гораздо гибче применяют механизм пересмотра фиксированной цены при экстремальном удорожании ресурсов (*imprévision*), защищая экономический баланс сделки от разорения исполнителя [14, 17].

Не теряет остроты и вопрос оплаты дополнительных работ, не учтенных в первоначальном проекте [11]. Арбитражная практика 2025–2026 годов подтверждает строгий подход судов: несмотря на развитие электронного документооборота, согласование сверхсметных объемов в рабочих чатах или устно без соблюдения письменной процедуры уведомления клиента (ст. 743 ГК РФ) лишает строителей права требовать деньги [1, ст. 743]. Исключение допускается лишь для экстренных работ, необходимых для предотвращения гибели или повреждения возводимого здания.

При срыве сроков сдачи объекта или выявлении строительного брака конфликт переходит в плоскость имущественной ответственности. Изучение судебных решений 2025–2026 годов демонстрирует ужесточение стандарта

доказывания просрочки заказчика (ст. 718, 719 ГК РФ). Подрядчику недостаточно сослаться на несвоевременную передачу площадки или задержку рабочей документации — он обязан доказать, что письменно предупредил заказчика о препятствиях и официально приостановил работы. Такой подход совпадает с немецкой судебной доктриной оценки параллельных задержек (*concurrent delays*), согласно которой пассивность самого строителя при нерасторопности клиента лишает его права на автоматическое продление сроков [15].

В спорах о качестве результата работ серьезную дискуссию вызывает практика гарантийных удержаний, при которой заказчик резервирует 5–10% от цены каждого этапа на несколько лет в качестве обеспечения на случай выявления скрытых дефектов [10, с. 41]. На деле этот инструмент часто превращается в способ бесплатного кредитования заказчика за счет оборотных средств строителей: недобросовестные клиенты предъявляют списки мелких косметических недочетов, не мешающих эксплуатации здания, чтобы удерживать деньги даже после истечения гарантийного срока [7, с. 58].

В сфере судебной защиты интересов участников строительства в 2026 году выделяются три ключевые направления:

1. Противодействие злоупотреблениям при односторонней сдаче-приемке работ. Суды внимательно проверяют как доводы заказчика, уклоняющегося от подписания актов по надуманным придиркам, так и действия подрядчика, отправляющего односторонние документы на фактически незавершенный объект [9]. Решающее значение придается возможности использовать объект по назначению, что сближает отечественную практику с французским институтом приемки с оговорками (*réception avec réserves*) [16].

2. Баланс расчетов при досрочном отказе от договора. Важным ориентиром для практики 2026 года стала правовая позиция Верховного Суда РФ (Определение СКЭС ВС РФ от 11.12.2025 № 301-ЭС25-11592): даже при правомерном отказе заказчика от контракта из-за медленных темпов строительства (п. 2 ст. 715 ГК РФ) клиент обязан оплатить качественно

выполненные до расторжения работы [5, 12]. При этом их стоимость определяется строго по согласованным в договоре сметным расценкам, а не по произвольным рыночным ценам.

3. Повышение роли судебной строительно-технической экспертизы. Усложнение инженерных систем и внедрение технологий информационного моделирования делают заключение эксперта центральным доказательством по делу [13]. В 2026 году суды усилили контроль за квалификацией экспертных организаций, поэтому грамотная формулировка вопросов перед специалистами становится решающим фактором успеха в процессе.

Подводя итог, можно сделать вывод, что реформы 2025–2026 годов повысили прозрачность строительной отрасли, но одновременно увеличили цену юридической ошибки для бизнеса. Для надежной защиты своих интересов участникам строительного подряда необходимо заранее адаптировать договорную работу под новые требования: обеспечить наличие проектных допусков СРО при корректировке рабочей документации, наладить трехдневное уведомление СРО о любых сделках и допсоглашениях, прямо включать в договоры формулы пересмотра цены при изменении налогов и стоимости материалов, а также строго соблюдать процедуру письменного приостановления работ при сбоях со стороны заказчика.

СПИСОК ЛИТЕРАТУРЫ:

1. Гражданский кодекс Российской Федерации (часть вторая) от 26.01.1996 № 14-ФЗ // Собрание законодательства РФ. 1996. № 5. Ст. 410
2. Градостроительный кодекс Российской Федерации от 29.12.2004 № 190-ФЗ // Собрание законодательства РФ. 2005. № 1 (ч. 1). Ст. 16
3. «О внесении изменений в Градостроительный кодекс Российской Федерации и отдельные законодательные акты Российской Федерации»: Федеральный закон от 31.07.2025 № 309-ФЗ // Собрание законодательства РФ. 2025. № 31. Ст. 4612

4. О применении судами некоторых положений Гражданского кодекса Российской Федерации об ответственности за нарушение обязательств: Постановление Пленума Верховного Суда РФ от 24.03.2016 № 7 // Бюллетень Верховного Суда РФ. 2016. № 5
5. Определение Судебной коллегии по экономическим спорам Верховного Суда Российской Федерации от 11.12.2025 № 301-ЭС25-11592 по делу № А79-7047/2022 // СПС «КонсультантПлюс»
6. Брагинский М.И., Витрянский В.В. Договорное право. Книга третья: Договоры о выполнении работ и оказании услуг. 2-е изд., стер. М.: Статут, 2020. 1055 с.
7. Максуров А.А. Договор строительного подряда: содержание и существенные условия: монография. М.: Русайнс, 2024. 110 с.
8. Ершов О.Г. Договор строительного подряда в российском гражданском праве: автореф. дис. … канд. юрид. наук: 12.00.03. М., 2005
9. Обзор практики разрешения споров, связанных с договором строительного подряда: Информационное письмо Президиума ВАС РФ от 24.01.2000 № 51 // Вестник Высшего Арбитражного Суда Российской Федерации. 2000. № 3
10. Ершов О.Г. О правовой природе гарантийного удержания в договоре строительного подряда // Право и экономика. 2021. № 9 (403). С. 38–44
11. Козлова Е.Б. Система договоров, направленных на создание объектов недвижимости. М.: Статут, 2015
12. Новак Д.В. Неосновательное обогащение в гражданском праве. М.: Статут, 2021
13. Треушников М.К. Судебные доказательства. 4-е изд., перераб. и доп. М.: Статут, 2021
14. Kniffka R., Sommer M. Bauvertragsrecht: Kommentar zu §§ 631–650v BGB. 4. Aufl. München: C.H. Beck, 2024
15. Leupertz S. Das Neue Bauvertragsrecht (§§ 650a–650h BGB und VOB/B). München: Werner Verlag, 2018
16. Faure-Abbad M. Droit de la construction. Paris: Gualino (Lextenso), 2016
17. Bénabent A. Droit des contrats spéciaux civils et commerciaux. 14e éd. Paris: LGDJ, 2019
18. О продлении срока изменения условий строительных и проектных госконтрактов для федеральных нужд: Постановление Правительства РФ от 15.10.2026 № 1354 // СПС «КонсультантПлюс»

Romanova O.A.
student
Faculty of Law
Moscow University «Synergy»
(Moscow, Russia)

Scientific advisor:
Grebenkov A.A.
PhD in Law, Associate Professor
Moscow University «Synergy»
(Moscow, Russia)

CONSTRUCTION CONTRACTS IN THE LEGAL REALITY OF 2026: CHALLENGES OF PERFORMANCE, LIABILITY AND JUDICIAL PROTECTION

Abstract: *this article examines current issues in the legal regulation of construction contracts in light of amendments to urban planning and civil legislation that entered into force in 2026. It analyzes the practical implications of Federal Law N 309 of July 31, 2025, which made membership in a self-regulatory organization mandatory for revising working documentation and established a three-day deadline for notifying such organizations of changes in the status of each contract. Particular attention is paid to revising fixed cost estimates in response to increased tax burdens and rising construction resource costs, as well as to the procedure for obtaining legal recognition of work exceeding the estimate. Drawing on commercial court decisions from 2025–2026 and international legal scholarship, the article addresses complex issues concerning proof of delays attributable to the client, the legality of warranty retentions, the assessment of unilateral acceptance certificates, and settlement upon early termination of a contract.*

Keywords: *construction contract, self-regulatory organization, fixed cost estimate, additional work, warranty retention, judicial protection.*

УДК 34.03

Савина С.Г.

Академия управления МВД России

(г. Москва, Россия)

ВНЕДРЕНИЕ ИСКУССТВЕННОГО ИНТЕЛЛЕКТА КАК ПУТЬ СОВЕРШЕНСТВОВАНИЯ ОРГАНИЗАЦИИ НОРМОТВОРЧЕСТВА В СИСТЕМЕ МВД РОССИИ

Аннотация: *в работе рассмотрены возможности искусственного интеллекта при подготовке нормативных правовых актов МВД России. Определены основные задачи применения искусственного интеллекта в правовой сфере. Рассмотрены выбор применимой редакции нормы, проверка компетенции и отсылок, выявление противоречий и пробелов в праве. Проанализированы Федеральный закон от 26.07.2026 № 243-ФЗ «О поддержке развития технологий искусственного интеллекта в Российской Федерации» и установленные правила ведомственного нормотворчества, сделаны выводы об оптимальных условиях применения искусственного интеллекта и проверки достоверности полученных результатов. Рассмотрены риски ложных ссылок, пропуска существенных дефектов, допустимого уровня доверия и пределы использования больших фундаментальных моделей, специализированных нейросетей, а также требования к защите информации.*

Ключевые слова: *искусственный интеллект, ведомственное нормотворчество, МВД России, нормативный правовой акт, правовая экспертиза, защита информации.*

Интерес к искусственному интеллекту во многом связан с его распространением в повседневной жизни. По мере развития технологий искусственного интеллекта расширяется и сфера их применения. Возможность обрабатывать большие массивы документов, сопоставлять их содержание и определять существенны различия делает эти инструменты востребованными в профессиональной деятельности. Одним из направлений применения искусственного интеллекта в правовой сфере является нормотворчество.

Нормотворческая деятельность Министерства внутренних дел Российской Федерации является ключевым элементом механизма государственного управления в сфере обеспечения общественной безопасности, противодействия преступности и защиты прав граждан. Правовую основу данного процесса составляют как общефедеральные стандарты, так и специализированные ведомственные акты.

Несмотря на наличие жестко регламентированной процедуры правовой работы, современный этап развития ведомственного правотворчества характеризуется рядом проблем. Эффективность нормативного регулирования снижается под воздействием дефектов стратегического планирования, методологических ошибок юридической техники, пропуски специального акта. Ситуация усугубляется практикой внесения точечных изменений и поправок в действующие ведомственные приказы, в результате чего правоприменителю приходится работать не с единым текстом, а со сложной системой «наслоений», что повышает риск процедурных ошибок. Перспективы использования инструментов искусственного интеллекта в сфере нормотворчества МВД России требуют отдельного рассмотрения.

При разработке ведомственного акта прежде всего устанавливается потребность в регулировании, при этом крайне важно оценить выполнимость предписаний и провести проверку проекта на соответствие законодательства. Участники нормотворческого процесса вынуждены обращаться к одним и тем же источникам для разных целей. Организационный эффект цифрового инструмента зависит от его способности последовательно связывать работу над редакцией приказа с действующими нормами и решениями по имеющимся замечаниям.

Ведомственное нормотворчество определено как регламентированная деятельность по подготовке и изданию в пределах компетенции Министерства внутренних дел подзаконных нормативных правовых актов, устанавливающих, изменяющих или отменяющих нормы в сфере внутренних дел. Подготовка проекта входит в процесс нормотворчества, а издание акта составляет властное

полномочие. Для внутриорганизационных предписаний существенны распределение обязанностей, согласованность сроков и сохранность информации.

Положение о МВД России закрепляет полномочие Министерства внутренних дел по нормативно-правовому регулированию сферы внутренних дел в установленных пределах [2]. Правила, утвержденные постановлением Правительства РФ от 13.08.1997 № 1009, требует наличия полномочия на издание акта или группы актов в федеральном конституционном законе, федеральном законе, акте Президента РФ либо постановлением Правительства РФ [4]. Для каждого проекта устанавливают предмет и пределы делегированного регулирования. Более того, Правила устанавливают планирование и подготовку, согласование в отдельных случаях, а также проверку проекта до подписания на соответствие законодательству и правилам русского языка, а также визирование руководством юридической службы.

Правила, утвержденные приказом МВД России от 27.06.2003 № 484 конкретизируют подготовку и оформление проектов в центральном аппарате МВД России, их согласование и экспертизу [9].

Наставление, утвержденное приказом МВД России от 05.01.2007 № 6 раскрывают направления нормотворческой деятельности и порядок выявления потребности в регулировании. Вместе с тем, Наставление охватывает также участие МВД России в подготовке актов других органов и подготовку отзывов, заключений и поправок [10]. При такой работе окончательное решение принимает орган, к компетенции которого относится издание акта. Ведомственные приказы представляют собой применение уже существующих норм. Эти операции образуют самостоятельные области применения инструментов искусственного интеллекта, в результате мы получаем готовый рабочий материал, который целесообразно включить в действующий маршрут проекта. Маршрут согласования также подлежит такой проверке.

Национальная стратегия развития искусственного интеллекта, утвержденная Указом Президента РФ от 10.10.2019 № 490, задает стратегический курс на внедрение инструментов искусственного интеллекта [3]. Принятый Федеральный закон от 26.07.2026 № 243-ФЗ «О поддержки развития технологий искусственного интеллекта в Российской Федерации» (Далее – Закон) внес фундаментальные императивы в ведомственную практику [5]. Важнейшим инновационным вектором является разработка и внедрение суверенных больших фундаментальных моделей (Далее – БФМ) искусственного интеллекта, имеющих свыше 1 миллиарда параметров. Для квалификации БФМ учитывается совокупность признаков, включая выполнение интеллектуальных задач на уровне, сопоставимом с человеческим, обучение на данных, использование как основы для разработки программ, многоцелевое применение. Закон предусматривает внедрение БФМ федеральными органами исполнительной власти в пределах их компетенций. Это является основанием рассматривать БФМ как средство выполнения имеющихся функций.

С 1 марта 2027 года Законом предусматривается для обеих категорий российского разработчика и подготовку ответов и хранение данных в российских центрах обработки данных, принадлежащих российском юридическим лицам. Для суверенной модели требуется полная воспроизводимость цикла разработки, включая обучение. Для национальной модели Закон отдельно регулирует изменение существенных характеристик и использование компонентов по открытой лицензии.

Применяемые принципы к ведомственному процессу закрепляют независимость, обеспечение прав граждан, уважение автономии человека, риск-ориентированный подход и безопасность. При выборе системы целесообразно оценивать контроль над обработкой и обновлениями. Особого внимания заслуживают права граждан. Проекты, затрагивающие условия реализации прав граждан, требуют усиленной проверки. При справочном поиске сотрудник сверяет найденный источник. При генерации нормативных формулировок

разработчик обосновывает каждое существенное изменение, а юридическая служба проверяет итоговый проект.

Таким образом, ведомственная практика использования технологий искусственного интеллекта должна строго следовать принципам, сформулированным в Законе. Во-первых, это принцип технологического суверенитета, который предполагает разработку специализированной нейросети МВД, которая должна полностью опираться на отечественные программные архитектуры, исключая использование открытых зарубежных моделей. Во-вторых, Вся обработка служебной информации и проектов приказов должна осуществляться исключительно на изолированных мощностях Главного центра связи и защиты информации МВД России. Обучающиеся датасеты обязаны проходить процедуру автоматического обезличивания персональных данных, это закреплено Федеральным законом от 27.07.2006 № 152-ФЗ «О персональных данных» [7]. И, наконец, необходимо соблюдать принцип разграничения правовой субъектности искусственного интеллекта, то есть, вся полнота юридической и дисциплинарно ответственности за итоговые тексты приказов безусловно сохраняется за должностными лицами. Система искусственного интеллекта не наделена правом самостоятельного издания нормативных предписаний.

Поиск по реквизитам и сравнение редакций могут выполняться обычными программными правилами. Специализированная поисковая нейросеть разрабатывается и функционирует строго в рамках указанного Федерального закона, которым установлены специальные правила установленные федеральными законами и актами Президента РФ, в частности для государственного управления, оперативно-розыскной деятельности и охраны общественного порядка. Однако, специального акта для подготовки и проверки проектов ведомственных актов МВД России пока еще нет. Использование модели для работы с материалами требует самостоятельной оценки по цели обработки и в зависимости от содержащихся в них информации, включая правовой режим.

Для ведомственной работы предлагается разработать поисковую нейросеть, классификатор предписаний и модуль подготовки текста на основе найденных норм. Как уже было сказано, проверка реквизитов, номера пунктов, дат и буквальных изменений логично выполнять программными правилами. Нейросеть применяется там, где необходимо сопоставить смысл формулировок. Поисковая нейросеть сопоставляет запрос и содержание правовых норм, классификатор выделяет положения о сроках, полномочиях и обязанностях, языковая модель объясняет различия и подготавливает варианты формулировок на основе документов. Отдельные программные модули проверяют реквизиты, даты, текстовые изменения. Ведомство может разработать специализированные компоненты и испытать адаптацию доступной базовой модели. Решение о применении БФМ принимается по результатам квалификации с учетом оценки безопасности. Основой системы искусственного интеллекта должен стать корпус правовых источников с указанием реквизитов, юридической силы, даты вступления в силу и происхождения текста. Для формирования ответа система получает выборку из этого корпуса. Интерфейс показывает сотруднику найденный фрагмент, редакцию и ссылку на источник. Актуальные и будущие редакции отображаются раздельно. В случает отсутствия основания система фиксирует неопределенность и передает вопрос на ручную проверку.

Объединение, например, инструментов искусственного интеллекта с системой документооборота, делает возможным выполнение задачи планирования нормотворчества, решений и поручений, инициативную подготовку и выявления самой потребности в регулировании. Так, система искусственного интеллекта извлекает сведения из документов, устанавливает смысловые связи и готовит предложения, а система документооборота ведет учет проектов, маршруты и сроки по утвержденным правилам.

На стадии планирования система сопоставляет опубликованные изменения законодательства, поручения и действующие приказы МВД России. При обнаружении изменения готовит предложения с правовым основанием, датой вступления изменения в силу, перечнем потенциально затрагиваемых

приказов и связанных проектов. Ответственный сотрудник проверяет связь между актами и при необходимости предлагает включить работу в план. Это помогает обнаружить ссылку на отмененные акты, применение будущей редакции раньше срока опубликованной поправки. Разработчик сверяет даты и применимость нормы по источнику, включая даты предполагаемого вступления проекта в силу.

В зависимости от предмета проекта и затрагиваемым функциям система искусственного интеллекта может предложить головного исполнителя и подразделения, чьи замечания могут потребоваться. Руководителю остается проверить и утверждает распределение задач.

Далее, система группирует замечания по пунктам проекта и показывает, какие предложения совпадают, противоречат друг другу или относятся к прежней редакции. Таким образом формируется черновик таблицы разногласий с указанием автора замечания, редакция и решение по нему. Сотрудником сверяются полученные замечания и определяется круг подразделений для повторного рассмотрения измененных положений.

В рамках контроля прохождения проекта система искусственного интеллекта может сводить причины задержек согласования. Напоминания о наступлении срока формируются в зависимости от утвержденных дат средствами документооборота. После издания акта система продолжает отслеживать изменение его правовых оснований.

Таким образом, на стадиях подготовки и проверки проекта система искусственного интеллекта способна решить ряд рутинных задач. На стадии планирования система сопоставляет действующие, утратившие силу и будущие редакции, даты вступления в силу и переходные положения. Также, при подготовке проекта система подбирает делегирующую норму и сопоставляет ее с каждым новым требованием. Проверка выявляет возможный выход за пределы компетенции, например, если проект возлагает на заявителя обязанность предоставить дополнительный документ, системой предлагается проверить, охватывает ли делегирующая норма введение такого требования. В проекте и его

приложениях программный модуль отмечает несуществующие и устаревшие отсылки, нейросеть устанавливает расхождения в терминах, адресах и сроках. Система может распределять замечания по положениям проекта, отмечать дубли и предложения, относящиеся к прежней редакции, формировать таблицу разногласий.

Отдельным важным этапом является проверка проекта на признаки коррупциогенности. В статье Р.М. Ахмедов, К.К. Рамазанова и Э.А. Кузбагаров подчеркивают значение специальных знаний при проведении антикоррупционной экспертизы и обращают внимание на трудности оценки формулировок, определяющих пределы полномочий и содержание административных процедур [14]. Система искусственного интеллекта может выделять положения, в которых отсутствуют основания для выбора одного из нескольких решений, не определен срок действия или пропущен этап процедуры. Так, формулировка «руководитель вправе продлить срок» служит поводом проверить, предусмотрены ли основания и пределы продления в самом проекте или в применимых нормах. Вывод о наличии коррупциогенного фактора требует оценки всего предписания и связанных с ним норм.

Безусловно, значение технологий искусственного интеллекта для нормотворческой деятельности МВД России определяется тем, насколько их применение позволит сократить трудозатраты и выявить существенные дефекты проекта до его подписания. Однако чрезмерное доверие к результату, ожидаемому от искусственного интеллекта, может повлечь ряд ошибок и искажений. Так, основные риски применения инструментов искусственного интеллекта связаны прежде всего с ложными ссылками и неверным толкованием норм права. Модель может придумать реквизиты или сослаться на существующий акт, который не подтверждает ее вывод. Кроме того, Искусственный интеллект способен указать несуществующую норму, выбрать устаревшую редакцию или пропустить важное исключение. На стадии согласования проекта модель может изменить круг адресатов или объем обязанностей. При группировке замечаний внешне сходные предложения могут

иметь разные юридические последствия. Неполный корпус правовых источников или ошибочная поисковая система могут скрыть специальную норму. Ложное замечание может привести к удалению законного исключения или лишней правке проекта. После обновления модели, ее настроек или корпуса один и тот же проект может получить разные замечания.

Для снижения перечисленных рисков каждое замечание, сделанное искусственным интеллектом следует связывать с пунктом проекта, фрагментом источника, датой действия нормы и версией корпуса. Также, сотруднику следует проверять существенные условия по обязательному перечню, включая случаи, по которым система не выдала замечаний.

Особенную группу составляют риски, связанные с утечкой информации, раскрытии данных и скрытых командах системы. Допуск проекта к обработке следует определять до его загрузки в систему. В ходе дальнейшего внедрения необходимо учитывать установленный режим доступа. При наличии персональных данных применяются требования к цели и объему обработки, правовому основанию, конфиденциальности и безопасности. Меры по защите информации должны включать также размещение системы в контролируемой ведомственной среде, разграничение доступа к проектам, запрет передачи рабочих материалов во внешние сервисы, контроль обновлений и возможность резервного восстановления. Доступ поискового компонента к источникам ограничивается правами сотрудника, текст из загруженных документов обрабатывается в качестве материала для анализа. Это позволит уменьшить иск исполнения инструкций, скрытых в документе.

Таким образом, эффективное применение возможностей технологий искусственного интеллекта будет достигнуто в результате анализа конкретных задач ведомственного нормотворчества, условий проверки результатов и рисков, возникающих при работе с правовой информацией.

СПИСОК ЛИТЕРАТУРЫ:

1. Конституция Российской Федерации // [Электронный ресурс]. URL: http://publication.pravo.gov.ru/document/0001202210060013
2. Указ Президента РФ от 21.12.2016 № 699 (ред. от 23.10.2026) «Об утверждении Положения о Министерстве внутренних дел Российской Федерации и Типового положения о территориальном органе Министерства внутренних дел Российской Федерации по субъекту Российской Федерации» // [Электронный ресурс]. URL: https://www.consultant.ru/document/cons_doc_LAW_209309/
3. Указ Президента РФ от 10.10.2019 № 490 «О развитии искусственного интеллекта в Российской Федерации» (вместе с «Национальной стратегией развития искусственного интеллекта на период до 2030 года») (ред. от 15.02.2024) // [Электронный ресурс]. URL: https://www.consultant.ru/document/cons_doc_LAW_335184/
4. Постановление Правительства РФ от 13.08.1997 № 1009 (ред. от 15.11.2024) «Об утверждении Правил подготовки нормативных правовых актов федеральных органов исполнительной власти и их государственной регистрации» // [Электронный ресурс]. URL: https://www.consultant.ru/document/cons_doc_LAW_16013/
5. Федеральный закон от 26.07.2026 № 243-ФЗ «О поддержке развития технологий искусственного интеллекта в Российской Федерации» // [Электронный ресурс]. URL: http://publication.pravo.gov.ru/document/0001202607260003
6. Федеральный закон от 27.07.2006 № 149-ФЗ «Об информации, информационных технологиях и о защите информации» // [Электронный ресурс]. URL: https://www.consultant.ru/document/cons_doc_LAW_61798/
7. Федеральный закон от 27.07.2006 № 152-ФЗ «О персональных данных» // [Электронный ресурс]. URL: https://www.consultant.ru/document/cons_doc_LAW_61801/

8. Федеральный закон от 17.07.2009 № 172-ФЗ «Об антикоррупционной экспертизе нормативных правовых актов и проектов нормативных правовых актов» // [Электронный ресурс]. URL: https://www.consultant.ru/document/cons_doc_LAW_89553/

9. Приказ МВД России от 27.06.2003 № 484 «Об утверждении Правил подготовки нормативных правовых актов в центральном аппарате МВД России» (ред. от 01.08.2022) // [Электронный ресурс]. URL: https://www.consultant.ru/document/cons_doc_LAW_111807/

10. Приказ МВД России от 05.01.2007 № 6 «Об утверждении Наставления по организации правовой работы в системе МВД России» (ред. от 23.12.2021) // [Электронный ресурс]. URL: https://www.consultant.ru/document/cons_doc_LAW_289909/

11. Постановление Правительства РФ от 26.02.2010 № 96 «Об антикоррупционной экспертизе нормативных правовых актов и проектов нормативных правовых актов» (ред. от 20.04.2024) // [Электронный ресурс]. URL: https://www.consultant.ru/document/cons_doc_LAW_98088/

12. Приказ ФСТЭК России от 11.04.2025 № 117 «Об утверждении требований к защите информации в государственных информационных системах и иных информационных системах государственных органов и организаций». Зарегистрирован Минюстом России 16.06.2025 № 82619 // [Электронный ресурс]. URL: https://www.consultant.ru/law/hotdocs/89683.html

13. Арзамасов Ю.Г. Ведомственное нормотворчество как тип юридической деятельности // Государство и право. 2006. № 9

14. Ахмедов Р.М., Рамазанова К.К., Кузбагаров Э.А. Антикоррупционная экспертиза нормативных правовых актов: особенности реализации в системе МВД России // Вестник Московского университета МВД России. 2018. № 2

15. Куртяк И.В. Взаимодействие правотворчества, нормотворчества, локального нормотворчества МВД России // Вестник Казанского юридического института МВД России. 2024. Т. 15. № 4 https://doi.org/10.37973/vestnikkui-2024-58-2

Savina S.G.

Academy of Management of Ministry of Internal Affairs of Russia

(Moscow, Russia)

IMPLEMENTING ARTIFICIAL INTELLIGENCE TO IMPROVE RULEMAKING AT RUSSIA'S MINISTRY OF INTERNAL AFFAIRS

Abstract: *this study examines the potential of artificial intelligence in drafting regulatory legal acts for the Ministry of Internal Affairs of Russia. It identifies key objectives for applying artificial intelligence in the legal field. It addresses selection of the applicable version of a legal provision, verification of institutional authority and cross-references, and detection of contradictions and gaps in law. It analyzes Federal Law N 243 of July 26, 2026, «On Support for the Development of Artificial Intelligence Technologies in Russia», alongside established rules for departmental rulemaking, and identifies optimal conditions for using artificial intelligence and verifying the reliability of its outputs. It also examines the risks of fabricated citations and failure to detect significant defects, appropriate levels of trust, limits on the use of large foundation models and specialized neural networks, and information security requirements.*

Keywords: *artificial intelligence, departmental rulemaking, Russian Interior Ministry, regulatory legal act, legal expert review, information security.*

УДК 342

Самсоненко А.А.
студент 2 курса
специальность «Судебная и прокурорская деятельность»
Смоленский государственный университет
(г. Смоленск, Россия)

Богатчикова К.С.
кандидат юридических наук, доцент
кафедра государственно-правовых дисциплин
Смоленский государственный университет
(г. Смоленск, Россия)

КОНСТИТУЦИОННОЕ ПРАВО НА ОБРАЩЕНИЕ В ОРГАНЫ ВЛАСТИ И ПРЕДЕЛЫ УГОЛОВНОЙ ОТВЕТСТВЕННОСТИ ЗА КЛЕВЕТУ В ЭЛЕКТРОННЫХ ОБРАЩЕНИЯХ ГРАЖДАН

Аннотация: *на материале дел Л. Г. Роговой и М. В. Москалева исследуется, какие обстоятельства позволяют суду отличить добросовестную ошибку заявителя от заведомой лжи. Сопоставление судебных актов показывает, почему результат проверки жалобы и число её получателей недостаточны для вывода о клевете. Предлагается восстанавливать две последовательности событий — получение заявителем сведений о спорном факте и изменение круга читателей его письма. Для проверки публичности предложено отражать в подтверждении отправки выбранного адресата и режим доступа к тексту.*

Ключевые слова: *право на обращение, электронная жалоба, клевета, публичность, заведомая ложность, тайна переписки, доказывание.*

В деле Л. Г. Роговой обвинение в публичной клевете выросло из спора о границах земельного участка. Заявительница считала, что соседи используют служебное положение, чтобы лишить её части земли. Она изложила свои доводы

в электронном обращении и просила провести проверку. Материалы дела подтверждали, что границы участков действительно оспаривались, администрация проводила осмотры, а спор рассматривали суды. Одни и те же обстоятельства допускали два прочтения. Для обвинения затяжной конфликт объяснял мотив мести. Для защиты он объяснял, почему Рогова поверила в нарушение своих прав и обратилась за помощью [8, с. 6–11]. Как суду выбрать между этими объяснениями, если сама жалоба служит главным доказательством обвинения?

Ответ затрагивает саму возможность пользоваться статьёй 33 Конституции РФ. Гражданин обращается к власти, в частности, потому, что ему недоступны документы или объяснения, которые вправе истребовать компетентный орган. Если от заявителя заранее требовать такой же осведомлённости, как от того, кто проводит проверку, жалоба потеряет смысл именно там, где она нужнее всего. Однако названный в ней человек имеет самостоятельное право на защиту чести и доброго имени [2, ст. 23, 33]. Статья 128.1 УК РФ охраняет это благо, когда человек распространяет сведения, которые порочат честь и достоинство другого лица или подрывают его репутацию, зная об их ложности [12, ч. 1 ст. 128.1]. Чтобы определить границу ответственности, сопоставим два дела о жалобах на соседей и проследим, как на квалификацию влияют содержание сообщения, известные гражданину обстоятельства и избранный им круг читателей.

Г. Н. Комкова и Н. В. Тюменева рассматривают электронные обращения как средство обратной связи, с помощью которого власть узнаёт, как граждане оценивают её работу [1, с. 410–412]. Для уголовного права существенна особенность этой связи. Человек вправе критиковать орган, в который пишет, и рассчитывать, что содержание его жалобы останется в пределах процедуры рассмотрения. Статья 6 Федерального закона № 59-ФЗ запрещает преследовать гражданина за такую критику и раскрывать сообщённые им сведения без его согласия. Передача обращения компетентному органу прямо выведена из

понятия разглашения [6, ст. 6]. Поэтому появление нескольких экземпляров жалобы в разных ведомствах ещё не объясняет, как они там оказались.

С 30 марта 2025 г. по общему правилу электронное обращение подают через Госуслуги, информационную систему органа власти либо его официальный сайт, предусматривающие идентификацию и (или) аутентификацию гражданина [4, ст. 1, 2]. В деле Роговой спорные письма были отправлены в 2021 г., поэтому оценивать выбор ею канала связи по позднейшим правилам было бы ошибкой [8, с. 6]. Но и для сегодняшнего обращения соблюдение порядка подачи и доступность текста читателям остаются разными обстоятельствами. Отправка обычным электронным письмом может поставить под вопрос порядок его рассмотрения. Из адреса почтового ящика невозможно сделать вывод, что письмо мог прочитать любой посетитель сайта.

Это различие особенно заметно на официальной странице ведомства, где рядом могут находиться ссылка на приёмную и поле для комментариев. И. С. Суркова, исследуя платформу «Госуслуги. Решаем вместе», предложила различать сообщения о повседневных проблемах и обращения граждан по их предмету, назначению и порядку ответа [10, с. 315–320]. Для квалификации клеветы к этому перечню следует добавить ещё один вопрос. Кому был доступен текст сразу после действия пользователя? Отметив ведомство в общедоступном комментарии, автор указывает, от кого ждёт реакции. Эта отметка не ограничивает круг читателей. И наоборот, жалоба, отправленная через личный кабинет, может иметь большое общественное значение и при этом оставаться закрытой для посторонних.

В постановлении от 4 декабря 2025 г. № 43-П Конституционный Суд РФ связал публичность сетевой клеветы с осознанным намерением автора сделать сведения доступными широкому, заранее не определённому кругу лиц. Когда орган предлагает гражданам официальную форму для адресной переписки, именно он отвечает за ограничение доступа к ней. Из числа учреждений, выбранных заявителем для получения письма, публичность сама по себе не следует [9, п. 4.2, 4.3]. Тем самым для применения части 2 статьи 128.1 УК РФ

имеет значение режим передачи конкретного текста. Общедоступным может быть вход на сайт, тогда как документы, отправленные с этого сайта, видит лишь сотрудник, которому поручена их обработка.

При проверке обвинения важно буквально прочитать словосочетание «в отношении нескольких лиц» в части 2 статьи 128.1 УК РФ [12, ст. 128.1]. Здесь речь идёт о людях, которых касаются порочащие сведения. Допустим, житель направил в три инстанции жалобу на одного инспектора. Получателей трое, а оспариваются действия одного человека. В другом случае письмо направлено единственному адресату, а сведения касаются двух инспекторов. Тогда вывод о закрытом характере письма разрешает только вопрос о публичности. Суду ещё предстоит установить, имело ли место противоправное распространение, какие сведения относятся к каждому инспектору и знал ли автор об их ложности. Подсчёт фамилий в обращении этой работы не заменит.

Сам Конституционный Суд не решал, достоверно ли Рогова описала поведение соседей. Он оставил суду, пересматривающему дело, оценку обстоятельств отправки писем, в том числе иным адресатам [9, п. 5]. Судебная коллегия Верховного Суда РФ 12 марта 2026 г. сопоставила версию обвинения с материалами, уже приведёнными в приговоре. Сведения об ошибке при установлении границ участков исходили в том числе от потерпевшей. Свидетели подтвердили проведение проверок. Это давало предметное объяснение убеждённости Роговой, что её имущественным правам угрожает опасность. Коллегия отменила состоявшиеся судебные решения, прекратила дело за отсутствием состава преступления и признала за Роговой право на реабилитацию [8, с. 8–12].

Что именно доказывали земельные документы в уголовном деле? Из расхождения кадастровых границ не следует, что кто-либо из соседей злоупотребил полномочиями. Для уголовного дела эти документы получили иное значение. Они позволили восстановить, чем располагала заявительница, когда объясняла действия соседей и просила дать им оценку. Отсюда следуют два самостоятельных предмета доказывания. Первый касается события, о

котором написала заявительница. Второй касается её знания об этом событии к моменту отправки жалобы. Ошибка в объяснении чужих мотивов совместима с искренней убеждённостью в своей правоте. Вывод о заведомости требует доказательств того, что человек знал о несоответствии своего утверждения действительности [8, с. 7, 11].

Иную картину описывает определение Конституционного Суда РФ по жалобе М. В. Москалева. В течение четырёх лет заявитель писал в разные инстанции о владельце соседнего участка, в частности о незаконной, по его утверждению, работе прачечной. По оценке судов, Москалев вновь сообщал о тех же нарушениях после проверок и полученных ответов, хотя знал, что сосед их не допускал. Конституционный Суд отказал в принятии жалобы и подчеркнул, что цель обращений суд устанавливает по обстоятельствам конкретного дела [7, п. 1, 4, 5]. Превращать этот вывод в предел допустимого числа жалоб было бы неверно. Даже длительность переписки сообщает лишь то, как долго стороны спорили.

Различие между делами видно при сопоставлении трёх документов — первоначальной жалобы, ответа ведомства и повторной жалобы. Для каждого спорного утверждения можно установить, ответило ли ведомство именно на него и с какими материалами познакомился гражданин. Ответ «вопрос вне нашей компетенции» способен объяснить обращение к другому адресату. Ответ со ссылкой на конкретный акт даёт повод проверить, оспаривает ли гражданин подлинность акта, его толкование или по-прежнему утверждает факт, который сам признал ошибочным. Важна и дата получения. Документ, впервые вручённый после отправки письма, не подтверждает осведомлённость автора до отправки. По той же причине повторение довода в жалобе на неполноту проверки может быть необходимым, иначе вышестоящий орган не поймёт, какой вопрос остался без ответа.

Закон уже предлагает ведомству способ завершить переписку, когда вопрос неоднократно разрешался по существу, новых доводов нет и письма направлены тому же адресату [6, ч. 5 ст. 11]. Такое решение принимает

уполномоченное лицо. Оно касается дальнейшей обязанности отвечать. Если затем возникнет уголовное дело, уведомление о прекращении переписки поможет датировать получение гражданином позиции ведомства. Суду предстоит исследовать, что именно опровергал прежний ответ и какие основания были у гражданина продолжать спор. Обвиняемый освобождён от обязанности доказывать свою невиновность [2, ст. 49]. Бремя опровержения доводов защиты несёт сторона обвинения [11, ч. 2 ст. 14]. Письмо ведомства само по себе не придаёт его версии событий заранее установленной силы [11, ст. 17].

Содержание жалобы также требует раздельного чтения. Представим, что жилец пишет о замене двери в подъезде. Через неделю после приёмки замок сломался, копию акта жильцу не выдали, и он просит выяснить, кто принял работу. Первые два сообщения описывают события, которые заявитель мог наблюдать. Вопрос о подписавшем акт лице остаётся открытым. Если же жилец добавляет, что конкретный инспектор поставил подпись за денежное вознаграждение, в жалобе появляется проверяемое сообщение о поступке инспектора. Даже общая просьба провести проверку не снимает вопроса об источнике такого утверждения. Сначала надо установить смысл фразы в контексте всего письма. Затем отдельно выяснить, происходило ли названное событие и что знал о нём автор.

По замечанию В. Д. Никишина, утверждение о факте бывает выражено как мнение. Лингвист может помочь выявить этот фактический смысл. Достоверность факта и его правовую оценку устанавливает суд [3, с. 66–67]. В примере с дверью специалисту можно поручить выяснить, приписал ли жилец инспектору получение денег или поставил вопрос о том, как была принята работа. Ответ на вопрос, передавались ли деньги, потребует иных доказательств. Показания и документы, полученные при проверке, в свою очередь, ещё не раскрывают того, как их содержание могло стать известно автору. Одна экспертная формулировка не способна разрешить все три вопроса.

У этого примера есть и процессуальная сторона. Когда сообщение о вымышленном преступлении направлено в орган дознания, следствия или

прокуратуры, возникает вопрос о заведомо ложном доносе. Для статьи 306 УК РФ конкретная фамилия предполагаемого виновного не обязательна. Пленум Верховного Суда РФ отдельно назвал подачу мировому судье заявления о возбуждении дела частного обвинения и указал на необходимость надлежащего предупреждения заявителя об ответственности [5, п. 19, 20]. Поэтому отметка о регистрации обращения и предупреждение об ответственности удостоверяют разные обстоятельства. Выбирая между статьями 128.1 и 306 УК РФ, необходимо установить, какое событие сообщил автор, кому он его сообщил и в рамках какой процедуры. Просьба установить должностное лицо, принявшее неисправную дверь, сама по себе ещё не содержит сообщения о преступлении.

Наконец, текст может стать общедоступным уже после того, как заявитель получил входящий номер. Допустим, в жалобе на ту же дверь жилец поставил и общий для всего дома вопрос о правилах приёмки работ. Часть 4 статьи 10 Закона № 59-ФЗ допускает размещение на официальном сайте ответа на обращение, затрагивающее интересы неопределённого круга лиц, с соблюдением требований о неразглашении. Публикует ответ орган власти [6, ст. 6, 10]. Дата появления ответа на сайте не служит датой публичного выступления жильца. Если же он сам впоследствии выложит копию жалобы в открытом сообществе, появится самостоятельное действие. Тогда нужно установить содержание именно этой копии, особенно если автор закрыл фамилии или дополнил первоначальный текст.

Отсюда вытекает практическое предложение для электронных приёмных. В подтверждении отправки, которое получает гражданин, целесообразно указывать адресата и режим доступа, действовавший для данного текста в момент подачи. Если рядом существует функция публикации, выбор открытого размещения стоит отражать отдельной записью. При споре пользователь сможет предъявить свою квитанцию, а суд — сопоставить её с первоначальным обращением, сведениями о переадресации и временем появления публичной копии. Без такого сопоставления снимок страницы, сделанный спустя месяц, показывает только состояние страницы на дату съёмки. Предлагаемое

дополнение к квитанции не требует раскрывать заявителю фамилии сотрудников, читавших жалобу, или собирать дополнительные сведения о них.

Граница уголовной ответственности проходит через конкретное действие автора и то знание, которым он располагал в тот момент. В деле Роговой документы земельного спора позволили объяснить, почему она просила о проверке. В деле Москалева суды исследовали, что заявитель продолжал утверждать после получения ответов. Для электронной переписки к этой хронологии добавляется ещё одна — история доступа к письму. Сопоставив их, суд может назвать конкретное ложное утверждение, установить отношение автора к нему и, если вменяется публичная клевета, указать действие, которым автор сознательно открыл текст широкой аудитории. Пока хотя бы одно из обстоятельств, необходимых для предъявленного обвинения, остаётся недоказанным, отрицательный для гражданина результат проверки жалобы не даёт основания для обвинительного приговора.

СПИСОК ЛИТЕРАТУРЫ:

1. Комкова Г.Н., Тюменева Н.В. Институт электронных обращений и его роль в повышении информационно-коммуникативной культуры // Известия Саратовского университета. Новая серия. Серия: Экономика. Управление. Право. 2021. Т. 21, вып. 4. С. 410–418. https://doi.org/10.18500/1994-2540-2021-21-4-410-418 (дата обращения: 20.11.2026)
2. Конституция Российской Федерации (принята всенародным голосованием 12.12.1993, с изменениями, одобренными в ходе общероссийского голосования 01.07.2020) // Министерство юстиции Российской Федерации. URL: https://www.minjust.gov.ru/ru/documents/8011/ (дата обращения: 20.11.2026)
3. Никишин В.Д. Диффамационные правонарушения как угроза медиабезопасности: виды, признаки, особенности доказывания // Вестник Университета имени О.Е. Кутафина (МГЮА). 2024. № 10 (122). С. 61–68. https://doi.org/10.17803/2311-5998.2024.122.10.061-068 (дата обращения: 20.11.2026)
4. О внесении изменений в Федеральный закон «О порядке рассмотрения обращений граждан Российской Федерации»: Федеральный закон от 28.12.2024

№ 547-ФЗ // КонсультантПлюс. URL: https://www.consultant.ru/document/cons_doc_LAW_494840/ (дата обращения: 20.11.2026)

5. О некоторых вопросах судебной практики по уголовным делам о преступлениях против правосудия: постановление Пленума Верховного Суда Российской Федерации от 28.06.2022 № 20 // Верховный Суд Российской Федерации. URL: https://vsrf.ru/files/31328/ (дата обращения: 20.11.2026)

6. О порядке рассмотрения обращений граждан Российской Федерации: Федеральный закон от 02.05.2006 № 59-ФЗ // КонсультантПлюс. URL: https://www.consultant.ru/document/cons_doc_LAW_59999/ (дата обращения: 20.11.2026)

7. Об отказе в принятии к рассмотрению жалобы гражданина Москалева М.В. на нарушение его конституционных прав частью первой статьи 128.1 Уголовного кодекса Российской Федерации и статьей 318 Уголовно-процессуального кодекса Российской Федерации: определение Конституционного Суда Российской Федерации от 05.12.2019 № 3272-О. URL: https://www.ksrf.ru/doc/KSRFDecision445450.pdf (дата обращения: 20.11.2026)

8. Определение Судебной коллегии по уголовным делам Верховного Суда Российской Федерации от 12.03.2026 по делу № 4-УД26-3-К1 // Верховный Суд Российской Федерации. URL: https://vsrf.ru/lk/practice/stor_pdf/2528894 (дата обращения: 20.11.2026)

9. По делу о проверке конституционности части второй статьи 128.1 Уголовного кодекса Российской Федерации в связи с жалобой гражданки Роговой Л.Г.: постановление Конституционного Суда Российской Федерации от 04.12.2025 № 43-П. URL: https://www.ksrf.ru/doc/KSRFDecision873866.pdf (дата обращения: 20.11.2026)

10. Суркова И.С. О соотношении институтов сообщений и обращений граждан // Академический юридический журнал. 2023. Т. 24, № 3. С. 315–320. https://doi.org/10.17150/1819-0928.2023.24(3).315-320

11. Уголовно-процессуальный кодекс Российской Федерации: Федеральный закон от 18.12.2001 № 174-ФЗ // КонсультантПлюс. URL: https://www.consultant.ru/document/cons_doc_LAW_34481/ (дата обращения: 20.11.2026)

12. Уголовный кодекс Российской Федерации: Федеральный закон от 13.06.1996 № 63-ФЗ // КонсультантПлюс. URL:

https://www.consultant.ru/document/cons_doc_LAW_10699/ (дата обращения: 20.11.2026)

Samsonenko A.A.
student of 2nd year
specialization in «Judicial and Prosecutorial Activities»
Smolensk State University
(Smolensk, Russia)

Bogatchikova K.S.
PhD in Law, Associate Professor
Department of State and Legal Disciplines
Smolensk State University
(Smolensk, Russia)

CONSTITUTIONAL RIGHT TO PETITION PUBLIC AUTHORITIES AND LIMITS OF CRIMINAL LIABILITY FOR DEFAMATION IN CITIZENS' ELECTRONIC PETITIONS

Abstract: *using the cases of L. G. Rogova and M. V. Moskalev, this article examines which circumstances enable a court to distinguish an applicant's good-faith mistake from a knowingly false statement. A comparison of judicial decisions shows why the outcome of an investigation into a complaint and the number of its recipients are insufficient to establish defamation. The article proposes reconstructing two sequences of events: how the applicant obtained information about the disputed fact and how the readership of the applicant's letter changed. To assess whether the letter was made public, it proposes recording the selected recipient and the text's access settings in the submission confirmation.*

Keywords: *right to petition, electronic complaint, defamation, publicity, knowledge of falsity, confidentiality of correspondence, proof.*

УДК 347.72

Слабодчук И.А.

магистрант 3 курса

кафедра гражданско-правовых и общеправовых дисциплин

Орловский государственный университет им. И.С. Тургенева

(г. Орёл, Россия)

ОТВЕТСТВЕННОСТЬ ЧЛЕНОВ СОВЕТА ДИРЕКТОРОВ ЗА УБЫТКИ, ПРИЧИНЕННЫЕ ХОЗЯЙСТВЕННОМУ ОБЩЕСТВУ: ОСНОВАНИЯ И УСЛОВИЯ

Аннотация: *в статье рассматриваются основания и условия гражданско-правовой ответственности членов совета директоров за убытки, причиненные хозяйственному обществу. Анализируются положения статей 53 и 53.1 ГК РФ, статьи 71 Федерального закона «Об акционерных обществах», статьи 44 Федерального закона «Об обществах с ограниченной ответственностью», разъяснения Постановления Пленума ВАС РФ № 62 и Обзора практики Верховного Суда РФ от 30 июля 2025 г. Показано, что коллегиальная форма работы совета придает особое содержание общему составу деликта. Выявлена проблема индивидуализации ответственности членов совета.*

Ключевые слова: *совет директоров, гражданско-правовая ответственность, убытки, добросовестность, разумность, голосование, состав деликта, коллегиальность, индивидуализация.*

Член совета директоров (наблюдательного совета) хозяйственного общества, как правило, не выступает от имени общества и не совершает сделок. Поэтому убытки возникают у общества из решения коллегиального органа, в принятии которого член совета участвовал, или из бездействия совета при осуществлении контрольных функций. Основание ответственности связано с голосованием и с выполнением обязанностей члена органа, а не с действиями по распоряжению имуществом. В литературе подчеркивается, что за решение,

повлекшее убытки, наряду с генеральным директором отвечает каждый член коллегиального органа, голосовавший за его принятие [5].

Общее правило закреплено в п. 2 ст. 53.1 Гражданского кодекса Российской Федерации (часть первая) от 30.11.1994 № 51-ФЗ. Члены коллегиальных органов юридического лица отвечают по тем же основаниям, что и лицо, уполномоченное выступать от его имени (п. 1 ст. 53.1). Для этого должно быть доказано, что они действовали недобросовестно или неразумно, в том числе вопреки обычным условиям гражданского оборота или обычному предпринимательскому риску. Освобождаются члены органа, голосовавшие против решения, которое причинило убытки, а также те, кто, действуя добросовестно, не принимал участия в голосовании. Специальные нормы содержат ст. 71 Федерального закона от 26.12.1995 № 208-ФЗ «Об акционерных обществах» (далее – Закон об АО) и ст. 44 Федерального закона от 08.02.1998 № 14-ФЗ «Об обществах с ограниченной ответственностью» (далее – Закон об ООО). Пункт 1 ст. 71 Закона об АО обязывает членов совета директоров действовать в интересах общества добросовестно и разумно. Пункт 2 этой статьи устанавливает ответственность за убытки, причиненные их виновными действиями (бездействием). Пункт 3 требует учитывать при определении оснований и размера ответственности обычные условия делового оборота и иные обстоятельства, имеющие значение для дела. Для общества с ограниченной ответственностью аналогичное правило закреплено в п. 2 ст. 44 Закона об ООО.

Требование о возмещении убытков вправе предъявить само общество, а также его участники, действующие от имени корпорации (абз. 4 п. 1 ст. 65.2 ГК РФ). В акционерном обществе п. 5 ст. 71 Закона об АО предоставляет право на такой иск акционерам, владеющим не менее чем 1% размещенных обыкновенных акций. Если убытки причинены несколькими лицами, их ответственность солидарна (п. 4 ст. 53.1 ГК РФ, п. 4 ст. 71 Закона об АО). Поэтому член совета, одобривший убыточную сделку, может быть обязан возместить всю сумму убытков вместе с генеральным директором, который эту сделку совершил.

Оценочные категории раскрыты в постановлении Пленума Высшего Арбитражного Суда Российской Федерации от 30.07.2013 № 62 «О некоторых вопросах возмещения убытков лицами, входящими в состав органов юридического лица» (далее – постановление № 62). Согласно п. 1 постановления, термин «директор» охватывает и членов коллегиальных органов, в том числе совета директоров. Неблагоприятные последствия решения сами по себе не доказывают недобросовестность или неразумность, а бремя доказывания этих обстоятельств и наличия убытков лежит на истце. Из этих норм и разъяснений следует, что для взыскания убытков с члена совета директоров нужно установить следующие условия:

– противоправность поведения, выраженную в недобросовестном или неразумном голосовании либо бездействии,

– наличие у общества убытков и их размер,

– причинную связь между решением совета директоров и убытками,

– вину члена совета директоров.

Противоправность определяется через нарушение стандарта добросовестного и разумного поведения, а не через нарушение конкретного запрета. По п. 2 постановления № 62 недобросовестность считается доказанной, в частности, в следующих случаях: лицо действовало при конфликте интересов, скрывало информацию о сделке, совершило сделку без требуемого одобрения или заключило ее на заведомо невыгодных условиях. К работе совета директоров ближе признаки неразумности из п. 3 постановления. Это решение, принятое без учета известной информации, непринятие мер по получению сведений, которые по обычной деловой практике необходимы в подобной ситуации, одобрение сделки без обычных внутренних процедур. С. В. Федосеев, опираясь на эти разъяснения, указывает: «Отказ от получения необходимой для принятия решения информации может расцениваться как неразумность» [6]. Член совета, который проголосовал за одобрение сделки по материалам, не позволяющим оценить ее условия, и не запросил дополнительных документов, действует неразумно, даже если сам в сделке не заинтересован.

Вопрос о вине остается дискуссионным. Закон об АО прямо говорит о виновных действиях, а ст. 53.1 ГК РФ описывает требуемое поведение через добросовестность и разумность. И. А. Косякин показывает, что российское право тяготеет к объективному стандарту поведения: если поведение ему соответствует, вины нет. Опыт и образование лица суды учитывают, но субъективный элемент применяют лишь в исключительных случаях [3]. Для совета директоров отсюда следует, что ссылка члена совета на отсутствие знаний в финансовой или отраслевой сфере обычно не освобождает его от ответственности. Соглашаясь на избрание, он принимает требования, предъявляемые к разумному члену коллегиального органа.

Причинная связь у члена коллегиального органа опосредована. Решение совета директоров обычно не причиняет убытков само по себе, а создает условие для действий исполнительного органа, например для совершения одобренной сделки. Поэтому при оценке причинной связи важно, требовалось ли решение совета для совершения сделки и могло ли оно повлиять на ее условия. По п. 6 постановления № 62 суд не может отказать в иске только потому, что размер убытков нельзя установить с разумной степенью достоверности. В. А. Лаптев, анализируя позиции Верховного Суда РФ, связывает размер убытков с экономическим эффектом сделки. Он допускает освобождение от ответственности, если действия предотвратили больший ущерб, и предлагает зачитывать причиненный вред в счет выгоды от сделки, в том числе будущей [4].

Сильнее всего общая и специальные нормы расходятся в основаниях освобождения от ответственности. Пункт 2 ст. 71 Закона об АО освобождает от ответственности членов совета, не принимавших участия в голосовании, без дополнительных условий. Пункт 2 ст. 53.1 ГК РФ и п. 7 постановления № 62 требуют, чтобы такое неучастие было добросовестным. Ю. Д. Жукова и А. С. Подмаркова считают, что воздержание не может быть правомерным способом избежать ответственности, а неявка на заседание без уважительной причины сама может свидетельствовать о недобросовестности. По их данным, суды не освобождали от ответственности члена совета, который воздержался, зная о

рисках сделки. Привлечены к ответственности были и члены совета «Лада-Кредит», голосовавшие «за» и ссылавшиеся на давление (постановление Арбитражного суда Московского округа от 04.05.2021 по делу № А40-202708/2015). Авторы также сомневаются, что голосование «против» освобождает безусловно, если член совета не предпринял иных мер, чтобы предотвратить сделку [2].

Пункт 7 постановления № 62 обязывает суды учитывать ограниченный доступ членов коллегиальных органов к информации. Это особенно важно для независимых директоров, не участвующих в текущем управлении. С. В. Федосеев на материале определений Верховного Суда РФ указывает, что одобрение убыточной сделки само по себе недостаточно для вывода о вине. Статус контролирующего лица также не является самостоятельным основанием ответственности [6]. Значит, ответственность распределяется индивидуально: суд выясняет, какими сведениями располагал каждый член совета и мог ли он обнаружить порок сделки при обычной осмотрительности.

Одобрение сделки советом директоров не освобождает от ответственности исполнительный орган. М. А. Бутырская отмечает: директор отвечает и тогда, когда действует по указанию или с одобрения вышестоящего органа, поскольку отвечает за собственное поведение. Члены коллегиальных органов, кроме голосовавших против или не голосовавших, несут вместе с ним солидарную ответственность за убытки от сделки [1]. Одобрение не переносит риск с директора на совет: при убыточной сделке ответчиками могут стать и директор, и члены совета, проголосовавшие «за».

Формальные дефекты избрания совета не исключают ответственности. В постановлении Президиума Высшего Арбитражного Суда Российской Федерации от 22.10.2013 № 1114/13 рассматривались члены совета директоров, принявшие решение об отчуждении имущества общества. Суд указал, что пороки их избрания не имеют правового значения для применения к ним ответственности по ст. 71 Закона об АО [2]. Значение имеет фактическое осуществление полномочий члена совета, повлекшее убытки.

Применение этих условий можно показать на условном примере. Совет директоров акционерного общества одобряет беззалоговый заем компании, аффилированной с генеральным директором. Член совета А связан с заемщиком и не раскрыл свою заинтересованность. Члены Б и В проголосовали «за», ознакомившись только с краткой справкой, без финансовой отчетности заемщика. Член Г голосовал против. Член Д отсутствовал по болезни. Заем не возвращен, и общество понесло убытки в размере невозвращенной суммы. Действия А подпадают под признак недобросовестности (конфликт интересов по п. 2 постановления № 62). Б и В действовали неразумно, так как не запросили необходимую информацию (п. 3 постановления № 62). Г освобождается от ответственности по п. 2 ст. 53.1 ГК РФ. Неучастие Д добросовестно, и он также освобождается. Если бы Д уклонился от заседания, заранее зная о спорной сделке, вопрос о его добросовестности пришлось бы решать с учетом причин неявки. Члены совета А, Б и В отвечают солидарно с генеральным директором.

Ответственность члена совета директоров исключается при наличии любого из следующих обстоятельств:

– голосование против решения, повлекшего убытки,

– добросовестное неучастие в голосовании,

– возникновение убытков в пределах обычного предпринимательского риска,

– возмещение убытков обществу иным способом (п. 8 постановления № 62).

Договорное ограничение ответственности допускается в узких пределах. Пункт 5 ст. 53.1 ГК РФ признает ничтожными соглашения об устранении или ограничении ответственности членов коллегиальных органов за недобросовестные действия, а в публичном обществе также за неразумные. Следовательно, в непубличном обществе ответственность за неразумные действия может быть ограничена соглашением, но за недобросовестные действия ограничить ее нельзя.

Основанием ответственности члена совета директоров перед хозяйственным обществом служит нарушение обязанности действовать в интересах общества добросовестно и разумно, которое выражается в голосовании за решение, повлекшее убытки, или в ненадлежащем исполнении контрольных функций. Условия ответственности (противоправность, убытки, причинная связь и вина) устанавливаются для каждого члена совета индивидуально, с учетом его голоса, доступа к информации и роли в принятии решения. Нерешенным остается расхождение п. 2 ст. 71 Закона об АО и п. 2 ст. 53.1 ГК РФ в вопросе о неучастии в голосовании. Судебное толкование и доктрина преодолевают его требованием добросовестности неучастия, но в тексте специального закона оно не отражено.

СПИСОК ЛИТЕРАТУРЫ:

1. Бутырская М.А. Гражданско-правовая ответственность лица, осуществляющего полномочия единоличного исполнительного органа // Фемида.Science. 2024. № 1 (14). С. 59–64

2. Жукова Ю.Д., Подмаркова А.С. Ответственность членов совета директоров за причинение корпорации убытков: современная практика и перспективы регулирования // Право. Журнал Высшей школы экономики. 2025. Т. 18, № 4. С. 85–113 https://doi.org/10.17323/2072-8166.2025.4.85.113

3. Косякин И.А. Субъективно-объективный стандарт поведения директора // Государство и право. 2024. № 8. С. 104–114

4. Лаптев В.А. Об отдельных позициях Верховного Суда РФ в части применения положений статьи 53.1 Гражданского кодекса РФ // Актуальные проблемы российского права. 2026. Т. 21, № 2. С. 109–120 https://doi.org/10.17803/1994-1471.2026.183.2.109-120

5. Романчук С.В., Безуглый Р.В. Спорные аспекты возмещения убытков и ответственность генерального директора юридического лица в условиях продолжающейся реформы гражданского законодательства Российской

Федерации // Вестник Тюменского государственного университета. Социально-экономические и правовые исследования. 2023. Т. 9, № 4 (36). С. 104–121

6. Федосеев С.В. Соблюдение независимости при осуществлении функций советом директоров акционерных обществ // Вестник Университета имени О.Е. Кутафина (МГЮА). 2023. № 5. С. 178–187 https://doi.org/10.17803/2311-5998.2023.105.5.178-187

Slabodchuk I.A.

master's degree student of 3rd year

Department of Civil Law and General Legal Disciplines

Orel State University named after I.S. Turgenev

(Orel, Russia)

LIABILITY OF MEMBERS OF THE BOARD OF DIRECTORS FOR LOSSES CAUSED TO A BUSINESS COMPANY: GROUNDS AND CONDITIONS

Abstract: *the article examines the grounds and conditions for civil liability of board members for losses caused to a business company. It analyzes Articles 53 and 53.1 of the Civil Code, Article 71 of the Federal Law «On Joint-Stock Companies», Article 44 of the Federal Law «On Limited Liability Companies», the clarifications in Resolution N 62 of the Plenum of the Supreme Commercial Court of Russia, and the Review of Judicial Practice of the Supreme Court of Russia dated July 30, 2025. The article shows that the collegial nature of the board's work gives the general elements of a tort a distinct character. It identifies the challenge of individualizing board members' liability.*

Keywords: *board of directors, civil liability, losses, good faith, reasonableness, voting, elements of tort, collegiality, individualization.*

УДК 349.2

Старцева Н.А.
магистрант
юридический факультет
Московский университет «Синергия»
(г. Москва, Россия)

ПРАВОВОЕ РЕГУЛИРОВАНИЕ РАБОЧЕГО ВРЕМЕНИ: СОВРЕМЕННЫЕ ВЫЗОВЫ ЦИФРОВИЗАЦИИ

Аннотация: *в статье анализируется состояние правового регулирования рабочего времени в Российской Федерации в условиях цифровой трансформации экономики и распространения нестандартных форм занятости. Рассматриваются проблемы правоприменения норм Трудового кодекса РФ при дистанционной работе, платформенной занятости и использовании искусственного интеллекта для контроля персонала. Выявлены системные пробелы в законодательстве, касающиеся учета рабочего времени, права на отдых и защиты границ личного времени работника в цифровой среде. Предложены конкретные пути совершенствования трудового законодательства, включая введение новых понятий в ТК РФ, разработку специальных режимов труда и имплементацию концепции «права на отключение».*

Ключевые слова: *рабочее время, учет времени, дистанционная работа, платформенная занятость, искусственный интеллект, право на отключение.*

Правовой институт рабочего времени исторически является одной из фундаментальных гарантий трудовых прав граждан, обеспечивая баланс интересов работника и работодателя. Однако стремительное развитие цифровых технологий, переход к платформенной экономике и пандемия COVID-19, легализовавшая массовый переход на удаленную работу, выявили архаичность ряда норм Трудового кодекса РФ (далее — ТК РФ). Классическая модель «работник на рабочем месте с 9:00 до 18:00» перестает быть доминирующей, уступая место гибридным, проектным и асинхронным форматам занятости.

Целью настоящего исследования является анализ вызовов, брошенных современными формами занятости институту рабочего времени, выявление системных дефектов правоприменения и разработка предложений по модернизации российского трудового законодательства. Объектом исследования выступают общественные отношения, возникающие в процессе установления, учета и контроля рабочего времени в цифровой среде. Предметом — нормы ТК РФ, судебная практика и доктринальные подходы к регулированию нетипичного труда.

В работе использованы формально-юридический, сравнительно-правовой и системно-структурный методы. Проведен анализ судебной практики Верховного Суда РФ и судов общей юрисдикции за 2020–2025 годы по спорам, связанным с учетом рабочего времени дистанционных работников и платформенных занятых.

1. Проблема разграничения рабочего времени и времени отдыха при дистанционной занятости.

Введение в ТК РФ главы 49.1, регулирующей дистанционную работу, стало важным шагом, однако на практике породило новые правовые коллизии. Статья 312.4 ТК РФ устанавливает право дистанционного работника устанавливать режим рабочего времени по своему усмотрению, если иное не предусмотрено трудовым договором или дополнительным соглашением. На практике это приводит к двум полярным крайностям: либо к скрытой эксплуатации (постоянные звонки, сообщения в корпоративных мессенджерах и электронной почте в вечернее время, выходные и праздничные дни), либо к злоупотреблению правом со стороны работника, который фактически отсутствует на связи в установленные часы.

Отсутствие в законе четкого механизма фиксации переработок и алгоритма компенсации за нарушение права на неприкосновенность личного времени делает защиту прав работника декларативной. Согласно ст. 99 ТК РФ, сверхурочной считается работа, выполняемая по инициативе работодателя за

пределами установленной продолжительности рабочего времени. В условиях удаленной работы инициатива работодателя часто носит имплицитный характер. Анализ правоприменения показывает: суды общей юрисдикции часто отказывают работникам во взыскании оплаты за сверхурочную работу, если не доказано наличие прямого письменного распоряжения работодателя.

В условиях использования мессенджеров (Telegram, MAX, ВК) доказать факт распоряжения крайне сложно. Работодатели аргументируют отправку сообщений «информационным характером», а суды встают на их сторону, указывая, что сам факт получения сообщения не тождественен выполнению трудовой функции. Работник, находящийся в режиме гибкого рабочего времени, вынужден постоянно мониторить каналы связи, что приводит к феномену «эластичного рабочего дня», когда границы труда размываются до 12–14 часов. Кроме того, существующая норма ст. 152 ТК РФ об оплате сверхурочной работы (не менее чем в полуторном и двойном размере) не учитывает специфику интеллектуального труда, где переработка может выражаться не в физическом присутствии, а в когнитивной нагрузке и стрессе от необходимости быть постоянно на связи.

2. Использование систем мониторинга и искусственного интеллекта: право на приватность против права на контроль.

Внедрение систем контроля активности за компьютером (keyloggers, DLP-системы, тайм-трекеры), биометрических систем доступа и ИИ-аналитики поведения сотрудников создает новый вызов для трудового права. С одной стороны, ст. 21 ТК РФ обязывает работника соблюдать трудовую дисциплину, а ст. 22 ТК РФ дает работодателю право требовать исполнения обязанностей. В целях обеспечения информационной безопасности контроль оправдан. С другой стороны, тотальный контроль за пределами установленного рабочего времени (например, требование держать включенной веб-камеру в период гибкого графика или мониторинг личных устройств в формате BYOD — Bring Your Own Device) грубо нарушает конституционное право на неприкосновенность частной

жизни (ст. 23 Конституции РФ) и право на неприкосновенность жилища (ст. 25 Конституции РФ).

В российском праве отсутствует легальное понятие «право на отключение» (right to disconnect), закрепленное в законодательстве Франции (Трудовой кодекс, ст. L2242-15), Испании (Закон 3/2021) и Чили. Более того, использование ИИ для предиктивной аналитики (оценка вероятности увольнения, анализ эмоционального состояния по микромимике через веб-камеру) создает риски дискриминации. Работник может подвергаться скрытому давлению или увольнению на основе алгоритмического скоринга, который учитывает время его активности, паузы в печати и тон голоса. ТК РФ не содержит механизмов оспаривания таких автоматизированных решений работодателя. Сбор биометрических и поведенческих данных часто осуществляется без получения надлежащего согласия, предусмотренного ФЗ «О персональных данных», под угрозой дисциплинарных взысканий.

3. Ненормированный рабочий день: институционализированная зона злоупотреблений.

Статья 101 ТК РФ, определяющая ненормированный рабочий день как особый режим работы, при котором отдельные работники могут по распоряжению эпизодически привлекаться к выполнению своих функций за пределами установленной продолжительности, остается одной из самых нарушаемых норм. Изначально задуманный как инструмент для руководителей и узких специалистов, сегодня этот режим массово применяется к рядовым сотрудникам (бухгалтерам, юристам, менеджерам по продажам) как способ легализации бесплатных переработок.

Эпизодичность на практике превратилась в системность. Работники с ненормированным днем систематически задерживаются на 2–3 часа, при этом взамен получают лишь минимальные 3 дня дополнительного оплачиваемого отпуска (ст. 119 ТК РФ), экономическая ценность которых несопоставима с объемом неоплаченного труда. Судебная практика по ст. 101 ТК РФ крайне

консервативна: суды отказывают в признании работы сверхурочной, если должность включена в перечень должностей с ненормированным днем, игнорируя фактический объем затраченного времени. Цифровизация усугубила проблему: «эпизодический» созвон в Zoom в 22:00 стал ежедневной рутиной, которая формально не фиксируется как сверхурочная работа.

4. Проблемы учета рабочего времени при гибких и асинхронных графиках.

Традиционные методы учета рабочего времени (табели по форме Т-12/Т-13, системы контроля доступа по магнитным картам) полностью теряют смысл при переходе к асинхронной работе, где важен результат (проектная занятость), а не процесс. ТК РФ (ст. 102) предусматривает режим гибкого рабочего времени, однако его применение требует сложной административной процедуры: фиксированного времени обязательного присутствия (core time) и учета отработанных часов.

В современных IT-компаниях и креативных индустриях применяется модель Results-Only Work Environment (ROWE), где работодатель вообще не отслеживает часы, фокусируясь на KPI. Возникает правовой вакуум: как в таких условиях применять нормы о сокращенной продолжительности рабочего времени для инвалидов I и II групп (ст. 92 ТК РФ), для работников во вредных условиях (ст. 92 ТК РФ) или для несовершеннолетних (ст. 92 ТК РФ)? Как рассчитывать доплаты за работу в ночное время (ст. 154 ТК РФ), если работник выполняет задачу с 2 часов ночи до 6 утра по собственной инициативе? Отсутствие легальных механизмов суммированного учета для интеллектуального труда, где границы задачи размыты, создает риски для работодателя (штрафы ГИТ) и лишает работника гарантий повышенной оплаты за работу в ночные часы и выходные дни.

Цифровая трансформация рынка труда опередила эволюцию трудового законодательства. Нормы ТК РФ, разработанные для индустриальной эпохи, не справляются с регулированием асинхронного, платформенного и

алгоритмизированного труда. Сохранение статус-кво ведет к системной эксплуатации работников, росту профессионального выгорания и правовой незащищенности миллионов граждан.

Для модернизации правового регулирования рабочего времени в Российской Федерации необходимо:

Дополнить ст. 91 ТК РФ легальным определением «периода доступности» (availability period) для дистанционных и платформенных работников, время которого подлежит учету и оплате.

Ввести в ТК РФ новую статью, закрепляющую «право на цифровое отключение», запретив работодателю инициировать коммуникацию с работником в нерабочее время, а также использовать системы мониторинга личных устройств за пределами установленного рабочего дня, за исключением случаев ликвидации аварий.

Пересмотреть ст. 101 ТК РФ, ограничив применение ненормированного рабочего дня только руководителями и специалистами высшего звена, а для остальных категорий установить предельное количество часов эпизодического привлечения (не более 24 часов в год) с обязательной почасовой оплатой сверх лимита.

Разработать специальный правовой режим для платформенных занятых, предусматривающий учет времени «активной доступности в системе» как рабочего времени и гарантирующий право на минимальный ежедневный и еженедельный непрерывный отдых.

Внести изменения в ст. 152 ТК РФ, установив минимальные пороги повышенной оплаты за нарушение «права на отключение» (компенсация за ночные сообщения и звонки), даже если фактическое выполнение задачи не потребовалось.

Создать методические рекомендации для работодателей по внедрению прозрачных алгоритмов ИИ-контроля с обязательным правом работника на аудит и оспаривание автоматизированных решений, влияющих на режим его труда.

Реализация данных предложений позволит сбалансировать интересы бизнеса, нуждающегося в гибкости, и базовые трудовые права граждан, обеспечив им защиту от цифрового выгорания и гарантируя право на полноценный отдых.

СПИСОК ЛИТЕРАТУРЫ:

1. Определение Судебной коллегии по гражданским делам Верховного Суда РФ от 15.03.2021 № 46-КГ21-3-К6 по делу о взыскании оплаты сверхурочной работы при дистанционном режиме
2. Решение Ленинского районного суда г. Екатеринбурга от 12.02.2023 по делу № 2-145/2023 об отказе в признании мессенджер-коммуникации сверхурочной работой
3. Проект федерального закона № 416227-8 «О платформенной занятости в Российской Федерации» (редакция, принятая в I чтении)
4. Апелляционное определение Московского городского суда от 20.01.2022 по делу № 33-2145/2022 о правомерности привлечения работника с ненормированным рабочим днем к ежедневным переработкам
5. Трудовой кодекс Российской Федерации от 30.12.2001 № 197-ФЗ (с изменениями и дополнениями, вступившими в силу с 01.09.2024)
6. Закон Испании 10/2021 от 09.07.2021 «О дистанционной работе» (Ley de trabajo a distancia)
7. Трудовой кодекс Франции (Code du travail). Ст. L2242-15 (в редакции 2017 г.)
8. Закон провинции Онтарио (Канада) «О правах работников цифровых платформ» (Digital Platform Workers' Rights Act, 2022)

Startseva N.A.
master's degree student
Faculty of Law
Moscow University «Synergy»
(Moscow, Russia)

LEGAL REGULATION OF WORKING TIME: CONTEMPORARY CHALLENGES OF DIGITALIZATION

Abstract: *this article examines legal regulation of working time in Russia amid economic digital transformation and the spread of nonstandard forms of employment. It considers challenges in applying provisions of the Russian Labor Code to remote work, platform employment, and the use of artificial intelligence to monitor employees. Systemic gaps in legislation concerning working time tracking, the right to rest, and protection of employees' personal time boundaries in digital environments are identified. Specific measures to improve labor legislation are proposed, including introducing new concepts into the Russian Labor Code, developing special working-time arrangements, and implementing the «right to disconnect».*

Keywords: *working time, time tracking, remote work, platform employment, artificial intelligence, right to disconnect.*

УДК 343.13

Стрекаловских А.А.
магистрант 2 курса
направление «Юриспруденция», программа «Уголовное,
гражданское и административное судопроизводство»
Московский университет «Синергия»
(г. Москва, Россия)

ВИДЫ ДОКАЗАТЕЛЬСТВ (ПРЯМЫЕ И КОСВЕННЫЕ, ЛИЧНЫЕ И ВЕЩЕСТВЕННЫЕ, ПЕРВОНАЧАЛЬНЫЕ И ПРОИЗВОДНЫЕ) И ИХ ИСТОЧНИКИ

Аннотация: *в статье рассматриваются виды доказательств и их источники в российском уголовном процессе. Автор систематизирует основные классификации доказательств, анализирует дискуссионные вопросы разграничения отдельных категорий (личные и вещественные, первоначальные и производные, прямые и косвенные). Особое внимание уделено электронным доказательствам и иным цифровым источникам информации: их правовой природе, критериям допустимости и особенностям оценки. На основе анализа судебной практики и доктринальных позиций сформулированы предложения по совершенствованию нормативного регулирования.*

Ключевые слова: *доказательство, уголовный процесс, классификация, прямое доказательство, косвенное доказательство, личное доказательство, вещественное доказательство, первоначальное доказательство, производное доказательство, электронное доказательство.*

Доказательственная деятельность — центральный элемент уголовного судопроизводства, от качества которого напрямую зависит достижение целей процесса: установление истины и справедливое разрешение дела. В теории и практике доказывания традиционно выделяют два взаимосвязанных аспекта: виды доказательств (что признаётся доказательством) и их источники (откуда сведения получены и в какой процессуальной форме зафиксированы).

Актуальность темы обусловлена стремительной цифровизацией общественных отношений: всё чаще в качестве источников доказательств выступают электронные данные, метаданные, лог–файлы, сведения из социальных сетей, биометрические данные и иные цифровые следы. При этом действующее законодательство не всегда успевает за развитием технологий, а судебная практика формирует новые подходы к оценке допустимости и достоверности таких источников.

Цель настоящей статьи — систематизировать современные классификации доказательств, проанализировать проблемы разграничения их видов и источников, а также предложить направления совершенствования правового регулирования с учётом актуальных тенденций.

Классификации доказательств: основания и практическое значение.

В доктрине и правоприменении используются различные классификации доказательств, каждая из которых имеет самостоятельное значение для оценки и использования сведений в доказывании.

По отношению к предмету доказывания доказательства делят на прямые и косвенные. Прямые непосредственно устанавливают обстоятельства, подлежащие доказыванию (например, показания свидетеля, видевшего момент преступления). Косвенные подтверждают промежуточные факты, из которых можно сделать вывод о главном факте (например, следы обуви подозреваемого на месте происшествия). Практическое значение этой классификации состоит в необходимости построения доказательственной цепочки: косвенные доказательства должны быть взаимосвязаны и исключать иные версии.

По механизму формирования доказательства подразделяют на личные и вещественные. Личные исходят от человека (показания, заключения эксперта), вещественные — это материальные объекты (орудие преступления, следы, документы). Дискуссионным остаётся вопрос о «смешанных» доказательствах: например, заключение эксперта содержит как личные сведения (суждения эксперта), так и результаты исследования материальных объектов.

По источнику происхождения доказательства классифицируют на первоначальные (полученные из первоисточника) и производные (воспроизведённые из другого источника). Эта классификация особенно важна при оценке достоверности: производные доказательства требуют дополнительной проверки на соответствие первоисточнику.

Практическая значимость классификаций проявляется в том, что они задают критерии оценки доказательств: относимость, допустимость, достоверность и достаточность. Например, при признании доказательства недопустимым суд должен указать, какое именно требование закона нарушено, и как это повлияло на источник сведений.

Электронные доказательства и цифровые источники:
специфика и проблемы.

Электронные доказательства занимают особое место в современной системе доказательств. К ним относят электронную переписку, лог–файлы, метаданные файлов, сведения из баз данных и реестров, скриншоты, GPS–треки, данные биометрической идентификации и др.

Ключевые проблемы, возникающие при работе с такими источниками:

Аутентификация и верификация. Необходимо достоверно установить, что электронный документ или файл действительно исходит от заявленного источника и не подвергался изменениям. На практике суды часто требуют дополнительные подтверждения: нотариальный протокол осмотра страницы, заключение специалиста, данные провайдера и т. п.

Допустимость. Электронный документ должен соответствовать требованиям закона к форме и порядку фиксации. Например, скриншот сам по себе не является автоматически допустимым доказательством — его достоверность должна быть подтверждена.

Оценка достоверности. Цифровые данные легко поддаются модификации, поэтому суды применяют повышенные требования к проверке их

целостности. Для этого используют технические экспертизы, сравнение контрольных сумм, анализ метаданных и др.

Судебная практика последних лет показывает, что суды готовы принимать цифровые доказательства при условии соблюдения строгих критериев проверки. Например, лог–файл может быть признан допустимым, если доказана его связь с конкретным событием и лицом, а также подтверждена целостность данных. Аналогично, данные из социальных сетей принимаются при наличии возможности установить автора публикации и дату размещения.

Результаты оперативно–разыскной деятельности как источник сведений.

Результаты оперативно–разыскной деятельности (ОРД) сами по себе не являются доказательствами, но служат источником сведений, на основании которых могут быть получены допустимые доказательства. Для трансформации сведений из ОРД в доказательства необходимо соблюдение процессуальных требований: проведение следственных действий, оформление протоколов, приобщение вещественных доказательств и т. д.

На практике распространённой ошибкой является попытка использовать рапорты оперативных сотрудников как самостоятельные доказательства. Суды последовательно указывают, что такие документы могут служить лишь основанием для проведения следственных действий, но не заменяют собой допустимые доказательства.

Выводы и предложения.

Проведённый анализ позволяет сделать следующие выводы:

Классификации доказательств имеют не только теоретическое, но и прикладное значение: они задают критерии оценки и помогают структурировать доказательственную базу.

Электронные доказательства требуют особого подхода к проверке и оценке: ключевым условием их допустимости является возможность аутентификации и верификации источника.

Результаты ОРД могут выступать лишь источником сведений для получения доказательств, но не самими доказательствами.

Для совершенствования правового регулирования целесообразно:

закрепить в УПК РФ базовые требования к электронным доказательствам (аутентификация, целостность, возможность проверки),

разработать методические рекомендации для судов и следственных органов по работе с цифровыми источниками,

усилить подготовку специалистов (в том числе экспертов) в области оценки цифровых доказательств.

Реализация этих мер позволит повысить эффективность доказывания и обеспечить баланс между использованием современных технологий и соблюдением процессуальных гарантий.

СПИСОК ЛИТЕРАТУРЫ:

1. Абрашин А.А. Электронные доказательства как отдельное средство доказывания // Актуальные проблемы российского права. 2022. № 5. С. 120–130
2. Антонова Л.М. Доказательственное значение скриншотов: правовая природа и условия допустимости // Право и цифровые технологии. 2024. № 3. С. 22–28
3. Головко Л.В. Доказательства в уголовном процессе: понятие, свойства, классификация // Уголовное право. 2022. № 6. С. 34–42
4. Зуев С.В. Электронные доказательства в уголовном судопроизводстве: учебное пособие для вузов. Москва: Юрайт, 2024. 193 с.
5. Колиниченко А.А. Проблемы проверки и оценки электронных доказательств в современном уголовном процессе: дис. … канд. юрид. наук. Нижний Новгород, 2023
6. Масаладжиу Р.М. К вопросу о допустимости электронных доказательств в уголовном процессе // Санкт-петербургские встречи молодых учёных: материалы II Всероссийского конгресса. 2024. С. 522–526

7. Михайлов П.Р. Результаты оперативно-разыскной деятельности как источники сведений о доказательствах // Оперативник (сыщик). 2022. № 4. С. 31–36

8. Тихомиров Е.Н. Смешанные доказательства: понятие и классификация // Вестник криминалистики. 2022. № 4. С. 27–33

9. Шадрин В.В. Первоначальные и производные доказательства: проблемы разграничения // Уголовное право. 2023. № 3. С. 58–64

10. Яковлев Р.О. Лог-файлы как источники доказательственной информации // Право и экономика. 2023. № 10. С. 47–52 https://doi.org/10.52190/2073-2589_2023_2_48

Strekalovskikh A.A.

master's degree student of 2nd year

field of study: «Law», program: «Criminal, Civil and Administrative Proceedings»

Moscow University «Synergy»

(Moscow, Russia)

TYPES OF EVIDENCE (DIRECT AND CIRCUMSTANTIAL, PERSONAL AND PHYSICAL, ORIGINAL AND DERIVATIVE) AND THEIR SOURCES

Abstract: *this article examines types of evidence and their sources in Russian criminal proceedings. The author systematizes principal classifications of evidence and analyzes disputed issues in distinguishing between personal and physical evidence, original and derivative evidence, and direct and circumstantial evidence. Particular attention is paid to electronic evidence and other digital sources of information, including their legal nature, admissibility criteria, and specific considerations in their evaluation. Drawing on judicial practice and scholarly perspectives, the author proposes improvements to the regulatory framework.*

Keywords: *evidence, criminal procedure, classification, direct evidence, circumstantial evidence, personal evidence, physical evidence, original evidence, derivative evidence, electronic evidence.*

УДК 34

Сунгатов И.Р.
студент 5 курса
Казанский институт (филиал)
Всероссийский государственный университет юстиции
(РПА Минюста России)
(г. Казань, Россия)

Березовская Е.В.
кандидат юридических наук, доцент
кафедра теории, истории государства и права,
социально-экономических дисциплин
Казанский институт (филиал)
Всероссийский государственный университет юстиции
(РПА Минюста России)
(г. Казань, Россия)

АЛГОРИТМИЧЕСКАЯ ВЛАСТЬ: ТРАНСФОРМАЦИЯ ПРИНЦИПА РАЗДЕЛЕНИЯ ВЛАСТЕЙ В УСЛОВИЯХ ЦИФРОВИЗАЦИИ ГОСУДАРСТВА

Аннотация: *в статье рассматривается влияние цифровизации государственного управления и внедрения технологий искусственного интеллекта на реализацию конституционного принципа разделения властей. Исследуется понятие алгоритмической власти, раскрываются особенности её формирования и функционирования в системе публичного управления. Особое внимание уделяется изменению механизмов взаимодействия законодательной, исполнительной и судебной ветвей власти в условиях использования автоматизированных систем принятия решений. Выявляются основные конституционно-правовые риски, связанные с непрозрачностью алгоритмов, концентрацией информационных ресурсов и изменением механизмов государственной ответственности. На основе анализа российского законодательства и зарубежного опыта предлагаются направления*

совершенствования правового регулирования алгоритмического управления. Обосновывается вывод о необходимости дополнения традиционной системы сдержек и противовесов механизмами цифровой подотчётности и независимого контроля алгоритмических систем.

Ключевые слова: *алгоритмическая власть, разделение властей, цифровизация, искусственный интеллект, конституционное право, государственное управление, правовое регулирование, цифровая подотчётность, контроль алгоритмических систем.*

Введение.

Современный этап развития государства характеризуется масштабным внедрением цифровых технологий в деятельность органов публичной власти. Использование искусственного интеллекта, автоматизированных информационных систем и технологий анализа больших данных постепенно изменяет не только технические способы осуществления государственных функций, но и содержание управленческих процессов.

Традиционная модель организации государственной власти основывается на принципе разделения властей, предполагающем самостоятельность законодательной, исполнительной и судебной ветвей власти, а также наличие системы взаимного контроля и ограничения властных полномочий.

В Российской Федерации данный принцип закреплён в статье 10 Конституции Российской Федерации, согласно которой государственная власть осуществляется на основе разделения на законодательную, исполнительную и судебную, а соответствующие органы государственной власти самостоятельны.

Однако развитие цифровых технологий формирует новые механизмы влияния на принятие государственно-властных решений. Алгоритмические системы способны обрабатывать значительные объёмы информации, выявлять закономерности, классифицировать граждан и организации по установленным критериям, а также формировать рекомендации, используемые государственными органами.

В результате возникает ситуация, при которой фактическое содержание государственного решения может определяться не только правовыми нормами и волеизъявлением должностного лица, но и параметрами цифровой системы.

Цель исследования заключается в выявлении особенностей трансформации принципа разделения властей в условиях формирования алгоритмических механизмов государственного управления и определении возможных направлений их конституционно-правового регулирования.

Методологическую основу исследования составляют формально-юридический, системный и сравнительно-правовой методы, позволяющие рассмотреть алгоритмическую власть как новое явление в системе публично-правовых отношений.

Алгоритмическая власть
как новая форма осуществления публичных полномочий.

В юридической и политологической литературе всё большее внимание уделяется проблеме алгоритмического регулирования. Исследователь К. Йенг рассматривает алгоритмическое регулирование как особую форму управления, при которой цифровые технологии используются для наблюдения, анализа и воздействия на поведение субъектов общественных отношений.

В рамках настоящего исследования под алгоритмической властью предлагается понимать способность государственных органов и иных субъектов, контролирующих цифровые системы, оказывать существенное влияние на принятие публично значимых решений посредством автоматизированной обработки информации, установления алгоритмических критериев и формирования результатов, используемых при осуществлении властных полномочий.

В отличие от традиционных форм государственного управления, алгоритмическая власть характеризуется рядом особенностей.

Во-первых, её функционирование основывается на обработке информации. Данные становятся важнейшим ресурсом принятия

управленческих решений, а контроль над информационными системами создаёт дополнительные возможности воздействия на общественные процессы.

Во-вторых, алгоритмические системы способны частично автоматизировать реализацию публичных полномочий. При этом степень автоматизации может различаться: от технической поддержки деятельности должностных лиц до формирования решений, имеющих непосредственные юридические последствия.

В-третьих, алгоритмическое управление может характеризоваться ограниченной прозрачностью. Особенно заметна данная проблема при использовании сложных моделей машинного обучения, механизмы функционирования которых не всегда доступны для полноценной интерпретации.

В-четвёртых, в процесс осуществления государственных функций вовлекаются новые участники: разработчики программного обеспечения, операторы информационных систем и организации, обеспечивающие функционирование цифровой инфраструктуры.

Следовательно, алгоритмическая власть представляет собой не самостоятельную конституционную ветвь власти, а особый механизм реализации и фактического перераспределения влияния внутри существующей системы государственного управления.

Трансформация законодательной, исполнительной и судебной власти.

В условиях цифровизации изменяются способы реализации полномочий каждой из трёх ветвей государственной власти.

Законодательная власть сталкивается с необходимостью регулирования общественных отношений, возникающих вследствие использования алгоритмических технологий. При этом особое значение приобретает проблема соотношения правовой нормы и её программной реализации.

При переводе юридических требований в алгоритмические правила неизбежно возникает необходимость интерпретации нормативных положений. Например, программная система, предназначенная для определения права гражданина на определённую меру социальной поддержки, должна содержать конкретные критерии и условия принятия решения.

Если такие критерии устанавливаются исключительно разработчиками программного обеспечения либо исполнительными органами без надлежащего нормативного основания, возникает риск фактического изменения содержания законодательного регулирования.

Таким образом, цифровизация способна усиливать зависимость реализации законодательных предписаний от решений, принимаемых на стадии проектирования государственных информационных систем.

Исполнительная власть становится основным пространством практического внедрения алгоритмического управления. Автоматизированные технологии могут использоваться при предоставлении государственных услуг, обработке обращений граждан, анализе бюджетных расходов и осуществлении контрольно-надзорной деятельности.

В России правовые основы цифрового взаимодействия государства с гражданами формируются, в частности, Федеральным законом от 27 июля 2010 г. № 210-ФЗ «Об организации предоставления государственных и муниципальных услуг».

Использование алгоритмических систем позволяет повышать скорость обработки информации и снижать административные издержки. Вместе с тем возрастает значение качества исходных данных и корректности программных механизмов.

Ошибки в алгоритмической системе способны затрагивать интересы большого количества граждан. При этом отсутствие понятного механизма пересмотра автоматизированного решения может приводить к снижению эффективности административной и судебной защиты.

Особое значение в данном контексте имеет статья 16 Федерального закона от 27 июля 2006 г. № 152-ФЗ «О персональных данных». Она предусматривает ограничения принятия решений, основанных исключительно на автоматизированной обработке персональных данных, если такие решения порождают юридические последствия или затрагивают права и законные интересы граждан.

Судебная власть также испытывает влияние цифровой трансформации. Использование автоматизированных систем поиска судебной практики, обработки процессуальных документов и анализа правовой информации способно повысить эффективность судопроизводства.

Однако применение искусственного интеллекта в судебной деятельности требует соблюдения принципов независимости судей, состязательности сторон и права на справедливое судебное разбирательство.

Существует риск формирования чрезмерной зависимости судьи от результатов алгоритмического анализа. В подобной ситуации технологическая рекомендация может фактически восприниматься как заранее определённое решение, что способно ограничивать самостоятельность судебного усмотрения.

Следовательно, цифровые технологии в правосудии должны рассматриваться прежде всего как вспомогательный инструмент, не подменяющий полномочия судьи и установленный законом порядок принятия судебных актов.

Таблица 1. Влияние алгоритмических технологий на реализацию принципа разделения властей.

Ветвь власти	**Направление цифровой трансформации**	**Основные риски**	**Необходимые механизмы контроля**
Законодательная	Использование цифровых инструментов законотворчества и формализация правовых норм	Фактическое изменение содержания регулирования при программной реализации	Парламентский контроль, нормативное закрепление пределов алгоритмического управления
Исполнительная	Автоматизация государственных услуг и административных решений	Непрозрачность алгоритмов, ошибки обработки данных, концентрация информационных ресурсов	Алгоритмический аудит, административное обжалование, персональная ответственность должностных лиц
Судебная	Применение искусственного интеллекта для анализа судебной практики и подготовки документов	Ограничение независимости судей, алгоритмическая предвзятость	Судебный контроль, проверяемость результатов, сохранение решающей роли судьи

Примечание. Составлено автором на основе системного анализа функций органов государственной власти.

Представленная классификация позволяет сделать вывод о том, что цифровизация оказывает неодинаковое влияние на каждую ветвь государственной власти. Вместе с тем общим фактором становится возрастание роли информационной инфраструктуры, посредством которой осуществляется подготовка и реализация публично-властных решений.

Конституционно-правовые риски алгоритмического управления.

Одной из ключевых проблем внедрения искусственного интеллекта в государственное управление является возможное нарушение баланса между эффективностью административных процедур и защитой конституционных прав граждан.

В исследовании Д. К. Ситрон, посвящённом технологическим аспектам надлежащей правовой процедуры, подчёркивается значение процессуальных гарантий в условиях автоматизации государственного управления.

Применительно к принципу разделения властей представляется возможным выделить три основных конституционно-правовых риска.

Первый риск связан с концентрацией фактической власти в цифровой инфраструктуре. Государственный орган, обладающий преимущественным доступом к информационным ресурсам и механизмам их обработки, получает дополнительные возможности влиять на подготовку решений, принимаемых другими участниками публичного управления.

Второй риск заключается в снижении прозрачности осуществления государственной власти. Когда основания принятия решения определяются сложными алгоритмическими моделями, традиционные механизмы парламентского, административного и судебного контроля могут оказаться недостаточными.

Третий риск обусловлен размыванием юридической ответственности. В процессе создания и использования алгоритмической системы участвуют государственный заказчик, разработчик, оператор и должностное лицо. Такое распределение функций может осложнять установление субъекта, ответственного за неправомерное решение.

При этом необходимо учитывать, что алгоритмические системы не обладают самостоятельной конституционно-правовой легитимностью. Их использование не должно рассматриваться в качестве основания для освобождения государственных органов и должностных лиц от ответственности за осуществление публичных полномочий.

Следовательно, конституционный принцип разделения властей должен распространяться не только на формальное распределение полномочий между государственными органами, но и на механизмы формирования решений с использованием цифровых технологий.

Перспективы развития системы сдержек и противовесов.

Развитие искусственного интеллекта требует формирования дополнительных правовых механизмов, обеспечивающих подконтрольность алгоритмических систем государству и обществу.

В Российской Федерации одним из документов стратегического характера выступает Указ Президента Российской Федерации от 10 октября 2019 г. № 490 «О развитии искусственного интеллекта в Российской Федерации», которым утверждена Национальная стратегия развития искусственного интеллекта на период до 2030 года.

Вместе с тем стратегическое развитие технологий должно сопровождаться совершенствованием процедур правового контроля за их использованием.

Значительный интерес представляет зарубежный опыт. В Европейском союзе принят Регламент (ЕС) 2024/1689, устанавливающий правовые требования к системам искусственного интеллекта, в том числе к определённым категориям систем высокого риска. Особое значение придаётся обеспечению человеческого контроля за функционированием таких систем.

Кроме того, в 2024 году была открыта для подписания Рамочная конвенция Совета Европы об искусственном интеллекте, правах человека, демократии и верховенстве права. Её положения отражают стремление связать развитие искусственного интеллекта с сохранением фундаментальных правовых и демократических гарантий.

Указанные международные подходы представляют сравнительно-правовой интерес и могут учитываться при разработке национальных

механизмов регулирования, без отождествления зарубежных актов с действующим российским законодательством.

В рамках настоящего исследования предлагается рассматривать совершенствование системы сдержек и противовесов через формирование четырёх взаимосвязанных механизмов.

Законодательный контроль должен обеспечивать определение допустимых пределов применения искусственного интеллекта при осуществлении публичных полномочий. Особое внимание необходимо уделять ситуациям, когда автоматизированные решения затрагивают конституционные права и свободы граждан.

Административный контроль предполагает закрепление ответственности государственного органа за используемые алгоритмические системы, проверку качества данных, документирование алгоритмических решений и проведение оценки рисков до внедрения соответствующих технологий.

Судебный контроль должен обеспечивать возможность эффективного оспаривания решений, принятых с использованием алгоритмов. Для этого необходимо гарантировать доступ к юридически значимой информации об основаниях решения в объёме, достаточном для защиты нарушенного права.

Общественно-технический контроль может включать независимую экспертизу, проведение алгоритмического аудита и опубликование сведений о целях, функциях и пределах использования цифровых систем государственными органами с соблюдением требований информационной безопасности и законодательства о защищаемой информации.

Научная новизна предлагаемого подхода заключается в рассмотрении системы сдержек и противовесов не только как совокупности взаимных полномочий государственных органов, но и как системы контроля над цифровыми механизмами формирования публично-властных решений.

В данном контексте представляется целесообразным сформулировать принцип алгоритмической подотчётности государства, согласно которому использование автоматизированной технологии не должно снижать уровень

юридической ответственности публичного органа и доступности механизмов защиты прав граждан по сравнению с традиционной процедурой принятия решения.

Заключение.

Таким образом, цифровизация государственного управления оказывает существенное влияние на механизм реализации конституционного принципа разделения властей.

Формирование алгоритмической власти связано с переходом от исключительно организационного распределения государственных полномочий к более сложной системе, в которой значительное влияние на содержание публичных решений оказывают информационные ресурсы, цифровые платформы и автоматизированные механизмы обработки данных.

Проведённый анализ позволяет утверждать, что алгоритмическая власть не образует самостоятельную четвёртую ветвь государственной власти. Вместе с тем её развитие создаёт дополнительные центры фактического влияния, которые не всегда охватываются традиционными механизмами государственного контроля.

В условиях цифровизации особое значение приобретает обеспечение прозрачности алгоритмических решений, сохранение персональной юридической ответственности должностных лиц и расширение возможностей судебной защиты граждан.

Представляется, что дальнейшее развитие принципа разделения властей должно осуществляться посредством дополнения традиционной системы сдержек и противовесов механизмами алгоритмической подотчётности, независимого цифрового аудита и правовой оценки автоматизированных решений.

Следовательно, основной задачей конституционно-правового регулирования становится не ограничение технологического развития государства как такового, а обеспечение подчинённости цифровых механизмов

публичной власти принципам законности, разделения властей, защиты прав человека и верховенства права.

СПИСОК ЛИТЕРАТУРЫ:

1. Конституция Российской Федерации (принята всенародным голосованием 12.12.1993, с последующими изменениями) // Официальный сайт Министерства юстиции Российской Федерации. URL: https://www.minjust.gov.ru/ru/documents/8011/
2. Yeung K. Algorithmic Regulation: A Critical Interrogation // Regulation & Governance. 2018. Vol. 12. № 4. P. 505–523. https://doi.org/10.1111/rego.12158
3. Citron D.K. Technological Due Process // Washington University Law Review. 2008. Vol. 85. № 6. P. 1249–1313
4. Федеральный закон от 27.07.2010 № 210-ФЗ «Об организации предоставления государственных и муниципальных услуг»
5. Федеральный закон от 27.07.2006 № 152-ФЗ «О персональных данных»
6. Указ Президента Российской Федерации от 10.10.2019 № 490 «О развитии искусственного интеллекта в Российской Федерации» (с последующими изменениями)
7. Regulation (EU) 2024/1689 of the European Parliament and of the Council of 13 June 2024 laying down harmonised rules on artificial intelligence // Official Journal of the European Union. URL: https://eur-lex.europa.eu/eli/reg/2024/1689
8. Council of Europe Framework Convention on Artificial Intelligence and Human Rights, Democracy and the Rule of Law. Vilnius, 05.09.2024. CETS № 225
9. Федеральный закон от 24.04.2020 № 123-ФЗ «О проведении эксперимента по установлению специального регулирования в целях создания необходимых условий для разработки и внедрения технологий искусственного интеллекта в субъекте Российской Федерации — городе федерального значения Москве…» (с последующими изменениями)

Sungatov I.R.
student of 5th year
Kazan Institute (branch)
All-Russian State University of Justice
(Kazan, Russia)

Berezovskaya E.V.
PhD in Law, Associate Professor
Department of Theory and History of State
and Law and Socioeconomic Disciplines
Kazan Institute (branch)
All-Russian State University of Justice
(Kazan, Russia)

ALGORITHMIC POWER: TRANSFORMATION OF THE PRINCIPLE OF SEPARATION OF POWERS AMID STATE DIGITALIZATION

Abstract: *the article examines how digitalization of public administration and the introduction of artificial intelligence technologies affect implementation of the constitutional principle of separation of powers. It explores the concept of algorithmic power and the distinctive features of its emergence and operation in public administration. Particular attention is paid to changes in how legislative, executive, and judicial branches interact when automated decision-making systems are used. The article identifies key constitutional and legal risks associated with algorithmic opacity, concentration of information resources, and changes in mechanisms of state accountability. Drawing on an analysis of Russian legislation and international experience, it proposes ways to improve legal regulation of algorithmic governance. It argues that traditional checks and balances must be supplemented by mechanisms for digital accountability and independent oversight of algorithmic systems.*

Keywords: *algorithmic power, separation of powers, digitalization, artificial intelligence, constitutional law, public administration, legal regulation, digital accountability, algorithmic system oversight.*

УДК 34

Сунгатов И.Р.
студент 5 курса
Казанский институт (филиал)
Всероссийский государственный университет юстиции
(РПА Минюста России)
(г. Казань, Россия)

Березовская Е.В.
кандидат юридических наук, доцент
кафедра теории, истории государства и права,
социально-экономических дисциплин
Казанский институт (филиал)
Всероссийский государственный университет юстиции
(РПА Минюста России)
(г. Казань, Россия)

ПРАВОВАЯ ОПРЕДЕЛЁННОСТЬ КАК ФУНДАМЕНТАЛЬНЫЙ ПРИНЦИП СОВРЕМЕННОГО ПРАВОВОГО ГОСУДАРСТВА

Аннотация: *в статье исследуется правовая определённость как системообразующий принцип современного правового государства. Раскрываются её содержание и основные элементы: доступность и ясность нормативных предписаний, согласованность законодательства, предсказуемость правовых последствий, защита обоснованных ожиданий и устойчивость окончательных судебных решений. На основе формально-юридического, системного и сравнительно-правового методов анализируются конституционные основания принципа, его закрепление в российском законодательстве, правовые позиции Конституционного Суда Российской Федерации и подходы европейской правовой доктрины. Обосновывается, что правовая определённость ограничивает произвольное усмотрение публичной власти, обеспечивает юридическое равенство и способствует доверию к государственным институтам. Предлагаются направления*

повышения определённости в условиях интенсивного обновления и цифровизации правового регулирования.

Ключевые слова: *правовая определённость, правовое государство, верховенство права, предсказуемость правовых последствий, доверие к праву, судебная практика, конституционные гарантии.*

Введение. Правовое государство не сводится к наличию законов и процедур их принятия. Его существование предполагает, что нормативные требования понятны адресатам, государственные решения поддаются юридической проверке, а последствия правомерного поведения могут быть разумно предвидены. Если одна и та же норма допускает взаимоисключающие толкования, правила часто меняются без переходного периода, а окончательное судебное решение не обеспечивает устойчивости правового положения, формальная законность не превращается в реальную защиту человека. Поэтому правовая определённость выступает одним из основных условий практического действия верховенства права.

Цель и методология исследования. Цель статьи — выявить системную роль правовой определённости в организации современного правового государства, показать связь данного принципа с правотворчеством, правоприменением и судебной защитой. Исследование основано на формально-юридическом анализе нормативных актов и судебных позиций, системном подходе к соотношению правовых принципов, а также сравнительно-правовом рассмотрении международных стандартов. В качестве нормативной основы используется российское право, зарубежная судебная практика привлекается как сравнительный материал.

Понятие и содержание принципа. Под правовой определённостью предлагается понимать такое состояние правовой системы, при котором действующие правила и способы их применения доступны, достаточно ясны и согласованы, а лица могут в разумных пределах прогнозировать юридические последствия своих действий и рассчитывать на уважение правомерно

приобретённого правового положения. Это понятие охватывает не только формулировку правовой нормы, но и порядок её опубликования, изменение законодательства, последовательность административной практики, разрешение споров и исполнение судебных решений. Следовательно, речь идёт одновременно о качестве права и о качестве деятельности публичных институтов.

Первый элемент правовой определённости — доступность правовых норм. Государство не может обоснованно требовать соблюдения правил, с которыми адресат не имеет реальной возможности ознакомиться. Официальное опубликование обеспечивает формальную доступность, однако в условиях сложного и многоуровневого регулирования значение имеют также удобство поиска действующей редакции, полнота сведений о внесённых изменениях и понятность структуры нормативного массива. Статья 15 Конституции Российской Федерации закрепляет принцип официального опубликования законов, а Федеральный закон от 14 июня 1994 г. № 5-ФЗ определяет порядок их опубликования и вступления в силу [1, 2].

Второй элемент — ясность, внутреннее единство и непротиворечивость регулирования. Юридическая техника должна позволять установить круг адресатов нормы, условия возникновения обязанностей, пределы полномочий органов власти и последствия нарушения требований. Наличие оценочных понятий само по себе не исключает правовой определённости: право неизбежно использует выражения, требующие толкования применительно к обстоятельствам дела. Однако критерии их применения не должны предоставлять должностному лицу неограниченную свободу выбора. Именно возможность мотивированного, проверяемого и относительно единообразного толкования отличает допустимую гибкость права от правовой неопределённости [4, 5].

Третий элемент связан с предсказуемостью изменения нормативного регулирования и защитой обоснованных ожиданий. Граждане и организации строят долгосрочные планы, инвестируют ресурсы, приобретают имущество и

вступают в договорные отношения с учётом действующих правил. Законодатель вправе изменять правовую политику, но такие изменения должны иметь публично объяснимые основания, не быть произвольными и, когда это требуется характером отношений, сопровождаться переходными механизмами. Следовательно, стабильность права не тождественна его неизменности: правовая определённость требует разумного баланса между необходимостью реформ и доверием к ранее установленным условиям.

Четвёртый элемент — последовательность правоприменения и устойчивость судебной защиты. Реальная предсказуемость невозможна, если одинаковые случаи разрешаются принципиально по-разному без объяснения различий. Судебное толкование способно конкретизировать общие положения закона, но его внезапное изменение затрагивает правовые ожидания участников отношений. Особое место занимает окончательность судебных актов: установленное вступившим в силу решением правовое положение не должно произвольно пересматриваться. Указанное требование поддерживает не только интересы сторон спора, но и общественное доверие к правосудию.

Конституционно-правовые основания. В российском правопорядке правовая определённость следует из взаимосвязи конституционных характеристик России как правового государства, верховенства Конституции и закона, непосредственного действия прав и свобод, равенства перед законом и судом, права на судебную защиту и требований к ограничениям прав (статьи 1, 15, 18, 19, 46 и 55 Конституции Российской Федерации) [1]. Принцип юридического равенства предполагает, что нормативные требования выражены достаточно точно для их единообразного применения. Неясная формула, создающая возможность избирательного вмешательства, подрывает одновременно определённость, равенство и гарантии эффективной защиты.

В действующем отраслевом регулировании этот принцип получил и прямое нормативное выражение. Так, статья 7 Федерального закона от 31 июля 2020 г. № 247-ФЗ «Об обязательных требованиях в Российской Федерации» устанавливает требования ясности, логичности, понятности и системной

согласованности обязательных требований [3]. Значимость данного примера состоит в том, что правовая определённость выступает не абстрактной доктриной, а самостоятельным критерием качества нормативного регулирования, имеющим практическое значение для граждан, предпринимателей, контрольных органов и судов.

Роль конституционного правосудия. Конституционный Суд Российской Федерации последовательно связывает определённость правового регулирования с возможностью человека сообразовывать своё поведение с нормами права. В Постановлении от 22 июня 2017 г. № 16-П этот подход рассматривается применительно к защите добросовестных участников гражданского оборота и предсказуемости их правового статуса [4]. В обобщающем материале, одобренном решением Конституционного Суда от 29 октября 2026 г., содержание принципа раскрывается через стабильность регулирования, ясность и согласованность предписаний, единообразие применения закона и устойчивость практики [5]. Тем самым правовая определённость характеризует не отдельную процедуру, а согласованность всей правовой системы.

Международное измерение. Сравнительно-правовой анализ подтверждает комплексный характер рассматриваемого принципа. В контрольном перечне критериев верховенства права Венецианской комиссии правовая определённость выделяется наряду с законностью, предупреждением злоупотребления властью, равенством и доступом к правосудию, в обновлённом подходе подчёркивается значимость новых вызовов, связанных в том числе с технологиями [6, 7]. Европейский суд по правам человека в деле «Санди Таймс против Соединённого Королевства» (1979) сформулировал подход к качеству закона, предполагающий разумную возможность предвидения последствий поведения [8]. В деле «Брумареску против Румынии» (1999) подчёркивалась связь верховенства права с правовой определённостью и устойчивостью окончательных судебных решений [9]. Эти решения приведены в

сравнительном, а не в качестве действующего для России процессуального механизма.

Таблица 1. Основные элементы правовой определённости и механизмы их обеспечения.

Элемент	Содержание требования	Институциональная гарантия
Доступность	Наличие официального, актуального и доступного текста нормы	Официальное опубликование, открытые правовые реестры
Ясность и согласованность	Понятность правил, отсутствие неразрешимых коллизий	Юридико-техническая экспертиза, систематизация законодательства
Предсказуемость	Разумная возможность планировать действия и их последствия	Переходные периоды, оценка последствий изменений
Единообразие применения	Сходные ситуации разрешаются по сопоставимым критериям	Мотивировка решений, последовательная судебная практика
Устойчивость правового положения	Уважение приобретённых прав и окончательных судебных актов	Защита доверия, ограничение произвольного пересмотра решений

Практические проблемы реализации. Даже формально качественный закон может стать источником неопределённости вследствие частых точечных поправок, несогласованности подзаконного регулирования и противоречивых разъяснений. В подобных условиях гражданин вынужден ориентироваться не на устойчивое правило, а на изменчивые административные ожидания. Особую опасность представляет ситуация, когда ограничение права фактически выводится из неопубликованной ведомственной практики либо из расширительного толкования неопределённого предписания. Для правового государства принципиально важно, чтобы содержание обязанности и пределы

властного вмешательства вытекали из доступной и проверяемой нормативной основы.

Цифровизация государственного управления одновременно открывает новые возможности и формирует дополнительные риски. Единые электронные базы позволяют оперативно получать действующие редакции актов, но автоматизированное принятие решений может сделать основания правоприменения менее прозрачными для человека. Если решение, затрагивающее право или обязанность, принимается с использованием алгоритмической системы, требование определённости предполагает возможность установить применённое правило, значимые факты, способ проверки результата и порядок обжалования. Эта гарантия особенно важна при масштабной обработке типовых обращений и применении автоматизированных контрольных механизмов.

Направления совершенствования. Повышение правовой определённости требует согласованных действий законодателя, исполнительной власти и судебной системы. На стадии правотворчества целесообразны проверка понятности нормативных формулировок, устранение межотраслевых противоречий, оценка регуляторных последствий и публичное обоснование необходимости изменений. При принятии новых обязательных требований следует предусматривать реалистичные сроки адаптации и обеспечивать свободный доступ к актуальной редакции правил. При правоприменении важны устойчивые критерии административного усмотрения, мотивированность решений и возможность эффективного судебного контроля.

Отдельного внимания заслуживает изменение сложившегося судебного толкования. Единообразие судебной практики не означает запрета на её развитие, однако существенная перемена подхода должна сопровождаться убедительной аргументацией и оценкой влияния на правоотношения, возникшие при прежнем понимании нормы. Чем сильнее лицо обоснованно полагалось на официальную позицию государства, тем значимее потребность в средствах

защиты доверия. Такой подход обеспечивает не механическую консервацию права, а справедливое распределение последствий его обновления.

Заключение. Правовая определённость является фундаментальным принципом правового государства потому, что соединяет нормативное качество закона с фактической защищённостью прав. Её значение раскрывается через три взаимозависимых уровня: определённость содержания правовых предписаний, определённость действий публичной власти и определённость результатов судебной защиты. Нарушение хотя бы одного уровня снижает эффективность остальных: ясный закон утрачивает ценность при произвольном применении, а правильное судебное решение не обеспечивает защиты при постоянной угрозе немотивированного пересмотра. Поэтому укрепление правовой определённости следует рассматривать как непрерывную институциональную задачу, направленную на ограничение произвола, поддержание юридического равенства и развитие доверия граждан к праву.

СПИСОК ЛИТЕРАТУРЫ:

1. Конституция Российской Федерации (принята всенародным голосованием 12.12.1993, с последующими изменениями) // Министерство юстиции Российской Федерации. URL: https://www.minjust.gov.ru/ru/documents/8011/ (дата обращения: 19.11.2026)
2. Федеральный закон от 14.06.1994 № 5-ФЗ «О порядке опубликования и вступления в силу федеральных конституционных законов, федеральных законов, актов палат Федерального Собрания» // КонсультантПлюс. URL: https://www.consultant.ru/document/cons_doc_LAW_3859/ (дата обращения: 19.11.2026)
3. Федеральный закон от 31.07.2020 № 247-ФЗ «Об обязательных требованиях в Российской Федерации» // КонсультантПлюс. URL: https://www.consultant.ru/document/cons_doc_LAW_358670/ (дата обращения: 19.11.2026)

4. Постановление Конституционного Суда Российской Федерации от 22.06.2017 № 16-П // КонсультантПлюс. URL: https://www.consultant.ru/document/cons_doc_LAW_218686/ (дата обращения: 19.11.2026)

5. Развитие доктрины и методологии конституционного контроля (к 35-летию Конституционного Суда Российской Федерации): информация Конституционного Суда РФ, одобрена решением от 29.10.2026 // КонсультантПлюс. URL: https://www.consultant.ru/document/cons_doc_LAW_548328/ (дата обращения: 19.11.2026)

6. European Commission for Democracy through Law (Venice Commission). Rule of Law Checklist. CDL-AD(2016)007. Strasbourg, 2016. URL: https://www.coe.int/en/web/venice-commission/rule-of-law-checklist (accessed: 19.11.2026)

7. European Commission for Democracy through Law (Venice Commission). Updated Rule of Law Checklist: adopted in December 2025 // Council of Europe. URL: https://www.coe.int/en/web/venice-commission/-/venice-commission-adopts-its-updated-rule-of-law-checklist (accessed: 19.11.2026)

8. The Sunday Times v. the United Kingdom (no. 1). Judgment of 26 April 1979, application no. 6538/74 // HUDOC. URL: https://hudoc.echr.coe.int/?i=001-57584 (accessed: 19.11.2026)

9. Brumărescu v. Romania. Grand Chamber judgment of 28 October 1999, application no. 28342/95 // HUDOC. URL: https://hudoc.echr.coe.int/eng?i=003-68422-4301340 (accessed: 19.11.2026)

Sungatov I.R.
student of 5th year
Kazan Institute (branch)
All-Russian State University of Justice
(Kazan, Russia)

Berezovskaya E.V.
PhD in Law, Associate Professor
Department of Theory and History of State
and Law and Socioeconomic Disciplines
Kazan Institute (branch)
All-Russian State University of Justice
(Kazan, Russia)

LEGAL CERTAINTY AS A FUNDAMENTAL PRINCIPLE OF THE MODERN RULE-OF-LAW STATE

Abstract: *legal certainty is examined as a foundational principle of the modern rule-of-law state. Its meaning and key elements are explored: accessibility and clarity of legal provisions, consistency of legislation, predictability of legal consequences, protection of legitimate expectations, and finality of judicial decisions. Using formal legal, systemic, and comparative legal methods, the article analyzes the constitutional foundations of this principle, its expression in Russian legislation, the legal positions of the Constitutional Court of Russia, and approaches in European legal doctrine. It argues that legal certainty constrains arbitrary discretion by public authorities, ensures equality before the law, and fosters trust in state institutions. The article proposes ways to strengthen legal certainty amid rapid changes and digitalization of legal regulation.*

Keywords: *legal certainty, rule-of-law state, rule of law, legal consequence predictability, trust in law, judicial practice, constitutional guarantees.*

УДК 34

Сунгатов И.Р.
студент 5 курса
Казанский институт (филиал)
Всероссийский государственный университет юстиции
(РПА Минюста России)
(г. Казань, Россия)

Березовская Е.В.
кандидат юридических наук, доцент
кафедра теории, истории государства и права,
социально-экономических дисциплин
Казанский институт (филиал)
Всероссийский государственный университет юстиции
(РПА Минюста России)
(г. Казань, Россия)

ПРОБЛЕМА СООТНОШЕНИЯ ПРАВА И СПРАВЕДЛИВОСТИ В СОВРЕМЕННОМ ГОСУДАРСТВЕ

Аннотация: *статья посвящена исследованию соотношения права и справедливости как фундаментальной проблемы современного государства. Рассмотрены формально-юридический и ценностный подходы к пониманию права, выявлены противоречия между законностью, равенством и социальной справедливостью. Особое внимание уделено конституционным гарантиям прав человека, судебной защите, принципу соразмерности, а также новым рискам, связанным с цифровизацией государственного управления. Обоснован вывод о том, что справедливость не может подменять правовую определённость, но должна выступать критерием оценки содержания законов и практики их применения.*

Ключевые слова: *право, справедливость, правовое государство, законность, равенство, права человека, судебная защита, правовая определённость, соразмерность.*

Введение.

Взаимоотношение права и справедливости относится к числу наиболее устойчивых вопросов юридической науки. С одной стороны, современное государство нуждается в общеобязательных и предсказуемых правилах, позволяющих обеспечивать порядок и разрешать конфликты. С другой стороны, само по себе формальное соблюдение нормативных предписаний ещё не гарантирует, что последствия их применения будут восприниматься обществом как справедливые. Именно поэтому право оценивают не только с точки зрения юридической силы, но и с позиций достоинства личности, равенства, свободы и обоснованности государственного принуждения.

Актуальность проблемы усиливается в условиях социального неравенства, ускоренного технологического развития и усложнения публичного управления. Возникают ситуации, когда одинаковое правило затрагивает граждан неравным образом, а быстрое административное решение оказывается недостаточно прозрачным для его адресата. Цель статьи — определить основные формы взаимодействия права и справедливости, причины возникающих между ними противоречий и правовые способы их согласования. Исследование основано на анализе конституционных принципов, нормативных источников и подходов современной философии права.

Право и справедливость: единство и различие.

Право представляет собой систему общеобязательных норм, формально закреплённых и обеспечиваемых государством. Его значение состоит в установлении меры возможного и должного поведения, закреплении правового статуса личности, распределении полномочий и ответственности. Справедливость, в свою очередь, выражает оценку того, насколько обоснованно распределяются права, обязанности, общественные блага и неблагоприятные последствия. Если юридическая норма отвечает на вопрос о том, как надлежит поступать согласно действующему порядку, то принцип справедливости позволяет поставить вопрос, почему данный порядок заслуживает признания.

В юридической мысли существуют различные ответы на вопрос о соотношении этих категорий. Для правового позитивизма решающее значение имеют установленные процедуры принятия и действия нормы: моральная оценка закона не тождественна определению его юридической действительности. Естественно-правовая традиция, напротив, подчёркивает связь права с человеческим достоинством и основополагающими нравственными требованиями. Показательным является подход Г. Радбруха, который после опыта массовых нарушений прав человека поставил вопрос о пределе, за которым крайняя несправедливость закона подрывает его притязание на право [4].

Особое место занимает теория справедливости Дж. Ролза. В ней справедливость рассматривается через беспристрастный выбор принципов общественного устройства, защиту основных свобод и допустимость социально-экономических различий при соблюдении специальных условий [3]. Для юридической практики важна сама постановка проблемы: равенство не всегда означает механически одинаковое обращение, а правовая оценка решений требует учитывать их последствия для наиболее уязвимых групп. При этом справедливость не сводится к индивидуальному чувству удовлетворения результатом дела: она предполагает публично обсуждаемые и последовательно применяемые критерии.

Основные противоречия в современном государстве.

Первое противоречие возникает между формальным равенством и фактическим различием возможностей. Правовая норма может одинаково предоставлять всем гражданам право на обращение в суд, получение образования или социальную поддержку. Однако материальные затраты, доступность информации, территориальная удалённость учреждений и особенности состояния здоровья способны сделать реализацию этого права существенно различной. Поэтому формального провозглашения равенства

недостаточно: необходимы понятные процедуры, доступная правовая помощь и меры, устраняющие необоснованные барьеры.

Второе противоречие связано с необходимостью сочетать стабильность права и его способность реагировать на меняющиеся представления общества о справедливости. Частое и непредсказуемое изменение требований подрывает доверие граждан, поскольку лишает их возможности планировать своё поведение. Вместе с тем сохранение нормы, которая приводит к систематически несоразмерным последствиям, также снижает авторитет права. Решение состоит не в произвольном отказе от действующих правил, а в прозрачном пересмотре законодательства, наличии переходных положений, мотивированном судебном толковании и последовательности правоприменения.

Третье противоречие проявляется при столкновении публичных и частных интересов. Государство вправе устанавливать ограничения для защиты безопасности, здоровья и прав других лиц, однако общественно полезная цель не делает допустимым любое средство её достижения. Здесь принцип справедливости приобретает юридически проверяемую форму через требования законности, необходимости, соразмерности и недискриминационного характера вмешательства. Чем сильнее ограничивается право личности, тем более убедительного и проверяемого обоснования требует решение публичной власти.

Конституционные и институциональные гарантии справедливости.

В современном правовом государстве справедливость получает нормативное содержание прежде всего через закрепление основных прав и процедур их защиты. Конституция Российской Федерации объявляет человека, его права и свободы высшей ценностью (статья 2), связывает права и свободы с деятельностью законодательства и правосудия (статья 18), устанавливает равенство перед законом и судом (статья 19), а также гарантирует судебную защиту (статья 46) [1]. Эти положения не устраняют всех ценностных споров, но задают юридические ориентиры для оценки государственных решений.

Сопоставимое значение имеют международные стандарты. Всеобщая декларация прав человека закрепляет равенство людей в достоинстве и правах, равную защиту закона и право на эффективное восстановление нарушенных прав компетентными судами [2]. Таким образом, связь права со справедливостью проявляется не только в содержании законодательных запретов и дозволений, но и в доступности независимой процедуры, позволяющей оспорить решение власти.

Следует различать справедливость результата и справедливость процедуры. Даже решение, не совпадающее с ожиданиями одной из сторон, может обладать высокой степенью легитимности, если стороны были выслушаны, доказательства исследованы объективно, правовые основания известны заранее, а выводы суда мотивированы. Напротив, формально благоприятный итог не компенсирует произвольное разбирательство. Поэтому независимость суда, равенство процессуальных возможностей, открытость мотивировки и реальное исполнение решений выступают не вспомогательными, а содержательными условиями справедливого правопорядка.

Таблица 1. Основные критерии согласования права и справедливости.

Критерий	**Правовое выражение**	**Риск при нарушении**
Законность	Опора решения на действующую норму и компетенцию органа	Произвол и неравное применение требований
Равенство	Запрет необоснованной дискриминации и доступность прав	Скрытые преимущества и фактическое исключение групп
Соразмерность	Соответствие ограничения законной цели и мере необходимости	Чрезмерное вмешательство в свободы личности
Справедливая процедура	Право быть выслушанным, мотивировка и обжалование	Недоверие к решениям и невозможность исправить ошибку

Новые вызовы: цифровизация и алгоритмические решения.

Цифровизация расширяет доступ к государственным услугам и может сократить время рассмотрения обращений. Вместе с тем автоматизация создаёт особые риски для справедливого обращения. Алгоритм, обученный на неполных или исторически смещённых данных, способен воспроизводить неравенство, непрозрачность модели затрудняет объяснение результата, а техническая ошибка иногда затрагивает большое число людей одновременно. Формальная одинаковость автоматической процедуры в таком случае не гарантирует справедливости её итогов.

При применении цифровых инструментов в публичном управлении важно обеспечивать понятность критериев решения, возможность проверки исходных данных, защиту персональной информации и доступный способ пересмотра ошибочного результата человеком. Рекомендация ЮНЕСКО об этике искусственного интеллекта 2021 года особо подчёркивает значение прав человека, недискриминации, пропорциональности и человеческого контроля [5]. Указанные ориентиры позволяют перенести общие требования правовой справедливости в цифровую среду, не противопоставляя эффективность управления защите личности.

Цифровое неравенство также должно учитываться при оценке качества государственного обслуживания. Перевод процедур исключительно в электронную форму может затруднить реализацию прав для людей без необходимого доступа к сети, цифровых навыков или адаптированных средств взаимодействия. Следовательно, справедливый дизайн публичной услуги предполагает не только технологичность, но и наличие разумных альтернативных каналов обращения.

Направления согласования права и справедливости.

Возможности преодоления указанных противоречий связаны с последовательным использованием нескольких взаимодополняющих механизмов. Прежде всего при разработке нормативных актов необходимо оценивать предполагаемое воздействие правил на различные категории адресатов: сопоставлять цель регулирования с ограничениями прав, проверять наличие менее обременительных средств и заранее выявлять риски необоснованного различия в обращении. Обсуждение проекта с профессиональным сообществом и заинтересованными гражданами позволяет обнаруживать проблемы до вступления нормы в силу.

Не менее важно укреплять качество правоприменения. Административное и судебное решение должно быть не только законным по форме, но и обоснованным по существу: содержать указание на установленные факты, применённую норму и причины выбора конкретной меры. Для случаев, в которых закон допускает усмотрение, нужны проверяемые критерии его использования. Именно мотивированность и возможность обжалования помогают отделять допустимую индивидуализацию решения от личных предпочтений должностного лица.

Наконец, общественная справедливость зависит от реальной доступности правовой защиты. Снижение процессуальных издержек, развитие правового просвещения, обеспечение доступности государственных сервисов, повышение ясности юридического языка и эффективное исполнение судебных актов способствуют тому, чтобы провозглашённые гарантии были одинаково действенны для разных людей. При этом исправление социального неравенства должно осуществляться через общие и проверяемые правила, а не путём отказа от принципа равенства перед законом.

Заключение.

Соотношение права и справедливости нельзя описать как полное тождество или непримиримое противопоставление. Право придаёт требованиям справедливости институциональную форму, превращая их в общие, предсказуемые и подлежащие защите правила. Справедливость, в свою очередь, задаёт критерии содержательной оценки законодательства и практики его применения, препятствуя сведению правопорядка к одному лишь формальному соблюдению предписаний.

Для современного государства принципиально важно соблюдать баланс правовой определённости, равенства, соразмерности и эффективной защиты личности. Справедливый правопорядок формируется не посредством произвольного отступления от закона ради субъективно желаемого результата, а через качественное законодательство, независимое разрешение споров, прозрачную публичную власть и доступные процедуры восстановления нарушенных прав. Именно такой подход способен поддерживать одновременно устойчивость государственных институтов и доверие общества к праву.

СПИСОК ЛИТЕРАТУРЫ:

1. Конституция Российской Федерации (принята всенародным голосованием 12.12.1993, с изменениями, одобренными в ходе общероссийского голосования 01.07.2020). URL: https://www.minjust.gov.ru/ru/documents/8011 (дата обращения: 19.11.2026)
2. Всеобщая декларация прав человека: принята Генеральной Ассамблеей ООН 10.12.1948. URL: https://www.un.org/ru/about-us/universal-declaration-of-human-rights (дата обращения: 19.11.2026)
3. Rawls J. A Theory of Justice. Revised Edition. Cambridge, MA: Belknap Press of Harvard University Press, 1999
4. Radbruch G. Statutory Lawlessness and Supra-Statutory Law (1946) // Oxford Journal of Legal Studies. 2006. Vol. 26, no. 1. P. 1–11. https://doi.org/10.1093/ojls/gqi041

5. UNESCO. Recommendation on the Ethics of Artificial Intelligence. 2021. URL: https://www.unesco.org/en/legal-affairs/recommendation-ethics-artificial-intelligence (дата обращения: 19.11.2026)

Sungatov I.R.
student of 5th year
Kazan Institute (branch)
All-Russian State University of Justice
(Kazan, Russia)

Berezovskaya E.V.
PhD in Law, Associate Professor
Department of Theory and History of State
and Law and Socioeconomic Disciplines
Kazan Institute (branch)
All-Russian State University of Justice
(Kazan, Russia)

LAW AND JUSTICE IN A MODERN STATE: THE PROBLEM OF THEIR RELATIONSHIP

Abstract: *the article examines the relationship between law and justice as a fundamental issue facing modern states. It considers formal-legal and value-based approaches to understanding law and identifies tensions among legality, equality, and social justice. Particular attention is paid to constitutional guarantees of human rights, judicial protection, the principle of proportionality, and new risks associated with the digitalization of public administration. The article argues that justice cannot replace legal certainty but should serve as a criterion for assessing the content of laws and their application.*

Keywords: *law, justice, rule-of-law state, legality, equality, human rights, judicial protection, legal certainty, proportionality.*

УДК 34

Тарасенко В.А.
студентка 3 курса
Институт прокуратуры
Саратовская государственная юридическая академия
(г. Саратов, Россия)

Федюкова К.А.
студентка 3 курса
Институт прокуратуры
Саратовская государственная юридическая академия
(г. Саратов, Россия)

Научный руководитель:
Соловьёва Т.В.
доктор юридических наук, профессор
кафедра гражданского процесса
Саратовская государственная юридическая академия
(г. Саратов, Россия)

БИОМЕТРИЧЕСКАЯ ИДЕНТИФИКАЦИЯ: ПРОБЛЕМЫ АУТЕНТИФИКАЦИИ ПРЕДСТАВИТЕЛЯ

Аннотация: *в данной статье рассмотрен вопрос о проблеме идентификации представителя, биометрическая идентификация рассматривается как технология автоматизированного распознавания личности. Выделены основные проблемы, а также пути решения через поправки законодательства. Из этого следует необходимость создавать нормы, которые бы обязывали разработчиков и поставщиков биометрических данных раскрывать информацию об используемых алгоритмах, что позволит обеспечить соответствие принципам правовой определенности и конкурентоспособности.*

Ключевые слова: *биометрия, идентификация представителя, аутентификация, гражданское судопроизводство, правовое регулирование, защита персональных данных, прозрачность алгоритмов.*

Современное судопроизводство невозможно представить без строгого соблюдения процессуальных гарантий, направленных на обеспечение законности и справедливости разбирательства. Одной из фундаментальных обязанностей суда, закреплённой в Гражданском процессуальном и Арбитражном процессуальном кодексах, является проверка личности участвующих в деле лиц и их представителей. Эта процедура служит не просто формальностью, а важнейшим инструментом, позволяющим установить, кто именно явился в заседание и обладает ли данное лицо необходимым объёмом полномочий для участия в процессе. Согласно ГПК и АПК суд обязан проверить личность участвующих в деле и их представителей.

Суды, проверяя доверенности и копии паспортов, удостоверяются в том, что лица, предоставившие документы суд должен проверить, кто именно явился на заседание и есть ли у этих людей право участвовать в деле. Изучая доверенности и паспорта, судья убеждается, что перед ним действительно нужные участники процесса, а не посторонние. Если с документами всё в порядке, суд признаёт полномочия явившихся и допускает их к участию в разбирательстве [1]. При этом процессуальная проверка служит гарантией законности судебного разбирательства, а также обеспечивает реализацию принципа состязательности и равноправия сторон, предотвращает случаи участия в процессе неправомочных лиц.

Законодатель намеренно и вполне осознанно проводит различие между двумя самостоятельными процедурами: установлением личности того, кто явился в суд, и определением того объёма полномочий, которым этот явившийся наделён. Такое разделение имеет принципиальное значение, ведь далеко не всегда подтверждение личности автоматически означает наличие у представителя всего необходимого круга прав. Даже в ситуации, когда личность представителя не вызывает никаких сомнений и подтверждена надлежащим образом, его правомочия могут оказаться существенно ограниченными. Данные ограничения способны вытекать из текста выданной ему доверенности, из прямых указаний закона либо из решения органа юридического лица. Именно

поэтому законодатель счёл необходимым рассматривать эти два вопроса отдельно друг от друга, не допуская их смешения и не позволяя считать, что удостоверение личности явившегося автоматически влечёт признание за ним полного объёма полномочий. В связи с этим, судебная практика исходит из недостаточности проверки полномочий, что может повлечь отмену судебного акта, так как это затрагивает права и законные интересы представляемого лица.

Биометрия — это система идентификации человека на основе его уникальных характеристик.

Биометрическая идентификация как технология автоматизированного распознавания личности стала неотъемлемой частью нашей жизни и активно используется в технике, банковском секторе и конечно же в государственных услугах. Но, конечно, такая технология имеет свои недостатки, одним из которых является проблема в конфиденциальности и безопасности данной системы. Человек и его биометрические данные служат с одной стороны простым ключом доступа, а с другой уязвимостью системы. Для начала стоит определить, что: биометрия – это уникальные физиологические и поведенческие характеристики человека [2].

К ним относятся:

отпечатки пальцев,

изображение лица,

голос,

радужка глаза.

В контексте государственной системы речь идет прежде всего о сканировании лица и образце голоса. Эти данные используются для подтверждения личности, например, при входе в мобильный банк или оказании некоторых госуслуг. Но в отличие от обычных паролей, биометрические данные нельзя сменить. Это делает их особенно уязвимыми при утечках. Помимо этого, биометрические данные в отличие от пароля или PIN-кода, не могут быть отозваны или перевыпущены: если такой идентификатор скомпрометирован, лицо практически лишено возможности заменить его на новый. Это порождает

дополнительные риски, связанные с невозможностью восстановления нарушенного права и с длительным характером последствий утечки. Существенно также то, что биометрическая идентификация может осуществляться дистанционно, без личного присутствия носителя данных, что создает почву для мошеннических действий, включая подмену изображения лица, использование синтезированного голоса и иных методов обхода систем распознавания.

Фундаментальной проблемой аутентификации является выбор биометрического признака как непосредственного идентификатора.

Важно сказать, что биометрия человека устроена куда сложнее, соответственно изменить такой ключ доступа как обычный пароль - нельзя.

Здесь важно учитывать особенности анатомического строения и устройства человека, а также индивидуальность, например папиллярные узоры на пальцах рук.

Следует учитывать и то, что биометрический признак не является тайной в строгом смысле слова: изображение лица или голос человек демонстрирует публично, поэтому они могут быть собраны без его явного согласия. Это отличает биометрию от пароля, который изначально предполагает конфиденциальность. Кроме того, биометрические системы не обладают абсолютной точностью: возможны как ложные отказы, так и ложные совпадения, а вероятность ошибки возрастает при изменении внешности, заболеваниях, старении или технических сбоях. Наконец, хранение биометрических шаблонов требует повышенных мер защиты, поскольку их утечка необратима и создаёт угрозу на весь период жизни человека.

Опираясь на федеральный закон от 29 декабря 2022 г. № 572-ФЗ можно увидеть, что он прямо допускает использование биометрии для аутентификации лица «в целях совершения определенных действий или подтверждения волеизъявления либо подтверждения полномочия лица на совершение определенных действий» [3].

Однако, занимательным является то, что при этом законодатель разграничивает идентификацию и аутентификацию. Идентификация отвечает на вопрос, кто перед нами, тогда как аутентификация подтверждает, что лицо действительно является тем, за кого себя выдаёт.

Такая аутентификация удостоверяет лишь тождество физического лица, но не содержание и объем его полномочий. Именно здесь заключается главная проблема: между подтверждённой личностью и неподтвержденным объемом полномочий возникает противоречие: представитель может быть аутентифицирован как конкретное лицо и при этом действовать за пределами предоставленных ему полномочий. Если говорить иначе, то биометрия подтверждает субъекта, но не подтверждает его правовой статус в конкретном правоотношении. Представитель может являться тем лицом, за которое он себя выдает, однако доверенность может быть ничтожной, срок ее действия истекшим, а перечень полномочий не включать совершение конкретного процессуального действия.

Аналогичным образом законный представитель может быть аутентифицирован, но при этом не иметь как такового права на совершение распорядительных действий без специального указания. Следовательно, биометрическая аутентификация сама по себе не способна заменить проверку полномочий, которую суд обязан проводить в силу процессуального закона.

В таком случае, в качестве решения обусловленной проблемы можно выделить следующий перечень рекомендаций:

Не сводить подтверждение полномочий исключительно к биометрическим данным,

Прямо фиксировать объем полномочий и допустимые способы подтверждения,

Контролировать согласие на обработку биометрических данных,

Круг субъектов, управомоченных применять единую биометрическую систему для аутентификации лица, давшего согласие, указан в части 1 статьи 10 Закона № 572-ФЗ. В него входят государственные органы, органы МСУ, Банк

России и иные организации. Однако на практике возникает вопрос: как соотносится биометрическая аутентификация с проверкой полномочий представителя, которую суд обязан проводить в силу процессуального закона.

Одним из способов решения актуальных проблем данной сферы является введение в законодательство требования прозрачности алгоритмов, используемых в биометрических системах. Из этого следует необходимость создавать нормы, которые обяжут разработчиков и поставщиков биометрических данных раскрывать информацию об используемых алгоритмах, что позволит обеспечить соответствие принципам правовой определенности и конкурентоспособности [3]. Прозрачность алгоритмов важна и потому, что она позволяет выявлять дискриминационные эффекты, проверять корректность обработки данных и оспаривать решения, принятые автоматизированной системой. Помимо этого, открытость сведений об алгоритмах способствует формированию доверия граждан к биометрическим технологиям, а также снижает риск их отказа от использования соответствующих сервисов. Проведенное исследование позволяет сделать вывод о том, что суд, руководствуясь процессуальным законодательством обязан удостовериться в полномочиях всех участников дела, включая их представителей. В настоящее время биометрическая идентификация активно внедряется в банковскую сферу и систему государственных услуг. Для повышения ее эффективности был предложен комплекс мер, направленных на совершенствование данного инструмента. Для начала важно сказать, что полномочия участников не должны ограничиваться только биометрическими данными, необходимо четко определить полный объем и допустимые методы подтверждения, включая электронные. Далее, на законодательном уровне следует закрепить требования к прозрачности алгоритмов, используемых в биометрических системах. Это будет способствовать развитию конкуренции на рынке технологий и повышению уровня доверия к биометрической аутентификации. Также, следует отметить, что биометрическая аутентификация выполняет свою специфическую функцию (установление личности), однако она не заменяет судебную проверку

полномочий. Биометрия является лишь инструментом и ее использование должно сопровождаться определенными юридическими процедурами, подтверждающими реальный объём прав и обязанностей участников судебного процесса. Важно сказать, что законодателю в данном контексте недостаточно ограничиться лишь декларированным заявлением о прозрачности алгоритмов, такой шаг сам по себе не создает действенных правовых гарантий и не способен предотвратить злоупотребление на практике. Необходимо установить четкую, юридически обязывающую ответственность операторов биометрических систем за возможные ошибки идентификации, включая как материальные, так и процессуальные последствия таких ошибок.

При этом важно, чтобы ответственность сводилась не просто к формальным санкциям, а обеспечивала реальную возможность оспаривания и пересмотра решений, принятых на основе автоматизированного анализа. Суду также должно быть предоставлено не только право, но и фактическая возможность запрашивать альтернативные доказательства полномочий в тех случаях, когда корректность работы автоматизированной системы вызывает обоснованные сомнения. Подводя итог, важно отметить, что только комплексный подход, сочетающий в себе правовую ответственность, процессуальные гарантии и техническую оснащенность обеспечит укрепление законности при внедрении цифровых технологий в судопроизводство, а также позволит минимизировать как коррупционные, так и технические риски, связанные с использованием биометрических и иных автоматизированных систем.

СПИСОК ЛИТЕРАТУРЫ:

1. Биометрия: лицо и голос вместо паспорта [Электронный ресурс] // ГАРАНТ.РУ: [сайт]. 16.07.2025. URL: https://www.garant.ru/article/1829500/ (дата обращения: 01.10.2026)
2. Вильданова М.М. Проблемы идентификации и аутентификации сторон гражданско-правовых споров при дистанционном рассмотрении дел в суде // Право и практика. 2020. № 4. URL: https://cyberleninka.ru/article/n/problemy-identifikatsii-i-autentifikatsii-storon-grazhdansko-pravovyh-sporov-pri-distantsionnom-rassmotrenii-del-v-sude (дата обращения: 01.10.2026)
3. Гражданский процессуальный кодекс Российской Федерации от 14.11.2002 № 138-ФЗ (ред. от 04.08.2026) (с изм. и доп., вступ. в силу с 01.09.2026)
4. Федеральный закон от 25.07.2011 № 261-ФЗ «О внесении изменений в Федеральный закон «О персональных данных»»
5. Федеральный закон от 27.07.2006 № 152-ФЗ «О персональных данных» (с изменениями и дополнениями)
6. Чебанный К.А. Проблемы идентификации личности по биометрическим данным в условиях киберугроз: правовой аспект // Молодой ученый. 2025. № 22 (573). С. 513–515. URL: https://moluch.ru/archive/573/126006

Tarasenko V.A.
student of 3rd year
Institute of the Prosecutor's Office
Saratov State Law Academy
(Saratov, Russia)

Fedyukova K.A.
student of 3rd year
Institute of the Prosecutor's Office
Saratov State Law Academy
(Saratov, Russia)

Scientific advisor:
Soloveva T.V.
PhD in Law, Professor
Department of Civil Procedure
Saratov State Law Academy
(Saratov, Russia)

BIOMETRIC IDENTIFICATION: CHALLENGES IN AUTHENTICATING A REPRESENTATIVE

Abstract: *this article examines challenges in identifying a representative and considers biometric identification as a technology for automated identity recognition. It identifies key problems and proposes solutions via legislative amendments. This highlights the need for rules requiring developers and providers of biometric data to disclose information about the algorithms they use, thereby supporting legal certainty and competitiveness.*

Keywords: *biometrics, representative identification, authentication, civil proceedings, legal regulation, personal data protection, algorithmic transparency.*

УДК 343.13

Текучева В.А.

магистрант

Вятский государственный университет

(г. Киров, Россия)

МОТИВИРОВАННОСТЬ ПОСТАНОВЛЕНИЯ ОБ ОТКАЗЕ В ВОЗБУЖДЕНИИ УГОЛОВНОГО ДЕЛА КАК ГАРАНТИЯ ДОСТУПА К ПРАВОСУДИЮ

Аннотация: *в статье рассматриваются проблемы законности и обоснованности постановлений об отказе в возбуждении уголовного дела. Исследуются недостатки доследственной проверки, повторная отмена процессуальных решений и трудности их обжалования. На основе анализа уголовно-процессуального законодательства и научной литературы предложены изменения статьи 148 УПК РФ, направленные на повышение качества мотивировки отказа и защиту прав заявителя.*

Ключевые слова: *отказ в возбуждении, уголовное дело, мотивированность постановления, доступ к правосудию, доследственная проверка, обжалование процессуального решения, права заявителя.*

Отказ в возбуждении уголовного дела завершает проверку сообщения о преступлении. Для заявителя он может стать препятствием к защите нарушенного права. Поэтому важна не только ссылка на закон, но и содержание мотивировки: какие факты установлены, какие обстоятельства проверены и почему уголовное дело не возбуждено. Непонятное решение трудно оспорить даже при наличии у заявителя оснований для несогласия.

Правовое регулирование основано на статьях 7, 24, 140, 144, 145 и 148 УПК РФ [1]. Сообщение о преступлении проверяется в течение трех суток, в предусмотренных законом случаях срок продлевается до десяти или тридцати суток. Часть 4 статьи 7 требует законности, обоснованности и мотивированности

постановления. Однако статья 148 не определяет подробно, какие сведения должны входить в мотивировочную часть отказа.

Первая проблема состоит в формальном характере некоторых мотивировок. В постановлении воспроизводится общая формула об отсутствии события или состава преступления, но не указывается, опрошены ли очевидцы и проверены ли документы. Н. Н. Лунина подчеркивает необходимость законодательной определенности формы и содержания такого решения [3]. Без анализа фактических обстоятельств проверить законность вывода должностного лица затруднительно.

Необходимо различать отсутствие достаточных данных о признаках преступления и установленное отсутствие преступного события. Доследственная проверка не подменяет расследование. Согласно части 2 статьи 140 УПК РФ для возбуждения дела достаточно данных, указывающих на признаки преступления, а не полной совокупности доказательств виновности. Поэтому неустановление виновного лица само по себе не подтверждает отсутствие события преступления. Ошибки выбора основания отказа рассматриваются и в научной литературе [4].

Вторая проблема — повторяемость отказных решений. После отмены постановления проводится дополнительная проверка, но новый отказ иногда основывается на прежних материалах. Надзор формально осуществляется, однако нарушения остаются. У. Н. Ахмедов и А. В. Кретинин выявляют типовые процессуальные ошибки, допускаемые органами дознания [5]. Последовательные отмены без выполнения указаний создают риск утраты видеозаписей, документов и иных сведений, которые позднее невозможно восстановить.

Третья проблема связана с доступностью обжалования. Часть 4 статьи 148 УПК РФ обязывает в течение 24 часов направить заявителю копию постановления и разъяснить порядок его обжалования. Но без ознакомления с материалами проверки трудно понять, на каких данных основан отказ. А. А. Рукавишникова, П. О. Герцен и А. А. Плашевский отмечают проблему правовой

определенности при обжаловании и неясность положения лица, фактически пострадавшего от преступления [6].

Судебный контроль осуществляется по статье 125 УПК РФ. Пункт 14 постановления Пленума Верховного Суда РФ от 10 февраля 2009 г. № 1 обязывает проверять соблюдение процедуры и исследование существенных обстоятельств, названных заявителем [2]. Суд при этом не устанавливает виновность предполагаемого преступника и не заменяет следователя. Удовлетворение жалобы предполагает устранение нарушения, но не означает автоматического возбуждения дела.

Например, гражданин сообщает о хищении имущества и указывает на возможную видеозапись. Проверка завершается отказом со ссылкой на то, что виновное лицо не установлено, но запись не истребована. Основной недостаток здесь состоит в неполноте проверки. Отсутствие установленного подозреваемого не равно отсутствию признаков преступления. В постановлении необходимо объяснить, какие действия выполнены и почему полученные сведения допускают отказ.

Предлагается дополнить статью 148 УПК РФ частью 3.1: «Постановление об отказе в возбуждении уголовного дела должно содержать изложение установленных обстоятельств, оценку существенных доводов заявителя, результаты их проверки и мотивы применения конкретного основания отказа, предусмотренного настоящим Кодексом». Такая норма не меняет оснований уголовного преследования, но создает проверяемый стандарт мотивировки, позволяя отличать фактический вывод от предположения.

Следует уточнить и часть 4 статьи 148 УПК РФ: вместе с разъяснением права на жалобу сообщать заявителю о порядке ознакомления с затрагивающими его интересы материалами проверки, с соблюдением установленных законом ограничений. На важность доступа к материалам указывают А. А. Рукавишникова и А. А. Плашевский [7]. Предлагаемая гарантия не означает безусловного раскрытия всех собранных сведений.

При повторном отказе после отмены предыдущего постановления необходимо отдельно отражать исполнение указаний прокурора или руководителя следственного органа. Дополнение статьи 148 УПК РФ позволило бы увидеть, какие нарушения исправлены и какие действия не проведены. Однако число отмен само по себе не должно становиться основанием возбуждения дела: решающим остается наличие законных предпосылок. Вопросы эффективности обжалования и мотивировки также рассмотрены С. А. Вецкой и А. С. Богачевской [4, 8].

Следовательно, проблема заключается не в самом институте отказа, а в риске преждевременного и недостаточно мотивированного решения. Предлагаемые изменения статьи 148 УПК РФ направлены на конкретную мотивировку, доступность обжалования и предотвращение формального повторения ранее отмененных постановлений. Такие меры могут усилить защиту заявителя, сохранив самостоятельное назначение стадии доследственной проверки.

СПИСОК ЛИТЕРАТУРЫ:

1. Уголовно-процессуальный кодекс Российской Федерации от 18.12.2001 № 174-ФЗ (ред. от 26.07.2026)
2. Постановление Пленума Верховного Суда РФ от 10.02.2009 № 1 «О практике рассмотрения судами жалоб в порядке статьи 125 Уголовно-процессуального кодекса Российской Федерации» (ред. от 09.12.2025)
3. Лунина Н.Н. Законодательная определенность формы и содержания постановления об отказе в возбуждении уголовного дела как гарантия прав личности на защиту в стадии возбуждения уголовного дела // Российский следователь. 2026. № 5. С. 28–33
4. Богачевская А.С. Отказ в возбуждении уголовного дела: проблемы законности принимаемого процессуального решения и пути их устранения // Гуманитарный научный вестник. 2025. № 4. С. 192–199

5. Ахмедов У.Н., Кретинин А.В. Типовые процессуальные нарушения (ошибки), встречающиеся при вынесении органом дознания решения об отказе в возбуждении уголовного дела (на примере анализа прокурорской правоприменительной практики) // Вестник Воронежского института МВД России. 2025. № 2. С. 155–162

6. Рукавишникова А.А., Герцен П.О., Плашевский А.А. Обеспечение принципа правовой определенности при рассмотрении жалоб на постановление об отказе в возбуждении уголовного дела в порядке ст. 125 УПК РФ // Юридический вестник Самарского университета. 2025. Т. 11, № 1. С. 51–58

7. Рукавишникова А.А., Плашевский А.А. Обеспечение права пострадавшего (заявителя) и его представителя на доступ к материалам проверки сообщения о преступлении (на основе анализа решений Конституционного Суда РФ) // Уголовная юстиция. 2024. № 24. С. 76–83

8. Вецкая С.А. Актуальные проблемы обжалования отказа в возбуждении уголовного дела // Общество, право, государственность: ретроспектива и перспектива. 2024. № 4. С. 51–60

Tekucheva V.A.
master's degree student
Vyatka State University
(Kirov, Russia)

REASONED DECISION REFUSING TO INITIATE CRIMINAL PROCEEDINGS AS A GUARANTEE OF ACCESS TO JUSTICE

Abstract: *the article examines the legality and justification of decisions refusing to initiate criminal proceedings. It explores shortcomings in pre-investigation reviews, repeated annulment of procedural decisions, and difficulties in appealing them. Based on an analysis of criminal procedure legislation and academic literature, amendments to Article 148 of the Criminal Procedure Code are proposed to improve the reasoning behind refusal decisions and protect applicants' rights.*

Keywords: *refusal to initiate, criminal case, decision reasoning, access to justice, pre-investigation review, procedural decision appeal, applicant rights.*

УДК 343.346

Тимошенкова В.А.

магистрант

направление «Юриспруденция»

Московский университет «Синергия»

(г. Москва, Россия)

ПРОБЛЕМЫ КВАЛИФИКАЦИИ И ДОКАЗЫВАНИЯ ПО СТ. 264.1 УК РФ

Аннотация: *в статье исследуются проблемы квалификации и доказывания по уголовным делам о преступлении, предусмотренном ст. 264.1 УК РФ, на этапе выявления и процессуального оформления деяния сотрудниками Госавтоинспекции. Проанализированы новеллы уголовного законодательства 2021–2022 гг. и обновлённые руководящие разъяснения Пленума Верховного Суда РФ 2024 г. На основе опыта службы автора в г. Балтийске — административном центре главной базы Балтийского флота — показана региональная специфика противодействия повторному управлению транспортным средством в состоянии опьянения. Сформулированы предложения по совершенствованию закона и правоприменительной практики.*

Ключевые слова: *нетрезвое вождение, повторность, квалификация преступления, доказывание, процессуальное оформление, Госавтоинспекция, 264-1 УК РФ.*

Введение.

Масштабы применения нормы подтверждают её практическую значимость [1]. Данные Судебного департамента при Верховном Суде РФ свидетельствуют, что реальное лишение свободы по данной статье назначается лишь 13,1% осуждённых, что подчёркивает превентивный, а не чисто карательный вектор применяемых мер [14]. Иными словами, речь идёт о самой массовой «транспортной» статье российского уголовного закона, которая

ежедневно формирует нагрузку на органы дознания, следствия, прокуратуру и суды [15].

При этом ключевой момент, определяющий юридическую судьбу уголовного дела, находится не в суде, а на обочине дороги: в протоколе, акте освидетельствования и постановлении по административному делу [2]. Цель статьи — выявить типичные проблемы квалификации и доказывания на этом начальном этапе и показать, как они преломляются в специфических условиях города Балтийска Калининградской области.

1. Нормативная модель и её эволюция.

Запрет введён Федеральным законом от 31.12.2014 № 528-ФЗ с 1 июля 2015 г. как первый состав, построенный на административной преюдиции в сфере дорожного движения [1, 10]. Федеральным законом от 1 июля 2021 г. № 258-ФЗ (новая редакция ст. 264.1) норма переименована, разделена на две части, при этом признаком ч. 2 стала непогашенная судимость за совершение в состоянии опьянения преступления, предусмотренного ч. 2, 4 или 6 ст. 264 либо ст. 264.1 УК РФ [1]. Федеральным законом от 30.12.2021 № 458-ФЗ уголовный закон пополнили ст. 264.2 и 264.3 УК РФ, также основанные на преюдиции [3], а Федеральным законом от 14.07.2022 № 258-ФЗ введена конфискация транспортного средства (п. «д» ч. 1 ст. 104.1 УК РФ) [4]. В июне 2024 г. Пленум Верховного Суда РФ уточнил постановление № 25 от 09.12.2008: разъяснены субъект преюдициальных транспортных преступлений, момент окончания деяния, способы установления опьянения и порядок конфискации [5].

2. Проблемы квалификации.

Первая проблема — толкование признака «административной наказанности» [6]. Срок по ст. 4.6 КоАП РФ течёт год, однако при лишении права управления с несвоевременной сдачей удостоверения (ч. 2 ст. 32.7 КоАП РФ) отсчёт начинается с фактической сдачи — этот нюанс регулярно даёт сторонам повод для оспаривания [2, 6]. Вторая — зависимость уголовной квалификации

от судьбы административного постановления: его отмена влечёт прекращение уголовного преследования, а известны случаи, когда лишь на уголовной стадии выяснялось, что лицо представляло чужие документы [14]. Третья — спорность самой конструкции: по замечанию В. В. Афонина, наименование статьи указывает только на преюдицию, тогда как содержание говорит о состоянии опьянения и специальном рецидиве [7], Н. А. Лопашенко называет преюдициальные составы «своими среди чужих» в Особенной части [10]. Отсюда — предложения о консолидации ст. 264.1–264.3 УК РФ в единичные сложные составы с альтернативными признаками [11].

3. Проблемы доказывания на этапе деятельности Госавтоинспекции.

Административное производство по ч. 1 или ч. 3 ст. 12.8, ст. 12.26 КоАП РФ закладывает фундамент будущего уголовного дела [2]. Критическое значение имеют: соблюдение порядка освидетельствования (постановление Правительства РФ от 21.10.2022 № 1882), законность направления на медицинское освидетельствование (приказ Минздрава России от 29.04.2025 № 262н, заменивший приказ № 933н), полнота протоколов и фиксация отказа от освидетельствования [5]. Отдельную группу составляют ситуации уклонения от ответственности — оставление места ДТП лицом в состоянии опьянения, когда факт опьянения остаётся недоказанным, что побуждает к распространению преюдициального запрета и на такие случаи [12]. Новелла о конфискации добавила в предмет доказывания принадлежность транспортного средства обвиняемому: суды обязаны устанавливать режим собственности на момент преступления, выявлять мнимые сделки отчуждения, учитывать кредит и лизинг, при этом конфискация носит императивный характер [8, 9]. Дискуссионным оставался вопрос о совместной собственности супругов, разрешённый Конституционным Судом РФ в 2025 г. в пользу конфискации [8].

4. Специфика г. Балтийска.

Эмпирической базой статьи послужил опыт службы автора в Госавтоинспекции города Балтийска, где описанные проблемы приобретают особые очертания. Во-первых, Балтийск — самый западный город в России, а также главная база Балтийского флота ВМФ России: значительная доля участников дорожного движения — военнослужащие и члены их семей. Это означает, что среди нарушителей закономерно высока доля субъектов со специальным правовым статусом: оценка состояния опьянения военнослужащего имеет особый режим (опьянение выступает основанием дисциплинарной ответственности по Дисциплинарному уставу ВС РФ и учитывается параллельно с административной), параллельный контроль за эксплуатацией транспорта осуществляет военная автомобильная инспекция флота [13].

Гибридная административно-дисциплинарная юрисдикция требует от инспектора ДПС знания обеих процедур: некорректное оформление может «сгореть» и в административном, и в дисциплинарном производстве [13]. Во-вторых, через город идёт автодорога «Калининград–Балтийск», на которой сосредоточен интенсивный транзитный поток к паромной переправе порта Балтийск (автопаромный терминал в г. Балтийске), связывающей Калининградскую область с материковой частью России, аварийность на этом участке носит повторяющийся характер. В-третьих, сезонный фактор: летний наплыв туристов и массовые мероприятия, связанные с Днём ВМФ и Днём города, сопровождаются временным ограничением движения по основным улицам, что в совокупности с узкой улично-дорожной сетью города военной застройки создаёт пиковые нагрузки на патрулирование и оформление правонарушений. Наконец, гарнизонный характер города сужает социальный круг: повторные нарушители, как правило, известны и месту службы, и Госавтоинспекции, что усиливает превентивный эффект наказания, но одновременно предъявляет повышенные требования к обоснованности

процессуальных решений — цена процессуальной ошибки в малом сообществе репутационно высока.

Выводы.

1) Ст. 264.1 УК РФ демонстрирует высокую превентивную эффективность, однако её реализация критически зависит от качества начального этапа производства — оформления административного дела [1, 14].

2) Требуют уточнения понятие «административной наказанности» и механизм её исчисления при несвоевременной сдаче удостоверения [2, 6].

3) Целесообразно распространить преюдициальный запрет на оставление места ДТП лицом в состоянии опьянения и рассмотреть консолидацию ст. 264.1–264.3 УК РФ [11, 12].

4) В городах с военной инфраструктурой необходима выработка единообразных подходов к оценке опьянения военнослужащих, что должно найти отражение в ведомственных и судебных разъяснениях [13].

СПИСОК ЛИТЕРАТУРЫ:

1. Уголовный кодекс Российской Федерации от 13.06.1996 № 63-ФЗ (в действующей редакции)
2. Кодекс Российской Федерации об административных правонарушениях от 30.12.2001 № 195-ФЗ (в действующей редакции)
3. Федеральный закон от 30.12.2021 № 458-ФЗ «О внесении изменений в Уголовный кодекс РФ и статьи 31 и 150 УПК РФ»
4. Федеральный закон от 14.07.2022 № 258-ФЗ «О внесении изменений в Уголовный кодекс РФ и статьи 31 и 150 УПК РФ»
5. Постановление Пленума Верховного Суда РФ от 09.12.2008 № 25 (в ред. от 25.06.2024) «О судебной практике по делам о преступлениях, связанных с нарушением правил дорожного движения…»
6. Айсанов А.С., Мурсалимов А.Т. Проблемы квалификации управления транспортным средством в состоянии опьянения лицом, подвергнутым

административному наказанию или имеющим судимость // Научный портал МВД России. 2022. № 4 (60). С. 86–89

7. Афонин В.В. Статья 264.1 УК РФ «Нарушения правил дорожного движения лицом, подвергнутым административному наказанию»: некоторые проблемные аспекты // Юристъ-Правоведъ. 2021. № 4

8. Леханова Е.С., Марьенко Д.С. Конфискация транспортного средства по делам о преступлениях, предусмотренных ст. 264.1 УК РФ: проблемы доказывания // Юридическая наука и практика: Вестник Нижегородской академии МВД России. 2024. № 3 (67). С. 202–207 https://doi.org/10.36511/2078-5356-2024-3-202-207

9. Мингалимова М.Ф. Конфискация автомобиля, приобретённого в кредит, по договору финансового лизинга или на основании социального контракта // КриминалистЪ. 2024. № 4 (49). С. 44–52

10. Маслов В.А. Административная преюдиция как способ криминализации на примере уголовной ответственности за нарушение правил дорожного движения (ст. 264.2 УК РФ) // Lex Russica. 2024. Т. 77. № 6. С. 83–99 https://doi.org/10.17803/1729-5920.2024.211.6.083-099

11. Щетинина Н.В., Первухин А.С. Гармонизация уголовно-правовых норм, предусматривающих ответственность за грубые нарушения правил дорожного движения РФ (ст. 264.1–264.3 УК РФ) // Электронное приложение к «Российскому юридическому журналу». 2025. № 3. С. 47–54

12. Семёнов Е.Ю., Кобзина П.В. Предотвращение уклонения от уголовной ответственности по ст. 264.1 УК РФ за повторное управление транспортным средством в состоянии опьянения лицом, скрывшимся с места ДТП. 2021

13. Сотникова В.В., Харитонов С.С. Об оценке состояния опьянения военнослужащего, совершившего административное правонарушение // Право в Вооружённых Силах. 2023. № 8

14. Новиков В.А., Шиян В.И. Повторное управление механическим транспортным средством лицом, находящимся в состоянии опьянения: современные тенденции и актуальные вопросы квалификации преступлений // Транспортное право и безопасность. 2024

15. Хромов Е.В., Зябликов А.Ю. О причинной связи в преступлениях, предусмотренных ст. 264 УК РФ // Актуальные проблемы российского права. 2021. № 4. С. 120–132 https://doi.org/10.17803/1994-1471.2021.125.4.120-132

Timoshenkova V.A.
master's degree student
field of study: «Law»
Moscow University «Synergy»
(Moscow, Russia)

ISSUES OF LEGAL CLASSIFICATION AND PROOF UNDER ARTICLE 264.1 OF THE CRIMINAL CODE

Abstract: *this article examines issues of legal classification and proof in criminal cases involving the offense under Article 264.1 of the Criminal Code, focusing on how State Traffic Inspectorate officers identify and document the offense. It analyzes amendments to criminal legislation adopted in 2021–2022 and updated guidance issued by the Plenum of the Supreme Court of Russia in 2024. Drawing on the author's service experience in Baltiysk, the administrative center of the Baltic Fleet's main base, the article highlights regional aspects of combating repeat drunk driving. It proposes improvements to legislation and law enforcement practice.*

Keywords: *drunk driving, repeat offending, legal classification, proof, procedural documentation, State Traffic Inspectorate, article 264-1 CC.*

УДК 34

Трапш А.Ю.
студент 2 курса
гражданско-правовой профиль
Донской государственный технический университет
(г. Ростов-на-Дону, Россия)

Приймак Е.Н.
кандидат психологических наук, доцент
кафедра теории и истории государства и права
Донской государственный технический университет
(г. Ростов-на-Дону, Россия)

ПРАВА ЧЕЛОВЕКА И ПРАВОВОЕ ГОСУДАРСТВО: НАУКА И ПРАКТИКА РЕАЛИЗАЦИИ В ЦИФРОВУЮ ЭПОХУ

Аннотация: *в статье рассматривается трансформация концепции правового государства и прав человека под влиянием цифровых технологий. Анализируются подходы к пониманию цифровых прав, проблемы их законодательного закрепления и практической реализации в Российской Федерации. Особое внимание уделяется вопросам прозрачности алгоритмических решений, защиты персональных данных и преодоления цифрового неравенства. На основе анализа научных трудов М. В. Алексеевой, положений федеральных законов делается вывод о необходимости сбалансированного подхода, при котором технологическая эффективность не подменяет фундаментальные принципы правового государства.*

Ключевые слова: *правовое государство, права человека, цифровые права, персональные данные, цифровое неравенство, алгоритмическое управление, прозрачность алгоритмов, федеральный закон.*

Введение.

Вопрос в соотношении прав человека и правового государства не является новым для юридической науки. Однако стремительное развитие цифровых технологий придало ему новое звучание. Государство, стремясь к повышению эффективности управления, всё активнее используют порталы, базы данных и автоматизированные системы принятия решений. В этих условиях возникает закономерный вопрос: сохраняют ли свою силу классические гарантии прав человека, и какие требования предъявляет правовое государство к власти, действующие в цифровой среде. Ответ на этот вопрос требует обращения как к теоретическим основам, так и к анализу действующей практики.

Целью данной работы является комплексный анализ проблем реализации прав человека и принципов правового государства в условиях цифровизации.

Теоретическую основу исследования составляют труды ведущих специалистов в области информационного права, работы М.В. Алексеевой, а также нормы действующего законодательства.

Правовое государство и права человека в цифровую эпоху.

Согласно статье 1 Конституции Российской Федерации, Россия является правовым государством. Статья 2 ставит в центр человека, его права и свободы, а статья 18 закрепляет, что права и свободы действуют непосредственно и определяют смысл, содержание и применение законов, деятельность всех органов власти. Таким образом, правовое государство – это не просто формальная конструкция, а реальное самоограничение власти, основанное на приоритете прав человека.

В юридической науке принято различать формальное и содержательное правового государства. Формальное сводится к верховенству закона и строгому соблюдению процедур. Содержательное требует большего. Сам закон должен выдерживать проверку правами человека. В цифровую эпоху это различие приобретает практическое значение. Алгоритм может идеально выполнить

формальную процедуру и при этом нарушать права. Формально претензий может не быть, но по существу права человека нарушаются.

М.В. Алексеева в своих работах отмечает о том, что смена самой модели государственного управления, переход к цифровому государству делает этот вопрос неизбежным. Цифровое государство представляет собой важный элемент современной правовой и политической дискуссии, однако его понятие остается недостаточно проясненным в научной литературе.

Цифровые права как элемент правового статуса личности.

Цифровизация общественных отношений привела к формированию качественной категории прав личности – цифровых прав, требующих комплексного научного осмысления и законодательного закрепления. Правовой статус личности, традиционно определяемый совокупностью прав, свобод и обязанностей, в условиях цифровизации приобретает новые характеристики.

Конституция Российской Федерации, закрепляя в статье 29 право свободно искать, производить и распространять информацию любым законным способом. Базовым законом, регулирующим эти отношения, является Федеральный закон от 27.07.2006 №149-ФЗ «Об информации, информационных технологиях и о защите информации». Статья 5 закрепляет информацию как объект правовых отношений, который может свободно использоваться любым лицом, если федеральным законом не установлены ограничения доступа к информации.

Однако, как показывает анализ правоприменительной практики, конституционного и законодательного регулирования недостаточно для обеспечения эффективной реализации и защиты цифровых прав личности.

Гражданский кодекс Российской Федерации в статье 141.1 определяет цифровые права как обязательственные и иные права, содержание и условия осуществления которых определяется в соответствии с правилами информационной системы, что представляется узким подходом, ограничивающим цифровые права.

В работах М.В. Алексеевой и Ю.И. Исаковой исследуются конституционные аспекты цифровых прав в контексте стремительного развития технологий и их воздействия на основные права и свободы граждан, с основным акцентом на защиту данных и роль конституции в обеспечении цифровых прав как неотъемлемой части общественного порядка и безопасности. Они приходят к выводу о необходимости разработки новых подходов к правовой защите цифровых прав, чтобы они соответствовали современным требованиям общества и обеспечивали реализацию конституционных принципов в сфере цифровых технологий.

Проблемы практической реализации прав человека в цифровую эпоху.

Если посмотреть на реальную практику, то можно выделить несколько главных проблем, с которыми сейчас сталкивается государство при защите прав граждан в цифровой среде.

Проблема непонятных алгоритмов. В нынешнее время многие решения принимаются автоматизированными системами. Формально они работают по правилам, но на деле могут ущемлять права людей. В 16 статье Федерального закона №152-ФЗ «О персональных данных» прямо прописано о том, что нельзя решать судьбу человека, основываясь только на работе алгоритма, если это влечет юридические последствия. Для этого нужно письменное согласие человека или особое указание в законе. Кроме того, оператор обязан объяснять, как работает система и почему принято такое решение, а гражданин может подать возражение, которое должно быть рассмотрено за 30 дней.

Утечка персональных данных. Государство для своей работы собирает и обрабатывает базу данных о гражданах. И если эти данные утекут или будут использованы незаконно, это прямая угроза правам человека. ФЗ-152 как раз и создан для того, чтобы защитить нашу частную жизнь. Закон дает человеку право знать, каике данные о нем есть у оператора, а также право требовать защиту, возмещение убытков и компенсацию морального вреда. Получается, цифра дает

нам новые удобства, но одновременно может нарушать наши права. Поэтому, защита данных от утечек – это одна из самых главных задач.

Заключение.

Подводя итоги проведенного исследования, можно сказать, что цифровая эпоха не отменяет классические принципы правового государства и прав человека. Как показал анализ, государство уже не может ограничиваться формальным соблюдением процедуры. Чтобы оставаться правовым, оно обязано обеспечивать реальную, содержательную защиту прав человека в цифровой среде.

Отдельно стоит подчеркнуть, что переход к цифровому государству, о котором пишет в своих работах М.В. Алексеева – это не просто внедрение новых порталов и баз данных, это фундаментальная смена самой модели взаимодействия власти и человека. И в этой новой модели государство по-прежнему остается главным гарантом прав человека.

Опираясь на действующее законодательство, в частности на ФЗ № 149-ФЗ и ФЗ № 152-ФЗ, мы видим, что правовая база для защиты данных и доступа к информации уже заложена. Однако на практике мы сталкиваемся с тем, что законы не всегда успевают за стремительно развивающимися технологиями.

Также нельзя забывать про человеческий фактор. Даже самые усовершенствованные цифровые технологии не должны приводить к дискриминации тех, кто в силу каких-либо причин не может ими пользоваться.

Поэтому внедрение любых технологий должно оцениваться не по удобству, а по тому, насколько надежно они защищают права и свободы человека. Только при таком подходе технологии будут служить нам, не разрушая фундаментальные основы права.

СПИСОК ЛИТЕРАТУРЫ:

1. Конституция Российской Федерации: принята всенародным голосованием 12 декабря 1993 г. // Официальный интернет-портал правовой информации. URL: http://pravo.gov.ru
2. Федеральный закон от 27.07.2006 № 149-ФЗ «Об информации, информационных технологиях и о защите информации» // Собрание законодательства РФ. 2006. Ст. 3448
3. Федеральный закон от 27.07.2006 № 152-ФЗ «О персональных данных» // Собрание законодательства РФ. 2006. № 31 (ч. 1). Ст. 3451
4. Алексеева М.В., Рыбак С.В., Смоленский М.Б. Информационное право: учебное пособие. Ростов-на-Дону: Донской государственный технический университет, 2022. 190 с.
5. Алексеева М.В., Исакова Ю.И. Конституционные аспекты цифровых прав в эпоху цифровизации: юридический и практический анализ // Конституционное и муниципальное право. 2025. № 3. С. 27–30
6. Алексеева М.В., Рыбак С.В. Трансформация государственного управления: к модели цифрового государства // Вестник юридического факультета Южного федерального университета. 2025. С. 16–23
7. Алексеева М.В., Филимонова Е.А. Особенности трансформации государства в условиях развития цифровых технологий // Правовой порядок и правовые ценности. 2023. Т. 1. № 4. С. 9–15
8. Виноградова В.А. Права и свободы человека и гражданина в цифровую эпоху // Журнал российского права. 2024. № 9. С. 72–87
9. Самарский З.С. Права человека и правовое государство: наука и практика реализации в цифровую эпоху // Молодой ученый. 2026. С. 251–254

Trapsh A.Yu.
student of 2nd year
civil law specialization
Don State Technical University
(Rostov-on-Don, Russia)

Priimak E.N.
PhD in Psychology, Associate Professor
Department of Theory and History of State and Law
Don State Technical University
(Rostov-on-Don, Russia)

HUMAN RIGHTS AND THE RULE-OF-LAW STATE: SCHOLARSHIP AND PRACTICE OF IMPLEMENTATION IN THE DIGITAL AGE

Abstract: *the article examines how digital technologies are transforming concepts of the rule-of-law state and human rights. It analyzes approaches to understanding digital rights and challenges associated with their legislative recognition and practical implementation in Russia. Particular attention is paid to the transparency of algorithmic decisions, personal data protection, and efforts to overcome the digital divide. Drawing on research by M. V. Alekseeva and provisions of federal laws, the article concludes that a balanced approach is needed—one in which technological efficiency does not supplant fundamental principles of the rule-of-law state.*

Keywords: *rule-of-law state, human rights, digital rights, personal data, digital divide, algorithmic governance, algorithmic transparency, federal law.*

УДК 34

Фиалковский А.А.
слушатель 2 курса
Академия управления МВД России
(г. Москва, Россия)

ПРАВОВОЕ ОФОРМЛЕНИЕ ТЕРРИТОРИАЛЬНОГО ПОЛИЦЕЙСКОГО НАДЗОРА В ДОРЕВОЛЮЦИОННОЙ РОССИИ КАК ПРЕДПОСЫЛКА СТАНОВЛЕНИЯ СЛУЖБЫ УЧАСТКОВЫХ УПОЛНОМОЧЕННЫХ ПОЛИЦИИ

Аннотация: *статья посвящена тому, как в дореволюционной России складывались правовые предпосылки территориального полицейского надзора, позднее воспринятые службой участковых уполномоченных полиции. Материалом для анализа выбраны губная реформа XVI в., Устав благочиния 1782 г., Временные правила об устройстве полиции 1862 г. и институт полицейских урядников 1878 г. Автор показывает, что при смене названий должностей и ведомственной подчиненности сохранялось несколько устойчивых правовых решений: за должностным лицом закреплялась определенная территория, от него требовалось постоянное присутствие на участке, а в круг обязанностей включалась профилактика правонарушений. Одновременно выявлены и слабые места дореволюционной модели — совмещение полицейских, судебно-исполнительных и хозяйственных функций, а также недостаточная определенность подчиненности.*

Ключевые слова: *территориальный полицейский надзор, дореволюционная Россия, участковый уполномоченный полиции, губная реформа, Устав благочиния, полицейский урядник.*

Историю службы участковых уполномоченных полиции нередко начинают с советского периода. Такой подход удобен, но неполон: многие правовые решения, которые затем воспроизводились в советском и современном законодательстве, появились значительно раньше. Речь идет прежде всего о привязке должностного лица к конкретной территории и о возложении на него

ответственности за порядок на этой территории. А.Г. Репьев, анализируя генезис службы, относит первые свидетельства существования одной из старейших полицейских служб к периоду сословно-представительной монархии XVI–XVIII вв. [3, с. 148]. Для настоящей работы это важно методологически: дореволюционный материал позволяет увидеть не отдельный исторический эпизод, а начальный этап длительной правовой преемственности.

Если двигаться от истоков, то первым звеном следует признать губную реформу середины XVI в., связанную с именем Елены Глинской. В результате реформы появились особые административные единицы – губы, а во главе их встали выборные губные старосты из местных дворян или бояр. В их ведение попали дела о тяжких преступлениях, прежде всего о «разбоях», они проводили расследование и принимали меры к задержанию лиц, которых источники называют «лихими людьми» [3, с. 148]. В литературе уже отмечалось, что объем полномочий губных старост позволяет говорить о выполнении ими функций, позднее распределенных между полицией и современными участковыми уполномоченными: контроль за порядком, посредничество между властью и местным сообществом, противодействие криминальным элементам [5, с. 89]. Иными словами, уже тогда правовое регулирование связывало должностное лицо с определенной территорией и возлагало на него ответственность за поддержание порядка. Эта конструкция в дальнейшем лишь меняла организационно-правовую форму.

Более отчетливо территориальный принцип проявился в Уставе благочиния, или полицейского, от 8 апреля 1782 г. Устав подробно описывал работу полиции, устанавливал круг обязанностей, полномочий и ограничений [4, с. 15]. Город делился на административно-полицейские части по 200–700 дворов, а части – на кварталы по 50–100 дворов [1, с. 335]. Во главе части стоял частный пристав, во главе квартала – квартальный надзиратель с квартальными поручиками и полицейской стражей [4, с. 15]. Квартальный надзиратель определялся управою благочиния из старших надзирательских поручиков по аттестатам частного пристава той части и граждан того квартала, где он

отправлял должность (ст. 27 Устава). Устав предъявлял и требования к кандидату: должность «требовала от кандидата безпорочности в поведении, доброхотства к людям, прилежания к должности и безкорыстия» (ст. 147). Принципиальным было требование постоянного присутствия на вверенной территории: квартальному надзирателю «велено было жить и быть в квартале или близ онаго» (ст. 148). Круг обязанностей надзирателя был широким и неоднородным: «смотреть, чтоб все и всякий в его квартале остался в законом предписанном порядке» (ст. 153), мирить и разнимать малые ссоры и споры (ст. 155), ведать о всех в квартале живущих людях (ст. 157) [1, с. 335]. В литературе подчеркивается, что квартальный надзиратель фактически выполнял функции современного участкового уполномоченного: обеспечивал порядок в определенном квартале, реализовывал распоряжения управы благочиния и подчинялся по службе частному приставу. Вместе с тем его положение было двойственным: он выбирался жителями города на три года, но одновременно подчинялся полицейской вертикали – частному приставу и управе благочиния [1, с. 335]. Круг обязанностей оставался смешанным: полицейский надзор соединялся с административно-хозяйственными и отчасти судебно-исполнительными функциями, что не позволяет говорить о четком отраслевом разграничении компетенции.

Следующий этап связан с принятием 25 декабря 1862 г. «Временных правил об устройстве полиции в городах и уездах губерний, по общему учреждению управляемых». Этим актом создавались городские полицейские участки во главе с участковым приставом, участки, в свою очередь, делились на околотки, где службу несли околоточные надзиратели. Крупные города делились на отдельные участки, вверенные особым участковым приставам, участки делились на 2–3 околотка, при этом в каждом околотке на службе состояли два околоточных надзирателя [1, с. 334]. На должность околоточного надзирателя назначались лица, достигшие 25 лет, обладающие здоровым телосложением, имеющие соответствующее образование, право на льготы второго разряда по воинской повинности или приобретенную на государственной службе

опытность [2, с. 1]. Обязанности околоточных надзирателей определялись специальной инструкцией: они обязывались «днем и ночью, как можно чаще, обходить вверенный ему околоток для охраны общественной тишины и порядка, принимать предписанные законом меры к прекращению нарушения таковых», а также «предупреждать убийства, разбои, грабежи, кражи и другие преступления против личной безопасности обывателей». Инструкция требовала от надзирателя «не останавливаясь на общем знакомстве с населением околотка, стараться ближайшим образом узнать его жителей, чтобы иметь всегда готовыми те сведения, касательно обывателей околотка, которые необходимы для успешного производства розысков». На этом этапе территориальный принцип не только сохранился, но и усилился: околоток окончательно стал единицей ответственности, а требование постоянного присутствия и профилактическая функция были прописаны более детально. Правда, назначение на должность, в отличие от выборности квартального надзирателя по Уставу 1782 г., сочеталось с сохранением значительного объема дискреционных полномочий и смешением полицейских функций с исполнением поручений судебных и иных присутственных мест [1, с. 335].

Завершающим звеном дореволюционного оформления низового территориального надзора стало учреждение института полицейских урядников. В июле 1878 г. для обеспечения общего порядка в уездах и волостях в штаты уездных полицейских управ вводится должность полицейского урядника. Урядник постоянно проживал в своем участке, и его служебные полномочия распространялись на этот участок, по площади равный, как правило, волости. Он отвечал за поддержание общественного порядка и безопасности, обеспечение соблюдения санитарных и противопожарных правил в населенных пунктах волости, в случае обнаружения преступления в его обязанности входило, по возможности, задержание преступника, сбор улик, выявление соучастников и свидетелей [5, с. 37]. Институт околоточных надзирателей и урядников сохранился без видимых изменений до 1917 г. [1, с. 336]. Правовое регулирование деятельности урядника окончательно закрепило

профессиональный, назначаемый характер низового территориального надзора, требование постоянного проживания на участке и профилактическую направленность полномочий.

Проведенный разбор позволяет говорить о нескольких устойчивых чертах дореволюционной модели. Территориальный принцип последовательно закреплялся на разных уровнях: губа, квартал, околоток, участок урядника. Требование постоянного присутствия должностного лица на вверенной территории тоже не было случайным – оно вытекало из самой логики надзора, приближенного к населению. Наконец, постепенно оформилась профессионализация низового звена: от выборных губных старост и квартальных надзирателей к назначаемым околоточным надзирателям и полицейским урядникам. Но были и слабые места, которые воспроизводились из века в век: совмещение полицейских, судебно-исполнительных и административно-хозяйственных функций у одного должностного лица и неопределенность подчиненности, порождавшая конкуренцию компетенций. Именно эти черты – вместе с позитивным наследием территориальности и профилактической направленности – были затем восприняты советской, а позднее и современной моделью правового регулирования службы участковых уполномоченных полиции [6, с. 24].

СПИСОК ЛИТЕРАТУРЫ:

1. Фаткуллин Б.Х., Садрисламов А.К. Исторические тенденции развития института участковых уполномоченных полиции // Пробелы в российском законодательстве. 2011. № 6. С. 333–336
2. Удальцов А.А., Ахмедов Ч.Н., Панфилец А.В. История становления и развития службы участковых уполномоченных полиции: научно-практическое пособие. СПб.: Санкт-Петербургский университет МВД России, 2023. 76 с.
3. Репьев А.Г. Генезис становления и развития службы участковых уполномоченных полиции: от сословно-представительной монархии до наших дней // Информационная безопасность регионов. 2013. № 2 (13). С. 147–150

4. Пристав в своей части прилагал «неусыпное смотрение и попечение»… // media.mvd.ru. С. 15–19
5. Лащенко Р.А., Шумский В.В. Историко-правовые аспекты развития института участковых уполномоченных полиции в Российской Федерации // Вестник Белгородского юридического института МВД России имени И.Д. Путилина. 2019. № 3. С. 35–39
6. Гришаков А.Г., Прибытко Ю.А., Репьев А.Г., Федяев Е.А. Организационно-правовые аспекты деятельности участковых уполномоченных полиции на административном участке: учебное пособие. Барнаул: БЮИ МВД России, 2018. 118 с.

Fialkovsky A.A.
student of 2nd year
Academy of Management of Ministry of Internal Affairs of Russia
(Moscow, Russia)

LEGAL FOUNDATIONS OF TERRITORIAL POLICE SUPERVISION IN PRE-REVOLUTIONARY RUSSIA AS A PREREQUISITE FOR ESTABLISHING THE DISTRICT POLICE OFFICER SERVICE

Abstract: *the article examines how the legal foundations of territorial police supervision developed in pre-revolutionary Russia and were later adopted by the district police officer service. The analysis focuses on the guba reform of the XVI century, the Charter on Public Order of 1782, the Provisional Rules on the Organization of the Police of 1862, and the institution of police constables established in 1878. The author shows that several enduring legal principles persisted despite changes in job titles and departmental affiliation: an officer was assigned a specific territory, required to maintain a constant presence in that area, and tasked with preventing offenses. The article also identifies weaknesses in the pre-revolutionary model, including the combination of policing, judicial enforcement, and administrative functions, as well as unclear lines of authority.*

Keywords: *territorial police supervision, pre-revolutionary Russia, district police officer, guba reform, Charter on Public Order, police constable.*

УДК 343

Фомин Г.В.
студент 1 курса
факультет юриспруденции
Московский университет «Синергия»
(г. Калининград, Россия)

УСЛОВНО-ДОСРОЧНОЕ ОСВОБОЖДЕНИЕ ОТ НАКАЗАНИЯ И ЗАМЕНА НАКАЗАНИЯ БОЛЕЕ МЯГКИМ ЕГО ВИДОМ

Аннотация: *в статье рассматриваются правовая природа, основания и порядок применения условно-досрочного освобождения от отбывания наказания и замены неотбытой части наказания более мягким видом. Анализируются положения статей 79 и 80 Уголовного кодекса Российской Федерации, критерии оценки поведения осужденного, сроки фактического отбытия наказания и роль суда при разрешении соответствующих ходатайств. Особое внимание уделяется разграничению указанных институтов, их целям и правовым последствиям.*

Ключевые слова: *условно-досрочное освобождение, замена наказания, осужденный, исправление осужденного, уголовное право, судебная практика.*

Введение.

Одной из важнейших задач уголовного законодательства является не только установление ответственности за совершение преступлений, но и создание правовых условий для исправления осужденных и их возвращения к законопослушной жизни. Назначенное судом наказание должно соответствовать принципам справедливости и гуманизма, а его исполнение — способствовать достижению целей, закрепленных уголовным законом. При этом в процессе отбывания наказания поведение осужденного может существенно измениться, что требует индивидуальной оценки необходимости дальнейшего исполнения первоначально назначенной меры.

Актуальность темы обусловлена тем, что условно-досрочное освобождение от отбывания наказания (далее — УДО) и замена неотбытой части наказания более мягким видом являются значимыми средствами дифференциации исполнения наказания. Оба института позволяют учитывать достигнутые результаты исправительного воздействия, однако имеют различные юридические основания и последствия. Их правильное применение имеет значение как для защиты прав осужденных, так и для обеспечения общественной безопасности.

Цель статьи — раскрыть содержание институтов УДО и замены неотбытой части наказания более мягким видом, определить их сходства и различия, а также рассмотреть условия и порядок применения. Для достижения цели анализируются положения Уголовного кодекса РФ (далее — УК РФ), Уголовно-исполнительного кодекса РФ (далее — УИК РФ), Уголовно-процессуального кодекса РФ (далее — УПК РФ) и разъяснения Верховного Суда РФ.

1. Понятие и правовая природа условно-досрочного освобождения.

Условно-досрочное освобождение от отбывания наказания предусмотрено статьей 79 УК РФ и представляет собой освобождение осужденного от дальнейшего фактического отбывания основного наказания до истечения назначенного судом срока при соблюдении установленных законом условий. Сущность данного института заключается в том, что суд приходит к выводу: для исправления конкретного лица полное отбывание назначенного наказания более не требуется. При этом освобождение является условным, поскольку в течение оставшейся неотбытой части срока поведение лица контролируется, а нарушение установленных требований может повлечь отмену УДО [3].

УДО не означает признания приговора ошибочным или отмены назначенного наказания. Приговор сохраняет юридическую силу, однако исполнение его неотбытой части прекращается при условии соблюдения

освобожденным установленных требований. Поэтому данный институт следует рассматривать как специальную форму освобождения от дальнейшего отбывания наказания, основанную на оценке поведения осужденного и прогноза его исправления.

В соответствии с частью 1 статьи 79 УК РФ УДО может применяться к лицам, отбывающим содержание в дисциплинарной воинской части, принудительные работы или лишение свободы. Необходимыми условиями выступают признание судом того, что осужденный не нуждается в полном отбывании назначенного наказания, а также возмещение вреда, причиненного преступлением, полностью или частично, в размере, определенном судебным решением [3]. Закон не связывает возможность УДО только с формальным истечением определенного срока: фактически отбытая часть наказания является необходимым временным условием, но сама по себе не гарантирует удовлетворение ходатайства.

Закон устанавливает минимальные сроки фактического отбытия наказания. По общему правилу они составляют не менее одной трети срока за преступление небольшой или средней тяжести, половины срока — за тяжкое преступление, двух третей — за особо тяжкое преступление, а также в предусмотренных законом случаях при повторном применении УДО после его отмены. Для ряда специальных категорий преступлений установлены повышенные пороги — три четверти или четыре пятых срока. Кроме того, фактически отбытый срок лишения свободы не может быть менее шести месяцев [3].

Отдельные правила предусмотрены для беременных женщин и женщин, имеющих ребенка в возрасте до четырех лет, находящегося в доме ребенка исправительного учреждения: при осуждении за преступление небольшой тяжести закон допускает применение УДО после фактического отбытия не менее одной четверти срока. Для лиц, осужденных к пожизненному лишению свободы, предусмотрены самостоятельные условия, включая фактическое отбытие не

менее двадцати пяти лет и отсутствие злостных нарушений установленного порядка отбывания наказания в течение предшествующих трех лет [3].

2. Замена неотбытой части наказания более мягким видом.

Другой рассматриваемый институт закреплен в статье 80 УК РФ. Замена неотбытой части наказания более мягким видом представляет собой решение суда, в соответствии с которым оставшаяся часть первоначально назначенного наказания заменяется иной, менее строгой мерой из системы наказаний, предусмотренной уголовным законом. В отличие от УДО, осужденный не освобождается от исполнения наказания полностью: он продолжает нести уголовно-правовое бремя, но в более мягкой форме [3].

Статья 80 УК РФ предусматривает возможность замены неотбытой части наказания лицам, отбывающим содержание в дисциплинарной воинской части, принудительные работы или лишение свободы, при условии возмещения причиненного преступлением вреда полностью или частично. При принятии решения суд учитывает поведение осужденного в течение всего периода отбывания наказания. Следовательно, положительная характеристика за короткий период непосредственно перед обращением не должна подменять оценку всей динамики поведения.

Виды наказаний, которыми может быть заменена неотбытая часть, определяются с учетом статьи 44 УК РФ и специальных ограничений, предусмотренных законом. Суд вправе выбрать любой более мягкий вид наказания в пределах, установленных УК РФ для соответствующего вида. Особое правило действует при замене лишения свободы принудительными работами: для такой замены установлены специальные, более ранние временные пороги, а срок принудительных работ в предусмотренных законом случаях может соответствовать сроку неотбытой части лишения свободы [2, 3].

Для замены наказания также предусмотрены минимальные сроки фактического отбытия. За преступления небольшой или средней тяжести необходимо отбыть не менее одной трети срока, а при замене лишения свободы

принудительными работами — не менее одной четверти. За тяжкое преступление общий порог составляет половину срока, а при замене лишения свободы принудительными работами — одну треть. За особо тяжкое преступление требуется не менее двух третей срока. Для отдельных преступлений против половой неприкосновенности несовершеннолетних и преступлений, указанных в статье 210 УК РФ, установлены повышенные сроки — три четверти либо четыре пятых срока в зависимости от состава преступления [3].

Таким образом, замена наказания более мягким видом направлена на постепенное смягчение условий уголовно-правового воздействия. Она позволяет учитывать достигнутые результаты исправления, сохраняя при этом обязанность осужденного исполнять наказание и соблюдать связанные с ним ограничения.

3. Критерии оценки поведения осужденного.

Центральное значение при разрешении вопроса об УДО и замене наказания имеет оценка поведения осужденного. Законодатель не ограничивается одним формальным показателем, например количеством поощрений или отсутствием взысканий. Суд должен исследовать совокупность сведений, характеризующих личность и поведение человека на протяжении всего срока отбывания наказания.

При рассмотрении ходатайства об УДО статья 79 УК РФ предписывает учитывать поведение осужденного, его отношение к учебе и труду, наличие поощрений и взысканий, отношение к совершенному деянию, возмещение ущерба или иное заглаживание вреда, а также заключение администрации исправительного учреждения о целесообразности освобождения [3]. При решении вопроса о замене наказания статья 80 УК РФ также ориентирует суд на поведение лица за весь период, отношение к труду и учебе, отношение к совершенному преступлению и возмещение причиненного вреда [3].

Важным обстоятельством является то, что заключение администрации учреждения имеет доказательственное и оценочное значение, но не

предопределяет решение суда. Положительная характеристика не создает безусловного права на освобождение, а отрицательное заключение само по себе не может заменить судебную оценку всех обстоятельств. Решение должно быть индивидуальным и мотивированным.

Пленум Верховного Суда РФ обращает внимание на необходимость индивидуального подхода к каждому осужденному. Суду следует учитывать всю совокупность данных о личности, поведении, отношении к труду и учебе, а также фактические меры по возмещению вреда. При этом не допускается отказ по основаниям, которые прямо не предусмотрены законом, например только из-за наличия прежней судимости, непризнания вины либо тяжести преступления как таковой, поскольку категория и тяжесть преступления уже учитываются законодателем при установлении минимального срока [1].

Возмещение вреда является самостоятельным юридически значимым условием. Вместе с тем Верховный Суд РФ разъяснил, что если осужденный предпринимал меры к возмещению вреда, но по объективным причинам смог возместить его лишь частично, суд не вправе отказать только по мотиву неполного возмещения. Необходимо выяснить причины, характер предпринятых действий и реальные возможности лица [1].

4. Сходства и различия УДО и замены наказания.

УДО и замена неотбытой части наказания более мягким видом имеют общую правовую основу. Оба института применяются судом, предполагают фактическое отбытие установленной законом части наказания, требуют оценки поведения осужденного и учитывают возмещение причиненного преступлением вреда. Их назначение связано с принципами гуманизма, индивидуализации наказания и стимулирования правомерного поведения в период его исполнения.

Вместе с тем между ними существуют принципиальные различия. При УДО лицо освобождается от дальнейшего отбывания наказания условно, а в течение оставшейся части срока за его поведением осуществляется контроль. При замене наказания первоначальная мера прекращает исполняться, но вместо

нее назначается другой, более мягкий вид наказания. Следовательно, во втором случае наказание продолжает исполняться в иной форме.

Различаются и правовые последствия нарушения установленных требований. При УДО в предусмотренных частью 7 статьи 79 УК РФ случаях суд может отменить освобождение и постановить об исполнении оставшейся неотбытой части наказания. При замене наказания вопрос решается исходя из правил исполнения нового вида наказания и норм уголовного и уголовно-исполнительного законодательства. Сам факт замены не означает автоматического освобождения от ответственности за последующее нарушение.

Различие проявляется также в оценке перспектив исправления. Для УДО суд должен признать, что лицо не нуждается в полном отбывании назначенного наказания. При замене наказания суд приходит к выводу о возможности достижения целей наказания посредством менее строгой меры. В первом случае речь идет о прекращении дальнейшего отбывания наказания на условии правомерного поведения, во втором — о продолжении исполнения наказания в более мягкой форме.

Для наглядности основные различия представлены в таблице.

Критерий	**Условно-досрочное освобождение**	**Замена наказания**
Сущность	Освобождение от дальнейшего отбывания наказания на условии правомерного поведения	Продолжение отбывания наказания в более мягком виде
Основное основание	Суд признает, что осужденный не нуждается в полном отбывании наказания	Суд признает возможным достижение целей наказания менее строгой мерой
Правовое последствие	Прекращение отбывания неотбытой части при соблюдении условий УДО	Исполнение иного, более мягкого вида наказания
Контроль и последствия нарушения	Возможна отмена УДО в случаях, установленных ст. 79 УК РФ	Применяются правила исполнения замененного вида наказания
Нормативная основа	Статья 79 УК РФ	Статья 80 УК РФ

5. Судебный порядок рассмотрения ходатайств и гарантии прав осужденного.

Процессуальный порядок рассмотрения вопросов об УДО и замене наказания регулируется нормами УИК РФ и УПК РФ. В соответствии со статьей 175 УИК РФ осужденный вправе обратиться с ходатайством об УДО или о замене неотбытой части наказания более мягким видом. Ходатайство подается через администрацию учреждения или органа, исполняющего наказание, которая направляет его в суд вместе с характеристикой осужденного и необходимыми материалами [4].

Вопросы об освобождении от наказания и изменении порядка его исполнения относятся к компетенции суда, определяемой статьей 397 УПК РФ, и рассматриваются в порядке статьи 399 УПК РФ [5]. Судебное заседание позволяет проверить представленные сведения, выслушать участников, исследовать документы и оценить доводы сторон. Осужденный имеет право участвовать в рассмотрении ходатайства в предусмотренном законом порядке, пользоваться помощью защитника, представлять документы и заявлять ходатайства.

Решение суда должно быть законным, обоснованным и мотивированным. В постановлении об отказе необходимо указать конкретные фактические обстоятельства, препятствующие применению соответствующего института. Общие формулировки, не раскрывающие причин отказа, не отвечают требованию мотивированности. Верховный Суд РФ подчеркивает, что выводы суда должны основываться на сведениях, проверенных в судебном заседании [1].

Гарантией прав осужденного является также возможность обжалования судебного постановления в установленном процессуальном порядке. Повторное обращение после отказа допускается с соблюдением сроков, установленных статьей 175 УИК РФ. Поэтому суду необходимо не только оценить представленные материалы, но и разъяснить участникам порядок дальнейшей защиты прав.

Практическое значение имеет правильное разграничение оснований отказа. Например, наличие дисциплинарных взысканий не должно оцениваться изолированно: суду следует учитывать их характер, давность, снятие или погашение, последующее поведение лица и общую динамику исправления. Аналогичным образом наличие поощрений не должно автоматически вести к удовлетворению ходатайства без анализа иных обстоятельств.

Заключение.

Условно-досрочное освобождение от отбывания наказания и замена неотбытой части наказания более мягким видом представляют собой самостоятельные институты уголовного права, направленные на индивидуализацию исполнения наказания и стимулирование исправления осужденных. Их применение позволяет учитывать изменения в поведении лица после постановления приговора и оценивать, сохраняется ли необходимость в дальнейшем исполнении первоначально назначенной меры.

Главное различие между рассматриваемыми институтами состоит в правовых последствиях: УДО предполагает условное освобождение от дальнейшего отбывания наказания, тогда как замена означает продолжение исполнения наказания в более мягком виде. Общими условиями выступают судебное решение, фактическое отбытие установленной законом части срока, оценка поведения и возмещение причиненного преступлением вреда.

Проведенный анализ показывает, что эффективность данных институтов зависит от индивидуального и всестороннего подхода суда. При оценке осужденного необходимо учитывать не отдельные формальные показатели, а совокупность обстоятельств за весь период отбывания наказания, включая труд, обучение, поощрения и взыскания, отношение к совершенному деянию и действия по заглаживанию вреда.

Таким образом, УДО и замена неотбытой части наказания более мягким видом следует рассматривать как важные правовые механизмы, обеспечивающие баланс между интересами общества, задачами предупреждения преступлений и правом осужденного на справедливую индивидуализацию наказания. Их последовательное и мотивированное применение способствует достижению целей наказания и укреплению принципов законности и гуманизма.

СПИСОК ЛИТЕРАТУРЫ:

1. Постановление Пленума Верховного Суда РФ от 21 апреля 2009 г. № 8 «О судебной практике условно-досрочного освобождения от отбывания наказания, замены неотбытой части наказания более мягким видом наказания» (ред. от 25 июня 2024 г.)
2. Конституция Российской Федерации: принята всенародным голосованием 12 декабря 1993 г. (с учетом поправок)
3. Уголовный кодекс Российской Федерации от 13 июня 1996 г. № 63-ФЗ (ред. от 4 августа 2026 г.)
4. Уголовно-исполнительный кодекс Российской Федерации от 8 января 1997 г. № 1-ФЗ (ред. по состоянию на 2026 г.)
5. Уголовно-процессуальный кодекс Российской Федерации от 18 декабря 2001 г. № 174-ФЗ (ред. по состоянию на 2026 г.)

Fomin G.V.
student of 1st year
Faculty of Law
Moscow University «Synergy»
(Kaliningrad, Russia)

PAROLE AND REPLACEMENT OF PUNISHMENT WITH A LESS SEVERE FORM

Abstract: *this article examines the legal nature, grounds, and procedure for granting parole and replacing the unserved portion of a sentence with a less severe form of punishment. It analyzes Articles 79 and 80 of the Russian Criminal Code, criteria for assessing convicted persons' conduct, minimum periods of actual sentence served, and the court's role in considering relevant petitions. Particular attention is paid to the distinctions between these mechanisms, their purposes, and legal consequences.*

Keywords: *parole, sentence commutation, convicted person, offender rehabilitation, criminal law, judicial practice.*

УДК 34

Чернов А.П.

Московский университет «Синергия»

(г. Москва, Россия)

ПРЕСТУПЛЕНИЯ В СФЕРЕ НЕЗАКОННОГО ОБОРОТА НАРКОТИЧЕСКИХ СРЕДСТВ И ПСИХОТРОПНЫХ ВЕЩЕСТВ: ОСНОВНЫЕ СОСТАВЫ И ПРОБЛЕМЫ ВЫЯВЛЕНИЯ

Аннотация: *в статье исследуются ключевые составы преступлений в сфере незаконного оборота наркотических средств и психотропных веществ, а также проблемы, возникающие при их выявлении. Анализ судебной практики и материалов уголовных дел показывает, что цифровизация сбыта (закладки, интернет-магазины) радикально изменила структуру наркопреступности. Установлено, что квалификация действий «закладчиков» как покушения на сбыт при изъятии наркотика до его передачи приобретателю стала устойчивой, однако проблемы доказывания роли соучастников и определения размера наркотика сохраняются.*

Ключевые слова: *наркопреступление, сбыт наркотиков, закладка, квалификация преступления, выявление преступления, психотропное вещество, судебная практика.*

Преступления в сфере незаконного оборота наркотических средств и психотропных веществ остаются одной из наиболее острых проблем современной России. За последние пять лет структура наркопреступности претерпела существенные изменения, связанные прежде всего с переходом сбыта в цифровую среду. Традиционные формы личного контакта между продавцом и покупателем уступают место «бесконтактным» способам распространения через тайники-закладки и интернет-магазины, что создаёт новые вызовы для правоохранительной системы.

Исследование уголовно-правовой квалификации и практики противодействия незаконному обороту наркотических средств и психотропных

веществ показало, что трудности возникают на разных уровнях, поскольку часть из них связана с толкованием действующих норм, часть касается порядка получения и использования доказательств, а часть обусловлена тем, как организована работа правоохранительных органов. Поэтому совершенствование противодействия наркопреступности не следует сводить к расширению уголовной ответственности, ведь приоритет должен определяться характером установленного недостатка и тем, можно ли устранить его без неоправданного изменения законодательства. Проблема прослеживается в 3 аспектах сразу: суды раз за разом сталкиваются с трудностями при установлении цели сбыта, определении момента окончания преступления, разграничении единичного деяния и совокупности преступлений. Эти затруднения зафиксированы в Обзоре Верховного Суда Российской Федерации от 26 июня 2024 года с изменениями от 22 декабря 2025 года. Исправлять ситуацию стоит начать с уточнения постановления Пленума Верховного Суда РФ от 15 июня 2006 года № 14 - конкретно той части, где речь идёт об оценке обстоятельств, свидетельствующих об умысле на незаконный сбыт наркотических средств. Сейчас разъяснения позволяют опираться на количество наркотического средства, особенности его расфасовки, характер договорённостей о передаче и прочие обстоятельства преступления. Проанализированные судебные решения, однако, показывают: отдельным признакам порой придают определяющее значение, не исследовав как следует их взаимосвязь.

Поэтому стоит дополнить разъяснения прямым указанием: нельзя признавать одно-единственное косвенное обстоятельство безусловным подтверждением цели сбыта. Такой вывод должен опираться на совокупную оценку допустимых и достоверных доказательств, характеризующих фактическое поведение лица. Отсутствие сведений о конкретном приобретателе при этом не исключает автоматически умысел на распространение наркотиков, если его подтверждают другие установленные обстоятельства. Предлагаемое уточнение никак не меняет содержание статей 228 и 228.1 УК РФ, оно лишь

устраняет ошибки, возникающие при применении существующих уголовно-правовых признаков.

Чудинов объясняет сложности квалификации незаконного сбыта проблемами определения объективной и субъективной сторон преступления. Проведённое исследование дополняет эту позицию. В ряде случаев требуется не корректировка законодательной конструкции, а более последовательная оценка доказательств, подтверждающих направленность умысла. Схожая проблема встаёт при разграничении оконченного сбыта и покушения на него. Из-за распространения бесконтактных способов передачи наркотиков приобретение, хранение, размещение вещества в тайнике и сообщение сведений о его местонахождении нередко выполняют разные участники.

Момент окончания преступления здесь зависит от характера фактически совершённых действий и от того, насколько реализован преступный умысел. Основные положения, нужные для такого разграничения, закреплены в пунктах 13.1 и 13.2 постановления Пленума № 14. Но применительно к дистанционным способам распространения наркотиков было бы полезно систематизировать уже сформулированные Верховным Судом правовые позиции.

Суд, разъясняя эти вопросы, обязан учитывать, как распределены роли между участниками преступной деятельности, и не признавать автоматически покушением на сбыт каждое подготовительное действие. Квалификацию определяют содержание умысла и реально совершённые действия - их устанавливают по материалам конкретного дела. Изучая судебную практику, исследователи обнаружили и другую проблему: суды нередко избыточно квалифицируют последовательные операции с одним и тем же наркотическим средством.

Человек приобретает, получает, хранит или перемещает вещество - и эти действия иногда признают самостоятельными преступлениями, хотя при установленных обстоятельствах они охватываются объективной стороной другого состава. Чтобы устранить подобные ошибки, авторы предлагают уточнить разъяснения о квалификации по совокупности.

Необходимо исходить из того, обладает ли каждое действие самостоятельным уголовно-правовым содержанием либо составляет часть уже установленного преступления. При этом единый умысел сам по себе не исключает совокупности, если совершённые действия отвечают признакам нескольких самостоятельных составов.

Данное предложение соотносится с исследованием А. В. Чернова, рассматривающего проблемы множественности наркопреступлений, предварительного сговора и разграничения действий соучастников. Его практическое значение состоит в предупреждении необоснованного увеличения объёма обвинения без изменения предусмотренных законом оснований уголовной ответственности.

Отдельный вопрос связан с совершенствованием статьи 229.1 УК РФ, устанавливающей ответственность за контрабанду наркотических средств и психотропных веществ. Е. В. Сильченко и З. Г. Дербок предлагают пересмотреть отдельные квалифицирующие признаки, в том числе положения об использовании служебного положения и применении насилия при незаконном перемещении контролируемых веществ через границу. [Сильченко Е. В., Дербок З. Г. Дифференциация ответственности за контрабанду наркотиков по ст. 229.1 УК РФ и перспективы её оптимизации // Юридические исследования. 2025. № 3. С. 1–15. DOI: 10.25136/2409-7136.2025.3.73680. URL: https://nbpublish.com/library_read_article.php?id=73680 (дата обращения: 13.11.2026)].

Указанные предложения затрагивают пределы дифференциации уголовной ответственности и поэтому требуют более строгого обоснования. Расширение круга специальных субъектов либо изменение признаков насильственного способа совершения преступления должно подтверждаться устойчивыми противоречиями судебной практики. В противном случае изменение нормы способно привести не к повышению определённости уголовного закона, а к необоснованному расширению квалифицированных составов.

Наиболее обоснованным предварительным решением представляется дополнительное обобщение судебной практики по статье 229.1 УК РФ. Оно позволит установить, какие затруднения обусловлены содержанием законодательных формулировок, а какие могут быть устранены посредством судебного толкования.

Такое разграничение - необходимый шаг. Без него невозможно определить, какие поправки действительно нужны. Второе направление совершенствования касается получения, сохранения и процессуального использования цифровой информации: проведённое исследование показало, что при дистанционном сбыте особенно трудно установить принадлежность электронных сообщений, определить фактических пользователей технических средств и подтвердить связи между участниками незаконного оборота, хотя УПК РФ и содержит общие требования к доказательствам и их использованию, причём статья 74 определяет предусмотренные законом виды доказательств, статья 89 устанавливает условия использования результатов оперативно-розыскной деятельности, а статья 164.1 предусматривает специальные правила изъятия электронных носителей и копирования информации при производстве соответствующих следственных действий. Этого оказывается недостаточно.

Однако статья 164.1 УПК РФ не устанавливает универсального порядка обращения со всеми электронными сведениями, полученными в ходе оперативно-розыскной деятельности. Порядок представления результатов такой деятельности регулируется Федеральным законом от 12 августа 1995 года № 144-ФЗ и межведомственной Инструкцией, утверждённой 27 сентября 2013 года. [Об утверждении Инструкции о порядке представления результатов оперативно-розыскной деятельности органу дознания, следователю или в суд: приказ МВД России № 776, Минобороны России № 703, ФСБ России № 509, ФСО России № 507, ФТС России № 1820, СВР России № 42, ФСИН России № 535, ФСКН России № 398, Следственного комитета РФ № 68 от 27.09.2013 (зарегистрирован в Минюсте России 05.12.2013 № 30544) // Российская газета. 2013. 13 декабря. №

282. URL: https://www.consultant.ru/document/cons_doc_LAW_155629 / (дата обращения: 13.11.2026)].

Полагаем, что прежде всего уточнения требует именно ведомственный порядок передачи электронных материалов следователю. Действующая Инструкция регулирует представление результатов оперативно-розыскной деятельности, однако особенности проверки происхождения и сохранности цифровой информации целесообразно определить более подробно.

Предлагается дополнить Инструкцию требованиями к сопроводительному описанию электронных материалов. В зависимости от способа их получения в нём должны фиксироваться доступные сведения о времени и обстоятельствах получения информации, характеристиках носителя, использованных технических средствах, действиях по копированию и порядке передачи материалов уполномоченному должностному лицу. При наличии технической возможности следует документировать данные, позволяющие проверить неизменность полученных файлов.

Предлагаемая мера направлена на обеспечение прослеживаемости обращения с электронной информацией. Возможность установить, каким образом материал был получен, сохранён и передан, имеет значение для последующей проверки его достоверности. Вместе с тем соответствующие требования не должны предполагать разглашения сведений, составляющих государственную или иную охраняемую законом тайну, с нарушением установленного порядка.

Вопрос о дополнении статьи 89 УПК РФ специальным положением о проверке происхождения и целостности электронных сведений заслуживает самостоятельного рассмотрения. Такое изменение могло бы придать указанным требованиям дополнительное процессуально-гарантийное значение, не создавая нового вида доказательств.

Однако действующее уголовно-процессуальное законодательство уже предусматривает обязательность проверки и оценки доказательств. Поэтому прежде чем предлагать поправку в статью 89 УПК РФ, необходимо установить,

какие конкретные отношения не охватываются существующим регулированием. На первоначальном этапе более обоснованным представляется уточнение межведомственной Инструкции и разработка методических рекомендаций по обращению с электронными материалами.

С. А. Самороковский и А. Ф. Самороковский, исследуя выявление подпольных нарколабораторий, отмечают значение анализа электронных носителей и привлечения специалистов в области цифровой криминалистики. [Самороковский С. А., Самороковский А. Ф. Выявление наркопреступлений в подпольных лабораториях: оперативно-розыскные аспекты // Вестник Белгородского юридического института МВД России имени И. Д. Путилина. 2026. № 3. С. 98–103. URL: https://journals.rcsi.science/2313-5646/article/view/451162 (дата обращения: 13.11.2026)] Эта позиция подтверждает необходимость более тесного взаимодействия следователей, оперативных сотрудников и специалистов, обладающих соответствующими техническими знаниями.

Начинать такое взаимодействие стоит ещё на этапе подготовки следственных действий: сначала определяется характер нужных сведений и способы их закрепления, что снижает риск утраты информации, ошибок при копировании и последующих сомнений в её происхождении. Специалист при этом содействует следователю в пределах своих полномочий, но решения в рамках процесса принимает не он. Отдельного рассмотрения требует третье направление - выявление организованных форм незаконного оборота. В параграфе 3.2 уже отмечалось: задержание непосредственного исполнителя само по себе не раскрывает происхождение наркотического средства, не называет организаторов его распространения и не проясняет характер связей между участниками группы. Причина проста - функции внутри преступной группы распределены так, что каждый исполнитель владеет лишь ограниченной частью сведений.

Эту проблему снимает переориентация правоохранительной работы на изучение преступных связей, которые вскрываются при расследовании

отдельных эпизодов. Когда закон даёт для этого основания, проверке подлежат сведения об источниках происхождения наркотиков, об организации поставок, о распределении ролей между участниками. Особенно важен такой подход при выявлении подпольных лабораторий. С. А. Самороковский и А. Ф. Самороковский рассматривают установление отдельных эпизодов незаконного сбыта как возможный источник информации о производстве наркотических средств и о лицах, организующих эту деятельность. [Самороковский С. А., Самороковский А. Ф. Выявление наркопреступлений в подпольных лабораториях: оперативно-розыскные аспекты // Вестник Белгородского юридического института МВД России имени И. Д. Путилина. 2026. № 3. С. 98–103. URL: https://journals.rcsi.science/2313-5646/article/view/451162 (дата обращения: 13.11.2026)].

Это не частность. Выявленный факт распространения наркотиков способен дать толчок не только расследованию конкретного эпизода, но и установлению связи с другими преступлениями - хотя расширять проверку правомерно лишь на законных основаниях, с соблюдением требований об оперативно-розыскной деятельности и уголовно-процессуальных норм, а когда проявляется межрегиональный характер преступной деятельности, компетентным подразделениям приходится выстраивать согласованное взаимодействие.

Сходство способов распространения, характеристик изъятых веществ и прочих установленных обстоятельств даёт основание проверять связь между отдельными эпизодами, но вывод о единой преступной деятельности нуждается в доказательствах - внешнего сходства деяний для этого недостаточно. Особое значение приобретают механизмы международной правовой помощи там, где преступные связи выходят за пределы Российской Федерации: статья 7 Конвенции ООН от 20 декабря 1988 года закрепляет сотрудничество государств при расследовании преступлений, связанных с незаконным оборотом наркотических средств и психотропных веществ. Совершенствовать такое взаимодействие нужно прежде всего через качество подготовки запросов, точное

определение необходимых сведений и соблюдение правовых условий их получения. Сам по себе международный договор различий в национальных процедурах не снимает, поэтому результативность сотрудничества зависит ещё и от того, удастся ли использовать полученные материалы в конкретном уголовном деле.

Четвёртое направление связано с тем, что официальная статистика ограничена в возможностях оценить фактические масштабы незаконного оборота наркотиков. Анализ, проведённый в параграфе 3.1, показал следующее. Изменение количества зарегистрированных наркопреступлений само по себе не даёт однозначного ответа на вопрос, растёт реальная распространённость этих деяний или снижается. Сведения о регистрации, судимости и изъятиях отражают разные стороны наркоситуации, поэтому подменять друг друга они не могут. М. В. Анисифорова и Е.

Расхождения между официальными, экспертными и социологическими данными о немедицинском наркопотреблении - именно отсюда М. Тимошина выводит необходимость совершенствования методов оценки его латентности. Полученные автором результаты методологически значимы, но переносить разработанные для наркопотребления подходы на уголовно наказуемые наркопреступления без дополнительного обоснования нельзя. Наркопреступность предлагается оценивать через совокупность взаимодополняющих показателей: это количество зарегистрированных деяний, их распределение по составам и категориям тяжести, сведения о выявленных организованных группах, результаты судебного рассмотрения и данные об установленных каналах производства и распространения наркотиков. Анализировать их нужно раздельно - слишком разная у них природа формирования. Создать единый обобщённый индекс, не проверив сопоставимость исходных данных, значит исказить результаты. Поэтому предложенный подход разумнее сперва апробировать на региональном уровне и выяснить, какие сведения действительно повышают обоснованность оценки

наркоситуации. А качество выявления преступлений не стоит оценивать лишь по росту регистрационных показателей.

Аналитик вправе использовать такие сведения в работе, но не должен превращать их в обязательный план по числу раскрытых преступных групп или разоблачённых главарей. Подобная практика подтолкнула бы следователей к необоснованной квалификации действий как организованной формы, лишь бы выполнить показатель. Предложенные показатели нужны, чтобы изучать результаты работы, а не для того, чтобы механически увеличивать число выявленных преступлений. Параллельно с совершенствованием методов выявления правоохранительные органы должны выстраивать более дифференцированную профилактику вовлечения людей в незаконный оборот наркотиков. П. В.

Тепляшин выделяет два типа наркосбытчиков и показывает, насколько по-разному выглядят участники сетевого распространения наркотиков - у них несовпадающая мотивация, разное социальное положение и обстоятельства, приведшие к противоправной деятельности. Отсюда вытекает практический вывод: профилактические меры должны учитывать специфику конкретных групп риска, и прежде всего это касается несовершеннолетних и молодых людей, которых нередко вовлекают в незаконный сбыт обещаниями быстрого заработка при слабом понимании тяжести уголовной ответственности. Одних сведений о грозящем наказании недостаточно. Нужно объяснять механизмы вовлечения в преступную схему и показывать, как из неё можно выйти. Эффективность таких программ нельзя принимать на веру - сам факт их проведения ещё ничего не говорит о реальном результате.

Меры, которые предлагаются, реализуются по-разному. Правила квалификации можно уточнить, дополнив судебные разъяснения, не трогая сам уголовный закон. Обращение с цифровой информацией совершенствуют прежде всего те, кто корректирует межведомственное регулирование и развивает методическое обеспечение. Прежде чем менять УПК РФ, нужно сначала установить, что действующих процессуальных гарантий действительно не

хватает. Организованные формы наркопреступности выявляют, а вовлечение в незаконный оборот предупреждают главным образом за счёт того, как компетентные органы организуют собственную работу.

Прежде всего нужны меры, необходимость которых прямо подтверждена выявленными правоприменительными затруднениями - это главный приоритет. Оценивать их реализацию стоит не только через результативность выявления преступлений, но и через требования законности, обоснованности уголовного преследования, защиты прав участников уголовного судопроизводства. Проведённое исследование дало основания для нескольких направлений совершенствования законодательства и практики выявления наркопреступлений. Применительно к уголовно-правовой сфере наиболее обоснованным выглядит уточнение разъяснений Верховного Суда Российской Федерации по вопросам установления цели сбыта, определения стадии преступления, разграничения единичного деяния и совокупности преступлений. Законодательные квалифицирующие признаки менять допустимо, но лишь при наличии подтверждённых недостатков действующего регулирования. Для оперативно-розыскной и уголовно-процессуальной деятельности предложено конкретизировать требования к документированию электронных сведений, обеспечить проверку их происхождения и сохранности.

Показательна разница между тем, что попадает в регистрационные сводки, что фиксируют при выявлении преступлений, и что в итоге отражает судебная статистика по наркопреступности - эти три массива данных расходятся достаточно сильно, чтобы судить о явлении только по одному из них было ошибкой. Отсюда вытекает необходимость комплексной оценки, соединяющей все три среза. Предлагаемые меры нацелены именно на устранение конкретных недостатков правоприменения и на повышение качества работы правоохранительных органов, а расширять уголовную ответственность без оснований они не предполагают.

Исследование нынешнего положения дел с наркопреступностью в России показало, что официальная статистика лишь отчасти отражает реальные

масштабы незаконного оборота наркотических средств и психотропных веществ. Рост регистрационных показателей в 2023-2025 годах шёл рука об руку с увеличением доли преступлений, связанных со сбытом. А вот предварительные данные за январь-сентябрь 2026 года говорят об обратном: общее число зарегистрированных наркопреступлений заметно сократилось, зато выросло количество выявленных подпольных нарколабораторий. Эти перемены убеждают в том, что анализировать нужно не только цифры, но и саму структуру противоправной деятельности. Основные сложности с выявлением таких преступлений коренятся в их высокой латентности, в распространении дистанционных схем сбыта и в том, что функции между участниками организованного оборота чётко разделены. Цифровые технологии дополнительно всё осложняют: установить личность причастных, вскрыть преступные связи, доказать характер действий становится труднее. Поэтому обнаружение одного эпизода сбыта далеко не всегда выводит на организаторов всей цепочки и на источники происхождения наркотиков. Отсюда вытекает целесообразность уточнения разъяснений Верховного Суда Российской Федерации - по вопросам доказывания цели сбыта, определения стадии преступления, разграничения единичного деяния и совокупности преступлений. Предложено также конкретизировать межведомственный порядок документирования и передачи электронных материалов, полученных в результате оперативно-розыскной деятельности.

Следователям, оперативным сотрудникам и специалистам по цифровой криминалистике необходимо действовать слаженнее - этого требует сама организационно-правовая сфера. Важно установить организаторов незаконного оборота, проследить связи между отдельными преступными эпизодами и качественнее расследовать деятельность подпольных лабораторий. Наркоситуацию стоит оценивать комплексно, опираясь на статистические, криминологические и судебные данные, а профилактику вовлечения несовершеннолетних и молодёжи в незаконный сбыт наркотиков строить дифференцированно.

Исследование показало: противодействие наркопреступности нужно совершенствовать прежде всего через устранение выявленных недостатков правоприменения и повышение качества выявления и доказывания преступлений. Предложенные меры способны сделать применение уголовного законодательства более последовательным, а правоохранительную деятельность - результативнее. Но это работает только при соблюдении процессуальных гарантий. И без необоснованного расширения уголовной ответственности.

СПИСОК ЛИТЕРАТУРЫ:

1. Базунова А.В. Популярные виды мошенничества на рынке вторичного жилья // Молодой учёный. 2019. № 50 (288). С. 470–472
2. Актуальные вопросы профилактической работы с эвентуальными потерпевшими от корыстной преступности в жилищной сфере // Образование и право. 2018. № 5
3. Крылков Д.И. К вопросу об общей профилактике преступлений на рынке жилья // Вестник Нижегородского университета им. Н.И. Лобачевского. Серия: Социальные науки. 2015. № 4. С. 141–145
4. Аналитики назвали самые распространённые преступления в сфере жилья // Известия. 20 апреля 2026
5. Группу «чёрных риелторов» осудят в Вологодской области за обман 18 граждан на 23 млн рублей // МВД Медиа. 16 декабря 2025

Chernov A.P.
Moscow University «Synergy»
(Moscow, Russia)

CRIMES INVOLVING ILLICIT TRAFFICKING IN NARCOTIC DRUGS AND PSYCHOTROPIC SUBSTANCES: PRINCIPAL OFFENSES AND DETECTION CHALLENGES

Abstract: *this article examines principal offenses involving illicit trafficking in narcotic drugs and psychotropic substances, as well as challenges in detecting them. Analysis of case law and criminal case files shows that digitalization of drug distribution (dead drops and online stores) has radically changed the structure of drug-related crime. Classifying the actions of «dead-drop couriers» as attempted drug distribution when drugs are seized before delivery to the buyer has become established practice. However, difficulties in proving the roles of accomplices and determining drug quantities persist.*

Keywords: *drug-related crime, drug distribution, dead drop, offense classification, crime detection, psychotropic substance, case law.*

УДК 34

Чернова А.Е.
магистрант
Дальневосточный филиал
Российский государственный университет правосудия им. В.М. Лебедева
(г. Хабаровск, Россия)

Научный руководитель:
Мальцева А.В.
преподаватель
кафедра уголовно-правовых дисциплин
Дальневосточный филиал
Российский государственный университет правосудия им. В.М. Лебедева
(г. Хабаровск, Россия)

ИСТОРИЯ РАЗВИТИЯ ОТВЕТСТВЕННОСТИ ЗА УМЫШЛЕННОЕ ПРИЧИНЕНИЕ ТЯЖКОГО ВРЕДА ЗДОРОВЬЮ

Аннотация: *в данной научной статье нами рассматривается исторический аспект развития ответственности за причинение тяжкого вреда здоровью. Нами были изучены различные отечественные источники права за весь период развития нашего государства и проанализировано развитие понятия вреда здоровью и ответственности за указанное деяние.*

Ключевые слова: *умысел, тяжкий вред здоровью, уголовная ответственность, история уголовного права, источник права.*

Охрана жизни и здоровья человека, были и являются основной задачей человеческого общества. Человечество издревле склонно к уничтожению себе подобных, достижению целей путем насилия, вместе с тем, подобный путь ведет

к хаосу и истреблению всего человечества в связи с чем общество формируя зачатки правовой системы в первую очередь ограничивало именно причинение вреда жизни и здоровью человека. Во всех культурах и религиях первейшее правило, это запрет причинения смерти другому человеку.

В одном из первых источников права Древней Руси «Русской Правде» установлена ответственность за убийство и причинение вреда здоровью, вместе с тем основным критерием определения наказания являлась не только тяжесть причиненного вреда, но и способ причинения этого вреда. Так в соответствии с п.25 Пространной редакции Русской Правды, если кто кого ударит батогом, или чашей, или рогом, или тыльной стороной оружия, то 12 гривен, в соответствии с п.27 если посечет руку, и отпадет рука или усохнет, или нога, или глаз или нос повредит, то полувиры 20 гривен, а пострадавшему за увечье 10 гривен [10]. Здесь же предусмотрено и освобождение от ответственности, при противоправном поведении потерпевшего, к примеру п.26 устанавливает, что если кто, не утерпев, ударит мечом того, кто нанес удар, то вины ему в этом нет.

Уже здесь законодатель проводит разделение ответственности за причинение вреда здоровью разной тяжести, однако делает это не только по наступившим общественно-опасным последствиям, но и по орудию преступления. Если исходить из смысла п.25 Пространной редакции Русской Правды, здесь речь идет скорее о причинении легкого вреда здоровью или побоев, сама конструкция нормы наводит на мысль, что ответственность предусмотрена не столько за причинение вреда здоровью, сколько за причинение морального вреда, за ущерб причиненный репутации потерпевшего. Конструкция пункта 27 Пространной редакции Русской Правды уже более схожа с привычной нам конструкцией нормы, предусматривающей ответственность за причинение тяжкого вреда здоровью, так как в ней перечисляются общественно-опасные последствия, за наступление которых предусмотрена ответственность. Кроме того, сами критерии указанного вреда, сходи с некоторыми критериями тяжкого вреда здоровью. Так, «отпадет рука или усохнет, или нога», подходит под критерий тяжкого вреда здоровью потеря какого-либо органа или утрата

органом его функций. Повреждение глаза, оценивается в настоящее время по степени стойкой утраты общей трудоспособности. Повреждение носа, скорее можно было бы отнести к признаку неизгладимое обезображивание лица, при установлении необходимых для того условий. Кроме того, п.28 предусмотрена ответственность за повреждение пальца, потерпевшего. Пункт 26 по своей структуре напоминает ст.37 УК РФ так как описываемая в ней ситуация предполагает нахождение потерпевшего в состоянии необходимой обороны, однако формулировка «не утерпев» более напоминает, описание совершения преступления в состоянии аффекта.

В Соборном уложении 1649 года, также установлена ответственность за причинение тяжкого вреда здоровью, так в соответствии со ст.5 главы I а будет ранит, а не досмерти убьет, и ему учинити торговая казнь без пощады, и вкинути в тюрму на месяц, да на нем же взяти раненому за увечье бесчестье вдвое [11]. Однако, стоит отметить, что глава I «О богохульниках и о церковных мятежниках» и описываемое деяния, исходя из контекста главы, имеет в своем составе такой составообразующий признак объективной стороны преступления как место, а именно церковь Божию. С давних времен конструкция уголовного закона выстроена так, что в первую очередь в ней упоминаются деяния представляющие большую общественную опасность, так ввиду особенности того времени, совершение противоправного деяния в церкви имело большую общественную опасность, так как в те времена, именно религия являлась высшей ценностью государства. В главе XXII Соборного уложения 1649 года ст.10 предусмотрена ответственность за учинение мучительского наругательства, отсечение руки или ноги, носа, уха, обрезание губы, выкалывание глаза. Стоит отметить, что признаки причинения вреда здоровью, здесь практически идентичны с указанными в Пространной редакции Русской Правды. Очень важное значение Соборное уложение придает и характеристики потерпевшего, через указание на субъект преступления. Помимо того, что в то время центральное значение имела религия, очень важное значение предавалось и семейным ценностям, что в прочем, также обусловлено именно отношением

людей того времени к религии, которая уделяла особое значение отношениям внутри семьи. Дети, обязаны были относится к родителям с особым почтением, поэтому совершение преступления детьми в отношении родителей каралось более строго, чем в отношении иных лиц, так ст.4 главы XXII предусматривала ответственность за причинение вреда здоровью отцу или матери. Однако и здесь речь шла не столько о причинении вреда здоровью, сколько о нарушении моральных устоев и указания на какие-либо признаки вреда здоровью данная норма не содержит. Кроме того, при определении ответственности за причинения вреда здоровью, как и в настоящее время имело значение мотив и цель преступления, а также социальное положение потерпевшего.

В Уложении о наказаниях уголовных и исправительных 1845 года структура уголовного закона начинает обретать более привычную нам форму [12]. В ней появляются разделы и главы, структурирующие нормы, предусматривающие уголовную ответственность по объекту преступления. Составы преступлений, предусматривающих ответственность за причинение вреда здоровья выделены в отдельную главу 3 «О нанесении увечья, ран и других повреждений здоровью» раздела 10 «О преступлениях против жизни, здравия, свободы и чести частных лиц». В Уложении о наказаниях уголовных и исправительных 1845 года начинает формироваться понятие умышленного причинение вреда здоровью, то есть с обдуманным заранее намерением или умыслом и неосторожного причинения вреда здоровью «хотя и без намерения нанести увечье, рану или иное повреждение здоровью, дозволит себе какое-либо противное ограждающим общественный порядок постановлениям действие, и последствием оного, впрочем неожиданным, будут нанесены кому либо тяжкие раны, увечья или повреждение здоровья». Кроме того, в Уложении о наказаниях уголовных и исправительных 1845 года описывается состояние аффекта то есть совершения деяния без обдуманного заранее намерения в запальчивости или раздражении, но однако не случайно, а со знанием последствий сего деяния. Более знакомую нам форму приобретает и понятие необходимой обороны, а также проводится разграничение преступлений совершенных при обычных

условиях и при превышении пределов необходимой обороны «при необходимой личной обороне, превзойдет полагаемые оной сею необходимостью пределы, и без нужды, после уже отвращения грозившей опасности, нанесет нападавшему на него увечья или раны», однако стоит отметить, что данное описание состояния необходимой обороны не отражает той полноты данного состояния, которое имеется на сегодняшний день, так как совершенным в состоянии необходимой обороны в настоящее время могут быть признаны и деяния совершенные после прекращения посягательства, если у обороняющегося были основания полагать, что посягательство не продолжается или приостановлено, с целью создания наиболее благоприятной обстановки. Уже в Уложении о наказаниях уголовных и исправительных 1845 года начинают формироваться те смежные с умышленным причинением тяжкого здоровья составы, которые в настоящее время требуют особого внимания, при правильной квалификации деяния объективная сторона которого включает в себя общественно-опасные последствия в виде тяжкого вреда здоровью. Кроме того, здесь также закреплено понятие невиновного причинения вреда здоровью «случайно, не только без намерения, но и безо всякой с его стороны неосторожности» не влекущее за собой уголовной ответственности. В данной главе выделяются такие категории, причиненного вреда здоровью как «тяжкое увечье», «важное в здоровье или телесных способностях повреждение», под которыми подразумевались в том числе лишение зрения, языка, слуха, руки, ноги или детородных частей, а также неизгладимое на лице его, обезображение. Также при назначении наказания учитывались: обдуманность умысла, степень жестокости при совершении преступления, средства совершения преступления, степень опасности для жизни и страданий потерпевшего, важность последствий для существования и средств пропитания потерпевшего в будущем. То есть, фактически, уже в Уложении о наказаниях уголовных и исправительных 1845 года начали свое формирования те квалифицирующие признаки, которые в последствии будут включены в ч.2 ст.111 УК РФ, а также некоторые признаки, позволяющие установить категорию тяжести вреда здоровья. Так, для оценки того, что тогда определяли как влияние

последствий причинения вреда здоровью на существование и добычу средств пропитания потерпевшего, в настоящее время существует таблица процентов стойкой утраты общей трудоспособности.

В Уголовном уложении 1903 года преступления, объектом которых является здоровье человека, были выделены в главу 23 «О телесном повреждении и насилии над личностью» [13]. Статья 467 предусматривала уголовную ответственность за причинение весьма тяжкого телесного повреждения. Весьма тяжкое телесное повреждение, выступало аналогом современного понятия тяжкого вреда здоровью, об этом говорят и критерии указанного вреда, а именно: расстройство здоровья опасное для жизни душевная болезнь, потеря зрения, слуха, языка, руки, ноги или производительной способности, неизгладимое обезображивание лица. Здесь впервые в качестве критерия тяжкого вреда здоровью выступает душевная болезнь. Кроме того, именно здесь начинает оформляться один из важнейших критериев тяжкого вреда здоровью наиболее часто встречающийся в правоприменительной практики - опасность для жизни. Именно этот признак, при наличии его в объективной стороне преступления порождает сложности квалификации между причинением тяжкого вреда здоровью и покушением на убийство, а в случае наступления смерти потерпевшего, в следствии указанных повреждений между ч.4 ст.111 УК РФ и ч.1 ст.105 УК РФ при отсутствии иных квалифицирующих признаков. Вводя данный признак законодатель впервые ввел ответственность за умышленное причинение тяжкого вреда здоровью, не влекущее необратимых последствий и отграничил его от покушения на убийство. Указанной статьей также была предусмотрена более тяжкая ответственность за наступление последствий в виде смерти потерпевшего, аналог современной ч.4 ст.111 УК РФ, однако в тот период наличие двойной формы вины в составе указанного преступления еще не сформировалось. Статьей 468 была предусмотрена ответственность за причинение тяжкого телесного повреждения, под которым подразумевалось постоянное или временное расстройство здоровья, нарушившее отправление органа тела, не опасное для жизни. Стоит отметить,

что если в современном законодательстве, ответственность за причинение смерти в результате причинения вреда здоровью, предусмотрена только в рамках умышленного причинения тяжкого вреда здоровью, в Уголовном уложении 1903 года такой квалифицирующий признак закреплен и в статье предусматривающей ответственность за тяжкое телесное повреждение и за легкое телесное повреждение, хотя при отсутствии признака опасности для жизни в указанных составах, причинно-следственная связь между причинением такого вреда и смертью может быть только косвенной. Кроме того, заслуживает интереса тот факт, что причинение вреда здоровью повлекшее преждевременные роды или смерть плода, которые в современном законодательстве являются критерием тяжкого вреда здоровью, в Уголовном уложении 1903 года являлись квалифицирующим признаком к ст.469, предусматривающей ответственность за причинение легкого телесного повреждения. Стоит отметить, что в Уголовном уложении также имеется разделение на преступления «задуманные и выполненные под влиянием сильного душевного волнения», «задуманные и выполненные под влиянием сильного душевного волнения, вызванным противозаконным насилием над личностью или тяжким оскорблением со стороны потерпевшего», а также в отношении потерпевших, обладающих определенным статусом, а именно в отношении матери, законного отца, иного восходящего родственника, священнослужителю при совершении им службы Божией или духовной требы, должностному лицу при исполнении или по поводу исполнения им служебных обязанностей, кого либо из чинов караула, охраняющего Священную Особу Царствующего Императора или Члена Императорского Дома, или часовому военного караула и т.д.

Несмотря на то, что логика разделение уголовного закона на Общую и Особенную части прослеживается еще в Уголовном уложении 1903 года, именно в Уголовном Кодексе РСФСР 1922 года такая структура закреплена впервые. В Уголовном Кодексе РСФСР 1922 года законодатель решил оставить термин «телесные повреждения», которые разделяются на тяжкие, менее тяжкие и легкие. В этот период развитие медицины и общества привело законодателя к

идее закрепления списка телесных повреждений и их категорирования не в рамках Уголовного Кодекса, а в отдельном нормативно правовом акте, в следствие чего для определении категории тяжести телесных повреждений циркуляром Наркомюста РСФСР, Наркомздрава РСФСР от 16 ноября 1922 года №146 утверждены «Правила для составления заключений о тяжести повреждений», согласно которым к тяжким телесным повреждениям относятся: расстройство здоровья, опасное для жизни, душевная болезнь, потеря зрения, слуха, языка, руки, ноги или производительной способности, неизгладимое обезображение лица [9]. В примечаниях к п.9 указанных правил данные повреждения раскрыты более подробно для верного определения их категории. Ответственность за умышленное причинение тяжких телесных повреждений была предусмотрена ст.149 УК РСФСР 1922 года. Квалифицирующие признаки были предусмотрены абз.2 и включали в себя наступление смерти потерпевшего, совершение способом, носящим характер мучений и истязаний, а также последствия в виде систематических, хотя бы и легких повреждений [8].

Уголовный Кодекс РСФСР 1926 года [6] изменил дифференциацию категорий тяжести на тяжкие телесные повреждения, легкое телесное повреждение, не опасное для жизни, но причинившее расстройство здоровью, легкое телесное повреждение, не причинившее расстройство здоровья. Здесь же при определении тяжести причиненного вреда, возвращается экономический критерий, ранее применявшийся в Уложении о наказаниях уголовных и исправительных 1845 года, а именно потеря потерпевшим трудоспособности. Так, согласно п.8 «Правил для составления заключения о тяжести повреждения» утвержденных 4 апреля 1926 года Наркомюстом РСФСР, Наркомздравом РСФСР [7] к тяжким повреждениям следует отнести такие, которые по характеру своему опасны для жизни или повлекли за собой полную потерю функций важного какого-либо органа, как зрения, слуха, руки, ноги, производительной способности, неизгладимое обезображение лица, душевную болезнь или иное расстройство здоровья, соединенное с потерей трудоспособности не ниже 1/3.

Уголовная ответственность за причинение тяжкого вреда здоровью была предусмотрена ст.142 УК РСФСР.

В Уголовном Кодексе 1960 года вернулась понятие менее тяжких телесных повреждений. Телесные повреждения теперь разделялись на тяжкие телесные, менее тяжкие и легкие. К тяжким телесным повреждениям относились телесные повреждения, опасные для жизни или повлекшие за собой потерю зрения, слуха или какого-либо органа либо утрату органом его функций, душевную болезнь или иное расстройство здоровья, соединенное со стойкой утратой трудоспособности не менее чем на одну треть, или повлекшее прерывание беременности, либо выразившееся в неизгладимом обезображении лица [4]. Более подробное категорирование телесных повреждений приведено в «Правилах определения степени тяжести телесных повреждений», утвержденных Минздравом РСФСР от 4 апреля 1961 года [5], в них в отличие от ранее утвержденных Правил, приводится не только описание общих признаков, но и конкретные повреждения, такие как проникающие раны черепа, позвоночника, груди, живота, даже без повреждения внутренних органов, перелом шейного позвонка и т.д. Уголовная ответственность за причинение тяжкого вреда здоровью была предусмотрена ст.108 УК РСФСР. К перечню квалифицирующих признаков добавились: совершение в отношении лица в связи с выполнением им своего служебного либо общественного долга или в отношении его близких родственников, а также иных лиц, на жизнь и здоровье которых совершается посягательство с целью воспрепятствовать законной деятельности указанного должностного лица, совершение особо опасным рецидивистом. Из перечня квалифицирующих признаков было исключены последствия в виде систематических, хотя бы и легких повреждений.

Привычное нам понятие «вред здоровью», а также дифференциация на тяжкий вред здоровью, вред здоровью средней тяжести и легкий вред здоровью появилась только в Уголовном Кодексе Российской Федерации [1]. Приказом Минздравсоцразвития РФ от 24 апреля 2008 года №194 утверждены медицинские критерии определения степени тяжести вреда, причиненного

здоровью человека [2]. Кроме того, в нем впервые в современном виде появляется таблица процентов стойкой утраты общей трудоспособности. В настоящее время, совершенствование системы определения тяжести вреда здоровью не прекращается и Приказом Министерства здравоохранения Российской Федерации от 8 апреля 2025 года №172н был утвержден Порядок определения степени тяжести вреда, причиненного здоровью человека [3], который утвердил в себе не только критерии тяжести вреда здоровью, но и процедуру установления тяжести вреда здоровью, более подробно раскрыт вопрос о причинении вреда здоровью вследствие нарушений при оказании медицинской помощи, закреплено правило суммирование процентов стойкой утраты трудоспособности при наличии нескольких повреждений, поученных одномоментно.

Уголовное законодательство в части ответственности за причинение тяжкого вреда здоровью человека прошло долгий путь от простого запрета, до установления точных медицинских критериев категорирования вреда здоровью, особенностей определения умысла субъекта преступления, формирования квалифицированных и привилегированных составов, о которые более подробно будут рассмотрены ниже. Без этого сложного пути система, благодаря которой сейчас мы можем квалифицировать противоправные деяния никогда бы не сформировалась.

СПИСОК ЛИТЕРАТУРЫ:

1. Уголовный кодекс Российской Федерации от 13.06.1996 № 63-ФЗ (ред. от 04.08.2026) // Справочно-правовая система «Консультант Плюс»
2. Приказ Минздравсоцразвития РФ от 24.04.2008 № 194н «Об утверждении Медицинских критериев определения степени тяжести вреда, причиненного здоровью человека» // Справочно-правовая система «Консультант Плюс»

3. Приказ Минздрава России от 08.04.2025 № 172н «Об утверждении Порядка определения степени тяжести вреда, причиненного здоровью человека» // Справочно-правовая система «Консультант Плюс»

4. Уголовный кодекс РСФСР 1960 года // Справочно-правовая система «Консультант Плюс»

5. Правила определения степени тяжести телесных повреждений (утв. Минздравом РСФСР 04.04.1961) // Справочно-правовая система «Консультант Плюс»

6. Уголовный кодекс РСФСР 1926 года // Справочно-правовая система «Консультант Плюс»

7. Правила для составления заключения о тяжести повреждения (утв. Наркомздравом РСФСР, Наркомюстом РСФСР 27.01.1927) // Справочно-правовая система «Консультант Плюс»

8. Уголовный кодекс РСФСР 1922 года // Справочно-правовая система «Консультант Плюс»

9. Правила для составления заключений о тяжести повреждений (утв. Наркомздравом РСФСР, Наркомюстом РСФСР, циркуляр от 16 ноября 1922 года № 146) // Справочно-правовая система «Консультант Плюс»

10. Пространная редакция Русской Правды [Электронный ресурс]. URL: https://azbyka.ru/otechnik/Istorija_Tserkvi/biblioteka-literatury-drevnej-rusi-tom-4/14

11. Соборное уложение 1649 года [Электронный ресурс]. URL: https://azbyka.ru/otechnik/Istorija_Tserkvi/sobornoe-ulozhenie-1649-goda/#0_23

12. Уложение о наказаниях уголовных и исправительных 1845 года [Электронный ресурс]. URL: https://istmat.org/files/uploads/32412/ulozhenie.pdf

13. Уголовное уложение 1903 года [Электронный ресурс]. URL: https://dep_iogip.pnzgu.ru/files/dep_iogip.pnzgu.ru/normativnie_akti/ugolovnoe_ulozhenie_1903_g_.pdf

Chernova A.E.
master's degree student
Far Eastern Branch
Russian State University of Justice named after V.M. Lebedev
(Khabarovsk, Russia)

Scientific advisor:
Maltseva A.V.
Lecturer
Department of Criminal Law Disciplines
Far Eastern Branch
Russian State University of Justice named after V.M. Lebedev
(Khabarovsk, Russia)

HISTORY OF THE DEVELOPMENT OF LIABILITY FOR INTENTIONALLY CAUSING GRAVE HARM TO HEALTH

Abstract: *this article examines the historical development of liability for causing grave harm to health. We studied various Russian legal sources spanning the country's history and analyzed the evolution of the concept of harm to health and liability for this offense.*

Keywords: *intent, grave harm to health, criminal liability, criminal law history, source of law.*

УДК 34

Чернова А.Е.

магистрант

Дальневосточный филиал

Российский государственный университет правосудия им. В.М. Лебедева

(г. Хабаровск, Россия)

Научный руководитель:

Мальцева А.В.

преподаватель

кафедра уголовно-правовых дисциплин

Дальневосточный филиал

Российский государственный университет правосудия им. В.М. Лебедева

(г. Хабаровск, Россия)

СТАТИСТИЧЕСКИЙ АНАЛИЗ ПРЕСТУПЛЕНИЙ, ПРЕДУСМОТРЕННЫХ СТ. 111 УК РФ

Аннотация: *в данной научной статье нами проведен статистический анализ преступлений, предусмотренных ст. 111 УК РФ. Изучена статистика преступности, публикуемая МВД России, и судебная статистика, публикуемая Судебным департаментом при Верховном Суде. Отдельное внимание уделено характеристике личности лиц, совершающих указанные преступления.*

Ключевые слова: *тяжкий вред здоровью, 111 УК РФ, преступность, статистический анализ, судебная статистика, МВД России, личность преступника.*

Умышленное причинение тяжкого вреда здоровью, относится к группе преступлений против личности, а именно против жизни и здоровья. Согласно официальной статистике МВД России за январь-сентябрь 2026 года [1] убийства, умышленное причинение тяжкого вреда здоровью, изнасилования составляют

1,3% от общего числа преступлений, зарегистрировано 8412 уголовных дел, по обвинению в совершении умышленного причинения тяжкого вреда здоровью. В 2025 году всего зарегистрировано 13064 преступлений, предусмотренных ст.111 УК РФ, что на 14,8% меньше чем, в 2024 году, из них 2889 в общественных местах и на улицах, в том числе на улицах, площадях, в парках, скверах, 26 – на транспорте. За последние три года количество зарегистрированных преступлений, предусмотренных ст.111 УК РФ сократилось, так в 2024 этот показатель составил 15334, в 2023 году – 16685. Вместе с тем, за период 2023-2025 год показатель преступлений против личности в структуре преступности изменился незначительно, в 2023 года он составил 1,4%, в 2024, 2025 году -1,3%.

За 2025 год отмечен рост числа лиц, которым причинен тяжкий вред здоровью в Республике Ингушетия – 28,6%, Карачаево-Черкесской Республике – 13,8%, Рязанской области – 8,3%, Республике Тыва – 6,4%, Костромской области – 2,9%, Кировской области – 2,1%, а также в Хабаровском крае – 0,3%.

Более полные данные о лицах, привлеченных к уголовной ответственности по ст.111 УК РФ можно получить благодаря данным судебной статистики, публикуемых Судебным департаментом при Верховном суде. [2] Так за 2025 год по ст.111 УК РФ осуждено 10756 человек, из них 2454 по ч.1 ст.111 УК РФ, 5763 по ч.2 ст.111 УК РФ, 455 по ч.3 ст.111 УК РФ, 2084 по ч.4 ст.111 УК РФ, из чего можно сделать вывод, что больше половины рассмотренных преступлений совершаются с квалифицирующими признаками, около 20% случаев умышленного причинения тяжкого вреда здоровья заканчиваются смертью потерпевшего. Стоит отметить, что за последние 20 лет, уровень преступности, в сфере умышленного причинения тяжкого вреда здоровью существенно сократился, так в 2005 году по ст.111 УК РФ осуждено 42995 человек, из них 23221 по ч.1 ст.111 УК РФ, 1269 по ч.2 ст.111 УК РФ, 1845 по ч.3 ст.111 УК РФ, 16660 по ч.4 ст.111 УК РФ, за 2015 год по ст.111 УК РФ осуждено 26946 человек из них 7026 по ч.1 ст.111 УК РФ, 12149 по ч.2 ст.111 УК РФ, 929 по ч.3 ст.111 УК РФ, 6842 по ч.4 ст.111 УК РФ. Сокращается и процент смертельных исходов.

Перейдем к характеристики самого субъекта преступления. В состоянии алкогольного опьянения было совершено 55,3% от общего числа рассмотренных преступлений, предусмотренных ст.111 УК РФ, 0,08% - в состоянии наркотического опьянения. 21,2% осужденных, имели не снятые и непогашенные судимости на момент совершения преступления, 18% ранее привлекались к уголовной ответственности. За 2025 год 78,2% всех осужденных по ст.111 УК РФ мужчины, при этом по ч.4 ст.111 УК – 89%. Иностранными гражданами и лицами без гражданства осужденные является 3,7% осужденных. Из общего процента осужденных по ст.111 УК РФ, несовершеннолетние составляют 4%. Возраст осужденных чаще всего находится в приделах возрастной группы от 31 до 40 лет, что составляет 33%. В целом же он следующий: лица от 18 до 24 лет - 10,8%, от 25 до 30 лет – 12,4%, от 31 до 35 – 15,2%, от 36 до 40 лет – 17,8%, от 41 до 45лет - 13,8%, от 46 до 50 лет – 9,9%, от 51 до 60 лет – 10,8%, 61-65 лет – 2,9%, 66 лет и старше 2,3%.

Уровень образования, имеет влияние на поведение личности, сферу ее интересов и выбор способа реализации потребностей. Согласно статистике наименьший процент лиц, совершивших преступления предусмотренные ст.111 УК РФ зафиксирован среди людей имеющих высшее профессиональное образование – 7,2%. Среди лиц имеющих средне профессиональное образование этот показатель составил – 39,1%, средне общее – 32,9%, основное общее, начальное или без образования – 20,8%.

Наибольший процент лиц, совершивших преступления, предусмотренные ст.111 УК РФ зафиксирован среди трудоспособных лиц без постоянного источника дохода и составляет 54,2%.

Согласно информационно аналитической справке УМВД России по Хабаровскому краю в 2025 году зарегистрировано 151 случай умышленного причинения тяжкого вреда здоровью, в том числе – 32 повлекших смерть потерпевшего [3].

Согласно данным Управления судебного департамента в Хабаровском крае [4] за 2025 год всего по ст.111 УК РФ в Хабаровском крае осуждено 118

человек, из них 23 по ч.1 ст.111 УК РФ, 65 по ч.2 ст.111 УК РФ, 3 по ч.3 ст.111 УК РФ и 27 по ч.4 ст.111 УК РФ. В состоянии алкогольного опьянения было совершено 55,1% от общего числа рассмотренных преступлений, предусмотренных ст.111 УК РФ. 29,7% осужденных, имели не снятые и непогашенные судимости на момент совершения преступления, 17,8% ранее привлекались к уголовной ответственности. За 2025 год, в Хабаровском крае процент женщин, осужденных по ст.111 УК РФ немного превысил средний показатель по России и составил 23,7%. Из общего числа привлеченных к уголовной ответственности по ст.111 УК РФ 2 человека являются иностранными гражданами. Из общего процента осужденных по ст.111 УК РФ, несовершеннолетние составляют 3,9%, что соответствует среднему показателю по России. Возраст осужденных в целом следующий: лица от 18 до 24 лет – 6,8%, от 25 до 30 лет – 11%, от 31 до 35 – 11,9%, от 36 до 40 лет – 22%, от 41 до 45лет – 16,9%, от 46 до 50 лет – 11%, от 51 до 60 лет – 12,7%, 61-65 лет – 2,5%, 66 лет и старше 1,7%. Статистические данные по образованию осужденных несколько отличаются, наибольший процент зафиксирован среди людей имеющих среднее образование и составляет 43,2%. Среди лиц имеющих высшее профессиональное образование этот показатель составил -3,4%, среднее профессиональное – 33,9%, основное общее, начальное или без образования –19,5%.

Наибольший процент лиц, совершивших преступления, предусмотренные ст.111 УК РФ также зафиксирован среди трудоспособных лиц без постоянного источника дохода и составляет 66,1%.

Статистический анализ подтвердил положительную динамику: количество зарегистрированных преступлений, предусмотренных ст.111 УК РФ, за последние годы последовательно сокращается, а число осужденных за двадцатилетний период уменьшилось более чем в четыре раза при одновременном снижении доли смертельных исходов. Вместе с тем более половины рассматриваемых преступлений совершаются с квалифицирующими признаками, а около 20% деяний оканчиваются смертью потерпевшего. Криминологический портрет субъекта характеризуется преобладанием лиц

мужского пола (78,2%), совершением преступлений в состоянии алкогольного опьянения (55,3%), наличием непогашенных судимостей (21, %), возрастной группой 31–40 лет (33%), отсутствием постоянного источника дохода (54,2%) и сравнительно низким уровнем образования. Аналогичные закономерности прослеживаются и на региональном уровне. Из чего следует вывод о наличии значимого профилактического потенциала: меры по снижению незанятости населения, антиалкогольной профилактике и повышению образовательного уровня способны положительно повлиять на уровень данного вида преступности.

Исходя из представленных данных можно сделать вывод, что наблюдается положительная динамика: количество зарегистрированных фактов причинения тяжкого вреда здоровью сократилось в 2 раза за последние 10 лет и продолжает сокращаться. При этом стоит отметить, что преступления, предусмотренные ст.111 УК РФ, более чем в половине случаев, совершаются под влиянием алкогольного опьянения, а также трудоспособными лицами без постоянного источника дохода. Наименьший показатель зафиксирован среди лиц, имеющих высшее образование и работающего населения, в связи с чем стоит обратить внимание, что повышение образованности населения и проведение активной работы по снижению количества нетрудоустроенного населения может положительно сказаться на снижении уровня преступности.

СПИСОК ЛИТЕРАТУРЫ:

1. Состояние преступности // Официальный сайт МВД России [Электронный ресурс]. URL: https://мвд.рф/folder/101762

2. Данные судебной статистики // Официальный сайт Судебного департамента при Верховном Суде [Электронный ресурс]. URL: https://cdep.ru/?id=79

3. Информационно-аналитическая справка УМВД России по Хабаровскому краю // Официальный сайт УМВД России по Хабаровскому краю [Электронный ресурс]. URL: https://27.мвд.рф/Dejatelnost/отчеты-должностн-лиц-перед-думой/action1/отч-нач-умвд-2025/инфор-аналит-справка-2025

4. Сводные отчеты районных (городских) судов Хабаровского края // Официальный сайт Судебного департамента в Хабаровском крае [Электронный ресурс]. URL: https://usd.hbr.sudrf.ru/modules.php?name=stat&rid=7

Chernova A.E.
master's degree student
Far Eastern Branch
Russian State University of Justice named after V.M. Lebedev
(Khabarovsk, Russia)

Scientific advisor:
Maltseva A.V.
lecturer
Department of Criminal Law Disciplines
Far Eastern Branch
Russian State University of Justice named after V.M. Lebedev
(Khabarovsk, Russia)

STATISTICAL ANALYSIS OF CRIMES UNDER ARTICLE 111 OF THE RUSSIAN CRIMINAL CODE

Abstract: *this article presents a statistical analysis of crimes under Article 111 of the Russian Criminal Code. It examines crime statistics published by the Russian Ministry of Internal Affairs and judicial statistics published by the Judicial Department at the Supreme Court of Russia. Particular attention is paid to the characteristics of individuals who commit these crimes.*

Keywords: *grievous bodily harm, article 111 - CC, crime, statistical analysis, judicial statistics, Russian Interior Ministry, offender profile.*

УДК 347.441

Шеметов К.Д.
студент 4 курса
Институт юстиции
Байкальский государственный университет
(г. Иркутск, Россия)

СМАРТ-КОНТРАКТЫ: ПРОБЛЕМЫ ОПРЕДЕЛЕНИЯ МОМЕНТА ЗАКЛЮЧЕНИЯ

Аннотация: *в статье исследуются правовая природа смарт-контрактов и проблема определения момента заключения договора при их использовании.*

Смарт-контракт рассматривается как информационно-правовой механизм реализации обязательств на основе компьютерного алгоритма, действующий преимущественно в блокчейн-среде. Автор приходит к выводу, что смарт-контракт не является самостоятельным договором, а выступает специфической формой реализации соглашения и автоматизированного исполнения обязательств по принципу «если... то...». Моментом заключения договора предлагается считать внесение записи в распределённый реестр (активацию кода после акцепта), если иное не следует из кода или соглашения сторон. Обосновывается необходимость дополнения ст. 434 ГК РФ и разработки технических стандартов фиксации точного времени волеизъявления сторон.

Ключевые слова: *смарт-контракт, блокчейн, распределённый реестр, момент заключения договора, оферта, акцепт, правовая природа, форма сделки, программный код, гражданско-правовое регулирование, цифровизация.*

В эпоху цифровизации, развитие договорных отношений не стоит на месте, явным примером тому является появление в рамках гражданского права такого понятия как «смарт-контракт», который в сути своей является абсолютно новой формой заключения и исполнения договоров. Впервые такое понятие как «смарт-контракт» было введено американским ученым Нико Сабо в 1990-х, который определил его как информационно-правовой механизм реализации

договорных обязательств, за счет наличия протокола исполнения этих обязательств. Как отмечает сам Нико предшественниками идеи смарт-контрактов являлись вендинговые аппараты, в которых обязательства между покупателем (оплатить товар) и продавцом (выдать товар), был посредник в виде механизма обеспечивающего исполнения обоих обязательств. В целом же большинство ученых определяют, что «смарт-контракт может быть определен как договор между двумя и более сторонами об установлении, изменении или прекращении юридических прав и обязанностей, в котором часть или все условия записываются, исполняются и/или обеспечиваются компьютерным алгоритмом автоматически в специализированной программной среде» [1, с. 3]. На данный же момент смарт-контракты особенно распространены в договорных отношениях, связанных с реализацией обязательств в рамках блокчейн-среды. И именно здесь возникает одна из проблем правового регулирования смарт-контрактов, поскольку относительная новизна такого явления, довольно явно отражается в наличии правовых пробелов, в частности, касательно момента заключения такого договора. Причина этого довольно проста – блокчейна- среда, в которой и существует большинство смарт-контрактов, в полной мере не подчиняется стандартным условиям формирования договоров.

В такой среде границы между офертой, акцептом и началом исполнения договора попросту стираются, что и вызывает особую сложность при определении момента исполнения договора. В основе смарт-контрактов также как и в обычном договоре лежит соглашение между сторонами, однако если в обычном договоре закрепление такого соглашения содержится непосредственно в тексте самого договора, и обеспечивается им, то в смарт-контракте это попросту невозможно, поскольку сама его сущность, в виде компьютерной программы, не предполагает такой возможности.

В целом же можно отметить, что сам по себе смарт-контракт не является полноценным договором, а лишь формой реализации уже существующего соглашения, путем предоставления необходимого инструментария, в виде цифровизации и автоматизации процессов, - это набор строк компьютерного

кода, которые основаны на принципе «если... то…», которые в своей сути представляют собой не способ фиксации обязательств, но непосредственный способ их исполнения, при этом обладающий специфической письменной формой.

Теперь, после определения правовой природы смарт-контрактов можно перейти к рассмотрению проблематики определения момента заключения договора, при использовании смарт-контракта. Мы знаем, что по общему правилу, в соответствии с частью 1 статьи 434 ГК РФ «если стороны договорились заключить договор в определенной форме, он считается заключенным после придания ему условленной формы, хотя бы законом для договоров данного вида такая форма не требовалась» [2], а поскольку мы уже определили, что смарт-контракт по своей сути не является полноценным договором, данное правило применяется не к самому контракту, но к тем соглашениям между сторонами, которые предшествовали внесению туда данных. Как отмечает Кулешова И. А., «электронный документооборот как способ выражения воли участников гражданского правоотношения, приравненный к письменной форме сделки не отождествляется с кодом, используемым при реализации смарт-контракта. Письменная форма может существовать параллельно с реализацией исполнения посредством смарт-контракта, не может в полной мере являться аналогом и заменять ее. Выражение воли во всяком случае должно быть обусловлено и выражено в той форме, в какой этого требует законодательство или в какой стороны пришли к соглашению данную волю выражать» [3, с. 561]. То есть, моментом заключения договора с использованием смарт-контракта определяется моментом совпадения разнонаправленных предложений сторон, в дальнейшем сформированного в соглашения, и внесенного для реализации в виде программного кода. Однако здесь имеется и важная оговорка поскольку основой работы смарт-контракта, является тот факт, что «программный код активируется только в момент внесения соответствующей записи об акцепте оферты в очередной блок записей распределенного реестра» [4, с. 30], что также нельзя исключать из рассмотрения подхода к регулированию

смарт-контрактов, поскольку момент совпадения волеизъявления отражает юридическую сущность заключения договора, однако в блокчейн-среде это совпадение может происходить в распределенной сети и не иметь единой временной точки. Однако такой недостаток, проявляет себя не так часто, а поскольку мы рассматриваем смарт-контракты исключительно как форму реализации договоров, то вполне можем говорить о возможности применения иного способа исполнения договорных обязательств, если стороны решат, что «смарт-контракт» им не подходит, при этом волеизъявления сторон все ещё буду совпадать, а договор считаться заключенным, однако такой договор перестаёт обладать специальным признаком исполнения, а значит моментом заключения именно договора с использованием смарт-контракта, будет считаться момент внесения в распределенный реестр смарт-контракта, соответствующей записи.

Решение же проблемы правового регулирования момента заключения договоров с использованием смарт-контрактов, первостепенно может быть осуществлено путем внедрения смарт-контрактов в российскую правовую систему, а соответственно составлением новых норм, их регулирующих, а также внесение изменений в уже существующие нормы, в том числе включение в положения статьи 434 ГК РФ специальной нормы, определяющей момент заключения смарт-контрактов, а в качестве основного критерия определить момент заключения моментом внесения соответствующей записи в программу. Одновременно с этим необходимо установить, что если иное следует из программного кода или соглашения сторон, оферта считается акцептированной в момент её подтверждения другой стороной, т.е. момент заключения закрепляется за внесением данных, однако невозможен без предварительного согласования и подтверждения условий договора. На техническом же уровне целесообразным кажется разработка соответствующих стандартов и механизмов, позволяющих фиксировать точное время волеизъявления сторон, что обеспечит надлежащую доказательственную базу.

СПИСОК ЛИТЕРАТУРЫ:

1. Центральный банк РФ. Аналитический обзор по теме «Смарт-контракты». 2018. С. 2–20
2. Гражданский кодекс Российской Федерации (часть первая) от 30.11.1994 № 51-ФЗ (ред. от 10.06.2026). Ч. 1. Ст. 434 // СПС «КонсультантПлюс» [Электронный ресурс]. URL: https://www.consultant.ru/document/cons_doc_LAW_108808/ (дата обращения: 01.11.2026)
3. Кулешова И.А. Признаки смарт-контракта и практика его применения в современном гражданском праве // Право и управление. 2026. № 4. С. 560–563
4. Лукоянов Н.В. Правовые аспекты заключения, изменения и прекращения смарт-контрактов // Юридические исследования. 2018. № 11. С. 28–35 https://doi.org/10.25136/2409-7136.2018.11.28115

Shemetov K.D.
student of 4th year
Institute of Justice
Baikal State University
(Irkutsk, Russia)

SMART CONTRACTS: CHALLENGES IN DETERMINING THE MOMENT OF CONTRACT FORMATION

Abstract: *this article examines the legal nature of smart contracts and the challenge of determining when a contract is concluded when they are used.*

A smart contract is viewed as an information and legal mechanism for fulfilling obligations based on a computer algorithm, operating primarily in a blockchain environment. The author concludes that a smart contract is not a contract in its own right but a specific means of implementing an agreement and automating the performance of obligations according to an «if... then...» rule. The moment of contract formation is proposed to be the entry of a record into a distributed ledger (activation of the code following acceptance), unless the code or the parties' agreement provides otherwise. The article argues for amending Article 434 of the Civil Code and developing technical standards for recording the precise time at which the parties express their intent.

Keywords: *smart contract, blockchain, distributed ledger, contract formation time, offer, acceptance, legal nature, transaction form, software code, civil law regulation, digitalization.*

УДК 347.1

Шишлова А.Н.

магистрант

Тихоокеанский государственный университет

(г. Хабаровск, Россия)

АКТУАЛЬНЫЕ ПРОБЛЕМЫ СПОСОБОВ ЗАЩИТЫ ГРАЖДАНСКИХ ПРАВ И ПУТИ ИХ РЕШЕНИЯ

Аннотация: *в статье анализируются актуальные проблемы института способов защиты гражданских прав в условиях современного правового регулирования. Рассматриваются теоретические и практические аспекты применения как именованных (ст. 12 ГК РФ), так и непоименованных способов защиты. Выявляются ключевые проблемы: закрытый характер перечня способов защиты, конкуренция исков, злоупотребление правом на защиту. На основе анализа судебной практики и доктринальных подходов предлагаются пути совершенствования законодательства и правоприменительной практики, включая расширение перечня способов защиты, уточнение критериев их применения и усиление превентивной функции.*

Ключевые слова: *защита гражданских прав, непоименованный способ, самозащита, злоупотребление правом, восстановление нарушенного права, конкуренция исков, судебная практика.*

Институт защиты гражданских прав является фундаментальным в системе гражданско-правового регулирования. Как справедливо отмечается в цивилистической доктрине, субъективное гражданское право и средство его защиты существуют в неразрывном единстве [1, с. 49]. Однако современная правоприменительная практика выявляет ряд системных проблем, связанных с реализацией способов защиты, закрепленных в ст. 12 Гражданского кодекса Российской Федерации (далее – ГК РФ), что требует научного осмысления и выработки практических рекомендаций.

Актуальность исследования обусловлена несколькими факторами. Во-первых, цифровая трансформация гражданского оборота порождает новые объекты (цифровые права, криптовалюты, токены), для защиты которых традиционные способы нуждаются в адаптации [3]. Во-вторых, судебная практика последних лет демонстрирует устойчивую потребность в применении непоименованных способов защиты, не закрепленных прямо в ст. 12 ГК РФ [8, с. 301]. В-третьих, анализ правоприменительной практики выявляет многочисленные случаи злоупотребления правом на защиту, что требует выработки эффективных противодействующих механизмов [6, с. 232].

Прежде чем обратиться к анализу проблем способов защиты, необходимо определить базовые категории. В цивилистической науке традиционно разграничиваются понятия «охрана» и «защита» гражданских прав. Охрана охватывает всю совокупность мер, обеспечивающих нормальный ход реализации прав и предупреждающих их нарушения, в то время как защита представляет собой систему мер, направленных на восстановление уже нарушенных или оспоренных прав [1, с. 50]. Данное разграничение имеет не только теоретическое, но и практическое значение, поскольку определяет момент возникновения права на защиту и выбор соответствующего способа.

Одной из ключевых проблем современного гражданского права является правовая природа перечня способов защиты, закрепленного в ст. 12 ГК РФ. Формально указанная статья устанавливает, что защита гражданских прав осуществляется способами, перечисленными в данной статье, «а также иными способами, предусмотренными законом». Буквальное толкование этой нормы позволяет сделать вывод о закрытом (исчерпывающем) характере перечня: иные способы могут быть установлены только законом, а не подзаконными актами или судебной практикой.

Однако, как обоснованно отмечают исследователи, подобный подход вступает в противоречие с динамично развивающимися общественными отношениями. Гражданский оборот порождает новые формы нарушений, для защиты от которых могут потребоваться способы, прямо не предусмотренные

законодателем [3, с. 49]. В этой связи в доктрине все более активно обсуждается категория «непоименованных способов защиты» – мер принудительного воздействия на нарушителя, которые не зафиксированы прямо в нормах гражданского законодательства, но выработаны правоприменительной практикой [8, с. 301].

Непоименованные способы защиты обладают рядом характерных признаков. Во-первых, это отсутствие прямого нормативного закрепления: соответствующий способ не назван в ст. 12 ГК РФ и иных статьях кодекса. Во-вторых, он производен от общих принципов права – опирается на требования добросовестности, разумности и справедливости. В-третьих, его допустимость утверждается посредством судебной практики, в том числе постановлений Верховного Суда РФ [8, с. 301].

Анализ судебной практики позволяет выделить ряд фактически применяемых непоименованных способов. К ним относят признание недействительным акта саморегулируемой организации, возложение обязанности предоставить информацию в случаях, когда закон прямо не закрепляет право на её получение, а также расширительное толкование механизма пресечения действий, создающих угрозу нарушения права [8, с. 302].

Применение непоименованных способов допускается при совокупности определенных условий: наличие нарушенного субъективного права, недостаточность или неэффективность именованных способов защиты, соответствие избранного способа принципам права и основам нравственности, отсутствие прямого запрета в законе [8, с. 302].

Существенной проблемой правоприменения является конкуренция различных способов защиты, в частности вещно-правовых и обязательственно-правовых исков. Наиболее ярко эта проблема проявляется при истребовании имущества из чужого незаконного владения: потерпевший может выбрать как виндикационный иск (ст. 301 ГК РФ), так и иск из неосновательного обогащения (ст. 1102 ГК РФ). Выбор ненадлежащего способа защиты влечет отказ в

удовлетворении исковых требований, что подтверждается многочисленными примерами из судебной практики [3, с. 50].

В цивилистической науке обоснованно ставится вопрос о целесообразности сохранения в ст. 12 ГК РФ такого способа защиты, как «восстановление положения, существовавшего до нарушения права». По мнению ряда авторов, фактически любой способ защиты гражданских прав представляет собой либо восстановление нарушенного положения, либо пресечение нарушения, либо компенсацию потерь [3, с. 50]. Следовательно, указание в ст. 12 ГК РФ на восстановление положения как на самостоятельный способ наряду с прочими является не вполне логичным и порождает дублирование.

Отдельного внимания заслуживает проблема злоупотребления правом при реализации способов защиты. Как отмечается в литературе, «защита гражданских прав не должна превращаться в инструмент недобросовестной конкуренции или давления на контрагента» [6, с. 232]. К формам такого злоупотребления можно отнести использование обеспечительных мер как способа блокировки деятельности конкурента, множественные иски о признании права с целью создания параллельной судебной практики, а также самозащиту, выходящую за пределы допустимого (ст. 14 ГК РФ).

Проведенный анализ позволяет выделить несколько дискуссионных аспектов, требующих дальнейшего научного осмысления.

Первый аспект связан с необходимостью легализации непоименованных способов защиты. Представляется целесообразным законодательно закрепить возможность применения способов защиты, прямо не предусмотренных законом, при условии их соответствия общим принципам гражданского права (добросовестность, разумность, справедливость) и соразмерности нарушению. Это позволит правовой системе гибко реагировать на новые формы нарушений без утраты правовой определенности. Аналогичный подход прослеживается в зарубежных правопорядках, где суды наделены более широкими

дискреционными полномочиями при выборе способа защиты нарушенного права [9].

Второй аспект касается уточнения критериев выбора способа защиты. На уровне Пленума Верховного Суда РФ целесообразно разъяснить критерии выбора надлежащего способа защиты при конкуренции исков, а также условия допустимости трансформации ненадлежащего способа в надлежащий по инициативе суда. Как справедливо отмечает Д.Н. Кархалев, проблема выбора способа защиты особенно остро проявляется в ситуациях, когда нарушение права только угрожает его обладателю, но еще не наступило [10].

Третий аспект – законодательное закрепление превентивных способов защиты. Действующее законодательство недостаточно полно регулирует защиту прав, которым лишь угрожает нарушение. Перспективным представляется введение иска о запрете деятельности, создающей угрозу нарушения права, по аналогии со ст. 1065 ГК РФ, но применительно к любым гражданским правоотношениям [6, с. 233].

Четвертый аспект – усиление противодействия злоупотреблению правом на защиту. Целесообразно законодательно закрепить возможность возложения на лицо, злоупотребившее правом на защиту, обязанности возместить убытки, причиненные другой стороне в связи с обращением за защитой (включая судебные расходы и упущенную выгоду) [1, с. 52].

Институт способов защиты гражданских прав находится в стадии динамичного развития, что обусловлено как изменениями законодательства, так и вызовами современного гражданского оборота.

Основные выводы исследования.

1. Перечень способов защиты гражданских прав, закрепленный в ст. 12 ГК РФ, формально является закрытым, что вступает в противоречие с потребностями правоприменительной практики. Проблема требует разрешения путем легализации непоименованных способов защиты при соблюдении принципов добросовестности и соразмерности.

2. Непоименованные способы защиты фактически применяются судебной практикой и должны получить законодательное признание с закреплением критериев их допустимости.

3. Конкуренция вещно-правовых и обязательственно-правовых способов защиты создает риски выбора ненадлежащего способа, что влечет отказ в удовлетворении иска. Требуется разъяснение Верховного Суда РФ по данному вопросу.

4. Злоупотребление правом на защиту является самостоятельной проблемой, для противодействия которой необходимо законодательное закрепление механизмов возмещения убытков, причиненных таким злоупотреблением.

5. Превентивные способы защиты (защита от угрозы нарушения) нуждаются в расширении и более детальной регламентации.

Дальнейшее совершенствование института способов защиты гражданских прав должно идти по пути расширения превентивных мер, уточнения критериев выбора способа защиты и усиления противодействия злоупотреблению правом на защиту.

СПИСОК ЛИТЕРАТУРЫ:

1. Филиппов Е.В. Признание права в системе способов защиты гражданских прав: к постановке проблемы // Пролог: журнал о праве. 2024. № 3. С. 49–58. https://doi.org/10.21639/2313-6715.2024.3.6
2. Латыпов Д.Н., Акинфиева В.В. Соотношение способов и целей защиты гражданских прав // Вестник Пермского университета. Юридические науки. 2024. Вып. 3. С. 47–52
3. Ачилова Л. Границы реализации и защиты цифровых прав при оказании туристических услуг в условиях цифровой реальности: научно-практические проблемы и пути их решения // Общество и инновации. 2024. Т. 5. № 9/S. С. 51–59

4. Грибанов В.П. Пределы осуществления и защиты гражданских прав. М.: Статут, 2012. 411 с. EDN: QJFLCT
5. Суханов Е.А. Гражданское право: учебник: в 4 т. М.: Статут, 2019. Т. 1. 576 с.
6. Аладьев И.К., Холодков Н.Д. О способах и пределах защиты гражданских прав // Социально-экономические процессы современного общества: материалы Всерос. науч.-практ. конф. (Чебоксары, 16 мая 2025 г.). ИД «Среда», 2025. С. 232–233
7. Витрянский В.В. Защита обязательственных прав: проблемы теории и практики // Вестник гражданского права. 2019. № 4. С. 12–45
8. Буркот А.Б. Непоименованные способы защиты гражданских прав: теоретико-правовой анализ // Молодой ученый. 2024. № 3 (598). С. 301–302
9. Газимагомедова Н.А. Правозащитная деятельность в Российской Федерации: конституционные основы, законодательные пробелы и пути их устранения // Пробелы в российском законодательстве. 2025. Т. 18. № 4. С. 42–52. https://doi.org/10.33693/2072-3164-2025-18-4-42-52
10. Кархалев Д.Н. Пресечение действий, создающих угрозу нарушения частных прав // Правда и закон. 2024. № 2. С. 111–115. EDN: RQMEJB
11. Гражданский кодекс Российской Федерации (часть первая) от 30.11.1994 № 51-ФЗ (ред. от 08.08.2024) // Собрание законодательства РФ. 1994. № 32. Ст. 3301
12. Постановление Пленума Верховного Суда РФ от 23.06.2015 № 25 «О применении судами некоторых положений раздела I части первой Гражданского кодекса Российской Федерации» // Российская газета. 2015. № 140
13. Постановление Пленума Верховного Суда РФ от 24.03.2016 № 7 «О применении судами некоторых положений Гражданского кодекса Российской Федерации об ответственности за нарушение обязательств» // Российская газета. 2016. № 70
14. Скловский К.И. Защита владения и права собственности: проблемы теории и практики // Хозяйство и право. 2020. № 5. С. 3–18
15. Лоренц Д.В. Цифровые права как объект гражданского оборота // Закон. 2021. № 7. С. 45–52

16. Новоселова Л.А. Цифровые активы: проблемы защиты // Вестник гражданского права. 2024. № 2. С. 28–41
17. Юдин А.В. Злоупотребление правом в гражданском праве России: проблемы теории и практики // Вестник экономического правосудия. 2019. № 1. С. 112–125
18. Коновалов А.В. Способы защиты гражданских прав: вопросы теории и практики // Арбитражная практика. 2022. № 4. С. 24–30
19. Сергеев А.П. Защита интеллектуальных прав: учебно-практическое пособие. М.: Проспект, 2020. 320 с.
20. Шерстобитов А.Е. Проблемы защиты гражданских прав в условиях цифровизации экономики // Законодательство. 2023. № 9. С. 15–22

Shishlova A.N.
master's degree student
Pacific National University
(Khabarovsk, Russia)

CURRENT ISSUES IN METHODS OF PROTECTING CIVIL RIGHTS AND WAYS TO ADDRESS THEM

Abstract: *this article examines current issues concerning methods of protecting civil rights under the present legal framework. It considers theoretical and practical aspects of applying both remedies expressly provided for in Article 12 of the Civil Code and unlisted remedies. Key issues include the closed-ended list of remedies, competition of claims, and abuse of the right to protection. Based on an analysis of judicial practice and doctrinal approaches, the article proposes ways to improve legislation and legal practice, including expanding the list of remedies, clarifying the criteria for their application, and strengthening their preventive function.*

Keywords: *civil rights protection, unlisted remedy, self-help, abuse of rights, restoration of violated rights, competition of claims, judicial practice.*

УДК 347.13

Шишлова А.Н.

магистрант

Тихоокеанский государственный университет

(г. Хабаровск, Россия)

ПРИЗНАНИЕ ОСПОРИМОЙ СДЕЛКИ НЕДЕЙСТВИТЕЛЬНОЙ И ПРИМЕНЕНИЕ ПОСЛЕДСТВИЙ НЕДЕЙСТВИТЕЛЬНОСТИ ОСПОРИМЫХ И НИЧТОЖНЫХ СДЕЛОК

Аннотация: *в работе рассматривается различие правовых механизмов признания оспоримой сделки недействительной и применения последствий недействительности оспоримых и ничтожных сделок. Обосновывается, что ст. 166–167 ГК РФ закрепляют не единый реституционный режим, а несколько относительно самостоятельных способов имущественного восстановления. Двусторонняя реституция не является универсальным средством: её применение ограничено специальными нормами, принципом добросовестности и требованием учёта фактической исполнимости. Отдельно исследуется соотношение реституции с кондикцией и виндикацией.*

Ключевые слова: *сделка, оспоримость, ничтожность, недействительность, двусторонняя реституция, кондикция, виндикация, добросовестность.*

Институт недействительности сделок остаётся одним из наиболее сложных в цивилистике. При этом необходимо различать признание сделки недействительной и применение последствий её недействительности. Оспоримая сделка признаётся недействительной судом, тогда как ничтожная недействительна независимо от такого признания (п. 1 ст. 166 ГК РФ). Соответственно, различаются основания, сроки и порядок реализации имущественных последствий.

Актуальность темы обусловлена тем, что двусторонняя реституция нередко применяется формально, без учёта п. 4 ст. 167 ГК РФ, принципа

добросовестности и ст. 1103 ГК РФ. В связи с этим возникает вопрос: является ли реституция самостоятельным охранительным правоотношением или частным случаем кондикции. Ответ на него влияет на объём возвращаемого имущества, взыскание доходов и процентов.

1. Оспоримая сделка: судебное признание как условие последствий.

Оспоримая сделка не порождает последствий недействительности автоматически. Согласно п. 1 ст. 166 ГК РФ она может быть признана недействительной судом по требованию управомоченного лица. Пленум Верховного Суда РФ в Постановлении от 23.06.2015 № 25 разъяснил, что такое требование подлежит удовлетворению, если сделка нарушает права или охраняемые законом интересы истца. По отдельным основаниям (ст. 173.1, п. 1 ст. 174 ГК РФ) наступление неблагоприятных последствий доказывать не требуется.

Следовательно, судебное признание оспоримой сделки недействительной выполняет две функции: констатирует предусмотренный законом порок и создаёт основание для применения последствий по п. 2 ст. 167 ГК РФ. До вступления решения в законную силу такая сделка считается действительной.

2. Последствия недействительности оспоримых и ничтожных сделок.

Пункт 1 ст. 167 ГК РФ устанавливает, что недействительная сделка не влечёт юридических последствий, кроме связанных с её недействительностью. Однако закон знает исключения: специальные последствия отдельных видов недействительных сделок (ст. 169–172, 175–177, 179 ГК РФ), возможность признания сделки недействительной на будущее время и отказ в применении последствий по п. 4 ст. 167 ГК РФ.

Различие между оспоримыми и ничтожными сделками проявляется прежде всего в порядке применения последствий. Для ничтожной сделки не требуется предварительного судебного признания: заинтересованное лицо

может требовать применения последствий, ссылаясь на ничтожность как на основание иска. Для оспоримой сделки требование о последствиях, по общему правилу, заявляется после или одновременно с требованием о признании сделки недействительной.

Различаются и сроки: по ничтожной сделке - три года со дня начала исполнения (п. 1 ст. 181 ГК РФ), по оспоримой - один год со дня, когда истец узнал или должен был узнать об основании недействительности (п. 2 ст. 181 ГК РФ).

3. Двусторонняя реституция и её пределы.

Основным последствием недействительности является двусторонняя реституция: стороны возвращают друг другу полученное, а при невозможности возврата в натуре возмещается стоимость (п. 2 ст. 167 ГК РФ). Реституция носит взаимный характер: удовлетворение требования одной стороны предполагает разрешение вопроса о предоставлении другой стороны.

Однако п. 2 ст. 167 ГК РФ не означает механического возврата сторон в исходное положение во всех случаях. Во-первых, закон предусматривает специальные последствия для отдельных составов недействительности. Например, при сделке под влиянием обмана, насилия, угрозы или неблагоприятных обстоятельств (ст. 179 ГК РФ) применяется односторонняя реституция: недобросовестная сторона не получает обратно исполненное либо получает ограниченно. Во-вторых, при сделке, противной основам правопорядка или нравственности (ст. 169 ГК РФ), возможно взыскание полученного в доход государства. В-третьих, п. 4 ст. 167 ГК РФ допускает отказ в применении последствий, если это противоречит основам правопорядка или нравственности.

Кроме того, из принципа добросовестности (ст. 1, 10 ГК РФ) следует, что сторона, действовавшая недобросовестно и способствовавшая пороку сделки, не вправе во всех случаях требовать возврата исполненного.

4. Реституция, кондикция и виндикация.

Статья 1103 ГК РФ относит требование о возврате исполненного по недействительной сделке к сфере неосновательного обогащения. В доктрине это породило спор: является ли реституция разновидностью кондикции или самостоятельным охранительным правоотношением. Более обоснован второй подход. Реституция возникает из факта недействительности сделки, носит взаимный характер и направлена на восстановление состояния, существовавшего до исполнения. Кондикция же основана на отсутствии правового основания для обогащения. Поэтому нормы гл. 60 ГК РФ применяются к реституции субсидиарно - прежде всего в части доходов и процентов.

Сложным остаётся соотношение реституции и виндикации. При выбытии индивидуально-определённого имущества выбор между исками должен определяться характером нарушенного интереса и фигурой ответчика. Если ответчиком является контрагент по сделке, применима реституция, если имущество находится у третьего лица, приоритет могут получать правила ст. 301–303 ГК РФ с учётом добросовестности приобретателя.

Заключение.

1. Признание оспоримой сделки недействительной и применение последствий недействительности ничтожной сделки не образуют единого режима. Оспоримость требует судебного признания, ничтожность действует независимо от него.

2. Двусторонняя реституция не является автоматическим и универсальным последствием. Её применение ограничено специальными нормами, принципом добросовестности и п. 4 ст. 167 ГК РФ.

3. Реституция не тождественна кондикции. Она представляет собой самостоятельное охранительное правоотношение, а нормы о неосновательном обогащении применяются субсидиарно.

4. Конкуренция реституции и виндикации требует дифференцированного подхода с учётом фигуры ответчика и его добросовестности.

5. Для определённости правоприменения целесообразно уточнить соотношение п. 2 ст. 167 и ст. 1103 ГК РФ, а также критерии ограничения реституции при недобросовестном поведении стороны.

СПИСОК ЛИТЕРАТУРЫ:

1. Гражданский кодекс Российской Федерации (часть первая) от 30.11.1994 № 51-ФЗ // Собрание законодательства РФ. 1994. № 32. Ст. 3301
2. О применении судами некоторых положений раздела I части первой Гражданского кодекса Российской Федерации: постановление Пленума Верховного Суда РФ от 23.06.2015 № 25 // Бюллетень Верховного Суда РФ. 2015. № 8
3. Определение Судебной коллегии по гражданским делам Верховного Суда РФ от 11.03.2025 № 16-КГ24-39-К4 // СПС «КонсультантПлюс»
4. Кузнецова А.Р. Современные проблемы ничтожных сделок в гражданском праве Российской Федерации // Юридические исследования. 2024. № 2. С. 1–11 https://doi.org/10.25136/2409-7136.2024.2.39743
5. Такидзе Д.Д. Проблема соотношения реституции и кондикции в системе последствий недействительности сделки // Молодой учёный. 2026. № 14 (617). С. 229–232

Shishlova A.N.
master's degree student
Pacific National University
(Khabarovsk, Russia)

DECLARATION OF INVALIDITY OF A VOIDABLE TRANSACTION AND APPLICATION OF THE CONSEQUENCES OF INVALIDITY OF VOIDABLE AND VOID TRANSACTIONS

Abstract: *the article examines the distinction between the legal mechanisms for declaring a voidable transaction invalid and applying the consequences of invalidity of voidable and void transactions. It argues that Articles 166–167 of the Russian Civil Code establish not a single restitutionary regime but several relatively independent means of restoring the parties' property positions. Bilateral restitution is not a universal remedy: its application is limited by special provisions, the principle of good faith, and the need to consider its practical feasibility. The relationship between restitution, condictio, and vindication is examined separately.*

Keywords: *transaction, voidability, nullity, invalidity, bilateral restitution, condictio, vindication, good faith.*

УДК 373.5.016:811.111

Tuleubay M.R.
fourth-year bachelor's student
L.N. Gumilyov Eurasian National University
(Astana, Kazakhstan)

Nurzhanova Z.D.
Candidate of Pedagogical Sciences
L.N. Gumilyov Eurasian National University
(Astana, Kazakhstan)

USING DIFFERENTIATED INSTRUCTION TO DEVELOP READING SKILLS AMONG SECONDARY SCHOOL STUDENTS

Abstract: *the authors examine the role of differentiated instruction in developing reading comprehension among secondary school students. Particular attention is given to vocabulary difficulties, inferential reasoning, and metacognitive skills in mixed-ability EFL classrooms. Drawing on international research, the authors propose an evidence-responsive reading model combining diagnostic assessment, flexible grouping, targeted scaffolding, and independent comprehension tasks. Practical recommendations focus on adapting instructional support while maintaining common learning objectives and developing students' independent reading competence.*

Keywords: *differentiated instruction, reading comprehension, secondary education, EFL, diagnostic assessment, cognitive scaffolding.*

Introduction. A secondary school student may read an English passage fluently and still fail to explain the author's argument. Another may understand the central idea but struggle to identify the evidence supporting it. A third can answer factual questions accurately yet becomes uncertain when asked to distinguish an author's opinion from a verifiable claim. These differences expose a persistent problem in reading instruction: identical reading materials and uniform questions do not

necessarily engage the same cognitive processes in every learner. The OECD's PISA 2025 results highlight persistent challenges in reading literacy: Kazakhstan scored 385 points, compared with the OECD average of 461 and Singapore's 535 [1]. In mixed-ability EFL classrooms, reading difficulties are further complicated by differences in vocabulary knowledge, syntactic processing, and inferential reasoning. Identical tasks may therefore conceal distinct barriers to comprehension. Tomlinson's differentiated instruction addresses these differences by adapting content, learning processes, and expected outcomes while maintaining common educational objectives [2]. Reading, however, involves more than accurate word recognition. Gough and Tunmer distinguished decoding from linguistic comprehension [3], while Duke and Cartwright emphasised the contribution of cognitive self-regulation [4]. Effective differentiation consequently requires targeted vocabulary support, guided interpretation of complex sentences, and structured inferential questioning. Rather than permanently dividing students by ability, instruction should respond to specific comprehension difficulties and gradually develop independent, evidence-based reading skills. Three interconnected components deserve particular attention in secondary EFL instruction: lexical-semantic competence, inferential comprehension, and metacognitive regulation. Their interaction determines whether reading remains a process of extracting isolated details or develops into the construction and evaluation of coherent meaning.

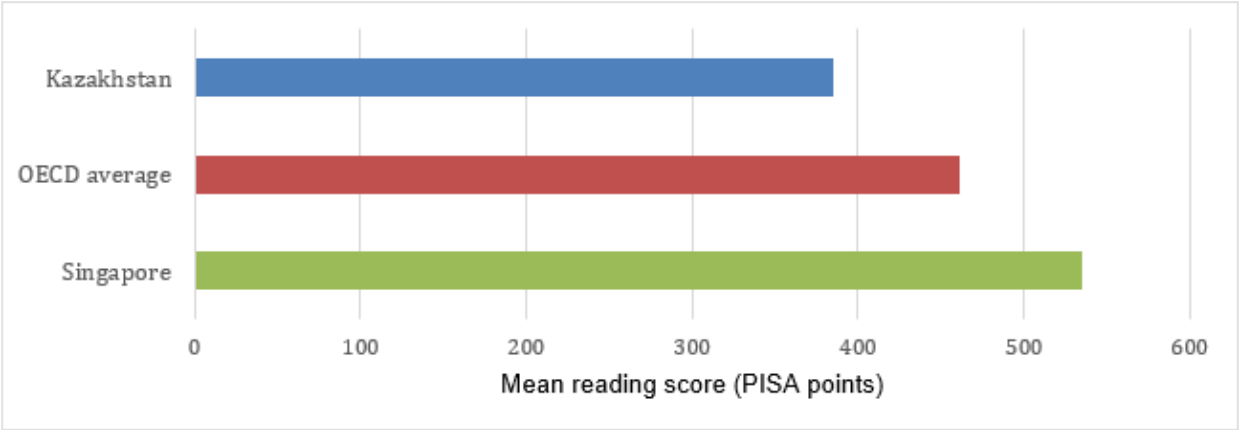

Figure 1. Reading performance in PISA 2025: Kazakhstan, the OECD average and Singapore (score points) [1].

The difference between Kazakhstan's 385 points and the OECD average of 461 points amounts to 76 points. This disparity reflects broader challenges in reading literacy, including the ability to locate, understand, evaluate, and reflect on textual information. Foreign language education introduces an additional instructional demand: students must perform these operations while working with a linguistic system that they are still acquiring. A systematic review by Smale-Jacobse et al. identified 12 empirical studies across 14 publications, with most reporting small to moderate positive effects of differentiated instruction on secondary students' achievement [5]. Magableh and Abdullah found improved reading comprehension among 54 tenth-grade students using tiered tasks, adapted texts, and flexible grouping [6]. In Thailand, White and Vibulphol reported positive outcomes from differentiated content, processes, and learning products among ninth-grade EFL students [7]. Similar improvements were observed in Bahraini secondary schools, where differentiated instruction outperformed conventional teaching [8]. Recent studies further demonstrated gains in reading comprehension and student engagement through literary texts [9], as well as improvements in vocabulary acquisition and main-idea identification among Indonesian EFL learners [10].

Table 1. Empirical evidence on differentiated reading instruction in secondary education.

Research	Educational context	Instructional approach	Reported findings
Magableh and Abdullah (2021) [6]	Grade 10, 54 students	Tiered tasks, adapted texts and grouping	Improved reading comprehension
White and Vibulphol (2020) [7]	Grade 9, Thai EFL learners	Differentiated content, process and product	Positive reading outcomes
Saleh (2021) [8]	Secondary EFL learners, Bahrain	Differentiated reading instruction	Higher comprehension scores
Octaviyanti et al. (2025) [9]	Grade 8 EFL learners	Literary texts and differentiated tasks	Improved comprehension and engagement
Ismail et al. (2025) [10]	Senior high school EFL learners	Differentiated reading activities	Improved vocabulary and main-idea identification

Differentiation is most meaningful when instructional adaptations correspond to identifiable learning demands: vocabulary acquisition, interpretation of implicit meaning, comprehension monitoring, or evaluation of textual arguments.

An important distinction nevertheless emerges between differentiation by general ability and differentiation by the particular barrier encountered during reading. A student with a restricted academic vocabulary may possess well-developed analytical reasoning, while a fluent reader may struggle with interpreting contradictory arguments. Permanent ability grouping can obscure these differences and limit access to cognitively demanding tasks. The more productive principle is to maintain ambitious comprehension objectives while adjusting the scaffolding through which students reach them. The intellectual challenge of a reading activity should not depend entirely on how fluently a student can process the English text. A learner who needs vocabulary assistance can still evaluate arguments, draw conclusions, and defend an interpretation using textual evidence. This principle supports an evidence-responsive reading cycle

built around three pedagogical relationships: diagnostic evidence identifies the immediate comprehension barrier, targeted scaffolding addresses that barrier, and independent transfer determines whether the support should be modified or withdrawn.

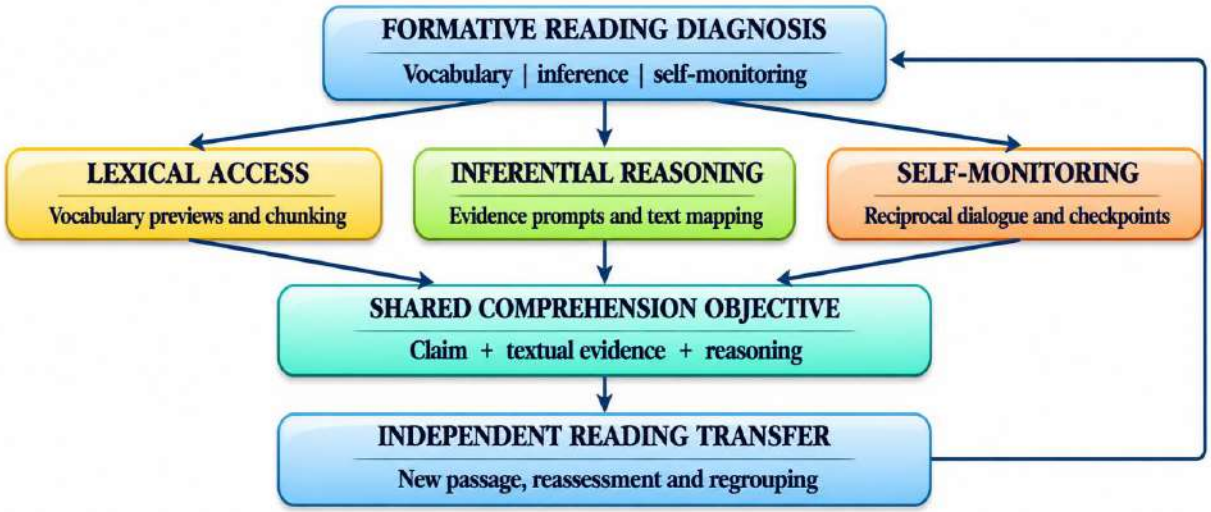

Figure 2. Evidence-responsive differentiated reading cycle.

The diagnostic phase begins with a short passage and carefully selected questions that distinguish factual retrieval, lexical interpretation, inference, and evaluation. Different errors then lead to different instructional responses. For example, an incorrect answer concerning the author's main argument may result from unfamiliar vocabulary, failure to recognise a contrastive conjunction, or difficulty distinguishing evidence from opinion. Giving every student the same additional worksheet would address these problems only indirectly. Targeted support through vocabulary previews, guided text analysis, and discussion should gradually decrease as students develop independent comprehension skills. Since reading difficulties vary across genres, continuous formative assessment is essential. In a Grade 9 EFL lesson on smartphone restrictions, students may receive different levels of support while addressing the same question: Should schools restrict smartphone use during lessons? All learners must justify their conclusions with textual evidence.

Table 2. Differentiated reading activities with a common comprehension goal.

Reading need	Instructional support	Student activity	Evidence of comprehension
Lexical-semantic difficulty	Vocabulary clues and text segmentation	Identify claims and evidence	Accurate, justified conclusion
Inferential difficulty	Guided questions and argument maps	Interpret implicit relationships	Evidence-based inference
Metacognitive difficulty	Clarification prompts and comprehension checks	Reread and revise interpretations	Corrected understanding
Advanced evaluative competence	Reduced scaffolding and contrasting views	Compare and evaluate arguments	Reasoned critical judgement

Effective implementation requires careful calibration of cognitive demand and instructional accessibility. Reducing the number of unfamiliar expressions may improve access to a passage, but removing every argumentative difficulty can deprive learners of the reasoning opportunities necessary for comprehension development.

A useful alternative is to differentiate the amount and form of assistance while retaining the central intellectual operation. Students requiring support may receive a partially completed argument map, others construct the map independently. More advanced readers examine whether the author's evidence justifies the conclusion or whether an alternative explanation remains plausible. Vocabulary instruction is particularly important because academic texts rely on words whose meanings differ from everyday usage. Terms such as evidence, assumption, consequence, reliable, and interpretation carry specific argumentative functions. Explicit instruction in these relationships can strengthen comprehension beyond memorisation of isolated translations. The Education Endowment Foundation's guidance on improving literacy in secondary schools recommends targeted vocabulary teaching, the development of students' ability to read complex academic texts, structured classroom talk, and high-quality support for struggling readers [11]. These principles complement differentiated

instruction by linking linguistic knowledge to disciplinary reasoning and purposeful communication. Reciprocal teaching offers another evidence-based technique. Palincsar and Brown developed a structured approach involving prediction, questioning, clarification, and summarisation. Their research demonstrated improvements in comprehension-related performance among struggling readers, including seventh-grade students [12]. Within a differentiated lesson, these operations can be distributed flexibly among students. Readers with limited monitoring skills may receive specific clarification prompts, whereas more independent readers can formulate questions and challenge interpretations without teacher-generated cues. The instructional progression moves from externally supported comprehension to autonomous strategic regulation.

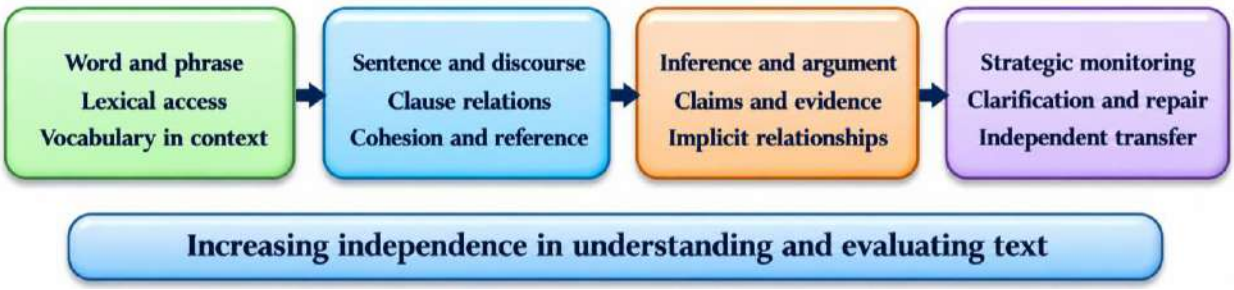

Figure 3. Reading operations and progression towards independent comprehension. Based on [3, 4].

Differentiated reading instruction becomes educationally meaningful when assessment is sensitive to the underlying comprehension process. A correct multiple-choice response may conceal uncertainty in reasoning, just as an incorrect answer may reflect a limited vocabulary rather than deficient inferential competence. A more informative assessment combines selected-response questions with short explanations requiring textual justification. Students may be asked to identify a claim, quote relevant evidence, explain the relationship between two propositions, and evaluate the credibility of an argument. Each operation produces distinct diagnostic information.

1. Differentiate according to reading barriers rather than fixed ability labels. Diagnostic questions should distinguish lexical knowledge, grammatical processing, inference, and self-monitoring.

2. Preserve common comprehension objectives. Students may receive different scaffolds while working towards the same analytical outcome, including argument identification and evidence-based interpretation.

3. Integrate explicit strategy instruction. Prediction, clarification, summarisation, and question generation should become visible elements of the reading process rather than incidental classroom activities.

4. Use flexible grouping and gradual withdrawal of support. Group composition should respond to evidence from new tasks. Demonstrated competence should lead to increased independence.

5. Assess transfer, not merely task completion. A new but comparable passage can establish whether learners can apply a comprehension strategy without the original prompts.

Task differentiation and learning differentiation are not equivalent. Offering students several worksheet formats represents a change in instructional materials. Meaningful learning differentiation occurs when those variations address identifiable cognitive demands and improve students' opportunities to develop transferable reading competence. An instructional sequence built around diagnostic questions, targeted assistance, collective interpretation, and independent transfer may therefore integrate the practical advantages of differentiated teaching with the cognitive requirements of advanced reading comprehension.

Conclusion. Differentiated instruction supports reading comprehension by addressing learners' linguistic, cognitive, and metacognitive needs through tiered tasks, adapted texts, and flexible grouping. Its effectiveness depends on identifying specific comprehension difficulties rather than assigning easier materials according to general ability. An evidence-responsive approach integrates diagnostic assessment, targeted scaffolding, and independent practice while maintaining common learning objectives.

For secondary EFL learners, this promotes inferential reasoning, critical evaluation, and autonomous reading competence.

REFERENCES:

1. OECD. PISA 2025 Results (Volume I): Future-Ready Students. Paris: OECD Publishing, 2026. 377 p. https://doi.org/10.1787/73451bc5-en
2. Tomlinson C.A. How to Differentiate Instruction in Academically Diverse Classrooms. 3rd ed. Alexandria, VA: ASCD, 2017. 186 p. ISBN 978-1-4166-2330-4
3. Gough P.B., Tunmer W.E. Decoding, Reading, and Reading Disability // Remedial and Special Education. 1986. Vol. 7, No. 1. P. 6–10 https://doi.org/10.1177/074193258600700104
4. Duke N.K., Cartwright K.B. The Science of Reading Progresses: Communicating Advances Beyond the Simple View of Reading // Reading Research Quarterly. 2021. Vol. 56, Suppl. 1. P. S25–S44. https://doi.org/10.1002/rrq.411
5. Smale-Jacobse A.E., Meijer A., Helms-Lorenz M., Maulana R. Differentiated Instruction in Secondary Education: A Systematic Review of Research Evidence // Frontiers in Psychology. 2019. Vol. 10. Article 2366. https://doi.org/10.3389/fpsyg.2019.02366
6. Magableh I.S.I., Abdullah A. The Impact of Differentiated Instruction on Students' Reading Comprehension Attainment in Mixed-Ability Classrooms // Interchange. 2021. Vol. 52, No. 2. P. 255–272. https://doi.org/10.1007/s10780-021-09427-3
7. White P., Vibulphol J. How Tiered English Instruction Affects Reading Comprehension of Thai Students in Mixed-Ability EFL Classrooms // Journal of Educational Issues. 2020. Vol. 6, No. 2. P. 425–442 https://doi.org/10.5296/jei.v6i2.17942
8. Saleh A.H.A.E. The Effectiveness of Differentiated Instruction in Improving Bahraini EFL Secondary School Students in Reading Comprehension Skills // REiLA:

Journal of Research and Innovation in Language. 2021. Vol. 3, No. 2. P. 135–145. https://doi.org/10.31849/reila.v3i2.6816

9. Octaviyanti C.K., Wahyuni S., Widhiyanto W. Differentiated Instructions with Literary Works to Enhance Students' Engagement and Reading Comprehension // EduLite: Journal of English Education, Literature, and Culture. 2025. Vol. 10, No. 2. P. 220–239. https://doi.org/10.30659/e.10.2.220-239

10. Ismail M., Irawan L.A., Rahman A., Meraj M. Differentiated Instruction and Its Influence on EFL Students' Reading Achievement in Senior High Schools // Journal of Language and Literature Studies. 2025. Vol. 5, No. 3. P. 763–773. https://doi.org/10.36312/jolls.v5i3.2837

11. Quigley A., Coleman R. Improving Literacy in Secondary Schools: Guidance Report. London: Education Endowment Foundation, 2019. 40 p.

12. Palincsar A.S., Brown A.L. Reciprocal Teaching of Comprehension-Fostering and Comprehension-Monitoring Activities // Cognition and Instruction. 1984. Vol. 1, No. 2. P. 117–175. https://doi.org/10.1207/s1532690xci0102_1

УДК 37.036

Бейсеғул Д.Т.

магистрант, 2-курс

Музыкалық білім және хореография кафедрасы

Абай атындағы Қазақ ұлттық педагогикалық университеті

(Алматы, Қазақстан)

Калдаякова А.А.

PhD доктор

кафедра меңгерушісі

Музыкалық білім және хореография кафедрасы

Абай атындағы Қазақ ұлттық педагогикалық университеті

(Алматы, Қазақстан)

МУЗЫКАЛЫҚ ДАРЫНДЫЛЫҚ ҰҒЫМЫНЫҢ ПЕДАГОГИКАЛЫҚ-ПСИХОЛОГИЯЛЫҚ ИНТЕРПРЕТАЦИЯСЫ

Аңдатпа: *мақала «музыкалық дарындылық» ұғымының педагогикалық және психологиялық интерпретацияларын талдауға арналған. Зерттеуде отандық және шетелдік теориялық тұжырымдамалар қарастырылып, әлеует пен нақты жетістік категорияларының ара-жігі ажыратылып түсіндірілді. Музыкалық қабілеттерді анықтаудың заманауи диагностикалық әдістері сараланды.*

Талдау нәтижелері психологиялық бағыттың музыкалылықтың жасырын (латентті) құрамдас бөліктерін - есту, ырғақтық, интонациялық, когнитивтік және мотивациялық факторларды - айқындауға басымдық беретінін көрсетеді. Ал педагогикалық түсіндіру үлгісі көбіне практикалық-операционалдық сипатқа ие болып, білім беру үдерісінде нақты шешімдер қабылдауға бағытталды.

Салыстырмалы талдау негізінде Қазақстан мен Ресейдің институционалдық білім беру жағдайларында қолдануға болатын музыкалық дарынды білім алушыларды анықтау және олардың дамуын сүйемелдеудің интегративті диагностикалық моделі ұсынылды.

Түйін сөздер: *музыкалық дарындылық, музыкалық қабілеттер, музыкалық, музыкалық диагностика, музыкалық психология, музыка педагогикасы, дарынды білім алушыларды дамыту, интегративті диагностикалық модель.*

Кіріспе.

«Музыкалық дарындылық» ұғымы кемінде үш ғылыми дискурстың тоғысында қарастырылады: қабілеттер мен дарындылық психологиясы, музыкалық психология, оның ішінде музыкалық дағдылар мен қабылдауды психометриялық тұрғыдан өлшеу және музыка педагогикасы, яғни оқыту үдерісін жобалау және кәсіби білім беру траекторияларына іріктеу мәселелері. Музыкалық қабілеттерді бағалауға арналған тестілер мен әртүрлі диагностикалық рәсімдердің көптігі тек практикалық сұранысты ғана емес, сонымен бірге «музыкалық дарындылық» ұғымына қатысты бірыңғай теориялық негіздің толық қалыптаспағанын әрі бұл конструктінің мәдени және контекстуалдық тұрғыдан өзгермелі екенін көрсетеді.

Қазақстандық және ресейлік білім беру тәжірибесінде аталған термин көбіне «дарынды балаларды» қолдау өлшемі ретінде және мамандандырылған білім беру бағыттарын - арнайы мектептер, интернаттар, конкурстық іріктеу, бейіндік бағдарламалар ұйымдастыру құралы ретінде қолданылады. Алайда психологиялық интерпретация тұрғысынан ұғымды нақтылау қажеттілігі туындайды: дарындылықтың өзегін қандай құрамдас бөліктер құрайды, олардың қайсысы «әлеуетке» жатады, ал қайсысы оқыту нәтижелері ретінде қарастырылуы тиіс.

Осы зерттеудің өзектілігі «музыкалық дарындылық» ұғымының психологиялық және педагогикалық интерпретациялары арасындағы айырмашылықтарды нақтылау, олардың теориялық негіздерін жүйелеу және білім беру тәжірибесінде қолданудың ғылыми негізделген моделін қалыптастыру қажеттілігімен айқындалады.

Зерттеудің мақсаты – «музыкалық дарындылық» ұғымына психология және педагогика аясында теориялық тұрғыдан дәйекті түсіндірме беру, олардың интерпретациялық ерекшеліктерін салыстырмалы талдау және білім беру практикасы үшін маңызын айқындау.

Зерттеу әдістері мен қолданылған деректер.

Музыкалық дарындылық мәселесі әлемдік ғылымда XX ғасырдан бастап кеңінен зерттеліп келеді. Ресейлік ғылыми дәстүрде музыкалылық пен арнайы қабілеттерді талдау тарихи тұрғыдан жеке айырмашылықтар психологиясына және іс-әрекеттік тәсілге сүйенеді. Теориялық негіз ретінде қабілеттер мен дарындылықтың табиғатын түсіндіретін еңбектер, соның ішінде классикалық мәтіндердің қайта басылымдары алынады, ал музыкалық-психологиялық бағытта музыкалылықты есту және эмоциялық-мағыналық компоненттердің бірлігі ретінде қарастыратын тұжырымдамалар, сондай-ақ музыкалық талант пен дарындылық құрылымының модельдері жетекші орын алады [1].

Мәселен, Б. Теплов музыкалық қабілеттілікті адамның табиғи психофизиологиялық ерекшелігімен байланыстырса [2], Л. Выготский дарындылықты әлеуметтік орта мен мәдени тәжірибенің нәтижесі ретінде түсіндіреді [3].

Қазіргі ресейлік зерттеулер музыкалық дарындылықты құрамдас бөліктерге жіктеп талдау бағытын дамытып келеді. Мәселен, интонациялық және аналитикалық есту музыкалылықтың құрылымдық элементтері ретінде қарастырылып, оларды айқындаудың диагностикалық стратегиялары талқыланады. Бұл ретте тек тестілік өлшемдер ғана емес, «тірі» музыкалық қабылдау үдерісіндегі іс-әрекеттік тексеру формалары да қолданылады [4].

Психологиялық дискурста музыкалық дарындылық музыкалық іс-әрекетте жоғары нәтижелілік пен тез меңгеруді қамтамасыз ететін көпқұрамды әлеует ретінде сипатталады. Психометриялық тәсілдердің алғашқы үлгілерінің бірі К. Э. Сишор әзірлеген тестілер батареясы болып саналады. Аталған жүйе музыкалық қабылдаудың сенсорлық компоненттерін (дыбыс биіктігі, ырғақ, тембр, тоналдық жад) өлшеуге бағытталған [5]. Бұл әдіс стандартталған диагностиканың іргетасын қалағанымен, оның редукционистік сипаты үшін сынға алынғаны белгілі.

Music aptitude тұжырымдамасының дамуы Э. Э. Гордонның еңбектерімен тығыз байланысты. Ол музыкалық тілді меңгеру әлеуеті мен нақты

жетістіктердің арасындағы айырмашылықты айқын атап көрсеткен. Ғалымның пайымдауынша, балалық шақтағы музыкалық қабілет динамикалық сипатқа ие және тек белгілі бір жас кезеңінде салыстырмалы түрде тұрақтанады [6]. Осыған сәйкес, ерте кезеңдегі диагностика түпкілікті қорытынды емес, ықтималдық сипаттағы бағалау ретінде қарастырылуы тиіс.

Отандық ғылыми дәстүрде музыкалылық есту және эмоциялық-мағыналық қырлардың бірлігі ретінде түсіндіріледі. Д. К. Кирнарская музыкалық талант құрылымында интонациялық және аналитикалық естуді негізгі компоненттер ретінде бөліп көрсетіп, музыканы қабылдау мен оның мағыналық-эмоциялық переживаниесінің өзара байланысын ерекше атап өтеді [7]. Осы тұрғыдан алғанда, музыкалық дарындылық тұлғаның перцептивтік, когнитивтік және мотивациялық құрамдастарын қамтитын жүйелі қасиет ретінде ұғынылады.

Қазіргі шетелдік психометрикалық зерттеулер музыкалық қабілеттердің көпсалалы модельдерін ұсынады. PROMS (Profile of Music Perception Skills) тестілер жиынтығы тоналдық, ырғақтық және тембрлік домендерді саралап бағалауға мүмкіндік береді және оның сенімділік көрсеткіштері эмпирикалық тұрғыдан дәлелденген [8]. MET (Musical Ear Test) әртүрлі топтардағы сыналушылардың музыкалық даярлық деңгейін объективті түрде ажырату қабілетін көрсетеді [9]. Ал Gold-MSI индексі музыкалық «софистицирленгендікті» музыкаға қатысу тәжірибесі мен мінез-құлықтық белсенділік профилі арқылы өлшейді [10].

Зерттеушілер мұндай құралдардың негізінен өлшеуге келетін параметрлерді ғана тіркейтінін және музыкалық дарындылық феноменін толық әрі тұтас қамти алмайтынын атап көрсетеді.

Ф. Ганьенің талантты дамыту теориясы аясында «giftedness» (табиғи алғышарттар) пен «talent» (қалыптасқан шеберлік) ұғымдары нақты ажыратылады, соңғысы тұлғаішілік және орта факторларының катализаторлық ықпалы нәтижесінде дамиды [11]. Осыған ұқсас, Дж. Рензулли дарындылықты ортадан жоғары қабілеттердің, креативтіліктің және іс-әрекетке жоғары деңгейдегі тартылудың өзара ықпалдастығы ретінде түсіндіреді [12]. Қазіргі

модельдер таланттың динамикалық сипатын және оны бағалау өлшемдерінің жас кезеңі мен кәсіби даму сатысына тәуелділігін ерекше атап көрсетеді [13].

Осылайша, психологиялық интерпретация конструктілік валидтілікке, сондай-ақ әлеует пен нақты жетістіктерді айқын шектеуге бағытталады. Бұл өз кезегінде кешенді әрі көпөлшемді диагностиканы талап етеді.

Ал Қазақстандық дереккөздер корпусын: дарынды балалармен жұмыс істеуге арналған нормативтік-әдістемелік материалдар, музыкалық-педагогикалық білім беру мен музыкалық қабілеттерді дамыту мәселелеріне арналған өңірлік және жоғары оқу орындары басылымдары, мамандандырылған ұйымдардың институционалдық тәжірибелері, соның ішінде арнайы музыкалық мектеп-интернаттар құрайды.

Атап айтқанда, «Дарын» республикалық ғылыми-практикалық орталығының миссиясы дарынды балалар мен талантты жастарды анықтау, дамыту және кәсіби қолдау көрсету ретінде айқындалады, сондай-ақ елімізде мамандандырылған білім беру ұйымдарының желісі қалыптасқаны көрсетіледі [14].

Музыкалық білім беру саласындағы қазақстандық зерттеушілер музыкалық қабілеттерді ерте кезеңде анықтау және жүйелі түрде сүйемелдеудің маңыздылығын атап өтеді. Мысалы, А. Б. Мұхамеджанованың еңбектерінде мамандандырылған мектеп жағдайында музыкалық қабілеттердің дамуының ерекшеліктері және ұлттық музыкалық дәстүрдің музыкалылықтың қалыптасуына ықпалы қарастырылады [15].

Мамандандырылған музыкалық мектеп-интернаттар, мысалы, К. Байсейітова атындағы республикалық мамандандырылған музыкалық мектеп-интернаты ерте кәсібилендіру моделін жүзеге асырады. Мұнда іріктеу үдерісі есту сынақтарын, сараптамалық бағалауды және білім алушының оқуға бейімділігі динамикасын кешенді талдауды ұштастыру негізінде жүргізіледі.

Нәтижелер.

Зерттеу «музыкалық дарындылық» ұғымының педагогикалық-психологиялық интерпретациясын айқындауға, оның құрылымдық құрамдас бөліктерін жүйелеуге және орындаушылық-оқыту үдерісіндегі қалыптасу механизмдерін сипаттауға бағытталды. Зерттеу нәтижелері музыкалық дарындылықты түсіндіруде психологиялық және педагогикалық бағыттардың өзара тығыз байланыста болғанымен, олардың мақсаттық бағдарлары мен бағалау өлшемдері бойынша елеулі айырмашылықтары бар екенін көрсетті.

Музыкалық дарындылықтың психологиялық интерпретациясы қатаң ғылыми мағынада үш негізгі сұраққа жауап беруге ұмтылады: [1] дарындылықтың латентті «өзегі» ретінде қандай қабілеттер немесе психологиялық механизмдер танылады, [2] бұл өзек музыкалық іс-әрекеттегі табыстылықпен және оқуға бейімділікпен қалай байланысады, [3] әлеуетті қалыптасқан дағдылармен шатастырмай, оны қандай әдіснамалық тұрғыда дәл өлшеуге болады. Осыдан сенсорлық-компоненттік модельдер мен жүйелік модельдер арасындағы теориялық және әдіснамалық шиеленіс туындайтыны анықталды.

Отандық ғылыми дәстүрде музыкалылық есту және эмоциялық-мағыналық қырлардың бірлігі ретінде сипатталады. Классикалық бағытты репрезентациялайтын оқу-әдістемелік еңбектерде музыкалылық «музыкаға эмоциялық жауап беру қабілетімен» байланыстырылады және дарындылықтың маңызды шарты ретінде қарастырылады. Қазіргі ресейлік музыкалық психологияда бұл идея интонациялық (мағыналық-эмоциялық) және аналитикалық (құрылымдық-есту) компоненттерді ажырату арқылы операцияландырылып, диагностиканы шынайы музыкалық қабылдау мен түсінуге барынша жақындатуға бағытталған тәсілдер ұсынылады [7].

Шетелдік музыкалық психологияда музыкалық дарындылық пен қабілеттер кемінде үш өзара жақын, бірақ мазмұндық тұрғыдан тең емес конструкт арқылы сараланатыны анықталды: music aptitude - музыкалық «тілді» меңгеруге әлеует, music perception skills - объективті түрде өлшенетін

перцептивтік дағдылар, musical sophistication/engagement - музыкаға қатысу тәжірибесі мен мінез-құлықтық белсенділік профилі ретіндегі музыкалылық дарындылық [16].

Ерте диагностика ықтималдық сипаттағы болжам ретінде қарастырылуы тиіс екені, «талант» туралы түпкілікті үкім беруге болмайтыны айқындалды. Ол дамытушы білім беру ортасымен қатар жүруі қажет, өйткені мұндай жағдай болмаса, бағалау нәтижесі бастапқы алғышарттар мен сыртқы орта әсерінің ара-жігін ажыратпай, оларды араластырып жіберуі мүмкін екені байқалды.

Эмпирикалық деректер объективті тестілердің музыкалық даярлық деңгейлерін шын мәнінде ажырата алатынын көрсетті, алайда олар «дарындылықтың» толық феноменін емес, тек өлшеуге болатын құрамдастарын сипаттайды. Мәселен, MET - Musical Ear Test - Музыкалық есту қабілетін бағалау тесті бірқатар эксперименттерде кәсіби музыканттар мен музыкамен кәсіби айналыспайтын тұлғаларды статистикалық тұрғыдан мәнді түрде ажыратқан, сондай-ақ музыканттардағы нәтижелер мен жаттығу көлемі арасындағы байланыстарды анықтаған [8].

Музыкалық қабылдаудың әртүрлі домендерін бағалауға арналған PROMS - Profile of Music Perception Skills - Музыканы қабылдау дағдыларының профилі тесттер батареясы жиынтық көрсеткіш пен жекелеген субтестілер бойынша (соның ішінде тест–ретест сенімділігі) сенімділік коэффициенттерін жариялайды. Бұл құралды биіктік/әуен, ырғақ/темп, тембр/интонациялық дәлдік секілді домендердегі күшті және әлсіз жақтарды саралап анықтауға ыңғайлы етеді [9].

Gold-MSI - Goldsmiths Musical Sophistication Index - Голдсмитс музыкалық күрделілік индексі кең ауқымды интернет-іріктеме негізінде әзірленген және музыкалық қатысу деңгейін, «музыкалық софистицирленгендікті» бағалаудың масштабты индикаторы ретінде құнды. Дегенмен, әдіснамалық тұрғыдан ол музыкалық қабілеттерді объективті диагностикалауды толық алмастыра алмайтыны анықталды [10].

«Музыкалық дарындылық» ұғымының педагогикалық түсіндірмесі, әдетте, прагматикалық сипатқа ие екені анықталды. Ол білім беру траекториясын айқындауға және нақты педагогикалық шешімдер қабылдауға, яғни оқытуды жеделдету, тереңдету, тәлімгерлік ұйымдастыру, арнайы практика формалары, бейіндік репертуар таңдау, ансамбльдер мен конкурстарға қатыстыруға негіз болады. Талантты дамыту логикасында бұл өлшемдер мен қолдау тетіктерінің баланың жас ерекшелігіне қарай өзгеретіні, бастапқы кезеңде «әлеуетті анықтау» басым болса, кейін кәсіби шеберлік пен жоғары нәтижелерді жүйелі сүйемелдеуге көшу жүзеге асатыны анықталды.

Қазақстандық тәжірибе институционалдық қолдау үлгісі ретінде ерекше назар аудартатыны анықталды. «Дарын» республикалық ғылыми-практикалық орталығы өз миссиясын дарынды балалар мен талантты жастарды анықтау, дамыту және кәсіби тұрғыда қолдау көрсету ретінде айқындайды, сондай-ақ осы бағыттағы жұмыс формалары мен бағдарламаларына қатысты әдістемелік ұсынымдар жариялайды [14].

Музыкалық білім беру саласында мамандандырылған ұйымдардың негізгі рөл атқаратыны анықталды. Педагогикалық тұрғыдан мұндай мекемелер, әдетте, бірнеше компонентті біріктіреді: бастапқы диагностика - есту, ырғақ, жад, қарапайым музыкалылық көрсеткіштері, жүйелі әрі қарқынды ұйымдастырылған практика, ерте сахналық тәжірибе және тәлімгерлік институты. Осы арқылы «дарындылық» кәсібилену траекториясына бағытталады. Қазақстандық нормативтік-әдістемелік материалдарда музыкалық дарындылық психикалық ұйымдасудың барлық деңгейлерімен қамтамасыз етілетіні атап көрсетіліп, кей жағдайда сенсомоторлық немесе эмоциялық-экспрессивтік деңгейлер алдыңғы қатарға шығуы мүмкін екені айтылады. Бұл ұстаным мазмұндық тұрғыдан жүйелік психологиялық модельдермен үйлеседі.

Педагогикалық дамыту әдістемелері көбіне ерте жастағы музыкалық оқыту қағидаттарына сүйенетіні анықталды. Мұнда есту тәжірибесінің жинақталуы, қимыл-ырғақтық ұйымдасу, ансамбльдік әрекет, музыкалық сауаттылықты кезең-кезеңімен қалыптастыру және отбасының қолдаушы ортасы

шешуші рөл атқарады. Ерте музыкалық тәрбиенің педагогикалық тұжырымдамаларында қабілеттің орта мен жүйелі практика ықпалымен дамитыны жөніндегі идея негізгі орын алады. Бұл ұстаным әлемдік тәжірибеде кең тараған тәсілдермен (Далькроз, Орф, Кодай, Сузуки) институционалдық тұрғыда қолдау табады, дегенмен олардың тиімділігіне қатысты дәлелдемелік база нақты бағдарламаға және зерттеу сапасына тәуелді екені көрсетіледі [17].

Практикалық деңгейде «музыкалық дарындылықты» мынадай құрамдас бөліктердің бірлігі ретінде педагогикалық тұрғыдан анықтауға болатыны нақтыланды: музыкалық материалды тез әрі сапалы меңгеру қабілеті, тұрақты қызығушылық пен жоғары деңгейдегі қатысу, қолайлы орта ресурстары болған жағдайда күрделі бағдарламаны игеруге перспективалық мүмкіндіктің болуы.

Б. М. Тепловтың музыкалық қабілеттердің табиғи негізіне қатысты зерттеулеріне сүйене отырып, музыкалық дарындылықты тұлғаның туа біткен әлеуетімен байланысты қарастыру қажеттілігі туралы нәтижеге келдім. Л. С. Выготскийдің мәдени-әлеуметтік теориясына сүйене отырып, дарындылықтың қалыптасуы орта мен тәжірибеге тәуелді динамикалық үдеріс екені анықталды. Э. Э. Гордонның music aptitude тұжырымдамасына сүйене отырып, әлеует пен нақты жетістікті ажырату қажеттілігі туралы қорытынды жасалды. Д. К. Кирнарскаяның еңбектеріне сүйене отырып, музыкалық дарындылықтың интонациялық және аналитикалық компоненттердің бірлігінде көрінетіні негізделді. Осылайша, аталған ғалымдардың зерттеулеріне сүйене отырып, музыкалық дарындылықты табиғи алғышарттар мен әлеуметтік-педагогикалық факторлар өзара ықпалдасатын көпқұрамды, динамикалық жүйе ретінде қарастыру қажеттілігі туралы түйін жасалды.

Талдау.

Жүргізілген зерттеу нәтижелерін талдау музыкалық дарындылық ұғымының біржақты түсіндірілмейтінін, оның мазмұны психологиялық және педагогикалық парадигмалар аясында әртүрлі деңгейде ашылатынын көрсетті. Психологиялық интерпретацияның басты ерекшелігі – оның конструктілік

дәлдікке ұмтылуы. Яғни бұл бағытта музыкалық қабілеттердің нақты құрамдас бөліктерін анықтау, олардың өзара байланысын түсіндіру және өлшену мүмкіндігін негіздеу маңызды орын алады.

Осы тұрғыдан алғанда, психологиялық модельдер музыкалық дарындылықты есту, ырғақтық, интонациялық, когнитивтік және мотивациялық компоненттердің күрделі жүйесі ретінде қарастырады. Бұл жерде негізгі ғылыми мәселе – әлеует пен жетістікті бір-бірінен ажырату. Себебі оқушының орындаушылықтағы қазіргі жетістігі әрқашан оның табиғи әлеуетінің толық көрінісі бола бермейді, ол ұзақ мерзімді жаттығу, әлеуметтік орта, педагогикалық қолдау және мәдени тәжірибемен де тығыз байланысты.

Эмпирикалық құралдарды талдау MET, PROMS және Gold-MSI секілді тестілердің музыкалық қабілеттің белгілі бір аспектілерін сенімді түрде өлшей алатынын көрсетеді. Алайда олардың әрқайсысы музыкалық дарындылықтың толық болмысын емес, тек жекелеген өлшенетін параметрлерін ғана қамтиды. Сондықтан бұл тестілерді «музыкалық дарындылықтың толық диагнозы» ретінде емес, оның құрылымдық элементтерін анықтайтын диагностикалық құралдар ретінде қарастырған жөн.

Педагогикалық тұрғыдан алғанда, музыкалық дарындылықты талдау оны білім беру нәтижесіне бағдарланған ұғым ретінде түсіндіруге мүмкіндік береді. Яғни педагогика үшін басты мәселе – баланың музыкалық әлеуетін дәл теориялық сипаттау емес, сол әлеуеттің негізінде тиімді білім беру траекториясын құру. Осыған байланысты педагогикалық интерпретацияда дарындылық оқушының оқу материалын тез меңгеруімен, тұрақты қызығушылығымен, күрделі бағдарламаны игеру мүмкіндігімен және ұзақ мерзімді кәсіби өсу әлеуетімен бағаланады.

Қазақстандық және халықаралық тәжірибені салыстырмалы талдау музыкалық дарындылықты дамытуда институционалдық ортаның шешуші рөл атқаратынын дәлелдейді. Қазақстандағы «Дарын» орталығы секілді құрылымдар дарынды балаларды анықтау мен қолдаудың ұйымдасқан жүйесін қалыптастырады [14]. Ал музыкалық білім беру мекемелерінің тәжірибесі

көрсеткендей, бастапқы диагностика, жүйелі жаттығу, ерте сахналық тәжірибе және тәлімгерлік қатар жүрген жағдайда дарындылықтың кәсібилену мүмкіндігі артады.

Ерте жастағы музыкалық оқыту әдістемелерін талдау дарындылықтың тек табиғи алғышарт емес, сонымен бірге арнайы ұйымдастырылған дамытушы ортада жетілетін динамикалық құбылыс екенін көрсетеді. Далькроз, Орф, Кодай, Сузуки сияқты әдістемелік жүйелердің әлемдік тәжірибеде кең таралуы осыны дәлелдейді. Дегенмен олардың тиімділігі нақты білім беру бағдарламасының сапасына, педагогтің кәсіби деңгейіне және оқушының қатысу белсенділігіне тәуелді екенін ескеру қажет [17].

Жалпы алғанда, зерттеу нәтижелерін талдау музыкалық дарындылықты екі қырынан қарастыру қажеттігін негіздейді. Біріншіден, психологиялық тұрғыдан ол – құрылымы күрделі, көпкомпонентті, ішінара өлшенетін қабілеттер жүйесі. Екіншіден, педагогикалық тұрғыдан ол – қолайлы орта, жүйелі оқыту және мақсатты қолдау жағдайында тұрақты жетістікке айналдыруға болатын әлеует. Осыған сәйкес музыкалық дарындылықты анықтау мен дамытуда психологиялық диагностика мен педагогикалық сүйемелдеуді өзара ықпалдастырған кешенді тәсіл неғұрлым нәтижелі болып табылады.

Қорытынды.

Жүргізілген зерттеу музыкалық дарындылық ұғымының педагогикалық-психологиялық интерпретациясын нақтылауға және оның білім беру тәжірибесіндегі қолданбалы мәнін айқындауға мүмкіндік берді. Зерттеу нәтижелерін қорыта келе, музыкалық дарындылықты тек туа біткен ерекше қабілет ретінде ғана емес, психологиялық алғышарттар, тұлғалық ерекшеліктер, эмоциялық-сезімдік қабылдау, музыкалық есту, ырғақтық сезім, интонациялық-мағыналық түсіну, когнитивтік белсенділік пен тұрақты мотивация сияқты өзара байланысты құрамдастардың бірлігінен тұратын күрделі әрі динамикалық жүйе ретінде анықтауға болады. Осы тұрғыдан алғанда, музыкалық дарындылық – тұлғаның музыкалық материалды терең қабылдауға, тез меңгеруге,

шығармашылықпен өңдеуге және қолайлы педагогикалық орта жағдайында жоғары нәтижеге жетуге мүмкіндік беретін интегративті психологиялық-педагогикалық сапа.

Зерттеу барысында музыкалық дарындылықтың психологиялық тұрғыдан перцептивтік, интонациялық-мағыналық, когнитивтік және мотивациялық құрамдастардан тұратын көпдеңгейлі құрылым ретінде қарастырылғанда неғұрлым ғылыми негізді бағаланатыны айқындалды. Бұл ретте әлеует пен нақты жетістікті бір-бірінен ажырату ерекше маңызды. Себебі білім алушының қазіргі оқу немесе орындаушылық жетістігі әрдайым оның шынайы табиғи әлеуетін толық көрсете бермейді. Сондықтан музыкалық дарындылықты бағалауда тек соңғы нәтижеге емес, оның қалыптасу механизмдеріне, даму динамикасына және ішкі психологиялық негіздеріне сүйену қажет.

Педагогикалық тұрғыдан музыкалық дарындылық білім беру үдерісінде шешім қабылдаудың маңызды құралы болып табылады. Ол білім алушыны іріктеу, оқу бағдарламасын даралау, оқытуды жеделдету немесе тереңдету, тәлімгерлік жүйесін ұйымдастыру, арнайы репертуар таңдау және сахналық тәжірибеге тарту сияқты практикалық міндеттерді шешуге негіз болады. Сонымен қатар, зерттеу барысында «дарындылық» ұғымын ағымдағы табыстылықпен теңестіру қаупі де анықталды. Осыған байланысты музыкалық дарындылықты анықтау мен бағалауда кешенді, әділ және көпкритерийлі тәсілді қолдану қажеттігі дәлелденді.

Зерттеу нәтижелері музыкалық дарындылықты түсіндірудің интегративті моделін ұсынуға мүмкіндік береді. Бұл модель көпкритерийлі диагностикаға, дамытушы білім беру ортасына және білім беру траекториясын ұйымдастырудағы этикалық қағидаттарға сүйенеді. Осылайша, музыкалық дарындылықты анықтау мен дамытудың неғұрлым тиімді жолы – ғылыми дәлдікке негізделген диагностика мен тұлғаға бағдарланған педагогикалық сүйемелдеуді бірлікте қарастыру. Демек, басты міндет – білім алушының табиғи

әлеуетін дер кезінде танып, оны қолайлы орта мен кәсіби педагогикалық ықпал арқылы тұрақты шығармашылық және орындаушылық нәтижеге жеткізу.

ӘДЕБИЕТТЕР:

1. Выготский Л.С. Вопросы детской психологии. Москва: Юрайт, 2025. 160 с. (Антология мысли). ISBN 978-5-534-06998-3. [Электронный ресурс] // Образовательная платформа Юрайт. URL: https://urait.ru/bcode/562566 (дата обращения: 06.02.2026)
2. Кирнарская Д.К. Психология музыкальных способностей // Психологический журнал. 2010. Т. 31, № 4. С. 5–17
3. Мухамеджанова А.Б. Музыкальное образование в Казахстане: проблемы и перспективы // Педагогика и искусство. 2020. № 1. С. 23–30
4. Петрушин В.И. Музыкальная психология: учебник для вузов. 3-е изд., перераб. и доп. Москва: Юрайт, 2020. 380 с.
5. Республиканский научно-практический центр «Дарын». Методические рекомендации по работе с одарёнными детьми. Астана, 2021. 120 с.
6. Савенков А.И. Психология детской одарённости. Москва: Генезис, 2010. 440 с.
7. Теплов Б.М. Психология музыкальных способностей: учебное пособие. 2-е изд., стер. Санкт-Петербург: Планета музыки, 2020. 488 с. ISBN 978-5-8114-4300-0. [Электронный ресурс]. URL: https://e.lanbook.com/book/129241 (дата обращения: 05.02.2026)
8. Hallam S., Creech A. Music Education in the 21st Century. London: Institute of Education Press, 2018. 320 p.
9. Gagné F. Transforming gifts into talents: The DMGT as a developmental theory // High Ability Studies. 2004. Vol. 15, № 2. P. 119–147 https://doi.org/10.1080/1359813042000314682
10. Gordon E.E. Music Learning Theory. Chicago: GIA Publications, 2006. 336 p.

11. Law L.N.C., Zentner M. Assessing musical abilities objectively: Construction and validation of the Profile of Music Perception Skills // PLOS ONE. 2012. Vol. 7, № 12 https://doi.org/10.1371/journal.pone.0052508

12. McPherson G.E., Welch G.F. (eds.). The Oxford Handbook of Music Education. Vol. 1. Oxford: Oxford University Press, 2012. 736 p. https://doi.org/10.1093/oxfordhb/9780199730810.001.0001

13. Müllensiefen D., Gingras B., Musil J., Stewart L. The Musicality of Non-Musicians: An Index for Assessing Musical Sophistication in the General Population (Gold-MSI) // PLOS ONE. 2014. Vol. 9, № 2 https://doi.org/10.1371/journal.pone.0089642

14. Renzulli J.S., Reis S.M. The Schoolwide Enrichment Model: A Comprehensive Plan for the Development of Talents and Giftedness. 3rd ed. Waco, TX: Prufrock Press, 2014. 464 p. https://doi.org/10.5902/1984686x14285

15. Subotnik R.F., Olszewski-Kubilius P., Worrell F.C. Rethinking giftedness and gifted education: A proposed direction forward based on psychological science // Psychological Science in the Public Interest. 2011. Vol. 12, № 1. P. 3–54 https://doi.org/10.1177/1529100611418056

16. Wallentin M., Nielsen A.H., Friis-Olivarius M., Vuust C., Vuust P. The Musical Ear Test: A new reliable test for measuring musical competence // Learning and Individual Differences. 2010. Vol. 20, № 3. P. 188–196 https://doi.org/10.1016/j.lindif.2010.02.004

17. Williams K.E., Berthelsen D. The development of prosocial behaviour in early childhood: Contributions of music education // International Journal of Early Childhood. 2019. Vol. 51, № 2. P. 193–210

УДК 373.1

Бозаджиев В.Ю.

магистрант

Южный федеральный университет

(г. Ростов-на-Дону, Россия)

СТАНОВЛЕНИЕ И РАЗВИТИЕ МУЖСКОЙ ГИМНАЗИИ В ОБРАЗОВАТЕЛЬНОМ ПРОСТРАНСТВЕ РОСТОВА-НА-ДОНУ (XIX - НАЧАЛО XX ВЕКА)

Аннотация: *статья посвящена истории среднего образования в дореволюционном Ростове-на-Дону. Прослежено развитие школьной сети города от первого приходского училища 1810 года до Ростовской мужской классической гимназии, открытой в 1876 году как четырёхклассная прогимназия. На основе архивных и краеведческих источников восстановлена хронология преобразований учебного заведения, его финансирования, педагогического состава и размещения. Показана роль городской администрации и благотворителей в развитии образования. Введение фактов в научный оборот помогает глубже понять историю отечественного образования и прогнозировать его развитие.*

Ключевые слова: *история педагогики, краеведение, Ростов-на-Дону, дореволюционное образование, мужская классическая гимназия.*

Изучение истории образования позволяет глубже понять, как формировалась система обучения и какие факторы оказывали влияние на её развитие. Это важно для осознания текущих проблем и поиска путей их решения. Также, эти знания помогают оценить достижения и ошибки прошлого. Это важно для построения эффективной системы образования в будущем. Не мало важным, также является и понимание, что многие современные педагогические идеи являются обновлённым вариантом забытых концепций и теорий. Это позволяет прогнозировать направление дальнейшего развития школы и педагогической науки. Большое значение история педагогики имеет в профессиональной

подготовке будущего учителя, так-так изучение истории педагогики позволяет рассмотреть особенности педагогики различных эпох, проанализировать достоинства и недостатки каждой педагогической школы.

По мнения М.В. Богуславского «в настоящее время происходит актуализация потенциала историко-педагогического знания, усиление его востребованности современным российским образованием и повышение действенности его влияния на образовательную политику государства» [1].

Уникальное образовательное пространство дореволюционного города Ростова-на-Дону обогащалось за счет многообразия входивших в него учебных заведений. Здесь следует отметить значительную роль администрации города Ростова-на-Дону в развитии городского образовательного пространства. Большой удачей для города и его жителей были выборы на пост городского головы Андрея Матвеевича Байкова, образованного, интеллигентного человека, умного и энергичного деятеля. За 6 лет его деятельности (1863—1869) изменились буквально все стороны городской жизни: интенсивное строительство, мощение улиц, проведение водопровода (1865), сооружение тротуаров, освещение улиц, появление местной прессы и др.

Активная деятельность городского головы А. М. Байкова способствовала развитию просвещения в г. Ростове-на-Дону. Возглавляемая им Дума отчисляла свыше 10% городского бюджета на образование (к примеру, в 1837 г. на образование никаких средств не выделялось). В это время Ростов опережал Таганрог, Новочеркасск, Воронеж, Екатеринослав и другие города, уступая лишь Одессе и Баку. Роль А. М. Байкова и его заботы о народном образовании увенчались успехом: при нем открывались училища, гимназии, строились школы.

С 1867 г. в Ростове существовал Училищный совет, ведавший начальными и церковно-приходскими училищами. В эти годы остро ощущалась потребность в учителях, которых заменяли дьяки, отставные солдаты и другие лица из разночинной среды.

Первое учебное заведение — мужское приходское училище, по Уставу 1804 г. было открыто в Ростове-на-Дону директором Таганрогской коммерческой гимназии в августе 1810 г., т. е. спустя 51 год со дня основания поселения Ростов. Городское начальство, проявляя тревогу по поводу того, что «некоторые из ростовских мещан издавна обучают в домах немалое количество обоего пола детей, а квартирующие в городе учителя Димитриевского полубатальона завели у себя мужские школы», ходатайствовало об открытии уездного училища.

Уездное училище по Уставу 1808 г. было открыто в городе лишь в 1827 г. Это было второе учебное заведение в Ростове. Приходское училище было оставлено в нем в качестве высшего его отделения. Примерно в это же время открывается первая частная школа с 12 учащимися и 1 учителем.

Спустя 10 лет после своего открытия уездное училище было преобразовано согласно Уставу 1828 г., просуществовав в таком виде 40 лет. Лишь в 1877 г. оно было преобразовано в 3-классное городское, затем в 4-классное и, наконец, во второй половине 1894 г. — в 5-классное училище. Училище представляло «необходимейшее для Ростова общеобразовательное учебное заведение с довольно широкой программой» [2].

Позднее в городе было открыто первое женское начальное учебное заведение — девичья школа (1844 г.). Второе женское учебное заведение с более широкой программой — женский пансион, открывается в 1851 г. Оба училища были открыты частными лицами, лишь в 1862 г. в Ростове было открыто общественное женское училище второго разряда. К 60-м годам XIX в. Ростов становится многолюдным экономическим центром, продолжая отставать в культурном отношении.

В 1862 г. в Ростове были открыты две воскресные школы для мальчиков и девочек малоимущих родителей.

В 1869 г. в Ростове открылись еще два начальных училища: мужское и женское, приходское училище преобразуется из одноклассного в двухклассное и отделяется от уездного училища, женское училище второго разряда

преобразуется в женскую прогимназию (1870). Спустя 3 года оно стало полной гимназией, специальное здание для которой было построено на улице Пушкинской. В это время в городе насчитывалось 23 учебных заведения: из них — 14 начальных училища. Уровень образования постепенно повышается. При городском училище были созданы физический и естественно-исторический кабинеты, укомплектована библиотека научной и учебной литературой, соответствующей требованиям того времени.

В 1873 г. начинает свою работу Петровское реальное училище, дававшее среднее образование, а затем — мужская и женская гимназии. Обучение в этих учебных заведениях было платным и доступным для детей состоятельных горожан. Годичная плата за гимназистов составляла 60—70 руб., а в старших классах коммерческого училища переваливала за 100 руб. В частных реальных гимназиях приходилось платить вдвое больше.

В истории становления среднего образования в городе Ростове-на-Дону до 1917 года широко известно, что Ростовская мужская классическая гимназия располагалась на Таганрогском проспекте. Однако, в одном из печатных изданий конца XIX века обнаружилась информация о нахождении на улице Большая Садовая в городе Ростове-на-Дону Ростовской-на-Дону мужской гимназии [3]. В более поздних изданиях информация о мужской гимназии на улице Большая Садовая отсутствует, но, появляется информация о Ростовской мужской классической гимназии на Таганроском проспекте [4]. Таким образом, имеет место противоречие между недостатком знаний об истории становления и развития среднего образования в городе Ростове-на-Дону и необходимостью ее изучения с целью анализа ее достоинств и недостатков в разные исторические периоды.

Изучение становления и развития среднего образования в городе Ростове-на-Дону важно, как с точки зрения истории педагогики на региональном уровне, так и с точки зрения краеведческих знаний. В этом и заключается актуальность данной статьи.

14 сентября 1875 года в городе Ростове-на-Дону была открыта Ростовская мужская прогимназия. В газете «Донская пчела» 27 мая 1876 г. городская управа доводила до общего сведения, что «с начала наступающего академического 1876—1877 года откроется в Ростове-на-Дону четырехклассная прогимназия... Желающие поместить детей своих в означенную прогимназию приглашаются подавать прошения с надлежащими документами (метрическое свидетельство, свидетельство о привитии оспы и свидетельство о звании) на имя инспектора прогимназии в Ростовскую-на-Дону городскую управу с 10 часов утра до 3 часов пополудни, кроме праздничных дней». На 24 августа было принято 54 ученика, прием был открыт в продолжение всего учебного года, и в 1877 г. в прогимназии обучалось 117 учеников. Первый выпуск составил 11 человек.

Открытие 4-классной прогимназии состоялось на основании Высочайше утвержденного 10 июня 1875 г. мнения Государственного Совета, 14 сентября 1876 года. Инициатива открытия Ростовской мужской прогимназии принадлежит предводителю дворянства Ростовского уезда, Ростовскому городскому голове А. К. Кривошеину, неоднократно ходатайствовавшему перед Министерством Народного Просвещения об учреждении в Ростове гимназии, или, по крайней мере, прогимназии, ходатайства Кривошеина не остались без последствия и на основании Высочайше утвержденного 10 июня 1875 г. мнения Государственного Совета, 14 сентября 1876 года, во время управления округом попечителя, тайного советника С. П. Голубцева была открыта Ростовская мужская прогимназия.

Устройство и содержание прогимназии легли исключительно на средства казны, из которой положено отпускать ежегодно по 16550 р., начиная с 1 января 1877 года. Из этой суммы 3 300 рублей составляла оплата за наем помещения [5]. Личный состав прогимназии при ее открытии составляли: инспектор — Н. Ф. Свешников, законоучители — священник Ф. Руднев, преподаватель русского и древних языков — К. Ю. Капетинаки, преподаватель истории и географии — Г. Н. Басилов, преподаватель математики — И. А. Ленс, учитель приготовительного класса — В. М. Янышев, учитель чистописания и рисования

— А. П. Петров, Учитель пения — Петр Нечаевский, учитель гимнастики — Константин Яневич, помощник классных наставников, он же исполняющий должность письмоводителя — З. В. Терлецкий, врач прогимназии — Ст. Фр. Узловский. Места учителей новых языков оставались вакантными в течение всего 1876-77 учебного года не происканием специалистов. Почетным Попечителем состоял потомственный Почетный Гражданин Марк Хлытчиев.

Учащихся состояло в 1877 г. – 80 человек, в 1878 г. – 119 человек, в 1879 г. – 145 человек, в 1880 г. – 152 человека, в 1881 г. 179 человек [6].

В 1880 г. Дума постановила преобразовать прогимназию из 4-классной в 6-классную. Ходатайство инспектора прогимназии перед министром народного образования об этом не дало положительных результатов. Из министерства ответили, что на средства казны преобразовывать гимназию не стоит. Значительное пожертвование купца Гавриила Шушпанова, сподвижника табачного фабриканта Асмолова, а также выделение из городских средств 3000 руб. в пособие казне, помогли решить эту проблему: Ростов получил 6-классную прогимназию. Директором был назначен В. Е. Филиппов, который энергично взялся за ее преобразование в полную гимназию. Городу нужно было найти около 2500 руб. — родители согласились платить за учение на 10 рублей больше.

Параллельно формированию гимназии шел поиск места для ее размещения. Первоначально гимназия размещалась в наемных зданиях. В 1886 г. Дума решила выстроить специальное здание и отдать его гимназии в аренду. Была создана Комиссия по постройке, которая пользовалась услугами городских архитекторов, техников, приглашала сведущих лиц и входила в соглашение с педагогическим начальством гимназии относительно наилучшего устройства здания. Комиссию возглавил попечитель гимназии, уже упомянутый Г. И. Шушпанов. Место для строительства гимназии было выделено на Таганрогском проспекте.

На строительство гимназии требовалось около 100 тыс. руб. Г. И. Шушпанов объявил, что если город отпустит начальные 50 тыс., то он готов строить дальше на свои кровные, предоставив Думе беспроцентный кредит.

Осенью 1888 г. строительство гимназии было завершено (ныне это здание школы № 43). Гимназия, давая ученикам общее образование, служила подготовительным заведением для поступления в университеты и другие высшие учебные заведения. Ее попечителем оставался Г. И. Шушпанов, в 1908 г. попечителем гимназии стал В. И. Асмолов.

В 1912 г. Дума признала необходимым «немедленно приступить к расширению помещения мужской гимназии путем пристройки к нему нового здания для гимнастического зала, библиотеки и естественно-географического кабинета». Наличие в гимназии естественно-географического кабинета говорит, что такие совмещенные предметные кабинеты были нормой в гимназиях того времени, несмотря на то, что, по педагогическим воззрениям того времени, география стояла близко к истории и преподавал эти два предмета, как правило, один учитель.

С каждым годом количество учеников, оканчивающих курс в прогимназии, увеличивалось, причем родители были поставлены в тяжелую необходимость отправлять их для продолжения образования в другие города. Кроме материальных жертв, вызываемых этою необходимостью, большое неудобство при этом заключалось в том, что дети, едва достигшие 15 летнего возраста, отрывались от семьи и часто попадали в такую среду, которая невыгодно отзывалась на их физическом здоровье, их успехах и их нравственности. В 1879 году Кривошеин ходатайствует пред Министром Народного просвещения о преобразовании Ростовской прогимназии в гимназию или, по крайней мере, в шестиклассную прогимназию. Ходатайство это не имело успеха, ибо в 1881 году попечитель Одесского учебного округа Тайный Советник Петр Алексеевич Лавровский возобновляет ходатайство о том же пред новым министром народного просвещения Бароном Николаи. 22 сентября 1881 года последовало Высочайше утвержденное мнение Государственного Совета о преобразовании Ростовской четырехклассной прогимназии в шестиклассный состав. Такому благополучному исходу ходатайства, впрочем, не мало

содействовала субсидия города, ежегодная на содержание V и VI классов в размере 3 т. р.

Наконец, 18 мая 1883 года воспоследовало Высочайшее утвержденное мнение Государственного Совета «1) Преобразовать с 1 июля 1883 года Ростовскую н/Д шестиклассную мужскую прогимназию в полную гимназию, обратив расход на содержание в сем году VII класса, названной гимназии на сумму, пожертвованную этой цели местным Городским обществом. 2) Отпустить в 1884 году на содержание VII класса за весь год 4075 р. и VIII класса за полгода 870 р., всего 4945 р., начиная же с 1885 года вносить в смету Министерства Народного Просвещения полную сумму, потребную на содержание Ростовской н/Д гимназии и на наем для нее помещения, а именно 29400 р. в год. 3) Жертвуемые Ростовской н/Д Думою на содержание местной гимназии 5 т. р. и подлежащие отчислению из специальных средств этой гимназии 2500 р. показывать, начиная с 1 января 1884 года, по доходным сметам Министерства Народного Просвещения пособием Государственному Казначейству на содержание названной гимназии. Таким образом, без субсидии города не обошлось.

К 1 января 1885 года в Ростовской мужской гимназии состояло 266 учеников, 9 июня того же года при торжественном акте состоялся первый выпуск 9 гимназистов с аттестатами зрелости.

По данным «Донско-азовского календаря» на 1887 год (стр. 134) указывается Ростовская-на-Дону мужская гимназия помещалась на улице Большая Садовая, в доме доктора Ткачева, № 67. На содержание ей отпускалось ежегодно: из государственного казначейства 21 900 рублей, из городских сумм 5 000 рублей. И сумма сбора за учение простирается до 8 000 рублей, вносится почетным попечителем по должности 1 000 рублей, всего же 35 900 рублей. Учащихся 300 человек. Почетный попечитель 1-й гильдии купец Гавриил Ильич Шушпанов. Большая садовая улица, собственный дом. Директор статский советник Владимир Егорович Филиппов, Большая Садовая в помещении гимназии. Исполняющий обязанности инспектора коллежский советник

Александр Филиппович Преображенский, Казанская улица, дом священника Маляревского. Законоучитель основных классов священник Федор Сергеевич Руднев, в Богадельни. Законоучитель приготовительного класса священник Митрофан Ксенофонтович Полницкий, Малый проспект, дом Сацыперова. Преподаватели русского языка: надворный советник Николай Иванович Конкордин, Воронцовская улица, дом Чернова. Николай Павлович Степанов, состоит в 8 классе, угол Казанской улицы и почтового переулка, дом № 14 Сечина. Латинского языка, надворный советник Иосиф Иосифович Войнар, Николаевский переулок, дом Грабовской. Греческого языка, коллежский советник Константин Юрьевич Капетанаки, Мало-Садовая улица, дом Дрюченковой, № 25. Математики, состоящий в 8 классе Николай Лукич Фмлиппьев, Мало-Садовая улица, дом Скуба. Математики и физики, коллежский советник Карл Федорович Остер, Воронцовская улица, дом № 1. Истории и географии, коллежский советник Гавриил Николаевич Басилов, Большой проспект, дом Чернышова. Немецкого языка, состоящий в 8 классе Карл Васильевич Флигель, Малый проспект, дом № 62. Французского языка, состоящий в 8 классе Франц Петрович Гутурб, Большая Садовая улица, дом Ткачева. Чистописания, надворный советник Андрей Семёнович Чиненов, Большая Садовая улица, дом Ткачева. Учитель приготовительного класса, состоящий в 12 классе Николай Викторович Казачков, там-же (Большая Садовая улица, дом Ткачева). Помощник классных наставников и исполняющий дела письмоводителя, состоящий в 10 классе Михаил Ильич Занкевич, Большая Садовая улица, дом Ткачева. Учитель пения по найму Калинник Павлович Задоренко, Сенная улица, дом Промыслова. Учитель гимнастики, подпоручик Артемий Емельянович Пономарев, в здании Конторы Государственного банка. Врач гимназии состоит в 8 классе Николай Константинович Новацци, Казанский переулок, дом Иванова.

Всё это время Ростовская-на-Дону мужская гимназия размещалась в доме № 67, известном как «Дом Ткачева» по улице Большая Садовая. Согласно имеющейся информации здание было одноэтажным с четырьмя помещениями,

что было стеснительно для большого количества учащихся. Поэтому, решено было возводить для гимназии новое просторное здание. В последствии, после переезда гимназии в новое здание, в доме Ткачева размещались различные конторы и жилые помещения. После октябрьской революции там размещалась школа.

Новое здание гимназии построили в 1888 году по проекту Г. И. Шушпанова на Таганрогском проспекте (ныне пр. Буденновский) между ул. Гимназической (ул. Греческого города Волос) и Суворовской ул. (ул. Тельмана).

Ростовская мужская классическая гимназия была открыта в городе Ростове-на-Дону по адресу Таганрогский проспект, 103 (в настоящее время Буденовский проспект, 64) 14 сентября 1876 года как 4-х классная прогимназия. Инициатива открытия принадлежит предводителю дворянства Ростовского уезда, Ростовскому городскому голове А.К. Кривошеину.

При гимназии была устроена церковь во имя Блаженного Святого Преподобномученика Андрея Критского. Она была основана в память спасения императора Александра III и его семьи во время железнодорожной катастрофы под станцией Борки 17 октября 1888 года. Церковь была освящена 6-го декабря 1889 г. Устроена церковь усердием и на средства потомственного почетного гражданина Г. И. Шушпанова.

По данным «Донско-азовского календаря» на 1889 год в Ростовской классической гимназии обучалось 260 человек. Согласно данного издания Почетным попечителем гимназии был Гавриил Ильич Шушпанов. Директором гимназии являлся статский советник Владимир Егорович Филиппов. Исполняющим обязанности инспектора являлся коллежский советник Константин Георгиевич Капетанаки. Известен также и педагогический состав гимназии того времени. Так, законоучителем (учители Закона Божьего) был протоиерей Федор Сергеевич Руднев. Преподавателями русского и латинского языков были коллежский советник Николай Иванович Конкордин и коллежский асессор Николай Павлович Степанов. Учителем русского, латинского и греческого языков в 8 классе был Николай Павлович Балагуров. Учителем

латинского языка был старший советник Феликс Феликсович Ходорович. Учителем математики был коллежский асессор Николай Лукич Филипьев. Учителем математики и физики был статский советник Карл Федорович Остер. Учителем французского языка в 8 классе был Франц Петрович Гутурб. Географию преподавал надворный советник Владимир Петрович Красницкий. Чистописание преподавал надворный советник Андрей Семёнович Чиченов. Уроки пения вел Калинник Павлович Задоренко. Учителем приготовительных классов был губернский секретарь Николай Викторович Казачков. Помощниками классных наставников были титулярный советник Михаил Ильич Занкевич, коллежский секретарь Федор Никонович Алехин, губернский секретарь Павел Никитьевич Покровский и дворянин Иосиф Ильич Занкевич. Вероятно, И.И. Занкевич приходился родным братом М.И. Занкевичу, который также исполнял обязанности письмоводителя (делопроизводителя). Обязанности врача в гимназии исполнял коллежский асессор Антон Иванович Рылло. Указаны также вакансии учителя немецкого языка и гимнастики.

По данным «Донско-азовского календаря» на 1891 год 9 июня 1890 года состоялся выпуск 9 гимназистов с аттестатами зрелости и 2 экстернов, то есть учащихся, посещавших занятия по отдельному расписанию. Таким образом, мы видим, что в Ростовской классической гимназии того времени вероятно был один выпускной класс с числом учащихся не более 10 человек. Из этого можно сделать вывод, что в гимназии был распространен личностно-ориентированный подход к обучению, что, несомненно, способствовало высокому уровню освоения учебной программы гимназистами и отвечало уставной цели гимназии – подготовки выпускников к поступлению в университет.

После Октябрьской революции, с 1920 года в здании гимназии была открыта школа. Школа была трудовой и носила имя Семёна Михайловича Буденного. Во время Великой Отечественной войны, когда город был оккупирован немецкими войсками здание гимназии было разрушено и сгорело. После окончания войны, в 1957 году, на этом месте было построено новое здание школы, имеющее современный вид.

В мужской гимназии до революции учился Александр Алексеевич Ханжонков. В связи с этим принято решение на здании школы № 43 установить ему мемориальную доску. В сквере напротив школы ему установлен памятник.

Здание Ткачева на улице Большая Садовая также не сохранилось, но, известно, что в послевоенные годы в нём еще работала школа, но позднее было решено его убрать.

Анализ восстановленных и упорядоченных отдельных исторических фактов позволяет проследить динамику становления и развития ростовской мужской гимназии. Используя ретроспективный анализ для понимания современных проблем образования, извлекая из идей и фактов прошлого то, что помогает прогнозировать ближайшее будущее отечественного образования, мы попытались воссоздать процесс становления и развития мужской гимназии как органичной составляющей образовательного пространства города Ростова-на-Дону.

Введение в научный оборот фактов из деятельности мужской гимназии позволяет глубже осмыслить происходящее в отечественной истории образования и выявить перспективы его развития.

СПИСОК ЛИТЕРАТУРЫ:

1. Богуславский М.В., Милованов К.Ю. Перспективы развития историко-педагогического знания // Отечественная и зарубежная педагогика. 2016. № 3 (30). С. 25–32
2. Зубков А.И. Ростов-на-Дону: исторические очерки. 1999
3. Донско-азовский календарь на 1887 год. С. 134
4. Донско-азовский календарь на 1889 год. С. 154
5. Сборник постановлений по Министерству народного просвещения. Т. 6. 1876. № 478. Об отпуске дополнительной суммы на наем помещения для Ростовской мужской прогимназии от 27.07.1876 // Дело Деп. народ. просв. 1875 г. № 10 (разр. средн. учебн. завед.). С. 185
6. Чалхушьян Г.Х. История города Ростова-на-Дону. 1893. Рукопись (хранится в фонде Донской государственной публичной библиотеки)

Bozadzhiev V.Yu.
master's degree student
Southern Federal University
(Rostov-on-Don, Russia)

ESTABLISHMENT AND DEVELOPMENT OF A BOYS' GYMNASIUM IN THE EDUCATIONAL LANDSCAPE OF ROSTOV-ON-DON (XIX–EARLY XX CENTURIES)

Abstract: *this article examines the history of secondary education in pre-revolutionary Rostov-on-Don. It traces the development of the city's school network from its first parish school, established in 1810, to the Rostov Boys' Classical Gymnasium, which opened in 1876 as a four-grade progymnasium. Drawing on archival and local history sources, the study reconstructs the chronology of the institution's transformation, its funding, teaching staff, and locations. It highlights the role of the city administration and benefactors in the development of education. Bringing these findings into scholarly discussion helps deepen understanding of the history of education in Russia and anticipate its future development.*

Keywords: *history of pedagogy, local history, Rostov-on-Don, pre-revolutionary education, male classical gymnasium.*

УДК 372.851

Бурова А.А.
студент
физико-технологический факультет
Нижегородский государственный педагогический университет
им. Козьмы Минина
(г. Нижний Новгород, Россия)

Ремезова К.А.
студент
физико-технологический факультет
Нижегородский государственный педагогический университет
им. Козьмы Минина
(г. Нижний Новгород, Россия)

Елизарова Е.Ю.
кандидат педагогических наук, доцент
кафедра физики, математики и физико-математического образования
Нижегородский государственный педагогический университет
им. Козьмы Минина
(г. Нижний Новгород, Россия)

ОСОБЕННОСТИ ОБУЧЕНИЯ РЕШЕНИЮ ЗАДАЧ ПО ТЕМЕ «ПЛОЩАДИ ФИГУР» ДЕТЕЙ С ОВЗ

Аннотация: *в работе рассматриваются особенности обучения решению задач по теме «Площади фигур» обучающихся с ограниченными возможностями здоровья (ОВЗ). Раскрываются трудности, возникающие при усвоении геометрических понятий, формул и способов решения задач, а также описываются педагогические условия, способствующие формированию соответствующих математических умений. Особое внимание уделяется*

наглядности, пошаговой организации работы, практическим заданиям и дифференциации обучения. Представлена таблица с примерами методических приёмов и их назначением.

Ключевые слова: *обучающиеся с ОВЗ, математика, геометрия, площадь фигуры, решение задач, наглядность, дифференцированное обучение, коррекционно-развивающая работа.*

Обучение математике детей с ограниченными возможностями здоровья требует учёта индивидуальных образовательных потребностей, особенностей познавательной деятельности и темпа усвоения материала. Тема «Площади фигур» занимает важное место в школьном курсе геометрии, поскольку объединяет практические действия с измерением, пространственные представления, вычислительные навыки и применение формул. Освоение этой темы может вызывать затруднения у обучающихся с ОВЗ, поэтому материал необходимо представлять последовательно, опираясь на доступные объяснения и различные способы поддержки.

К распространённым трудностям относятся недостаточная сформированность пространственных представлений, сложности в понимании геометрической терминологии, затруднения при распознавании фигуры и выборе подходящей формулы. Некоторые обучающиеся испытывают трудности при удержании в памяти последовательности действий, преобразовании единиц измерения и выполнении вычислений. Дополнительным препятствием может быть большой объём текста в условии задачи: ребёнку бывает сложно выделить известные величины, определить искомое и установить связь между данными [1, с. 60].

Для успешного усвоения темы важно начинать обучение с конкретных предметных действий. Понятие площади целесообразно вводить через сравнение поверхностей, наложение фигур, заполнение прямоугольника одинаковыми квадратами и измерение площади с помощью условной мерки. Переход от практического опыта к рисунку, а затем к формуле позволяет сделать содержание более понятным. Площадь прямоугольника сначала можно

рассмотреть как количество единичных квадратов, расположенных в рядах и столбцах, а затем связать с умножением длины на ширину.

Работа с формулами должна быть систематической и наглядной. Формулу необходимо не только сообщать, но и раскрывать смысл каждой величины, обозначения и действия. Полезно использовать карточки с изображением фигуры, подписанными сторонами и соответствующей формулой. При этом важно обращать внимание на единицы измерения: длина выражается в линейных единицах, а площадь – в квадратных. Сопоставление квадратного сантиметра и сантиметра, моделирование единиц на клетчатой бумаге и преобразование простых величин помогают предупредить смешение понятий [2, с. 119].

Решение текстовой задачи рекомендуется организовывать по устойчивому алгоритму: прочитать условие, определить, о какой фигуре идёт речь, найти известные и неизвестные величины, выбрать формулу, подставить данные, выполнить вычисления и записать ответ с единицами измерения. Алгоритм может быть представлен в виде памятки или визуальной схемы. На первых этапах педагог проговаривает действия вместе с обучающимися, затем постепенно предлагает выполнять отдельные шаги самостоятельно. Организация снижает нагрузку на память и помогает сформировать последовательный способ решения.

Задания следует подбирать с учётом уровня подготовки и индивидуальных возможностей детей. Одним обучающимся достаточно предложить задачи с прямой подстановкой чисел в формулу, другим – задания, требующие преобразования единиц или нахождения неизвестной стороны. Дифференциация может проявляться в объёме задания, количестве опор, сложности вычислений и степени самостоятельности. При этом важно сохранять общую учебную цель, предоставляя каждому ребёнку посильный путь к её достижению [3, с. 45].

Практическая направленность материала повышает заинтересованность обучающихся и помогает увидеть связь математики с повседневной жизнью. Можно предложить вычислить площадь страницы, тетради, классной доски или

прямоугольного участка, предварительно измерив его стороны. Работа с клетчатой бумагой, геометрическими моделями, линейкой и интерактивными материалами позволяет сочетать зрительное восприятие с практическим действием. Задания на разбиение сложной фигуры на простые элементы целесообразно вводить после усвоения основных формул и сопровождать подробным образцом.

При проверке необходимо оценивать не только правильность результата, но и ход рассуждений: распознал ли ученик фигуру, верно ли выбрал формулу, использовал ли подходящие единицы измерения. Ошибки желательно разбирать спокойно и поэтапно, предлагая обучающемуся найти место затруднения. Положительная оценка продвижения, в том числе небольшого, поддерживает учебную мотивацию и уверенность в собственных возможностях [4, с. 78].

Таблица 1. Методические приёмы обучения решению задач на площадь фигур.

Методический приём	Пример применения	Педагогическая цель
Практическое моделирование	Заполнение прямоугольника одинаковыми квадратами	Формирование представления о площади как о мере поверхности
Графическая опора	Рисунок фигуры с обозначенными сторонами и искомой величиной	Поддержка зрительного восприятия и понимания условия
Алгоритм-памятка	Последовательность шагов от чтения задачи до записи ответа	Развитие планирования и снижение нагрузки на память
Дифференцированные задания	Задачи с разным количеством действий и уровнем подсказок	Учёт индивидуального темпа и уровня подготовки
Практическое измерение	Вычисление площади тетради или поверхности стола	Связь учебного материала с жизненным опытом
Поэтапная проверка	Отдельный анализ выбора формулы, вычислений и единиц	Выявление причины ошибки и формирование самоконтроля

Организуя обучение, следует учитывать, что одинаковое задание может требовать от разных обучающихся неодинаковой поддержки. Одному ребёнку достаточно повторно прочитать условие, другому необходим рисунок, образец решения или помощь в выделении ключевых данных. Поэтому целесообразно заранее предусматривать несколько уровней опор и постепенно сокращать их по мере освоения материала. Сначала ученик получает карточку с готовой формулой и пошаговым планом, затем самостоятельно выбирает формулу по рисунку, а на заключительном этапе решает задачу без дополнительных подсказок.

Полезным приёмом является сравнение нескольких способов решения. При нахождении площади сложной фигуры учащиеся могут разделить её на прямоугольники либо дополнить до прямоугольника и вычесть площадь недостающей части. Обсуждение способов помогает формировать гибкость мышления и показывает, что математическую задачу можно решать разными путями. Для обучающихся с ОВЗ такие задания следует вводить постепенно: сначала разобрать пример вместе, обозначить части цветом и записать вычисления по отдельности, а затем предложить аналогичную задачу для самостоятельной работы [5, с. 132].

После решения учащемуся можно предложить свериться с кратким планом: указана ли нужная формула, подставлены ли соответствующие величины, выполнены ли вычисления, записан ли ответ с правильной единицей площади. Для проверки разумности результата полезно сопоставить полученное значение с размерами фигуры. Если площадь небольшой тетради выражена в квадратных метрах большим числом, это повод повторно проверить измерения и вычисления. Действия постепенно формируют осознанное отношение к результату и помогают обнаруживать ошибки без немедленной подсказки педагога [6].

Таблица 2. Варианты поддержки обучающихся при решении задач на площадь.

Этап работы	Возможное затруднение	Приём поддержки
Понимание условия	Трудно выделить известные данные и вопрос задачи	Подчеркнуть числа и отдельно отметить вопрос
Определение фигуры	Ученик не распознаёт фигуру или её части	Использовать схему, контурный рисунок или модель
Выбор формулы	Формулы смешиваются или забываются	Предложить карточку–справочник с обозначениями
Выполнение вычислений	Ошибки при подстановке чисел и вычислении	Записывать действия по одному шагу, проверять подстановку
Работа с единицами	Смешение линейных и квадратных единиц	Сопоставить измерения сторон и единицы площади
Самопроверка	Ученик не замечает ошибку в решении	Использовать чек–лист и оценку правдоподобия ответа

Обучение решению задач по теме «Площади фигур» детей с ОВЗ должно строиться на сочетании наглядности, практической деятельности, доступного объяснения и последовательного формирования учебных действий. Эффективность работы повышается, если педагог учитывает особенности обучающихся, использует алгоритмы и опоры, постепенно увеличивает самостоятельность и предоставляет задания различного уровня сложности. Подход способствует не только усвоению геометрических формул, но и развитию пространственного мышления, вычислительных навыков и способности применять математические знания в повседневных ситуациях [7].

СПИСОК ЛИТЕРАТУРЫ:

1. Хатунцева Е.А., Шитова Т.В. Развитие познавательной активности младших школьников с ограниченными возможностями здоровья на уроках математики // Молодой учёный. 2022. № 6 (401). С. 60–63
2. Шаталова Н.А. Оптимизация познавательной активности детей с ОВЗ в образовательном процессе начальной школы // Наука, образование, общество: тенденции и перспективы развития. 2019. С. 119–121
3. Перова М.Н., Эк В.В. Особенности усвоения геометрического материала обучающимися с умственной отсталостью (интеллектуальными нарушениями) // Дефектология. 2018. № 3. С. 45–52
4. Смирнова И.Г. Наглядно-действенная основа формирования представлений о площади геометрической фигуры у обучающихся с интеллектуальными нарушениями // Специальное образование. 2021. № 2. С. 78–85 https://doi.org/10.52623/2227-4383-2-44-15
5. Кипрова Н.А., Солодовник Е.М. Особенности изучения математики с учащимися с ограниченными возможностями здоровья // Международный журнал гуманитарных и естественных наук. 2020. № 5–1. С. 132–136
6. Умрихина З.Д. Методические рекомендации к уроку математики по теме «Площади» по адаптированной основной образовательной программе для учащихся с ОВЗ (5 класс) // Современный урок
7. Материалы Всероссийской научно-практической конференции «Инклюзивное образование: опыт, проблемы, перспективы» (РГПУ им. А.И. Герцена, 2021): секция «Коррекционная работа на уроках математики» // Научная электронная библиотека eLibrary.ru

Burova A.A.
student
Faculty of Physics and Technology
Nizhny Novgorod State Pedagogical University named after Kozma Minin
(Nizhny Novgorod, Russia)

Remezova K.A.
student
Faculty of Physics and Technology
Nizhny Novgorod State Pedagogical University named after Kozma Minin
(Nizhny Novgorod, Russia)

Elizarova E.Yu.
PhD in Education, Associate Professor
Department of Physics, Mathematics and Physical and Mathematical Education
Nizhny Novgorod State Pedagogical University named after Kozma Minin
(Nizhny Novgorod, Russia)

SPECIFIC FEATURES OF TEACHING CHILDREN WITH DISABILITIES TO SOLVE PROBLEMS INVOLVING AREAS OF GEOMETRIC FIGURES

Abstract: *this paper examines how students with disabilities are taught to solve problems involving areas of geometric figures. It discusses difficulties in learning geometric concepts, formulas, and problem-solving methods, and describes pedagogical conditions that help develop relevant mathematical skills. Particular attention is paid to visual aids, step-by-step instruction, practical exercises, and differentiated instruction. A table presents examples of teaching techniques and their purposes.*

Keywords: *students with disabilities, mathematics, geometry, figure area, problem solving, visual aids, differentiated instruction, remedial developmental work.*

УДК 37

Волков Р.В.
магистрант 1 курса
специальность «Учет и аудит»
Университет международного бизнеса
(г. Алматы, Казахстан)

ЦИФРОВАЯ ПЕРЕГРУЗКА, ВНИМАНИЕ И УЧЕБНАЯ ВОВЛЕЧЁННОСТЬ СТУДЕНТОВ: КОНЦЕПТУАЛЬНАЯ МОДЕЛЬ

Аннотация: *расширение использования цифровых технологий в высшем образовании создаёт новые возможности для коммуникации, доступа к информации и обучения. Одновременно частые уведомления, привычка проверять смартфон, цифровая многозадачность и постоянная подключённость могут затруднять поддержание внимания и полноценное участие студентов в учебной деятельности. В статье на основе теоретического анализа рассматриваются взаимосвязи между цифровыми привычками, субъективно воспринимаемой цифровой перегрузкой, вниманием и учебной вовлечённостью. Предложена концептуальная модель, объединяющая четыре конструкта, и сформулированы четыре положения для последующей эмпирической проверки. Подчёркивается различие между целенаправленным использованием образовательных технологий и фрагментированным цифровым поведением. Статья носит концептуальный характер, не содержит первичных эмпирических данных и не устанавливает причинно-следственных связей.*

Ключевые слова: *цифровая перегрузка, привычка использования смартфона, внимание, учебная вовлечённость, высшее образование, отвлечение, когнитивная нагрузка.*

ВВЕДЕНИЕ.

Цифровые технологии стали неотъемлемой частью современного высшего образования. Студенты используют смартфоны, ноутбуки, системы управления обучением, социальные сети, мессенджеры и интернет-ресурсы для получения учебных материалов, взаимодействия с преподавателями, совместной

работы и организации учебного процесса. Эти средства обеспечивают гибкость обучения и расширяют доступ к информации. Вместе с тем цифровая среда сопровождается частыми прерываниями, конкурирующими потоками информации и ожиданием постоянной доступности.

Образовательные последствия применения цифровых технологий нельзя объяснить только временем, проведённым перед экраном. Не менее важны цель, момент и характер использования устройств. Например, ведение конспекта на ноутбуке или чтение электронного учебника связано с образовательной задачей, тогда как постоянное переключение между лекцией, социальными сетями и личными сообщениями создаёт конкурирующие требования к вниманию. Такие действия могут происходить на одном устройстве, но по-разному влиять на обучение.

В систематическом обзоре Martin и соавт. [2] рассматриваются причины, последствия и способы предотвращения цифровых отвлечений в образовании. Авторы подчёркивают значение технологических, личностных и средовых факторов. В свою очередь, Nkomo и соавт. [3] показали неоднородность подходов к определению и измерению вовлечённости студентов при использовании цифровых технологий. Следовательно, взаимосвязь цифровой среды и учебной вовлечённости требует дополнительного теоретического осмысления.

Несмотря на обширную литературу о цифровых отвлечениях и вовлечённости, полезно объединить повседневные цифровые привычки, переживание перегрузки, внимание и участие в учебной деятельности в единую концептуальную схему. Важно отделять повторяющиеся формы цифрового поведения от субъективного ощущения перегрузки и рассматривать внимание как возможное связующее звено.

Цель статьи — разработать концептуальную модель взаимосвязей между цифровыми привычками, цифровой перегрузкой, вниманием и учебной вовлечённостью студентов университетов. Исследование направлено на три вопроса: каким образом цифровые привычки могут способствовать

возникновению перегрузки, посредством каких механизмов перегрузка может быть связана с вниманием во время учебной деятельности, как внимание может соотноситься с поведенческой, эмоциональной и когнитивной вовлечённостью. Научный вклад состоит в интеграции названных конструктов в основу для будущих эмпирических исследований.

МЕТОД АНАЛИЗА.

В работе использован теоретически обоснованный концептуальный синтез, а не эмпирическое исследование или систематический обзор. Аналитическую основу составили пять научных публикаций, посвящённых когнитивной нагрузке [5], многомерной учебной вовлечённости [1], многозадачности на занятиях [4], взаимодействию студентов с цифровыми технологиями [3] и цифровым отвлечениям в образовании [2]. Источники отобраны целенаправленно по их непосредственной релевантности четырём рассматриваемым конструктам и взаимодополняющим теоретическим подходам. Исчерпывающий поиск по базам данных и формальная оценка качества исследований не проводились.

Анализ включал определение каждого конструкта, разграничение целенаправленного учебного и отвлекающего цифрового поведения, сопоставление теоретических механизмов и формулирование направленных проверяемых положений. Итоговая модель представляет собой концептуальный синтез, а не валидированный инструмент измерения или доказательство причинных эффектов. Участники не привлекались, первичные данные не собирались.

АНАЛИЗ: ОСНОВНЫЕ ПОНЯТИЯ.

Цифровые привычки студентов.

Цифровые привычки — повторяющиеся модели поведения, связанные с устройствами и приложениями. Они включают проверку уведомлений, открытие мессенджеров, просмотр социальных сетей, переключение между задачами, использование нескольких экранов и обращение к электронным учебным ресурсам. В отличие от осознанного использования технологий привычные действия могут начинаться без предварительного планирования. Например, студент, читающий научную статью, автоматически реагирует на вибрацию смартфона, после такого прерывания ему необходимо вновь восстановить контекст исходной задачи.

Цифровые привычки нельзя считать исключительно отрицательным явлением. Регулярное обращение к образовательной платформе, цифровые заметки, онлайн-сотрудничество и учебные приложения могут способствовать обучению. Принципиальное различие проходит между целенаправленными действиями и поведением, которое регулярно прерывает учебную работу или конкурирует с ней.

Значение привычки определяется контекстом. Проверка сообщения во время запланированного перерыва может почти не влиять на концентрацию, тогда как повторяющаяся проверка во время сложной лекции способна затруднять обработку информации. Переход между несколькими образовательными источниками иногда помогает сравнению и синтезу, но переключение между учебными и посторонними задачами создаёт дополнительные когнитивные требования.

Исследование Sana и соавт. [4] посвящено многозадачности с использованием ноутбуков на лекциях и её последствиям как для самих пользователей, так и для находящихся рядом студентов. Эти результаты обосновывают необходимость изучать релевантность задач и характер прерываний, а не только экранное время. При этом указанное исследование

непосредственно не проверяло субъективно воспринимаемую цифровую перегрузку.

В предлагаемой модели цифровые привычки включают частоту проверки смартфона и уведомлений, частоту переключений между приложениями и задачами, обращение к неучебному контенту во время занятий, одновременное использование нескольких платформ и целенаправленное применение цифровых инструментов в учебных целях. Эти измерения следует анализировать раздельно, поскольку их связи с перегрузкой и вовлечённостью могут различаться. Целенаправленное учебное использование технологий не должно автоматически классифицироваться как фактор риска.

Цифровая перегрузка как переживание в учебном процессе.

Цифровая перегрузка понимается как субъективное состояние, при котором объём, скорость поступления или фрагментарность цифровой информации и взаимодействий превышают возможности человека комфортно обрабатывать их в конкретной ситуации. В высшем образовании можно выделить информационную перегрузку, возникающую при избытке сведений для оценки и интеграции, коммуникационную перегрузку, связанную с сообщениями и требованиями ответа, и когнитивную перегрузку, при которой совокупные требования задачи и цифровой среды превышают доступные познавательные ресурсы.

Эти понятия связаны, но не тождественны. Студент может получать много сообщений и не испытывать перегрузки, если ими легко управлять. Напротив, несколько прерываний во время сложной задачи, требующей устойчивой концентрации, могут оказаться существенными.

Теория когнитивной нагрузки позволяет объяснить указанные процессы. Sweller [5] обосновал необходимость учитывать ограниченную ёмкость рабочей памяти при усвоении новой информации и формировании организованных структур знаний. Применительно к цифровой среде это предполагает, что нерелевантные уведомления могут создавать дополнительные требования к

обработке информации. Однако исходная работа Sweller не исследовала непосредственно уведомления смартфонов.

Было бы некорректно утверждать, что любое цифровое взаимодействие увеличивает когнитивную нагрузку или что любое переживание перегрузки ухудшает обучение. Существенны сложность материала, предварительные знания, релевантность цифровой информации и организация образовательной среды. В статье цифровая перегрузка рассматривается как контекстно обусловленное переживание, а не клиническое состояние или синоним экранной зависимости. Речь идёт о воспринимаемых студентом трудностях управления информацией, прерываниями и коммуникацией при выполнении учебных задач.

Внимание в цифровом обучении.

Внимание позволяет выбирать релевантную информацию, сохранять сосредоточенность на учебных задачах и противостоять конкурирующим стимулам. Чтение сложных текстов, восприятие лекций, решение задач и подготовка письменных работ часто требуют длительной концентрации. В цифровой среде уведомления, сообщения и доступность посторонних приложений могут перенаправлять внимание, повторные переключения требуют восстановления контекста первоначальной деятельности.

Для анализа необходимо различать действия, связанные с задачей, и нерелевантную активность. Поиск необходимой информации или совместная работа в цифровом пространстве могут поддерживать обучение, тогда как постоянное обращение к постороннему содержанию способно нарушать его ход.

Внимание не является неизменной способностью: оно зависит от сложности задачи, мотивации, утомления, условий среды и индивидуальных различий. Поэтому даже обнаруженная статистическая связь между перегрузкой и трудностями внимания сама по себе не доказывает причинного воздействия перегрузки. Будущие исследования должны разграничивать субъективные оценки концентрации и поведенческие показатели, включая точность ответов,

выполнение задач и наблюдаемые прерывания. Самооценка внимания не эквивалентна объективному измерению когнитивной эффективности.

В рамках модели внимание рассматривается как возможный объясняющий механизм связи между воспринимаемой цифровой перегрузкой и учебной вовлечённостью. Это предположение нуждается в эмпирической проверке.

Учебная вовлечённость в высшем образовании.

Учебная вовлечённость характеризует участие студентов в образовательной деятельности и вложение усилий, эмоций и познавательных ресурсов в обучение. Fredricks и соавт. [1] выделяют поведенческую, эмоциональную и когнитивную составляющие. Поведенческая вовлечённость охватывает участие, усилия, настойчивость и выполнение заданий. Эмоциональная связана с интересом, энтузиазмом, чувством принадлежности и отношением к учебному опыту. Когнитивная выражает умственные усилия, направленные на понимание информации, использование стратегий и построение знаний.

Цифровые технологии могут по-разному воздействовать на указанные аспекты. Платформы обеспечивают коммуникацию, интерактивные материалы и сотрудничество, но прерывания и конкурирующие активности способны затруднять устойчивые усилия и глубокую обработку материала. Поэтому важно различать вовлечённость во взаимодействие с устройством и вовлечённость непосредственно в обучение. Частые действия на экране не обязательно свидетельствуют о когнитивной включённости в учебную задачу, тогда как глубокое чтение электронного учебника может сопровождаться минимальной видимой активностью.

Nkomo и соавт. [3] подчёркивают необходимость более чёткого определения и измерения вовлечённости в цифровом обучении, а также ограничения преимущественно самоотчётных методов. В данной модели

учебная вовлечённость означает участие именно в образовательном процессе, а не частоту взаимодействий с цифровыми устройствами.

ТЕОРЕТИЧЕСКИЕ ОСНОВАНИЯ.

Предлагаемая модель опирается на три взаимодополняющих направления: теорию когнитивной нагрузки, исследования цифровых отвлечений и переключения задач, а также многомерные модели учебной вовлечённости.

Теория когнитивной нагрузки предполагает, что результат обучения зависит от требований к рабочей памяти. При обработке сложной информации лишние стимулы могут конкурировать с ресурсами, необходимыми для понимания и организации материала [5]. В цифровом обучении нерелевантные уведомления и прерывания потенциально создают дополнительные требования, однако сила их связи с вниманием зависит от сложности задачи, знаний студента и организации среды.

Исследования цифровых отвлечений рассматривают, как технологически опосредованное поведение прерывает учебную деятельность. В обзоре Martin и соавт. [2] обсуждаются причины, последствия и стратегии профилактики, включая правила организации среды, технические ограничения и поведенческие меры. Такой подход обращает внимание на наблюдаемые переключения, неучебный контент и частоту прерываний. Он также показывает, что ответственность нельзя возлагать исключительно на самоконтроль студентов: значение имеют дизайн платформ, ожидания преподавателей и практики организации занятий.

Многомерная концепция Fredricks и соавт. [1] позволяет изучать поведенческие, эмоциональные и когнитивные аспекты вовлечённости. Например, трудности концентрации могут соотноситься с познавательными усилиями, а частые прерывания — с настойчивостью при выполнении заданий. Указанные подходы взаимодополняют друг друга, но не образуют единую

доказанную причинную теорию. Их интеграция служит основанием для проверяемых предположений.

ПРЕДЛАГАЕМАЯ КОНЦЕПТУАЛЬНАЯ МОДЕЛЬ И ИССЛЕДОВАТЕЛЬСКИЕ ПОЛОЖЕНИЯ.

Концептуальная модель включает четыре центральных конструкта: цифровые привычки, цифровую перегрузку, внимание и учебную вовлечённость (схема 1). Стрелки обозначают предполагаемые взаимосвязи, подлежащие дальнейшей эмпирической проверке, а не доказанные причинные эффекты.

Цифровые привычки →	**Цифровая перегрузка →**	**Внимание →**	**Учебная вовлечённость**

Схема 1. Предлагаемая концептуальная модель (стрелки обозначают предполагаемые, а не доказанные причинные связи).

Цифровые привычки и цифровая перегрузка.

Частые прерывания и фрагментированное использование технологий могут увеличивать количество конкурирующих требований во время учёбы. Постоянная проверка уведомлений и переключение приложений способны усложнять управление поступающей информацией. При этом характер связи зависит от цели действий: образовательные платформы могут поддерживать обучение, а посторонние уведомления и ненужные переключения — усиливать субъективную перегрузку.

Положение 1 (P1). Более высокая частота отвлекающих цифровых привычек предположительно положительно связана с воспринимаемой цифровой перегрузкой студентов университетов. Это положение касается именно отвлекающего поведения, а не общего объёма цифровой активности, при измерении необходимо различать учебные и неучебные действия.

Цифровая перегрузка и внимание.

Если студент воспринимает объём цифровой информации и взаимодействий как превышающий его возможности, ему может быть труднее сохранять концентрацию. На эту связь способны влиять сложность задания, утомление, мотивация и доступные способы контроля прерываний. Не исключено и обратное направление: студенты с уже существующими трудностями внимания могут сильнее ощущать перегрузку.

Положение 2 (P2). Более высокий уровень воспринимаемой цифровой перегрузки предположительно связан с более выраженными самооцениваемыми трудностями поддержания внимания при выполнении учебных задач. При этом субъективные трудности концентрации нельзя приравнивать к объективно установленным когнитивным нарушениям.

Внимание и учебная вовлечённость.

Устойчивое внимание может поддерживать участие в занятиях, настойчивость и более глубокую обработку материала. Студентам, способным сохранять концентрацию, может быть легче вкладывать усилия в образовательную деятельность. Однако вовлечённость определяется и мотивацией, качеством преподавания, предшествующими знаниями, социальными отношениями и значимостью материала.

Положение 3 (P3). Более высокая самооцениваемая способность сохранять внимание во время учебной деятельности предположительно положительно связана с учебной вовлечённостью. Эту связь необходимо изучать отдельно для поведенческого, эмоционального и когнитивного компонентов.

Интегрированная взаимосвязь.

Модель объединяет три предполагаемые связи в последовательность: отвлекающие цифровые привычки — более высокая воспринимаемая перегрузка — трудности внимания — более низкая учебная вовлечённость. Такая последовательность теоретически обоснована, но корреляции, выявленные в

одномоментном исследовании, не позволят установить направление влияния. Например, низкая вовлечённость может побуждать студентов искать посторонние цифровые стимулы, а учебный стресс — одновременно усиливать перегрузку и отвлечения.

Положение 4 (P4). Связь отвлекающих цифровых привычек с учебной вовлечённостью может частично объясняться последовательными ассоциациями цифровой перегрузки и внимания. Для проверки требуется соответствующий медиационный анализ, продольное исследование позволит убедительнее оценить временную последовательность, чем однократный опрос.

ОБСУЖДЕНИЕ.

Предлагаемая модель позволяет комплексно рассматривать взаимосвязь цифрового поведения и учебной вовлечённости в высшем образовании. Её основной тезис состоит в том, что образовательные последствия технологий следует объяснять характером использования и субъективным опытом студентов, а не одним лишь экранным временем.

Во-первых, модель разграничивает привычки как повторяющиеся действия и перегрузку как переживаемые трудности управления информацией и взаимодействиями. Это позволяет исследовать, почему сходные объёмы использования технологий по-разному воспринимаются разными студентами. Во-вторых, внимание рассматривается как возможное связующее звено между перегрузкой и вовлечённостью. Теория когнитивной нагрузки объясняет, почему конкурирующие требования могут сопровождаться трудностями обработки учебной информации, но внимание должно измеряться отдельно, а не предполагаться автоматическим следствием цифровой активности.

В-третьих, модель различает активность на устройствах и собственно учебную вовлечённость. Цифровые действия могут быть продуктивными, отвлекающими либо сочетать оба аспекта. Онлайн-платформа предоставляет ресурсы и облегчает общение, но её уведомления одновременно могут порождать прерывания. Поэтому главный педагогический вопрос состоит не в

отказе от цифровых технологий, а в такой организации их применения, которая поддерживает учебные цели без ненужных требований к вниманию.

Практическое значение для студентов.

Студентам может быть полезно выявлять привычки, чаще всего прерывающие учёбу. Возможные стратегии включают отключение необязательных уведомлений, разделение учебных и развлекательных приложений, планирование перерывов для коммуникации и выполнение сложных задач в условиях минимальных отвлечений. Эти рекомендации являются практическими возможностями, а не вмешательствами, эффективность которых доказана настоящей статьёй. Результаты могут зависеть от индивидуальных предпочтений, требований курса и образовательной среды.

Также важно отличать целесообразную работу с несколькими ресурсами от ненужного переключения. Сравнение источников при выполнении задания может быть полезным, тогда как постоянный переход между не связанными между собой действиями способен затруднять устойчивую вовлечённость.

Практическое значение для преподавателей.

Преподаватели могут уменьшать ненужную цифровую нагрузку, устанавливая понятные правила коммуникации, логично организуя учебные материалы и ограничивая прерывания во время занятий, требующих концентрации. Выбор и настройка платформ должны соответствовать педагогическим задачам. Несогласованные уведомления, объявления и параллельные каналы связи могут создавать лишнюю фрагментацию.

В то же время ограничения использования устройств требуют взвешенного подхода: цифровые инструменты повышают доступность образования, возможности сотрудничества и участия. Цель состоит в разграничении продуктивного образовательного использования и поведения, мешающего обучению.

Практическое значение для университетов.

Университеты могут включать цифровое благополучие и управление вниманием в программы поддержки студентов и развития цифровой грамотности. Такие инициативы могут охватывать настройку уведомлений, саморегуляцию в интернете, оценку информации и организацию цифрового рабочего пространства.

Вузам также следует анализировать собственный вклад в перегрузку: многочисленные платформы, повторяющиеся объявления, несогласованные коммуникационные практики и ожидание немедленного ответа создают потенциально устранимые требования. Согласованный институциональный подход может быть эффективнее возложения всей ответственности на студентов, но результативность конкретных мер необходимо проверять.

Ограничения и направления дальнейших исследований.

Статья имеет концептуальный характер и не представляет результатов нового опроса, эксперимента или завершённого систематического обзора. Связи выведены путём интеграции теоретических подходов и опубликованных работ и должны трактоваться как гипотезы для будущего исследования, а не подтверждённые результаты.

Дополнительное ограничение связано с возможным пересечением конструктов. Цифровая перегрузка, субъективное отвлечение и трудности внимания близки, однако должны измеряться раздельно во избежание понятийной избыточности. Следует применять чёткие определения и, где возможно, валидированные инструменты. Самоотчёты подвержены ошибкам воспоминания и различиям в интерпретации вопросов, поэтому полезно сочетать анкеты с данными учебной активности, структурированными наблюдениями и поведенческими показателями внимания при соблюдении информированного согласия и конфиденциальности.

Будущие исследования могут проверить модель среди студентов университетов Казахстана и сравнить результаты по направлениям подготовки,

курсам и форматам обучения. Поперечный опрос даст предварительную оценку ассоциаций, тогда как продольный дизайн позволит изучить, предшествуют ли изменения привычек изменениям перегрузки, внимания и вовлечённости.

Необходимо учитывать альтернативные объяснения, включая учебную нагрузку, сон, стресс, мотивацию, предшествующую успеваемость и саморегуляцию. Наконец, стоит проверить, ослабляют ли целенаправленные цифровые привычки — например, плановое использование образовательных приложений и заранее определённое время общения — предполагаемые взаимосвязи. Это поможет определить условия, при которых технологии поддерживают, а не нарушают обучение.

ЗАКЛЮЧЕНИЕ.

Цифровые технологии являются важнейшим элементом современного высшего образования, однако их образовательная ценность частично зависит от характера использования и организации учебной среды. В статье предложена концептуальная модель, объединяющая цифровые привычки студентов, воспринимаемую цифровую перегрузку, внимание и учебную вовлечённость.

Модель разграничивает целенаправленное использование образовательных технологий и отвлекающее цифровое поведение, рассматривая внимание как возможный механизм связи перегрузки с вовлечённостью. Сформулированы четыре исследовательских положения для будущей эмпирической проверки.

Предлагаемая схема не доказывает причинно-следственные связи и не утверждает, что цифровая перегрузка обязательно снижает вовлечённость. Она создаёт структурированную основу для исследования этих связей с применением подходящих методик. Практический вывод для преподавателей и университетов состоит в необходимости поддерживать осмысленное применение технологий, сокращать необязательные прерывания и учитывать как индивидуальные привычки, так и институциональные практики. Для определения силы,

направления и условий проявления предполагаемых связей необходимы дальнейшие эмпирические исследования.

СПИСОК ЛИТЕРАТУРЫ:

1. Fredricks J.A., Blumenfeld P.C., Paris A.H. School engagement: Potential of the concept, state of the evidence // Review of Educational Research. 2004. Vol. 74, № 1. P. 59–109. https://doi.org/10.3102/00346543074001059

2. Martin F., Long S., Haywood K., Xie K. Digital distractions in education: A systematic review of research on causes, consequences and prevention strategies // Educational Technology Research and Development. 2025. Vol. 73, № 6. P. 3423–3451. https://doi.org/10.1007/s11423-025-10550-6

3. Nkomo L.M., Daniel B.K., Butson R.J. Synthesis of student engagement with digital technologies: A systematic review of the literature // International Journal of Educational Technology in Higher Education. 2021. Vol. 18. Article 34

4. Sana F., Weston T., Cepeda N.J. Laptop multitasking hinders classroom learning for both users and nearby peers // Computers & Education. 2013. Vol. 62. P. 24–31. https://doi.org/10.1016/j.compedu.2012.10.003

5. Sweller J. Cognitive load during problem solving: Effects on learning // Cognitive Science. 1988. Vol. 12, № 2. P. 257–285. https://doi.org/10.1207/s15516709cog1202_4

Volkov R.V.
master's degree student of 1st year
specialty «Accounting and Auditing»
University of International Business
(Almaty, Kazakhstan)

DIGITAL OVERLOAD, ATTENTION, AND STUDENTS' ACADEMIC ENGAGEMENT: CONCEPTUAL MODEL

Abstract: *increased use of digital technologies in higher education creates new opportunities for communication, access to information, and learning. At the same time, frequent notifications, habitual smartphone checking, digital multitasking, and constant connectivity may make it harder for students to sustain attention and participate fully in learning activities. Based on theoretical analysis, this article examines relationships among digital habits, perceived digital overload, attention, and academic engagement. It proposes a conceptual model integrating four constructs and sets out four propositions for subsequent empirical testing. The article distinguishes purposeful use of educational technologies from fragmented digital behavior. It is conceptual in nature, contains no original empirical data, and does not establish causal relationships.*

Keywords: *digital overload, smartphone use habit, attention, academic engagement, higher education, distraction, cognitive load.*

УДК 373.2

Дадашли З.

магистрант

Бакинский славянский университет

(г. Баку, Азербайджан)

ИННОВАЦИОННЫЕ МЕХАНИЗМЫ ПОВЫШЕНИЯ КАЧЕСТВА ОБРАЗОВАНИЯ В ДОШКОЛЬНЫХ УЧЕБНЫХ ЗАВЕДЕНИЯХ

Аннотация: *в исследовании анализируется с теоретической точки зрения важность применения инновационных педагогических технологий, цифровых ресурсов, интерактивных методов обучения и подходов, ориентированных на ребенка, для обеспечения качества дошкольного образования. Одновременно рассматриваются вопросы профессионального развития педагогического персонала в образовательных учреждениях, совершенствования управления, укрепления сотрудничества с родителями и развития механизмов оценки качества. Подчеркивается важность реформ, проведенных в Азербайджане для модернизации системы дошкольного образования с точки зрения формирования инновационной управленческой и учебной среды. Важными направлениями повышения качества определены расширение возможностей инклюзивного образования, применение индивидуализированных подходов к обучению и поддержка социально-эмоционального и когнитивного развития детей. В результате обосновывается, что систематическое применение инновационных механизмов создает условия для обеспечения доступности, качества и устойчивого развития дошкольного образования.*

Ключевые слова: *дошкольное образование, инновационные педагогические технологии, цифровые ресурсы, инклюзия, оценка качества.*

Качество дошкольного образования — это сложная и многокомпонентная концепция, объединяющая содержание педагогического процесса, организацию учебной среды, профессионализм воспитателей, эффективность управления, учет индивидуальных особенностей развития детей и механизмы сотрудничества с семьей. Качественное дошкольное образование предполагает

не только приобретение ребенком определенных знаний и навыков, но и развитие его самостоятельности, инициативы, креативности и способности к построению социальных отношений. Поэтому оценка качества образования должна проводиться на основе более широких критериев, чем академическая успеваемость детей.

В докладе «Право на крепкий фундамент», опубликованном ЮНЕСКО и ЮНИСЕФ в 2024 году, в качестве основных направлений развития указывается расширение возможностей качественного образования в раннем детстве, подготовка педагогического персонала, поддержка семей и создание инклюзивной образовательной среды. В докладе подчеркивается, что дошкольное образование — это не только этап подготовки к школе, но и целостная система развития, связанная со здоровьем, благополучием и будущими возможностями обучения детей [3,с.46].

Развитие системы дошкольного образования в Азербайджане сопровождается мерами по совершенствованию нормативно-правовой базы и повышению доступности образования. Закон Азербайджанской Республики № 585-ВК от 14 апреля 2017 года «О дошкольном образовании» определяет правовые основы государственной политики в этой области, права и обязанности участников дошкольного образования, а также общие принципы организации образования. «Государственный стандарт дошкольного образования в Азербайджанской Республике», утвержденный постановлением Кабинета Министров Азербайджанской Республики № 351 от 8 августа 2019 года, создает важную нормативную базу для организации дошкольного образования.

Одним из главных направлений повышения качества дошкольного образования является применение инновационных педагогических технологий. Инновационный педагогический подход предполагает внесение изменений в традиционную организацию учебного процесса, использование методов, основанных на активном участии ребенка, и адаптацию обучения к его возрасту, интересам и особенностям развития. При таком подходе воспитатель-педагог выступает не только как человек, предоставляющий информацию, но и как

педагогический фасилитатор, направляющий самостоятельное обучение ребенка, поддерживающий его инициативы и организующий развивающую среду.

Важность инновационных методов в дошкольном образовании связана с их способностью повышать мотивацию детей к обучению, укреплять познавательную деятельность и учитывать индивидуальные особенности в процессе обучения. В частности, к формам обучения, подходящим для развития детей дошкольного возраста, относятся игровое обучение, проектная деятельность, решение проблемных ситуаций, эксперименты и наблюдения, а также творческая деятельность. Такие подходы обеспечивают переход детей из позиции пассивных слушателей в позицию активных участников [2,с.30].

Обучение на основе игр является важной составляющей инновационных подходов в дошкольном образовании. Поскольку игра — это естественная форма деятельности для детей, организация обучения через игру делает приобретение новых знаний более интересным и осмысленным. С помощью дидактических, ролевых, конструктивных и подвижных игр дети могут развивать логическое мышление, навыки решения проблем, сотрудничества, речи и коммуникации. Например, в ролевой игре «Магазин» дети осваивают счет, сравнение и навыки общения, а в игре «Маленькие архитекторы» развивают пространственное воображение, креативность и навыки взаимопомощи, используя различные строительные материалы.

В современной международной практике важность игрового обучения связывается с возможностями активного обучения детей. В докладе ОЭСР «Starting Strong VI», опубликованном в 2021 году, показано, что взаимодействие детей с учителями, сверстниками и учебной средой играет ключевую роль в формировании качества дошкольного образования. В этом отношении качество образования определяется не только содержанием программы и материально-техническим обеспечением, но и характером повседневных педагогических взаимодействий [7,с.40].

Проектное обучение также занимает особое место среди инновационных педагогических механизмов. Этот подход предполагает наблюдение детьми за определенной темой, задавание вопросов, сбор информации и творческое представление результатов. Например, в проекте, организованном на тему «Развитие растений», дети сажают семена, наблюдают за их ростом, фиксируют изменения с помощью фотографий и обсуждают полученные результаты. Такие виды деятельности расширяют возможности детей для понимания природных явлений, определения причинно-следственных связей и развития начальных исследовательских навыков.

Адаптацию подхода STEAM к дошкольному образованию можно считать одним из инновационных механизмов обучения. Подход STEAM, объединяющий науку, технику, инженерию, искусство и математику, позволяет детям комбинировать различные виды деятельности в процессе обучения. На дошкольном этапе этот подход следует применять не в форме обучения сложной теоретической информации, а посредством простых наблюдений, конструктивных игр, экспериментов с цветами, сравнения фигур и творческих заданий. Эффективность этих методов зависит от отбора детей по возрастным характеристикам, безопасной организации деятельности и ее связи с педагогическими целями. Целенаправленное применение информационно-коммуникационных технологий также имеет большое значение для повышения качества дошкольного образования. Цифровая трансформация расширяет возможности управления информацией, педагогического планирования, подготовки учебных материалов и общения с родителями в деятельности образовательных учреждений. При этом цифровые технологии в работе с детьми дошкольного возраста не должны заменять естественную игру, движение, живое общение и практические занятия, а должны использоваться как вспомогательный инструмент, дополняющий их [1,s.63].

Интерактивные доски, цифровые иллюстрации, аудиосказки и соответствующие возрасту образовательные программы могут способствовать достижению определенных педагогических целей. Например, использование

цифровых ресурсов для ознакомления детей со звуками животных, визуальной демонстрации природных явлений или сравнения звуков различных музыкальных инструментов может облегчить восприятие учебного материала. Однако само по себе наличие технологий не гарантирует высокого качества образования. Главный вопрос заключается в том, чтобы используемый ресурс соответствовал учебной цели, уровню развития ребенка и содержанию педагогического процесса.

Другим направлением цифровых инноваций является развитие электронных механизмов управления в дошкольных образовательных учреждениях. Электронное документооборот, цифровое планирование учебной деятельности, систематизация наблюдений за развитием детей и сбор педагогических ресурсов в единой информационной среде могут повысить эффективность управления. При внедрении таких систем в качестве основных принципов следует учитывать защиту персональных данных, согласие родителей, цифровую безопасность и конфиденциальность данных.

Создание инновационной учебной среды не должно ограничиваться только приобретением цифрового оборудования. Качество образовательной среды также определяется условиями, созданными для того, чтобы дети могли свободно передвигаться, выбирать виды деятельности, использовать различные материалы и строить социальные связи. С этой целью в дошкольных образовательных учреждениях могут быть организованы книжные и сказочные уголки, зоны творческой деятельности, конструкторы, зоны изучения природы и наблюдения, а также сенсорные игровые площадки. Гибкость таких сред позволяет проводить занятия в соответствии с индивидуальными интересами детей [5,с.45].

Профессиональная подготовка педагогического персонала является одним из главных факторов обеспечения качества дошкольного образования. Современный педагог-воспитатель – это не только исполнитель программы обучения, но и специалист, наблюдающий за развитием детей, определяющий их потребности, создающий индивидуальные возможности для обучения и

сотрудничающий с семьями. Поэтому повышение методической компетентности педагогического персонала следует рассматривать как непрерывный механизм повышения качества образования.

В профессиональном развитии педагогического персонала, наряду с традиционными семинарами и лекциями, важны наставничество, взаимное наблюдение, обмен опытом, рефлексивный анализ и организация практических занятий. Механизм наставничества предполагает оказание опытными педагогами методической поддержки другим учителям, анализ педагогической деятельности и совместное решение возникающих проблем. Этот процесс не только повышает теоретические знания педагогов-воспитателей, но и расширяет их возможности по применению новых методик в повседневной педагогической деятельности.

Например, в дошкольном образовательном учреждении наблюдение за занятиями друг друга в течение определенного периода времени, а затем обсуждение сильных сторон и областей для улучшения используемых методов, может укрепить атмосферу профессионального сотрудничества. Цель такой деятельности – не формальная оценка педагогов, а скорее выявление их потребностей в развитии и совершенствование методической деятельности.

Инновационные механизмы управления, с другой стороны, подразумевают организацию деятельности образовательного учреждения не только посредством административного контроля, но и на основе принципов стратегического планирования, сотрудничества, принятия решений на основе данных и устойчивого развития. Руководитель современного дошкольного образовательного учреждения должен выявлять факторы, влияющие на качество педагогического процесса, поддерживать профессиональное развитие педагогов, обеспечивать целенаправленное использование ресурсов и создавать благоприятную организационную среду для инновационных инициатив в учреждении [6,с.27].

Одной из важных особенностей инновационного подхода к управлению является принцип участия. В соответствии с этим принципом, мнения педагогов,

методистов, родителей и других заинтересованных сторон учитываются при определении направлений развития учреждения. Механизмы совместного принятия решений могут укрепить чувство ответственности, организационную приверженность и готовность к изменениям в педагогическом коллективе.

В исследованиях ОЭСР такие области, как управление и финансирование, учебные программы и педагогика, развитие кадров, мониторинг и использование данных, а также сотрудничество с семьями и сообществами, представлены как взаимосвязанные механизмы повышения качества системы дошкольного образования. Такой подход показывает, что повышение качества в большей степени зависит от системных изменений в управлении, чем от применения отдельных методов.

СПИСОК ЛИТЕРАТУРЫ:

1. Лахе К., Миксер Р., Туул М., Кикас Э. (2026). Уточнение проектного обучения в дошкольном образовании: систематический обзор литературы. Журнал дошкольного образования, 54, 5985–5997. https://doi.org/10.1007/s10643-026-02274-w
2. Ли Х., Хэ Х., Ло В., Ли Х. (2026). Цифровая педагогика раннего детства: обзор ее практик, профилей и факторов прогнозирования. Журнал образования детей раннего возраста, 54 (1), 263–284. https://doi.org/10.1007/s10643-024-01804-8
3. Маммадова К. (2024). Роль инновационных технологий в развитии детей дошкольного возраста. Дошкольное и начальное образование, 2 (247), 31–43. https://doi.org/10.30546/2709-2488.2.2024.031.
4. Радемахер А., Бэкер Н., фон Дюринг У., Хилтунен В., Гоагозес Н. (2025). Влияние качества дошкольного образования и ухода на академические компетенции в начальной школе: систематический обзор и метаанализ. Европейский журнал психологии образования, 40, статья 110. https://doi.org/10.1007/s10212-025-01005-w
5. Хамидова Х. (2023). Современные педагогические технологии, используемые в обучении детей в дошкольных образовательных учреждениях. Дошкольное и начальное образование, 2 (243), 29–39. https://doi.org/10.30546/2709-2488.2.2023.29
6. Хамидова Х. (2025). Внедрение стратегического управления в дошкольном образовательном учреждении. Дошкольное и начальное образование, (2), 9–24
7. Шевченко И.С. (2024). Дошкольное образование: учебное пособие. ИНФРА-М. https://doi.org/10.12737/1039882

Dadashli Z.
master's degree student
Baku Slavic University
(Baku, Azerbaijan)

INNOVATIVE MECHANISMS FOR IMPROVING EDUCATION QUALITY IN PRESCHOOL EDUCATIONAL INSTITUTIONS

Abstract: *this study provides a theoretical analysis of the importance of using innovative pedagogical technologies, digital resources, interactive teaching methods, and child-centered approaches to ensure quality in preschool education. It also examines professional development of teaching staff in educational institutions, improvements in management, stronger cooperation with parents, and development of quality assessment mechanisms. The importance of reforms undertaken in Azerbaijan to modernize preschool education is emphasized in terms of creating an innovative management and learning environment. Expanding access to inclusive education, adopting individualized approaches to learning, and supporting children's socio-emotional and cognitive development are identified as key areas for quality improvement. The study concludes that systematic implementation of innovative mechanisms creates conditions for accessibility, quality, and sustainable development of preschool education.*

Keywords: *preschool education, innovative pedagogical technologies, digital resources, inclusion, quality assessment.*

УДК 377.35

Ивановская В.С.
преподаватель
Индустриальный институт (филиал)
Югорский государственный университет
(г. Нефтеюганск, Россия)

Кузминых В.Н.
старший преподаватель
кафедра энергетики и транспорта
Уральский государственный педагогический университет
(г. Екатеринбург, Россия)

МОДЕЛЬ ПОДГОТОВКИ К ДЕМОНСТРАЦИОННОМУ ЭКЗАМЕНУ В УСЛОВИЯХ ТРАНСФОРМАЦИИ СПО: ОТ «ТРЕНИРОВКИ» К УПРАВЛЕНИЮ КАЧЕСТВОМ

Аннотация: *в статье рассматриваются проблемы подготовки специалистов среднего звена по специальности 08.02.09 Монтаж, наладка и эксплуатация электрооборудования промышленных и гражданских зданий. Обосновывается модель подготовки к демонстрационному экзамену.*

Ключевые слова: *демонстрационный экзамен, среднее профессиональное образование, модель подготовки, модульная технология, электрооборудование зданий, управление качеством образования.*

Демонстрационный экзамен (ДЭ) по программе среднего профессионального образования — это форма государственной итоговой аттестации, направленная на определение уровня владения профессиональными навыками [5]. Для подготовки обучающихся к демонстрационному экзамену разрабатываются программы подготовки в системе среднего профессионального

образования. Она создаются с целью формирования и оценки теоретических и практических навыков, общих и профессиональных компетенций, обучающихся в условиях, которые приближены к производственным.

ДЭ перестал быть экспериментальной процедурой. В 2025 году государственная итоговая аттестация и промежуточная аттестация по профессиям и специальностям среднего профессионального образования в форме демонстрационного экзамена проводилась в 87 субъектах Российской Федерации. Всего было проведено 28 923 демонстрационных экзамена (ДЭ), из них: 2 186 экзаменов в форме промежуточной аттестации (ПА) и 26 737 экзаменов в форме государственной итоговой аттестации (ГИА). Общее количество участников ДЭ составило 539 582 чел.-экз., в том числе 493 321 чел.-экз. прошли ГИА и 46 261 чел.-экз. — ПА [9].

В связи с количественным ростом меняется и качественный статус ДЭ. С 1 сентября 2026 года ДЭ обрел статус основной формы проведения ГИА по образовательным программам СПО. Результаты профильного ДЭ рассматриваются как возможный эквивалент независимой оценки квалификации, а работодатель чаще воспринимает успешную сдачу экзамена как достаточное доказательство готовности выпускника к профессиональной деятельности.

Практика подготовки к ДЭ в свою очередь остается неизменной. Большая часть образовательных организаций осуществляет подготовку по-прежнему выстраивая как относительно автономный «тренировочный» цикл, который сконцентрирован в последнем семестре и ориентирован на отработку заданий по опубликованным комплектам оценочной документации. В условиях массового расширения вариативной части заданий и включения ДЭ в систему независимой оценки квалификации (НОК) «тренировка» показывает свои недостатки. К ним можно отнести: формирование исполнительской готовности к фиксированному набору операций, что не обеспечивает устойчивости к изменению содержания, не создает метапредметной компетенции и не создает механизмов обратной

связи необходимых для управления качеством подготовки будущих специалистов.

Оценка условий подготовки к ДЭ предоставит возможность педагогическому коллективу установить, насколько эффективно образовательная организация обеспечивает качественное обучение и подготовку студентов, что необходимо для разработки и внедрения соответствующих образовательных стратегий, технологий и методик, методических материалов, обеспечивающих оптимальные условия успешной подготовки выпускников к итоговому испытанию [2].

Проблема исследования заключается в противоречии между новым институциональным статусом ДЭ как инструмента управления качеством и сохранением «тренировочной» логики в построении подготовки к нему.

Целью данной статьи является: теоретически обосновать модель подготовки к ДЭ, которая переводит подготовку из режима «тренировки» в режим управления качеством, и описать ее структурные компоненты.

Подготовка к ДЭ рассматривается не как этап подготовки к экзамену, а как сквозная функция образовательного процесса, требующая перестройки содержания, организации и критериев оценки в логике управления качеством.

Проблематика подготовки к ДЭ многими авторами рассматривается в двух аспектах. Первый связан с процедурными и оценочными направлениями такими как: качество оценочных материалов, сопоставимость результатов ДЭ с требованиями рынка труда. Второй аспект связан с описанием моделей и практик подготовки. Наиболее распространенной является модель, основанная на системно-деятельностном подходе, где подготовка рассматривается как организация активной самостоятельной познавательной деятельности обучающихся. Кроме этого, многие авторы описывают модель, выстроенную на дуальном обучении, при котором практическая подготовка максимально приближена к производственным условиям, а работодатель участвует в оценке качества.

Разработанная модель подготовки к демонстрационному экзамену по специальности 08.02.09 Монтаж, наладка и эксплуатация электрооборудования промышленных и гражданских зданий, представленная на рисунке 1, базируется на развитии обоих направлений с использованием модульной технологии обучения. В отличие от традиционных «тренировочных» схем, предлагаемая модель встраивает в каждый свой блок-механизмы обратной связи и управления качеством, что позволяет перевести подготовку в режим осознанного формирования профессиональной готовности.

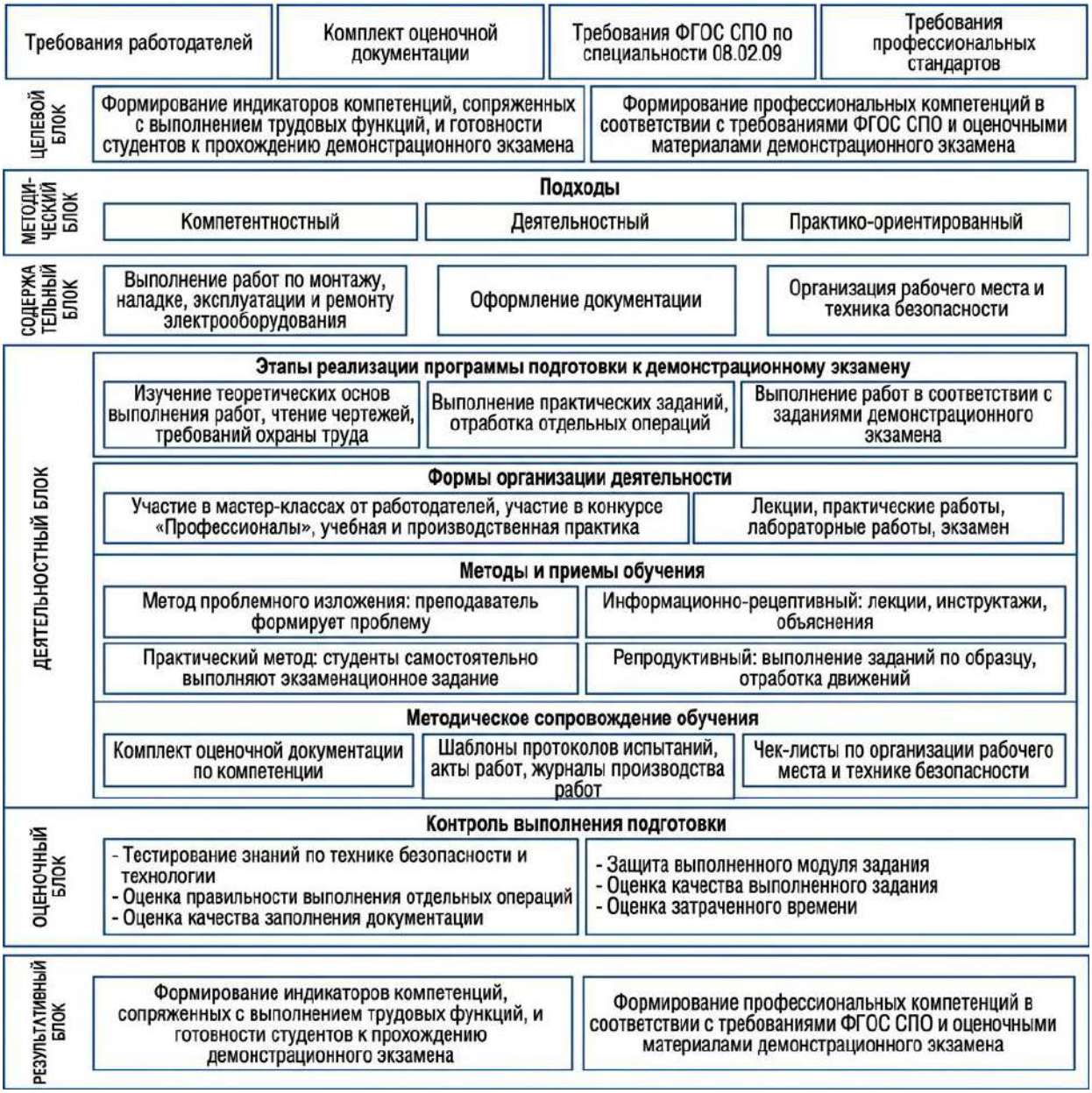

Рисунок 1. Модель подготовки к демонстрационному экзамену.

Целевой блок модели задает вектор подготовки обучающихся к ДЭ. Происходит трансформация запросов государства, рынка труда и образовательных стандартов в конкретные педагогические задачи. Целевой блок учитывает исходные условия: требования ФГОС СПО по специальности 08.02.09 Монтаж, наладка и эксплуатация электрооборудования зданий и сооружений, требования профессионального стандарта, запрос работодателя, а также структурой и содержанием оценочной документации для демонстрационного экзамена. С одной стороны, целевой блок охватывает процесс формирования индикаторов компетенции, которые напрямую сопряжены с выполнением трудовых функции. Это предполагает не просто усвоение теоретических знаний, но и развитие устойчивой практической готовности студентов к прохождению демонстрационного экзамена. С другой стороны, целевой блок направлен на формирование профессиональных компетенций в соответствии с требованиями ФГОС СПО и оценочными материалами. Стоит подчеркнуть, что оценочные материалы ДЭ выступают механизмом, который позволяет сделать обучение максимально практико-ориентированным.

Методический блок базируется на взаимодополняющих подходах: компетентностном, деятельностном и практико-ориентированном. Компетентностный подход позволяет сместить акценты с простого накопления знаний на формирование эффективных действий, обучающихся в условиях реального производства. Деятельностный подход обеспечивает переход от пассивного к активному усвоению информации. Практико-ориентированный подход акцентируется на решениях конкретных производственных задач. В совокупности эти подходы позволяют выстроить образовательный процесс максимально приближенным к будущей профессиональной деятельности обучающихся.

Содержательный блок раскрывает точное наполнение подготовки. Благодаря структурированности не по учебным дисциплинам, а по видам профессиональной деятельности раскрывается предметное наполнение

программы. Данный блок включает в себя три ключевых модуля ДЭ. Первый модуль ориентирован на выполнение работ по монтажу наладке эксплуатации и ремонту электрооборудования. Второй модуль – оформление документации – подчеркивает значимость знаний и умений в области нормативно-правовой и технологической документации. Третий модуль охватывает организацию рабочего места и технику безопасности, что является приоритетом в условиях производства.

Методологический и содержательный блоки тесно взаимосвязаны. Выбранные подходы обеспечивают концентрацию предметного материала вокруг реальных трудовых действий. Такое структурирование позволяет перейти от разрозненных знаний к целостной подготовке к ДЭ и дальнейшей работе на производстве.

Деятельностный блок отражает процессуальную сторону подготовки к демонстрационному экзамену. Он выстраивается последовательно от теоретических основ, формировании ориентировочной основы действий и отработки отдельным операций к выполнению заданий, моделированию ситуаций, рефлексии и коррекции результатов. Данная последовательность позволяет обучающимся освоить порядок выполнения действий, контролировать качество и адаптироваться к изменениям условий. Благодаря модульной технологии блок становится управляемым. Каждый модуль рассматривается как завершенная единица подготовки, которая имеет цель, содержание и планируемый результат. Перейти к изучению следующего модуля можно только после успешного освоения предыдущего.

Организация деятельности объединяет аудиторную и внеаудиторную работы. Аудиторные работы включают в себя лекции, практические и лабораторные работы, на которых формируются теоретические основы и трудовые операции. Внеаудиторная работа дополняет этот процесс самостоятельными работами, участием в чемпионатах «Профессионалы» и погружением в производственную практику, что позволяет приблизить подготовку к производственным условиям.

Оценочный блок обеспечивает непрерывный контроль и коррекцию действий обучающегося на всех этапах подготовки. Целью данного блока является создание механизма обратной связи, которая позволяет своевременно вносить изменения в модель подготовки. Оценочный блок встраивается в каждый модуль и включает в себя несколько уровней контроля. Входное тестирование позволяет выявить исходный уровень знаний и умений, определить пробелы и скорректировать траекторию подготовки. Текущий контроль обеспечивает проверку выполнения отдельных трудовых действий, соблюдение технологической последовательности, требований охраны труда и организацию рабочего места. Итоговый контроль представляет собой защиту модуля, позволяя оценить уровень освоения модульной единицы.

Результативный блок показывает итог реализации модели. При успешном освоении всех предыдущих компонентов результатом становится готовность обучающегося к прохождению демонстрационного экзамена и независимой оценки квалификации, а также сформированная метапредметная способность адаптироваться к изменению содержания модулей демонстрационного экзамена. Результативный блок фиксирует сформированность индикаторов компетенций, взаимосвязанных с трудовыми функциями, а также профессиональных компетенций в соответствии с ФГОС СПО и оценочными материалами демонстрационного экзамена. В конечном результате обучающийся должен понимать основания трудовых действий, уметь работать с документацией, соблюдать требования техники безопасности и контролировать качество своих действий, а также адаптироваться к изменению содержания экзаменационных заданий.

Таким образом, переход от подготовки к демонстрационному экзамену к логике управления качеством предполагает встраивание в замкнутую систему: цель, содержание, деятельность, оценка и результат. Разработанная модель обеспечивает непрерывную обратную связь на каждом модуле подготовки, а также формирует у обучающихся исполнительскую и метапредметную готовность к изменению содержания заданий демонстрационного экзамена.

СПИСОК ЛИТЕРАТУРЫ:

1. Барнакова Л.Л., Тютрин В.И. Независимая оценка качества профессиональных квалификаций выпускников системы довузовского профессионального образования // Научные исследования в образовании. 2012. № 4. С. 18–21
2. Булах К.В., Шулешко Е.С., Петьков В.А. Оценка студентами колледжей условий подготовки к демонстрационному экзамену как фактор повышения качества государственной итоговой аттестации // Вестник Адыгейского государственного университета. Серия 3: Педагогика и психология. 2023. № 4 (328). (дата обращения: 19.10.2026) https://doi.org/10.53598/2410-3004-2023-4-328-15-22
3. Хруслов М.В., Томилов Ю.А., Болохоева Е.Н. [и др.]. Демонстрационный экзамен в Российской Федерации 2025 год: статистический сборник. Москва: Институт развития профессионального образования, 2026. 170 с. ISBN 978-5-6049840-4-8
4. Ивановская В.С., Кузминых В.Н. Демонстрационный экзамен как инструмент независимой оценки квалификации в системе среднего профессионального образования: развитие профессиональных компетенций через сетевое взаимодействие // Техническое регулирование в едином экономическом пространстве: сборник статей XIII Всероссийской научно-практической конференции с международным участием, Екатеринбург, 20.05.2026. Уральский государственный педагогический университет, 2026. С. 208–213. EDN RQOSLB
5. Ивановская В.С., Кузминых В.Н. Демонстрационный экзамен как инструмент оценки компетенций в системе среднего профессионального образования // Наука. Информатизация. Технологии. Образование: материалы XVIII Международной научно-практической конференции, Екатеринбург, 03–05.03.2025. Уральский государственный педагогический университет, 2025. С. 72–79 https://doi.org/10.31862/9785426315570
6. Некрасова В.Н. Демонстрационный экзамен: анализ заданий и оценочных материалов // Инновации в профессиональном и профессионально-педагогическом образовании: материалы 29-й Международной научно-практической конференции, Екатеринбург, 20–21.05.2024. Уральский государственный педагогический университет, 2024. С. 53–57
7. Пирожникова А.М., Шевкун А.В. Демонстрационный экзамен как инструмент независимой оценки качества в профессиональном образовании //

Проблемы современного педагогического образования. 2022. № 77-3. С. 208–211. URL: https://cyberleninka.ru/article/n/demonstratsionnyy-ekzamen-kak-instrument-nezavisimoy-otsenki-kachestva-v-professionalnom-obrazovanii
8. Сафронович И.Е. Современные подходы к аттестации обучающихся в системе высшего и среднего профессионального образования // Вестник Оренбургского государственного университета. 2026. № 1 (249). С. 99–107. https://doi.org/10.25198/1814-6457-249-99
9. Статистические сборники: [сайт]. Москва: ФГБОУ ДПО ИРПО. URL: https://de.firpo.ru/o/mp/stat_sb/ (дата обращения: 05.11.2026)

Ivanovskaya V.S.
Lecturer
Industrial Institute (branch)
Yugra State University
(Nefteyugansk, Russia)

Kuzminykh V.N.
Senior Lecturer
Department of Energy and Transport
Ural State Pedagogical University
(Ekaterinburg, Russia)

A MODEL FOR PREPARING FOR THE DEMONSTRATION EXAM AMID TRANSFORMATION OF SECONDARY VOCATIONAL EDUCATION: FROM «EXAM PRACTICE» TO EDUCATIONAL QUALITY MANAGEMENT

Abstract: *the article examines challenges in training mid-level specialists in specialty 08.02.09, Installation, Adjustment and Operation of Electrical Equipment in Industrial and Civil Buildings. It substantiates a model for preparing students for the demonstration exam.*

Keywords: *demonstration exam, secondary vocational education, preparation model, modular technology, building electrical equipment, education quality management.*

УДК 378.147:004.8

Канафеев Р.Э.

магистрант

Университет международного бизнеса им. Кенжегали Сагадиева

(г. Алматы, Казахстан)

ВОЗМОЖНОСТИ И РИСКИ ИСКУССТВЕННОГО ИНТЕЛЛЕКТА В ПЕДАГОГИКЕ ВЫСШЕЙ ШКОЛЫ

Аннотация: *в статье на основе анализа научной литературы рассмотрены основные направления использования искусственного интеллекта в педагогике высшей школы: интеллектуальные тьюторские системы, образовательная аналитика и генеративные языковые модели. Обобщены данные об эффективности адаптивного обучения, охарактеризованы педагогические и этические риски, связанные с персонализацией, использованием данных и академической добросовестностью. Определены профессиональные компетенции преподавателя и сформулированы рекомендации для вузов, преподавателей и студентов.*

Ключевые слова: *искусственный интеллект, высшее образование, педагогика высшей школы, интеллектуальная тьюторская система, образовательная аналитика, генеративная языковая модель, адаптивное обучение, академическая добросовестность, компетенция преподавателя.*

Введение.

Искусственный интеллект (ИИ) в течение последнего десятилетия превратился из предмета узкоспециальных исследований в инфраструктурный элемент образовательной среды. Системы адаптивного обучения, аналитика учебных данных, автоматизированная проверка работ и, начиная с 2022 года, генеративные языковые модели меняют привычные формы взаимодействия преподавателя и студента. Для педагогики высшей школы это означает необходимость переосмыслить цели обучения, роль преподавателя, методы оценивания и принципы академической добросовестности.

Актуальность темы подтверждается объёмом публикаций: систематический обзор 146 статей за 2007–2018 годы показал быстрый рост числа работ по применению ИИ в вузах [15, с. 1], а более поздний обзор 138 публикаций 2016–2022 годов зафиксировал дальнейшее расширение спектра применений [4]. При этом исследователи отмечают, что педагогическая рефлексия отстаёт от технологического развития [6, 15].

Цель работы — рассмотреть основные направления использования ИИ в педагогике высшей школы, оценить имеющиеся данные об их эффективности и выявить педагогические и этические риски. Задачи: охарактеризовать основные типы образовательных ИИ-систем, проанализировать доказательства их эффективности, рассмотреть влияние генеративного ИИ на преподавание и оценивание, сформулировать рекомендации для вузов и преподавателей. Метод исследования — аналитический обзор научной литературы и международных документов.

1. Основные направления применения ИИ в высшем образовании.

Под ИИ в образовании понимают системы, которые способны моделировать аспекты человеческого интеллекта — распознавать закономерности, делать выводы, адаптироваться к пользователю — и использовать это для поддержки обучения и управления учебным процессом. Одна из наиболее влиятельных рамок описания этой области была предложена Р. Лакин и соавторами: они выделяют системы, ориентированные на студента, на преподавателя и на управление образовательной организацией [9]. Сходную логику развивают У. Холмс, М. Бялик и Ч. Фейдел, подчёркивая, что ИИ следует рассматривать не только как набор инструментов, но и как предмет обучения [5].

В обзоре О. Завацки-Рихтер и соавторов выделены четыре крупные группы применений: профилирование и прогнозирование (например, раннее выявление студентов группы риска), оценивание и мониторинг, адаптивные системы и персонализация, а также интеллектуальные тьюторские системы [15, с. 1]. Обзор Л. Чэнь, П. Чэнь и З. Лин показывает, что ИИ уже затрагивает

администрирование, преподавание и обучение, причём технологии развиваются быстрее, чем накапливается методическая база для их использования [2]. Таким образом, можно говорить о трёх уровнях влияния: на индивидуальную траекторию студента, на профессиональную деятельность преподавателя и на управление вузом.

Важно, что значительная часть исследований выполнена специалистами в области информатики, а не педагогами. В обзоре [15] подчёркивается, что лишь небольшая доля первых авторов работала на педагогических факультетах, а потому вопросы дидактики, мотивации и социального контекста обучения остаются недостаточно проработанными. Метаобзор Бонда и соавторов, охвативший десятки систематических обзоров, приходит к выводу о недостаточном внимании к этике и о слабой вовлечённости преподавателей в исследования [1]. Эти наблюдения задают рамку для дальнейшего анализа: педагогика высшей школы должна занять активную позицию в разработке и оценке образовательных ИИ-решений.

2. Адаптивное обучение и интеллектуальные тьюторские системы.

Идея автоматизированного репетитора, реагирующего на ошибки студента и подбирающего следующий шаг, восходит к концепции индивидуального тьюторства. Интеллектуальные тьюторские системы (ИТС) содержат модель предметной области, модель обучающегося и педагогическую стратегию, что позволяет давать пошаговые подсказки и обратную связь в режиме реального времени.

Эмпирические данные об ИТС достаточно убедительны. К. Ванлен, сопоставив результаты многочисленных исследований, установил, что эффект ИТС по сравнению с отсутствием репетиторской поддержки сопоставим с эффектом работы живого тьютора (около 0,76 и 0,79 стандартного отклонения соответственно) и существенно выше, чем у менее структурированных форм поддержки [13, с. 197]. Мета-анализ Дж. Кулика и Дж. Флетчера, основанный на 50 контролируемых оценках, показал медианный эффект порядка 0,66

стандартного отклонения, то есть заметное улучшение результатов по сравнению с традиционными условиями [8, с. 42]. Следует, однако, учитывать, что большинство этих исследований касается чётко структурированных дисциплин (математика, программирование, естественные науки), где правильность ответа можно определить алгоритмически.

Для гуманитарных и социальных дисциплин, где ценится аргументация, интерпретация и критическое мышление, перенос результатов требует осторожности. В таких областях адаптивные системы полезнее как средство тренировки базовых навыков и самопроверки, высвобождающее время аудиторной работы для дискуссий, проектной деятельности и индивидуального сопровождения. Холмс и Туоми отмечают, что устойчивая практика использования ИИ в образовании требует согласования технологий с педагогическими теориями, а не простого внедрения «по умолчанию» [6].

3. Аналитика данных и персонализация обучения.

Образовательная аналитика использует данные из систем управления обучением, электронных журналов и цифровых курсов для прогнозирования успеваемости, выявления риска отчисления и оптимизации учебных траекторий. Для преподавателя это источник сведений о том, какие темы вызывают затруднения у большинства студентов, а для студента — основа персонализированных рекомендаций.

Вместе с тем аналитика порождает методологические и этические проблемы. Во-первых, прогностические модели опираются на исторические данные и могут воспроизводить существующие неравенства: студент из менее благополучной среды рискует получить «ярлык» неуспешного ещё до начала обучения. Во-вторых, постоянный мониторинг поведения влияет на академическую свободу и доверие. В-третьих, интерпретация результатов требует аналитической грамотности, которой у многих преподавателей нет. Б. Уильямсон и Р. Эйнон указывают, что развитие ИИ в образовании неотделимо от политических и коммерческих интересов, поэтому решения об использовании

данных не могут быть чисто техническими [14]. Отсюда следует, что персонализация должна дополнять, но не заменять педагогическое суждение.

4. Генеративный ИИ: возможности и вызовы для преподавания.

Появление больших языковых моделей, прежде всего ChatGPT, стало качественным изменением: впервые массовому пользователю доступна система, способная генерировать связные тексты, объяснять понятия, писать программный код и вести диалог. Э. Касне и соавторы выделяют возможности для студентов (персонализированные объяснения, поддержка письма, генерация примеров), для преподавателей (подготовка материалов, планирование занятий, разработка заданий) и одновременно описывают риски: фактические ошибки, предвзятость, зависимость от инструмента и снижение самостоятельности мышления [7]. Авторы подчёркивают, что эффективное использование таких моделей предполагает развитую цифровую и критическую грамотность.

Самая обсуждаемая проблема — академическая добросовестность. Д. Коттон, П. Коттон и Дж. Шипвей рассматривают возможность использования ChatGPT для списывания и указывают, что вузам необходимо сочетать политику, образовательные меры и пересмотр форм оценивания, а не полагаться только на технические средства обнаружения [3]. Практически это означает переход к заданиям, в которых процесс важнее конечного текста: черновики и рефлексия, устные защиты, работа с локальными данными и источниками, публичные презентации, командные проекты. Роль ИИ в таких заданиях должна быть прописана явно: допускается ли его использование, на каком этапе и как студент обязан это раскрывать.

Международные организации предлагают ориентиры для регулирования. В руководстве ЮНЕСКО по генеративному ИИ в образовании и исследованиях сформулирован человеко-ориентированный подход, содержатся рекомендации по защите данных, регулированию использования и развитию компетенций, для школьного уровня предлагается установить возрастное ограничение на самостоятельное использование таких инструментов [10]. Более раннее

руководство ЮНЕСКО для политиков подчёркивает важность инклюзивности, прозрачности и подотчётности систем ИИ в образовании [11]. Эти документы не являются юридически обязывающими, но служат основой для институциональных политик.

5. Роль преподавателя и профессиональные компетенции.

Дискуссия о возможной замене преподавателей искусственным интеллектом носит во многом спекулятивный характер. Н. Селвин, анализируя эту идею, показывает, что образование — это не только передача информации, но и социальная, эмоциональная и ценностная деятельность, которую нельзя свести к алгоритму, он предлагает рассматривать ИИ как предмет критического обсуждения, а не как неизбежную замену педагога [12]. С этим согласуется и позиция авторов, указывающих, что значение преподавателя смещается от трансляции знаний к проектированию учебных ситуаций, наставничеству и оценке сложных результатов [5, 9].

Для этого от преподавателя требуется новый набор компетенций. Во-первых, технологическая и информационная грамотность: понимание принципов работы моделей, их ограничений и типичных ошибок. Во-вторых, методическая компетентность: умение встраивать ИИ в цели курса и формулировать задания, развивающие, а не подменяющие мышление. В-третьих, этическая компетентность: работа с персональными данными, прозрачность использования ИИ, недопущение дискриминации. В-четвёртых, готовность к непрерывному обучению, поскольку инструменты меняются быстрее, чем обновляются программы повышения квалификации. Вузам целесообразно создавать сообщества практики и внутренние центры поддержки, где преподаватели могут обмениваться кейсами и вместе анализировать результаты экспериментов.

6. Рекомендации.

На основе проведённого анализа можно сформулировать несколько рекомендаций. На институциональном уровне необходимо разработать прозрачную политику использования ИИ, определяющую допустимые и недопустимые практики, правила раскрытия информации и порядок защиты данных [10, 11]. На уровне дисциплины — определить, какие результаты обучения должны формироваться без ИИ, а какие допускают его использование, и согласовать с этим форматы оценивания [3]. На уровне преподавателя — начинать с небольших, оцениваемых экспериментов, документировать результаты и опираться на данные об эффективности, а не на ожидания [8, 13]. На уровне студентов — формировать ИИ-грамотность как самостоятельную компетенцию, включая проверку фактов и понимание ограничений моделей [1, 7].

Заключение.

Анализ литературы показывает, что ИИ обладает значительным потенциалом для высшей школы: интеллектуальные тьюторские системы демонстрируют доказанную эффективность, аналитика позволяет раньше замечать трудности студентов, а генеративные модели расширяют возможности поддержки преподавания и обучения. Одновременно сохраняются серьёзные проблемы: ограниченная доказательная база в гуманитарных областях, риски предвзятости и утечки данных, угрозы академической добросовестности и недостаточная вовлечённость педагогов в разработку и исследование технологий.

Главный вывод состоит в том, что внедрение ИИ — это прежде всего педагогическая и этическая задача, а не только техническая. Успех зависит от того, насколько технологии подчинены образовательным целям, насколько развиты профессиональные компетенции преподавателей и насколько прозрачны правила, по которым вуз использует ИИ. Перспективными направлениями дальнейших исследований являются долгосрочное влияние ИИ

на когнитивное развитие студентов, сравнительные исследования в разных дисциплинах и национальных контекстах, а также разработка методик оценивания в условиях доступного генеративного ИИ.

СПИСОК ЛИТЕРАТУРЫ:

1. Bond M., Khosravi H., De Laat M. [et al.] A meta systematic review of artificial intelligence in higher education: A call for increased ethics, collaboration, and rigour // International Journal of Educational Technology in Higher Education. 2024. Vol. 21. Article 4. https://doi.org/10.1186/s41239-023-00436-z
2. Chen L., Chen P., Lin Z. Artificial intelligence in education: A review // IEEE Access. 2020. Vol. 8. P. 75264–75278. https://doi.org/10.1109/ACCESS.2020.2988510
3. Cotton D.R.E., Cotton P.A., Shipway J.R. Chatting and cheating: Ensuring academic integrity in the era of ChatGPT // Innovations in Education and Teaching International. 2024. Vol. 61, No. 2. P. 228–239. https://doi.org/10.1080/14703297.2023.2190148
4. Crompton H., Burke D. Artificial intelligence in higher education: The state of the field // International Journal of Educational Technology in Higher Education. 2023. Vol. 20. Article 22. https://doi.org/10.1186/s41239-023-00392-8
5. Holmes W., Bialik M., Fadel C. Artificial intelligence in education: Promises and implications for teaching and learning. Boston: Center for Curriculum Redesign, 2019
6. Holmes W., Tuomi I. State of the art and practice in AI in education // European Journal of Education. 2022. Vol. 57, No. 4. P. 542–570. https://doi.org/10.1111/ejed.12533
7. Kasneci E., Seßler K., Küchemann S. [et al.] ChatGPT for good? On opportunities and challenges of large language models for education // Learning and Individual Differences. 2023. Vol. 103. Article 102274. https://doi.org/10.1016/j.lindif.2023.102274
8. Kulik J.A., Fletcher J.D. Effectiveness of intelligent tutoring systems: A meta-analytic review // Review of Educational Research. 2016. Vol. 86, No. 1. P. 42–78. https://doi.org/10.3102/0034654315581420
9. Luckin R., Holmes W., Griffiths M. [et al.] Intelligence unleashed: An argument for AI in education. London: Pearson, 2016
10. Miao F., Holmes W. Guidance for generative AI in education and research. Paris: UNESCO, 2023

11. Miao F., Holmes W., Huang R. [et al.] AI and education: Guidance for policy-makers. Paris: UNESCO, 2021 https://doi.org/10.54675/pcsp7350
12. Selwyn N. Should robots replace teachers? AI and the future of education. Cambridge: Polity Press, 2019
13. VanLehn K. The relative effectiveness of human tutoring, intelligent tutoring systems, and other tutoring systems // Educational Psychologist. 2011. Vol. 46, No. 4. P. 197–221. https://doi.org/10.1080/00461520.2011.611369
14. Williamson B., Eynon R. Historical threads, missing links, and future directions in AI in education // Learning, Media and Technology. 2020. Vol. 45, No. 3. P. 223–235. https://doi.org/10.1080/17439884.2020.1798995
15. Zawacki-Richter O., Marín V.I., Bond M. [et al.] Systematic review of research on artificial intelligence applications in higher education – where are the educators? // International Journal of Educational Technology in Higher Education. 2019. Vol. 16. Article 39. https://doi.org/10.1186/s41239-019-0171-0

Kanafeyev R.E.

master's degree student

Kenzhegali Sagadiyev University of International Business

(Almaty, Kazakhstan)

OPPORTUNITIES AND RISKS OF ARTIFICIAL INTELLIGENCE IN HIGHER EDUCATION PEDAGOGY

Abstract: *based on an analysis of scholarly literature, the article examines key applications of artificial intelligence in higher education pedagogy: intelligent tutoring systems, learning analytics, and generative language models. Evidence on the effectiveness of adaptive learning is synthesized, and pedagogical and ethical risks associated with personalization, data use, and academic integrity are described. Professional competencies required of university instructors are identified, and recommendations for universities, instructors, and students are formulated.*

Keywords: *artificial intelligence, higher education, higher education pedagogy, intelligent tutoring system, learning analytics, generative language model, adaptive learning, academic integrity, teacher competence.*

УДК 37

Коклаева Л.Н.
магистрант 3 курса
направление «Педагогическое образование»
Калмыцкий государственный университет им. Б.Б. Городовикова
(г. Элиста, Россия)

Красноруцкая Н.Г.
кандидат педагогических наук, доцент
кафедра строительства, технологии и дизайна
Калмыцкий государственный университет им. Б.Б. Городовикова
(г. Элиста, Россия)

ИНТЕГРАЦИЯ УЧАЩИХСЯ С ОГРАНИЧЕННЫМИ ВОЗМОЖНОСТЯМИ ЗДОРОВЬЯ В ИНКЛЮЗИВНУЮ СРЕДУ СОВРЕМЕННОЙ ШКОЛЫ

Аннотация: *в статье раскрывается роль инклюзивной среды в решении современных проблем обучения, воспитания, интеграции обучающихся с ограниченными возможностями здоровья в образовательную среду школы и обеспечения их психологической безопасности.*

Ключевые слова: *инклюзивное образование, образовательная среда, обучающийся с ОВЗ, интеграция, психологическая безопасность, обучение, воспитание.*

В настоящее время, по данным Всемирной организации здравоохранения (ВОЗ), ежегодно увеличивается количество детей, имеющих ограниченные возможности здоровья (ОВЗ). Это обстоятельство обусловливает появление у детей особых образовательных и коммуникативных потребностей и требует создания особых условий, сопровождающих процесс их жизнедеятельности, воспитания и обучения. Функционирующие коррекционные учреждения ограничивают процесс социализации детей с ОВЗ и не способствуют их

полноценному включению в жизнь общества. Дети с ограниченными возможностями здоровья - это дети, имеющие незначительные отклонения в психическом и физическом развитии, которые не позволяют им полноценно развиваться и обучаться наравне со здоровыми детьми. Необходимость эффективного решения современных проблем обучения, воспитания и развития социально уязвимых категорий детей, к которым относятся дети-инвалиды и дети с ограниченными возможностями здоровья, продиктована вызовами и рисками образовательной среды, что ставит перед образовательными организациями задачу активного участия в обеспечении их психологической безопасности.

Важнейшим условием реализации особых образовательных потребностей детей с ограниченными возможностями здоровья становится создание такой среды, которая будет способствовать развитию всех субъектов образовательных отношений, в том числе учащихся с разными образовательными возможностями. Как отмечает ученый В.А. Ясвин, образовательная среда представляет собой «систему влияний и условий формирования личности, а также возможностей для ее развития, содержащихся в социальном и пространственно-предметном окружении» [8].

Анализ качественных характеристик такой среды, представленных в современных психолого-педагогических исследованиях (В.И. Слободчиков, С.В. Журавлева, Е.С. Слюсарева, М.И. Плугина, О.А. Силаева и др.), показывает, что системообразующим феноменом, определяющим содержание и качество инклюзивной образовательной среды, является понятие «безопасность». Безопасность инклюзивной среды обеспечивается прежде всего созданием безбарьерной среды, предоставляющей школьникам физический доступ: пандусы, лифты, расширенные дверные проемы, тактильная плитка, акустические системы, специализированное оборудование (кресла, подъемники). Для такой категории обучающихся необходимы зоны сенсорной разгрузки и индивидуальных занятий.

Обеспечение организационно-педагогических условий важно для адаптации учебно-воспитательного процесса к потребностям учащихся: необходима разработка адаптированной образовательной программы, определение специальных методик и технологий - альтернативной коммуникации, визуальных расписаний, методов сенсорной интеграции.

Реализация интегративного образования должна быть обеспечена профильными специалистами: дефектологом, логопедом, психологом, тьютором. Роль тьютора заключается в сопровождении школьника, оказании помощи в освоении учебного материала, установлении общения и взаимодействия со всеми обучающимися в классе, поддержке в сложных ситуациях. Интеграция детей с ОВЗ в инклюзивную среду школы будет успешной при условии налаживания взаимодействия учителей, специалистов и родителей.

Обеспечение психологической безопасности и комфортных условий обучения школьников с ОВЗ в инклюзивной среде достигается в процессе психолого-педагогического сопровождения. Это не только коррекционные занятия, но и систематическое наблюдение за динамикой развития ребенка, своевременная коррекция трудностей. Важно помогать ребенку развивать навыки общения, учиться взаимодействовать со сверстниками. В связи с этим сегодня в системе образования создается благоприятная образовательная среда, учитывающая потребности школьников с ограниченными возможностями здоровья. Мировая практика интеграции детей с ОВЗ в общеобразовательные школы показывает положительные результаты. Интегрируясь в обычные общеобразовательные учреждения, дети с ОВЗ приобретают навыки, способствующие полноценному участию в повседневной жизни, и получают полезный социальный опыт.

Таким образом, важность инклюзивного образования определяется необходимостью получения качественного образования всеми детьми с учетом их ограниченных возможностей здоровья. Согласно статье 2 Федерального закона № 273-ФЗ «Об образовании в Российской Федерации», инклюзивное

образование определяется как обеспечение равного доступа к образованию для всех обучающихся с учетом разнообразия особых образовательных потребностей и индивидуальных возможностей [6]. Инклюзивное образование создает школьникам с ОВЗ необходимые условия и возможность наблюдать, учиться и общаться со своими сверстниками, не имеющими нарушений в развитии. Вместе с положительными сторонами внедрения инклюзивного образования в систему общего образования российских школ создаются и определенные трудности в совместном обучении детей с ОВЗ и тех, кто не имеет отклонений: это необходимость адаптации учебных программ, использования новых методов и технологий преподавания для успешного усвоения материала всеми обучающимися.

В современной психолого-педагогической науке инклюзивная образовательная среда рассматривается как вид образовательной среды, которая предоставляет детям с ОВЗ условия для безбарьерного перемещения внутри здания учебного заведения, наличие специального оборудования и т.д. и, самое главное, предоставление возможности всем участникам образовательного процесса саморазвиваться. Цель инклюзивной среды состоит в обеспечении равного доступа к образованию и создании условий для успешной социализации детей с ОВЗ. Данная среда способствует обновлению образовательного процесса через внедрение новых технологий и обучающих методик, способствующих улучшению освоения учебного материала, формированию новых умений и навыков у учащихся с ОВЗ.

Существенной характеристикой инклюзивной образовательной среды является непосредственная деятельность и взаимодействие обучающихся со всеми участниками инклюзивного образовательного пространства. Интеграция детей с ОВЗ в общеобразовательную школу способствует формированию у школьников социальных навыков, чувства принадлежности к коллективу. Практический опыт педагогов, работающих в области инклюзивного образования, показывает, что существование инклюзивных школ позитивно отражается и на обычных детях, которые помогают своим сверстникам с

особыми потребностями стать неотъемлемыми участниками жизни группы. Общение с «необычными» одноклассниками - это ценный опыт, способствующий росту социальной сознательности, эмпатии, осознанию отсутствия различий между людьми.

Исходя из анализа проблемы, представленной в научных исследованиях, можно сделать вывод о том, что ключевым условием инклюзивного образовательного пространства является «его доступность не только в рамках безбарьерной среды архитектуры здания, но и открытость к изменению содержания образовательных компонентов (программ, методов, технологий), а также равноправное включение в общий образовательный процесс всех субъектов пространства (учителей, специальных педагогов, учащихся с ограниченными возможностями здоровья, учащихся с особыми образовательными потребностями, их нормативно развивающихся сверстников, родителей, общественных организаций)» [1, с. 114].

Инклюзивная образовательная среда как системное понятие определяется условиями, факторами, отношениями, атмосферой, ценностями коллектива, методиками, влияющими на участников инклюзивного образования. Главная цель инклюзивной среды заключается в следующем:

создании условий обучения и развития детей с ОВЗ в инклюзивном образовании,

создании предметной составляющей среды, включающей наличие специальных помещений, оборудования для обучающихся с ОВЗ,

учете внешних факторов инклюзивного образования (социокультурный контекст, региональные особенности).

Таким образом, можно сделать вывод, что современная инклюзивная среда должна включать изменения и условия, необходимые для успешной интеграции учащихся с ОВЗ, а именно: принятие и удовлетворение особых образовательных потребностей каждого учащегося. Интеграция школьников с ОВЗ в инклюзивную среду школы, несомненно будет способствовать их адаптации, успешному освоению учебной программы, участию в жизни класса и

школы наравне с другими и выстраивать дружеские отношения со сверстниками, учиться сотрудничеству.

В итоге интеграция – это, и обучение, воспитание и формирование социальных навыков, чувства принадлежности учащихся с ОВЗ к школьному коллективу. А для остальных обучающихся это ценный опыт: они учатся уважать различия, быть более эмпатичными.

СПИСОК ЛИТЕРАТУРЫ:

1. Близнюк О.А., Сенченков Н.П. Понятия «инклюзивная образовательная среда», «инклюзивное образовательное пространство»: сходства и различия // Человек и образование. 2020. № 4 (65). С. 112–115 https://doi.org/10.54884/s181570410020485-8
2. Журавлева С.В. Исторический обзор становления понятия «образовательная среда» в педагогической науке // Научное обозрение. Педагогические науки. 2016. № 3. С. 48–56
3. Силаева О.А. Формирование безопасного социального поведения детей дошкольного возраста в инклюзивной образовательной среде [Электронный ресурс]. URL: https://www.dissercat.com/content (дата обращения: 12.11.2026)
4. Слободчиков В.И. О понятии образовательной среды в концепции развивающего образования // 2-я Российская конференция по экологической психологии: тезисы (Москва, 12–14 апреля 2000 г.). Экопсицентр РОСС, 2000. С. 172–176
5. Слюсарева Е.С., Плугина М.И. Психологическая безопасность инклюзивной образовательной среды: риск-ресурсный подход // ЧиО. 2021. № 4 (69)
6. Федеральный закон от 29.12.2012 № 273-ФЗ «Об образовании в Российской Федерации» (ред. от 04.08.2026) [Электронный ресурс]. URL: https://maoush26it.gosuslugi.ru/netcat_files (дата обращения: 10.11.2026)
7. Хитрюк В.В., Симаева И.Н. Инклюзивное образовательное пространство: SWOT-анализ // Вестник Балтийского федерального университета им. И. Канта. 2014. № 5. С. 31–39
8. Ясвин В.А. Экспертиза школьной образовательной среды. М.: Сентябрь, 2019. 125 с.

Koklaeva L.N.
master's degree student of 3rd year
degree program «Pedagogical Education»
Kalmyk State University named after B.B. Gorodovikov
(Elista, Russia)

Krasnorutskaya N.G.
PhD in Education, Associate Professor
Department of Construction, Technology and Design
Kalmyk State University named after B.B. Gorodovikov
(Elista, Russia)

INTEGRATION OF STUDENTS WITH DISABILITIES INTO THE INCLUSIVE ENVIRONMENT OF A MODERN SCHOOL

Abstract: *the article examines the role of an inclusive environment in addressing current challenges in teaching and upbringing students with disabilities, integrating them into the school educational environment, and ensuring their psychological safety.*

Keywords: *inclusive education, educational environment, student with disabilities, integration, psychological safety, teaching, upbringing.*

УДК 37

Коростелева А.А.
магистрант 3 курса
направление подготовки «Артпедагогика»
кафедра художественно-эстетического образования
Институт развития профессионального образования
Красноярский государственный педагогический университет
им. В.П. Астафьева
(г. Красноярск, Россия)

Научный руководитель:
Маковец Л.А.
кандидат педагогических наук, заведующая кафедрой,
кафедра художественно-эстетического образования
Красноярский государственный педагогический университет
им. В.П. Астафьева
(г. Красноярск, Россия)

ИЗУЧЕНИЕ УРОВНЯ СФОРМИРОВАННОСТИ МОТИВАЦИИ К ОБУЧЕНИЮ СТУДЕНТОВ ПРОФИЛЯ «ИЗОБРАЗИТЕЛЬНОЕ ИСКУССТВО»

Аннотация: *в статье рассматривается понятие мотивации. Исследуется актуальный уровень сформированности мотивации к обучению студентов профиля «Изобразительное искусство».*

Ключевые слова: *мотивация, обучение, студент, профиль подготовки, изобразительное искусство, констатирующий эксперимент.*

Изучением проблемы развития мотивации занимались выдающиеся педагоги и психологи: И.А. Зимняя, А.К. Маркова, В.К. Стародубцева, А. Маслоу, Т. Любарт и др.

На сегодняшний день эта проблема остается актуальной, поскольку именно мотивация является движущей силой к побуждению студентов к выполнению заданий и работы на занятиях, ведущих к успешному завершению учебы.

В большом психологическом словаре мотивация определяется как совокупность побудительных психических процессов, обусловливающая поведение живого организма [3].

А.К. Маркова считает, что «учебную мотивацию образует система мотивов, включающих в себя познавательные потребности, цели, интересы, стремления, идеалы [5]. Мотивация для студентов является наиболее эффективным способом улучшить процесс обучения [7].

Именно в студенческом возрасте познавательная мотивация находится на высоком уровне, но она имеет переменчивый характер [2].

Исторические исследователи, которые занимались изучением проблемы мотивации, прошли от естественнонаучных моделей к гуманитарным.

Согласно бихевиористской модели, которая считается начальной теоретической модели мотивации — модели З. Фрейда и У. Макдугалла, которая основывалась на естественнонаучной (биологической) основе природы человека, не затрагивая личность человека.

В начале XX века с появлением психологии личности зародилась «Гуманистическая психология». Она дополняла естественнонаучный подход, согласно которой способности организма определяют его потребности. Мы придерживаемся гуманистического подхода, так называемого «Теория роста». Данное направление было представлено известными психологами, например как К. Голдштейн (создатель теории самоактуализации, согласно которой способности организма определяют его потребности), А. Маслоу (иерархия потребностей) [6], К.Р. Роджерс. Данная теория подчеркивает стремление

человека к совершенствованию, реализации своего потенциала, самовыражению [1].

Во второй половине XX века теории дополнялись и совершенствовались, стали появляться новые динамические модели: необихевиористские исследования мотивационного обуславливания. Например, работы Д. Аткинсона, Г. Хекхаузена, в которых ключевым отличием является то, что мотивация является следствием установленных смысловых связей.

На последнем этапе развитии концепций и теории мотивации все больше поднимается проблем взаимосвязи ее с выбором, а когнитивные процессы уходят на задний план, заменяясь сознанием и личностью.

Человеческая мотивация имеет сложную структуру и двойственную природу. Ученые выделяют два вида потребностей: биологический и социальный. Само же строение мотивации человека имеет сложную иерархическую структуру, которая складывается под влиянием как внутренних, так и внешних факторов.

Современная педагогика выделяет два вида мотивации: внешняя и внутренняя. Внешняя мотивация характеризуется тем, что факторы, которые вызывают и дают оценку успешности, находятся вне человека. В данном случае речь идет об удовлетворении четвертого уровня потребностей по пирамиде А. Маслоу – потребность в признании. Внешние мотивы исходят от родителей, педагогов, группы, в которой обучается студент, окружения или общества в виде намеков, указаний, подсказок, требований, принуждений. Внутренняя мотивация исходит от потребностей личности, желание самореализоваться, что является высшим уровнем пирамиды.

Учебную мотивацию образует система мотивов, включающих в себя познавательные потребности, цели, интересы, стремления, идеалы. Эта система является отправной точкой учебной деятельности и характеризуется как устойчивостью, так и динамичностью. Внутренние мотивы определяют устойчивость учебной мотивации, а внешние, социальные мотивы обусловливают динамику побуждений.

Внутренняя мотивация творческой деятельности определяется тремя базовыми потребностями– в познании, достижении и реализации собственного потенциала. Идеи гуманистической психологии подчеркивают о единстве понятий самоактуализации и креативности, отмечая, что именно вера в собственные возможности будет, является одной из главных характеристикой творческой личности. Креативность зависит от типа задач, а также отвечает естественному стремлению человека к самовыражению, которое связано с внутренней мотивацией [4]. В холистическом подходе внутренняя мотивация является главной побудительной силой, способствующей актуализации способностей личности (Э. Ландау).

Для определения актуального уровня развития мотивации к обучению у студентов изобразительной направленности была проведена опытно-экспериментальная работа. Констатирующий эксперимент проходил на базе Красноярского государственного педагогического университета имени В.П. Астафьева. В нем приняло участие 17 человек, обучающиеся групп первого курса направления подготовки 44.03.01 Педагогическое образование, профиль образовательной программы – изобразительное искусство.

Студентов распределили по 2 группам: группа А-8 человек, группа Б -9 человек. Результаты констатирующего эксперимента показали, что группа А показала, более низкие результаты. Группа А становится экспериментальной, а группа Б- контрольной. Мотивация у студентов изобразительной направленности находится на среднем уровне с тенденцией к низкому, поэтому данная проблема является актуальной и требует решения. С результатами констатирующего эксперимента можно ознакомиться на рисунке 1.

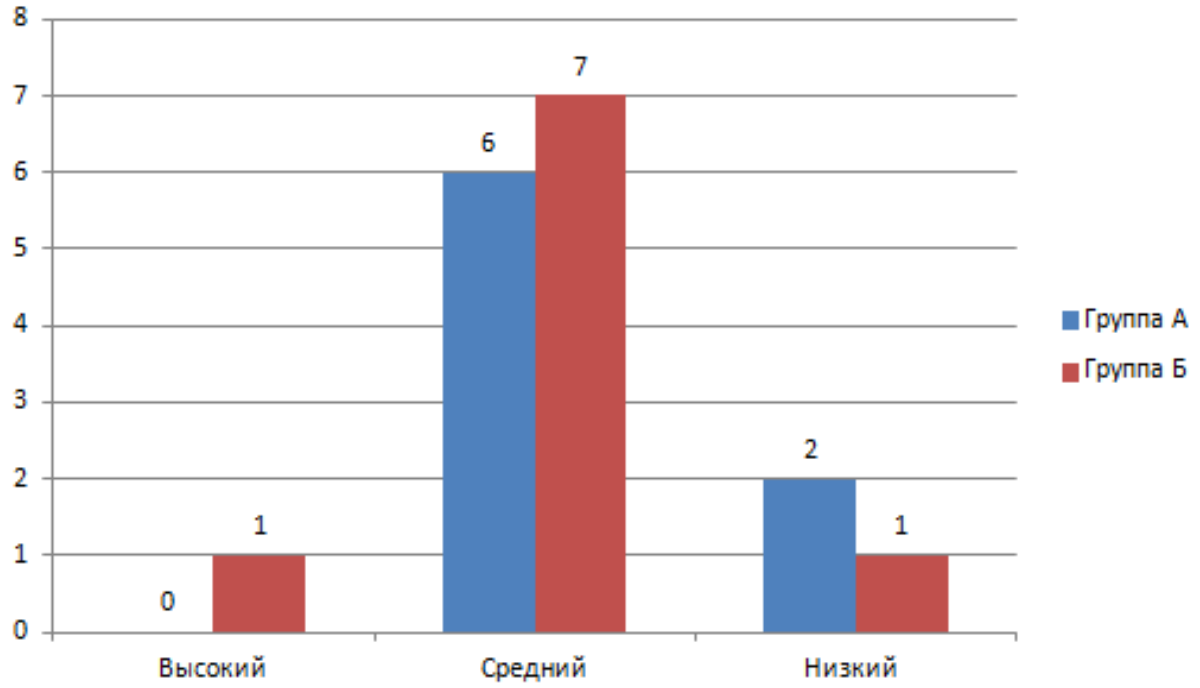

Рисунок 1. Распределение группы А и группы Б после констатирующего эксперимента по уровням развития мотивации к обучению.

В педагогической практике существует большое множество методов и средств развития мотивации к обучению. Однако, учитывая направление профиля «Изобразительное искусство», самым рациональным и более верным путем будет остановиться на художественно-практических занятиях. Планируется создать тематический план занятий, в который будет входить перечень теоретических и практических занятий, на основе арт-технологий, которые будут способствовать развитию мотивации к обучению студентов. Е.В. Салтанова в своей научной работе пишет о том, что арт-технологии не просто влияют, а помогают студентам улучшить свои креативные навыки, и положительно влияют на активную учебную деятельность [7].

Таким образом, проблема развития мотивации к обучению у студентов изобразительной направленности изучалась большим количеством зарубежных и отечественных ученых. Существует множество подходов изучения учебной мотивации. Именно мотивация является главным побудителем к творческой

деятельности. Результаты констатирующего эксперимента свидетельствуют об актуальности проблемы, которая требует решения. В качестве способа развития мотивации к обучению предлагаются художественно-практические занятия на основе арт-технологий.

СПИСОК ЛИТЕРАТУРЫ:

1. Выготский Л.С. Педагогическая психология / под ред. В.В. Давыдова. М.: Педагогика-Пресс, 1999. 480 с.
2. Зимняя И.А. Педагогическая психология: учебник для вузов. 3-е изд. М., 2010. 130 с.
3. Леонтьев Д.А. Мотивация // Большая российская энциклопедия. Электронная версия. 2017. URL: https://old.bigenc.ru/philosophy/text/2234628 (дата обращения: 08.03.2026)
4. Любарт Т., Муширу К., Торджман С., Зенасни Ф. Психология креативности / пер. с фр. Д.В. Люсина. М.: Когито-Центр, 2009
5. Маркова А.К. Формирование мотивации учения. М.: Просвещение, 1990. 192 с.
6. Маслоу А. Мотивация и личность / пер. с англ. Т. Гутман, Н. Мухиной. СПб.: Питер, 2003. 351 с.
7. Салтанова Е.В., Шмакова О.В., Головко О.В. Цифровые арт-технологии и образовательный процесс в вузе. Обзор литературы // Арт-терапия. Фундаментальные и прикладные научные исследования: актуальные вопросы, достижения и инновации: сборник материалов III Международной научно-практической конференции, 19 апреля 2024 года. Кемерово: Кемеровский государственный медицинский университет, 2024. С. 433–441
8. Стародубцева В.К. Мотивация студентов к обучению // Современные проблемы науки и образования. 2014. № 6

Korosteleva A.A.
master's degree student of 3rd year
study program «Art Pedagogy»
Department of Art and Aesthetic Education
Institute for the Development of Vocational Education
Krasnoyarsk State Pedagogical University named after V.P. Astafyev
(Krasnoyarsk, Russia)

Scientific advisor:
Makovets L.A.
PhD in Education, Head of Department,
Department of Art and Aesthetic Education
Krasnoyarsk State Pedagogical University named after V.P. Astafyev
(Krasnoyarsk, Russia)

STUDY OF THE LEVEL OF DEVELOPMENT OF LEARNING MOTIVATION AMONG FINE ARTS STUDENTS

Abstract: *the article examines the concept of motivation. It investigates the current level of development of learning motivation among students specializing in fine arts.*

Keywords: *motivation, learning, student, study program, fine arts, ascertaining experiment.*

УДК 37.035.6:352

Кравченко Т.В.
магистрант группы ВМГУ-24-ГР1
Владивостокский государственный университет
(г. Владивосток, Россия)

Научный руководитель:
Ивельская Н.Г.
кандидат экономических наук, доцент, ведущий научный сотрудник Научной лаборатории региональных исследований
кафедра международных отношений и государственного управления
Владивостокский государственный университет
(г. Владивосток, Россия)

МОЛОДЁЖНОЕ ПРОСТРАНСТВО КАК ИНСТРУМЕНТ ПАТРИОТИЧЕСКОГО ВОСПИТАНИЯ МОЛОДЁЖИ: ОПЫТ ПРОВЕДЕНИЯ МОЛОДЁЖНОГО ПРОСТРАНСТВА «АРТ-ГАВАНЬ» ВО ВЛАДИВОСТОКЕ В ЛЕТНИЙ ПЕРИОД

Аннотация: *в статье анализируется опыт работы сезонного творческого пространства «Арт-гавань», созданного во Владивостоке по поручению Президента Российской Федерации. На основе данных Управления по делам молодежи администрации города рассчитаны показатели охвата, вместимости и экономической активности площадки за сезон 2026 года, выявлены факторы, ограничившие ее результативность. Сформулированы требования к проектированию круглогодичного молодежного пространства, которое планируется создать в здании бывшего кинотеатра «Бородино», и предложены показатели оценки его работы в сфере патриотического воспитания.*

Ключевые слова: *молодежное пространство, патриотическое воспитание, молодежная политика, государственное управление, муниципальное управление, оценка результативности, Владивосток.*

Молодежные пространства за последние годы стали одним из наиболее заметных инструментов развития сферы патриотического воспитания молодежной политики города Владивостока. В отличие от разовых акций они дают молодым людям постоянное место, где можно встретиться, реализовать собственный проект и включиться в общественную жизнь. Федеральное законодательство относит создание условий для участия молодежи в общественной жизни к числу основных задач молодежной политики [1], а Стратегия ее реализации до 2030 года рассматривает развитие инфраструктуры как одно из условий достижения целей [2]. Для патриотического воспитания такие площадки особенно ценны: чувство причастности к стране и городу формируется не столько на торжественных мероприятиях, сколько в повседневной совместной деятельности [3].

Исследования показывают, что наличие молодежного пространства связано с более высокой вовлеченностью молодежи. Так, по данным опроса в Челябинской области, в муниципалитетах, где такие пространства есть, молодые люди активнее участвуют в деятельности органов власти, однако открытые пространства имелись лишь в 3 из 43 муниципалитетов, а главным препятствием называлось отсутствие средств на их создание [4]. Одновременно исследователи обращают внимание, что сама по себе площадка не гарантирует результата: ключевое значение имеют технологии управления проектами и вовлечения участников [5]. Цель статьи состоит в оценке результативности творческого пространства «Арт-гавань» во Владивостоке как инструмента патриотического воспитания в летний период и в выработке требований к круглогодичному молодежному пространству города.

Пространство было организовано во исполнение перечня поручений Президента Российской Федерации по итогам Восточного экономического форума 2025 года, предусматривавшего его перенос и сезонное функционирование [6]. Площадка работала с июня по сентябрь 2026 года на Спортивной набережной и включала открытую площадку под навесом и три

павильона: павильон регионального отделения «Движения первых», сувенирный магазин локальных производителей и торговый павильон для молодых брендов [7]. Исследование выполнено методом кейс-анализа. Информационной базой послужила практика в Управлении по делам молодежи Владивостока о работе пространства и материалы о развитии молодежных пространств города, в целом, по которым рассчитаны относительные показатели.

Основные результаты сезона приведены в таблице 1.

Таблица 1. Показатели работы творческого пространства «Арт-гавань» в сезоне 2026 года.

Показатель	Значение	Комментарий
Основных мероприятий за четыре месяца, единиц	31	без учета фестиваля творчества в рамках ВЭФ
Суммарный охват аудитории, человек	Более 20000	по данным справки
Средний охват одного мероприятия, человек	645,16	расчетный показатель
Посетители павильона «Движения первых», человек	2000	мастер-классы по выходным
Вместимость крытой площадки, человек	до 30	навес 6 на 8 метров
Представлено локальных производителей и брендов, единиц	20	сувенирный магазин 1 500 000 (общая выручка проекта за весь период)
Средний чек в торговом павильоне, рублей	1 362	29 970 рублей за 22 покупки

Данные таблицы позволяют сделать несколько наблюдений. Во-первых, средний охват одного мероприятия составил 645,16 человек. Большая часть событий проходила под открытым небом и полностью зависела от погоды. Самыми массовыми оказались мероприятия, приуроченные к государственным

праздникам, прежде всего к Дню флага, собравшему 300 участников, и фестиваль творчества в дни Восточного экономического форума с охватом 700 человек [7]. Иначе говоря, площадка показала наибольшую отдачу именно в тех форматах, которые прямо связаны с патриотическим воспитанием и событиями федерального масштаба.

Во-вторых, устойчивую аудиторию сформировал павильон «Движения первых»: еженедельные мастер-классы посещали от 20 до 30 человек, а всего за сезон их посетило более 2000 детей и подростков [7]. Регулярный формат с понятным расписанием обеспечил повторные посещения, что для воспитательной работы важнее разового охвата. Этот вывод согласуется с выводами о значении проектной и систематической деятельности для формирования гражданской позиции молодежи [8].

В-третьих, пространство выполняло экономическую функцию. В сувенирном магазине были представлены 20 локальных производителей, а общая выручка проекта по их поддержке превысила 1,5 млн рублей, торговый павильон молодых брендов за первые две недели работы обеспечил выручку 29 970 рублей [7]. Для патриотического воспитания этот результат не второстепенен. Возможность начать собственное дело в родном городе и представить продукт, созданный в Приморье, формирует ту связь с территорией, которой не хватает региону, где численность молодежи с 2000 года сократилась почти на 40% [9].

Отдельно стоит отметить партнерскую модель наполнения программы. Помимо регионального отделения «Движения первых», которое стало основным партнером по мастер-классам и игровым зонам, в работе площадки участвовали Российские студенческие отряды, студенческая организация «Элинсэг», Центр развития робототехники и другие объединения [7]. Для муниципального управления это означает, что пространство может работать не только силами подведомственных учреждений, но и как общая площадка для разных субъектов молодежной политики. Именно такая модель позволяет расширять программу без пропорционального роста затрат, однако она требует единого графика и понятных правил участия.

Полезно сравнить итоги 2026 года с предыдущим сезоном. В сводке практики Управления, в 2025 году на территории различных пространств города в летний период времени было проведено более 50 досуговых мероприятий и концертов с общим охватом около 20 000 человек [10]. В 2026 году основных мероприятий стало меньше, а суммарный охват остался сопоставимым, то есть средний охват одного события вырос примерно вдвое. Это говорит о смещении от множества небольших событий к меньшему числу более крупных, что согласуется с выводом о наибольшей востребованности праздничных и фестивальных форматов. Одновременно такой сдвиг усиливает зависимость результата от погоды и вместимости площадки.

Вместе с тем Управление по делам молодежи признало продление работы площадки в осенне-зимний период нецелесообразным. В справке названы четыре группы причин: павильоны не утеплены и не отапливаются, конструкции находятся в аварийном состоянии, полезная площадь крайне мала, пешеходный трафик низкий, поскольку основной поток посетителей направляется к соседним объектам набережной, в том числе к филиалу Национального центра «Россия» и спортивному комплексу «Олимпиец» [7]. Таким образом, ограничения носили не содержательный, а инфраструктурный и пространственный характер: востребованные форматы работы не могли масштабироваться из-за условий площадки.

Опыт «Арт-гавани» важен в связи с решением о передаче городу здания бывшего кинотеатра Нептун (бывшее название «Бородино») для создания полноценного молодежного пространства [11, 10]. На основе анализа сезона можно сформулировать требования к проектированию нового объекта. Первое требование касается круглогодичности: помещение должно позволять проводить мероприятия независимо от погоды и сезона. Второе требование относится к вместимости: необходим зал для массовых событий, рассчитанный не менее чем на 300 человек, что соответствует охвату крупнейшего праздничного мероприятия сезона, а также малые помещения для клубной работы. Третье требование связано с размещением на пешеходных маршрутах молодежи и с

навигацией, без которой даже благоустроенная территория не приводит посетителей. Четвертое требование предполагает сочетание функций: в пространстве должны работать общественные объединения патриотической направленности, образовательные программы и резиденты из числа молодых предпринимателей.

Не менее важно заранее определить, по каким показателям будет оцениваться работа пространства. Опыт сезона показывает, что суммарный охват и число мероприятий не позволяют отличить разовое посещение от устойчивого участия. Поэтому наряду с ними целесообразно учитывать долю посетителей, участвовавших не менее чем в двух мероприятиях, число мероприятий, проведенных совместно разными организациями, количество реализованных молодежных проектов и резидентов, а также результаты регулярных опросов о том, как участие в работе пространства влияет на отношение к городу и намерение связывать с ним будущее. Такой набор показателей соединяет воспитательную, организационную и экономическую стороны работы площадки и позволяет сравнивать ее результаты с затратами.

Для оценки затрат может использоваться опыт 2025 года, когда в рамках субсидии «Регион для молодых» на ремонт помещений и фасадов трех молодежных пространств города было направлено 34,8 млн рублей, то есть в среднем 11,6 млн рублей на одно пространство [10]. Этот ориентир не заменяет сметного расчета для крупного объекта, но позволяет соотносить масштаб вложений с ожидаемым числом постоянных участников и сравнивать альтернативные варианты наполнения пространства.

Подводя итог, можно отметить, что сезонное творческое пространство «Арт-гавань» подтвердило спрос молодежи Владивостока на открытые площадки, сочетающие досуг, творчество, патриотические события и поддержку молодых предпринимателей. Наилучшие результаты показали праздничные и фестивальные форматы и регулярная клубная работа общественных объединений. Ограничения площадки были связаны с инфраструктурой, вместимостью и расположением, а не с содержанием работы. Эти выводы

следует учесть при создании молодежного пространства в здании бывшего кинотеатра «Бородино»: круглогодичный режим, достаточная вместимость, удобное расположение, сочетание функций и измеримые показатели качества вовлечения позволят превратить площадку из места проведения мероприятий в постоянную среду патриотического воспитания молодежи.

СПИСОК ЛИТЕРАТУРЫ:

1. «О молодежной политике в Российской Федерации»: Федеральный закон от 30.12.2020 № 489-ФЗ // СПС «КонсультантПлюс»
2. Об утверждении Стратегии реализации молодежной политики в Российской Федерации на период до 2030 года: распоряжение Правительства Российской Федерации от 17.08.2024 № 2233-р // СПС «КонсультантПлюс»
3. Коряковцева О.А., Бугайчук Т.В., Макеева Т.В., Гурьянчик В.Н. Гражданское патриотическое воспитание молодежи: учебник для вузов. Москва: Юрайт, 2025. 179 с.
4. Угоднова А.Ю., Грищук В.А. Исследование создания молодежных пространств как способа стратегического развития лидеров // Общество, экономика, управление. 2021. Т. 6, № 2. С. 26–31. https://doi.org/10.47475/2618-9852-2021-16205
5. Убушаева Б.Г., Веялко Е.А. Технологии управления и опыт реализации молодежных проектов в Российской Федерации // Вестник Российского университета дружбы народов. Серия: Государственное и муниципальное управление. 2026. Т. 13, № 2. С. 232–241. https://doi.org/10.22363/2312-8313-2026-13-2-232-241
6. Перечень поручений Президента Российской Федерации по итогам Восточного экономического форума от 05.09.2025 № Пр-2532
7. Информационная справка о деятельности молодежного творческого пространства «Арт-гавань» (июнь — сентябрь 2026 года) / Управление по делам молодежи администрации города Владивостока. Владивосток, 2026. URL: https://www.vlc.ru/social-sphere/youthpolicy/ (дата обращения: 12.11.2026)
8. Юн-Хай С.А., Атанова А.А. Патриотическое воспитание как актуальное направление работы со студенческой молодежью // Вестник Бурятского государственного университета. Образование. Личность. Общество. 2026. № 2. С. 55–66
9. Бикещенко Н.Д., Скобликова А.В., Першиков В.О. Вызовы времени: как живет молодежь Приморья — взгляд через призму статистики // Владивостокский государственный университет: [сайт]. URL: https://students.vvsu.ru/files/DC74B669-CB00-4BFE-9857-BC69C420E315.pdf (дата обращения: 12.11.2026)
10. Информационные материалы о развитии молодежных пространств города Владивостока / Управление по делам молодежи администрации города Владивостока. Владивосток, 2026. URL: https://www.vlc.ru/social-sphere/youthpolicy/ (дата обращения: 12.11.2026)

11. Бывший кинотеатр «Бородино» («Нептун») во Владивостоке планируют преобразовать в молодежный центр // Официальный сайт администрации города Владивостока: [сайт]. URL: https://www.vlc.ru/event/news/140810/ (дата обращения: 12.11.2026)

Kravchenko T.V.
master's degree student, group VMGU-24-GR1
Vladivostok State University
(Vladivostok, Russia)

Scientific advisor:
Ivelskaya N.G.
PhD in Economics, Associate Professor, Leading
Researcher at the Regional Studies Research Laboratory
Department of International Relations and Public Administration
Vladivostok State University
(Vladivostok, Russia)

YOUTH SPACE AS A TOOL FOR PATRIOTIC EDUCATION OF YOUNG PEOPLE: EXPERIENCE OF OPERATING «ART HARBOR» YOUTH SPACE IN VLADIVOSTOK DURING SUMMER

Abstract: *this article examines the experience of «Art Harbor», a seasonal creative space established in Vladivostok on the instructions of the President of Russia. Based on data from the city administration's Youth Affairs Department, indicators of visitor reach, capacity, and economic activity for the 2026 season are calculated, and factors limiting the space's effectiveness are identified. Requirements are formulated for the design of a year-round youth space planned for the former «Borodino» cinema building, and indicators are proposed for evaluating its work in patriotic education.*

Keywords: *youth space, patriotic education, youth policy, public administration, municipal administration, performance evaluation, Vladivostok.*

УДК 37.035.6:342.5

Кравченко Т.В.
магистрант группы ВМГУ-24-ГР1
Владивостокский государственный университет
(г. Владивосток, Россия)

Научный руководитель:
Ивельская Н.Г.
кандидат экономических наук, доцент, ведущий научный
сотрудник научной лаборатории региональных исследований
кафедра международных отношений и государственного управления
Владивостокский государственный университет
(г. Владивосток, Россия)

НОРМАТИВНОЕ ПРАВОВОЕ РЕГУЛИРОВАНИЕ ПАТРИОТИЧЕСКОГО ВОСПИТАНИЯ МОЛОДЁЖИ В ПРИМОРСКОМ КРАЕ: СОГЛАСОВАННОСТЬ ФЕДЕРАЛЬНОГО, РЕГИОНАЛЬНОГО И МУНИЦИПАЛЬНОГО УРОВНЕЙ

Аннотация: *в статье рассматривается система нормативных правовых актов, регулирующих патриотическое воспитание молодежи в Приморском крае. На основе сопоставления федерального, регионального и муниципального уровней выявлены разрывы между целями государственной политики и инструментами их достижения: преобладание количественных показателей результативности, отсутствие связи воспитательных задач с сохранением молодежи в регионе и реализация части решений через прямые поручения вне программного цикла. Предложены изменения в муниципальные программные документы города Владивостока, позволяющие согласовать уровни регулирования.*

Ключевые слова: *патриотическое воспитание, молодежная политика, нормативное правовое регулирование, муниципальная программа, стратегическое планирование, Приморский край.*

Патриотическое воспитание молодежи в последние годы перестало быть только педагогической задачей и закрепилось в российском праве как самостоятельное направление публичной политики. Отправной точкой современного этапа принято считать Указ Президента Российской Федерации № 1416, которым была определена система органов, отвечающих за эту сферу [1]. Позднее патриотизм был отнесен к традиционным российским духовно-нравственным ценностям, на защиту которых ориентирована государственная политика в целом [2]. Федеральный закон о молодежной политике включил патриотическое воспитание в перечень основных направлений работы с молодежью от 14 до 35 лет [3].

В результате на территории любого субъекта Российской Федерации одновременно действуют акты нескольких уровней, принятые в разное время и с разной целевой установкой. Исследователи региональных систем патриотического воспитания отмечают, что их эффективность во многом зависит не от количества норм, а от того, насколько согласованы между собой субъекты и инструменты [4, 5]. Для Приморского края этот вопрос особенно важен: регион продолжает терять молодое население, и воспитательная политика объективно должна работать на закрепление молодежи на территории. Цель статьи состоит в оценке согласованности нормативного регулирования патриотического воспитания молодежи в Приморском крае и городе Владивостоке и в обосновании мер по ее повышению.

Методической основой исследования послужил сравнительно-правовой анализ. Акты каждого уровня оценивались по четырем признакам: кто назван субъектом деятельности, какие цели поставлены, какими инструментами они достигаются и по каким показателям оценивается результат. Такой подход позволяет увидеть не столько пробелы в отдельных нормах, сколько места, где цель, заданная на одном уровне, не находит инструмента или измерителя на другом. Эмпирическую базу составили федеральные законы и указы, документы стратегического планирования, закон Приморского края, краевая

государственная программа, муниципальные правовые акты Владивостока, а также практические материалы Управления по делам молодежи администрации города Владивостока в разрезе исследований.

Результаты сопоставления обобщены в таблице 1. В ней для каждого уровня указано, что регулируется достаточно подробно и какой элемент остается незакрепленным.

Таблица 1. Согласованность уровней регулирования патриотического воспитания молодежи.

Уровень	Ключевые акты	Что закреплено	Что не закреплено
Федеральный правовой	Указы № 1416 и № 809, Федеральный закон № 489-ФЗ [1, 2, 3]	Ценностные ориентиры, понятие молодежи, перечень направлений молодежной политики	Конкретные показатели результата для регионов и муниципалитетов
Федеральный стратегический	Федеральный закон № 172-ФЗ, Стратегия молодежной политики до 2030 года [6, 7]	Логика целеполагания, приоритеты и сроки	Механизм учета прямых поручений в региональных и местных программах
Региональный	Закон № 816-КЗ, государственная программа № 564-па [8, 9]	Полномочия органов края, перечень субъектов, финансирование мероприятий	Связь воспитательных задач с демографическими целями региона
Муниципальный	Программа «Образование и молодежь Владивостока», положение о координационном совете [10, 11]	Перечень мероприятий, исполнители, плановый охват	Показатели качества вовлечения и единый план работы всех субъектов

Федеральный уровень задает рамку, достаточную для построения политики: определены ценностные основания, круг адресатов и направления работы. Однако показатели, по которым регионы и муниципалитеты должны отчитываться именно в части патриотического воспитания, федеральными

актами не установлены, поэтому каждый нижестоящий уровень формирует их самостоятельно.

Стратегический уровень выполняет связующую функцию. Закон о стратегическом планировании требует, чтобы цели документов разных уровней были согласованы, а программы содержали измеримые показатели [6]. Стратегия реализации молодежной политики до 2030 года определяет приоритеты, в том числе формирование у молодежи гражданской идентичности и вовлечение ее в социальную практику [7]. Именно на этом уровне можно было бы ожидать перехода от общих ценностных формулировок к показателям, которые затем транслируются в регионы. Однако на практике региональные и муниципальные программы заимствуют из стратегических документов скорее направления, чем способы измерения результата.

Региональный закон № 816-КЗ закрепляет полномочия органов власти края и перечень субъектов патриотического воспитания, а государственная программа № 564-па обеспечивает финансирование мероприятий [8, 9]. При этом ни в законе, ни в программе патриотическое воспитание прямо не связано с задачей сохранения молодого населения. Между тем статистика показывает, что за период с 2000 по 2024 год численность молодежи края сократилась на 297,3 тыс. человек, или на 39,4%, а сальдо миграции молодежи в 2023 году оставалось отрицательным и составило минус 1 315 человек [12]. Воспитательная политика, которая не учитывает эту динамику, рискует работать с постоянно сокращающейся аудиторией и не влиять на причины ее сокращения.

На муниципальном уровне основным инструментом выступает муниципальная программа «Образование и молодежь Владивостока» [10]. Ее показатели, как и показатели краевой программы, выражены преимущественно в количестве проведенных мероприятий и численности участников. Такой подход удобен для отчетности, но не отвечает на вопрос, изменилось ли отношение молодого человека к своему городу и стране. На недостаточность чисто количественной оценки указывают и авторы, изучавшие эффективность региональных программ через восприятие самих школьников и студентов [13].

Отдельного внимания заслуживает практика прямых поручений. Так, по итогам Восточного экономического форума 2025 года было поручено обеспечить перенос и сезонное функционирование творческого пространства «Арт-гавань» во Владивостоке [14]. Поручение было исполнено, а итоги работы пространства подводились отдельной информационной справкой. В 2026 году также принято решение о передаче городу здания бывшего кинотеатра «Бородино» для создания молодежного центра [15]. Подобные решения дают политике новые ресурсы, однако без процедуры их включения в программный цикл они существуют параллельно с программами и не учитываются в единой оценке результатов.

Третий выявленный разрыв касается координации. В городе действует координационный совет по патриотическому воспитанию населения города Владивостока [11], а мероприятия реализуют региональное отделение «Движения первых», местное отделение «Юнармии», флотилия юных моряков «Восток», центр «Воин» и муниципальные учреждения. Каждый из этих субъектов планирует работу по собственным документам, а единый план мероприятий и общий реестр участников на уровне города в ходе практики реализуется параллельно. Сходные трудности описаны исследователями и в других регионах, где субъекты патриотического воспитания формально объединены советами, но фактически действуют автономно [4].

Важно, что муниципальное регулирование уже содержит механизм, через который эти разрывы можно устранить. Порядок разработки и реализации муниципальных программ Владивостока предусматривает ежегодную актуализацию программ, оценку их эффективности и корректировку показателей [16]. Иными словами, процедура для изменения целей и измерителей существует, но используется в основном для уточнения объемов финансирования и перечня мероприятий. Если при очередной актуализации включить в программу новые показатели и мероприятия, выполняемые по поручениям, то согласование уровней произойдет без создания новых институтов.

Полученные результаты позволяют предложить три направления совершенствования регулирования. Первое направление предполагает дополнение муниципальной программы целью, связанной с закреплением молодежи на территории, и показателями, которые отражают не только охват, но и качество вовлечения: долю участников, посетивших не менее двух мероприятий, число совместных мероприятий разных субъектов, результаты опросов. Второе направление связано с порядком учета прямых поручений: целесообразно закрепить в муниципальном правовом акте о разработке и реализации программ обязанность включать мероприятия, выполняемые по поручениям, в соответствующую программу с установлением показателей при ее ближайшей актуализации. Третье направление касается координации плана и содержательности повестки: функции координационного совета следует дополнить необходимостью координации единого годового плана мероприятий всех субъектов совета и рассмотрением итогов мониторинга на заседании, а также более тонкой синхронизации органов с подведомственными организациями по вопросам наполнения повестки.

Ожидаемый эффект предложенных мер можно описать в трех плоскостях. С управленческой точки зрения появляется единая картина того, кто, где и для кого проводит мероприятия, что снижает дублирование и позволяет равномернее распределять нагрузку между площадками. С точки зрения оценки результата программа начинает фиксировать не только масштаб, но и устойчивость вовлечения, то есть возвращается ли молодой человек к участию после первого мероприятия. С бюджетной точки зрения ресурсы, выделяемые по поручениям, становятся частью программы и оцениваются по тем же правилам, что и остальные расходы, а значит, их эффективность можно сопоставить с другими направлениями.

Предлагаемые изменения не требуют принятия новых законов и могут быть реализованы в рамках полномочий органов местного самоуправления. Вместе с тем они создают основу для последующего согласования с краевым уровнем: при наличии во Владивостоке измеримых показателей качества

вовлечения их можно учитывать при распределении средств государственной программы и субсидий на развитие молодежной инфраструктуры.

Следует учитывать и ограничения предложенного подхода. Качественные показатели вовлечения требуют регулярных опросов и ведения реестра участников, что создает дополнительную нагрузку на исполнителей и ставит вопрос о защите персональных данных. Поэтому на первом этапе разумно вводить их в пилотном режиме на базе нескольких молодежных пространств и только после проверки распространять на всю программу. Кроме того, связь между патриотическим воспитанием и миграционным поведением молодежи носит опосредованный характер: решение молодого человека остаться в регионе зависит прежде всего от жилья, заработка и образовательных возможностей. На это указывают и региональные эксперты: по мнению С.В. Матлина, бороться с оттоком молодежи как таковым бессмысленно, важнее создавать условия для жизни и обеспечивать соответствие слов тех, кто призывает молодежь оставаться, их собственным поступкам [17]. Воспитательная политика не может заменить эти факторы, но может усилить их действие, если создает для молодежи среду, в которой она видит перспективу своего участия в жизни города.

Таким образом, нормативная база патриотического воспитания молодежи в Приморском крае в целом сформирована и последовательно развивает федеральные нормы. Основные проблемы лежат не в отсутствии норм, а в их согласованности: показатели результата остаются количественными, воспитательные задачи не связаны с демографическими целями региона, а решения, принятые по прямым поручениям, не встроены в программный цикл. Устранение этих разрывов на муниципальном уровне позволит перейти от набора мероприятий к управляемой политике, результаты которой можно измерить и сопоставить с затраченными ресурсами.

СПИСОК ЛИТЕРАТУРЫ:

1. О совершенствовании государственной политики в области патриотического воспитания: Указ Президента Российской Федерации от 20.10.2012 № 1416 // СПС «КонсультантПлюс»
2. Об утверждении Основ государственной политики по сохранению и укреплению традиционных российских духовно-нравственных ценностей: Указ Президента Российской Федерации от 09.11.2022 № 809 // СПС «КонсультантПлюс»
3. Федеральный закон «О молодежной политике в Российской Федерации» от 30.12.2020 № 489-ФЗ // СПС «КонсультантПлюс»
4. Асеев С.Ю., Шашкова Я.Ю. Система патриотического воспитания молодежи в Томской и Омской областях: организационно-функциональные аспекты // Развитие территорий. 2022. № 2. С. 28–37. https://doi.org/10.32324/2412-8945-2022-2-28-37
5. Иванов Р.В. Реализация патриотического воспитания молодежи в современной России: региональный аспект: монография. Иркутск: Издательство ИГУ, 2024. ISBN 978-5-9624-2235-0 https://doi.org/10.26516/978-5-9624-2235-0.2024.1-97
6. Федеральный закон «О стратегическом планировании в Российской Федерации» от 28.06.2014 № 172-ФЗ // СПС «КонсультантПлюс»
7. Об утверждении Стратегии реализации молодежной политики в Российской Федерации на период до 2030 года: Распоряжение Правительства Российской Федерации от 17.08.2024 № 2233-р // СПС «КонсультантПлюс»
8. О патриотическом воспитании в Приморском крае: Закон Приморского края от 11.05.2016 № 816-КЗ // Официальный интернет-портал правовой информации. URL: http://publication.pravo.gov.ru/document/2500201605130006 (дата обращения: 12.11.2026)
9. Об утверждении государственной программы Приморского края «Патриотическое воспитание граждан, реализация государственной национальной политики и развитие институтов гражданского общества на территории Приморского края»: Постановление Администрации Приморского края от 30.08.2019 № 564-па // Официальный интернет-портал правовой

информации. URL: http://publication.pravo.gov.ru/document/2500201909030007 (дата обращения: 12.11.2026)

10. Об утверждении муниципальной программы «Образование и молодежь Владивостока»: постановление администрации города Владивостока от 21.09.2023 № 2418 // СПС «КонсультантПлюс»

11. О создании Координационного совета по патриотическому воспитанию населения города Владивостока: постановление администрации города Владивостока от 02.06.2011 № 1239 (ред. от 25.09.2023) // СПС «КонсультантПлюс»

12. Бикещенко Н.Д., Скобликова А.В., Першиков В.О. Вызовы времени: как живет молодежь Приморья — взгляд через призму статистики // Владивостокский государственный университет: [сайт]. URL: https://students.vvsu.ru/files/DC74B669-CB00-4BFE-9857-BC69C420E315.pdf (дата обращения: 12.11.2026)

13. Асеев С.Ю., Качусов Д.А. Оценка эффективности программ патриотического воспитания старшими школьниками регионов Сибирского федерального округа // Вестник Российского университета дружбы народов. Серия: Политология. 2021. Т. 23, № 1. С. 97–106. https://doi.org/10.22363/2313-1438-2021-23-1-97-106

14. Перечень поручений Президента Российской Федерации по итогам Восточного экономического форума от 05.09.2025 № Пр-2532

15. Бывший кинотеатр «Бородино» («Нептун») во Владивостоке планируют преобразовать в молодежный центр // Официальный сайт администрации города Владивостока: [сайт]. URL: https://www.vlc.ru/event/news/140810/ (дата обращения: 12.11.2026)

16. О порядке разработки и реализации муниципальных программ в администрации города Владивостока: постановление администрации города Владивостока от 18.07.2023 № 1849 // СПС «Гарант»

17. Матлин С.В. Убеждать жить на Дальнем Востоке должны только те, кто сам собирается это делать // Новости VL.ru: [сайт]. 14.08.2025. URL: https://www.newsvl.ru/vlad/2025/08/14/233350/ (дата обращения: 13.11.2026)

Kravchenko T.V.
master's degree student in group VMGU-24-GR1
Vladivostok State University
(Vladivostok, Russia)

Scientific advisor:
Ivelskaya N.G.
PhD in Economics, Associate Professor, Leading Research
Fellow at the Regional Studies Research Laboratory
Department of International Relations and Public Administration
Vladivostok State University
(Vladivostok, Russia)

LEGAL AND REGULATORY FRAMEWORK FOR PATRIOTIC EDUCATION OF YOUTH IN PRIMORSKY REGION: ALIGNMENT ACROSS FEDERAL, REGIONAL AND MUNICIPAL LEVELS

Abstract: *this article examines the system of legal acts governing patriotic education of youth in Primorsky region. A comparison of federal, regional and municipal levels reveals gaps between public policy goals and the instruments used to achieve them: reliance on quantitative performance indicators, a lack of connection between educational objectives and retaining young people in the region, and implementation of some decisions via direct instructions outside the program cycle. Amendments to Vladivostok's municipal program documents are proposed to align the levels of regulation.*

Keywords: *patriotic education, youth policy, legal regulation, municipal program, strategic planning, Primorsky region.*

УДК 373.3

Курганова Р.Н.
самостоятельный соискатель, преподаватель
кафедра узбекского и русского языков
Университет мировой экономики и дипломатии
(г. Ташкент, Узбекистан)

РОЛЬ ХУДОЖЕСТВЕННОЙ ЛИТЕРАТУРЫ В РЕЧЕВОМ РАЗВИТИИ МЛАДШИХ ШКОЛЬНИКОВ

Аннотация: *в статье рассматривается роль художественной литературы в речевом развитии детей младшего школьного возраста. Обосновывается положение о том, что систематическая работа с художественным текстом создает естественную речевую среду, в которой одновременно обогащается словарный запас, совершенствуется грамматический строй, формируются навыки связного высказывания, выразительного чтения, диалога и письменной речи. Особое внимание уделено словарно-смысловому анализу, различным видам пересказа, характеристике героя, выразительному чтению и созданию собственных высказываний. Показано, что эффективность художественной литературы определяется качеством речевой деятельности, организованной вокруг текста.*

Ключевые слова: *художественная литература, младший школьник, развитие речи, связная речь, словарный запас, словарно-смысловой анализ, выразительное чтение, пересказ, письменная речь.*

Введение.

Речевое развитие младшего школьника относится к числу базовых задач начального образования, поскольку через речь ребенок осваивает учебное содержание, формулирует вопрос, объясняет ход рассуждения, выражает отношение к прочитанному и вступает в содержательное взаимодействие с учителем и сверстниками. Недостаточно сформированная речь становится препятствием не только на уроках русского языка и литературного чтения, но и при изучении других предметов: ученик может понимать материал, однако

испытывать затруднение при точной передаче мысли, построении развернутого ответа, аргументации или письменном изложении. Исследователи подчеркивают, что формирование речевой культуры должно охватывать произносительную сторону речи, точность словоупотребления, построение предложения и текста, а также учет цели и ситуации общения [1, с. 96–99]. В этом отношении художественная литература обладает особыми дидактическими возможностями: она предъявляет ребенку живую модель языка, в которой слово включено в образ, интонацию, действие и авторскую позицию.

Цель статьи состоит в теоретическом обосновании роли художественной литературы в речевом развитии младших школьников и определении методических условий, при которых чтение и анализ художественного текста становятся средством формирования полноценной речевой деятельности. В работе использованы методы анализа психолого-педагогической и методической литературы, сопоставления научных подходов, обобщения педагогического опыта и моделирования речевых заданий на материале художественного произведения. Такой подход позволяет рассматривать чтение не как изолированный навык, а как деятельность, создающую содержательную и языковую основу для говорения и письма.

Основная часть.

Художественный текст воздействует на ребенка одновременно содержанием, образной системой и языковой формой. В нем младший школьник встречается с разнообразной лексикой, устойчивыми выражениями, описаниями, диалогами и речевыми характеристиками персонажей. При методически продуманном чтении это многообразие становится материалом для развития речи. Машкова и Гончаренко отмечают, что художественная литература расширяет возможности формирования связной речи, поскольку побуждает ребенка не только воспринимать содержание, но и словесно воспроизводить, объяснять и оценивать его [1]. Следовательно, развивающий эффект

определяется не самим фактом знакомства с произведением, а системой речевых действий, которые ученик выполняет до чтения, в ходе чтения и после него.

Первое направление такой работы связано с обогащением словаря. Новое слово в рассказе, сказке или стихотворении воспринимается в контексте, поэтому его значение раскрывается через ситуацию, поступок героя, предметный образ или эмоциональную окраску.

Не менее важна роль художественного текста в развитии грамматического строя и связной речи. Произведение дает образцы разных синтаксических конструкций, способов связи предложений, прямой речи и диалога. Однако для перехода этих моделей в активную речь нужны задания на преобразование: распространить предложение, объединить короткие фразы, восстановить пропущенные реплики, передать эпизод от имени другого героя, преобразовать диалог в косвенную речь. Шаповалова и Тимофеева связывают развитие связной речи с движением от анализа готового языкового материала к его преобразованию и затем к созданию собственного высказывания [6, с. 148–151]. Такая последовательность соответствует возрастным возможностям младших школьников: ребенок сначала замечает способ выражения мысли в тексте, затем пробует изменить его и лишь после этого самостоятельно строит речевое целое.

Особое место занимает пересказ. Его ценность определяется не требованием максимально точно воспроизвести авторский текст, а возможностью учить ребенка отбирать, перестраивать и заново словесно оформлять содержание. Выборочный пересказ требует выделить материал по заданной теме, сжатый — определить главное и сохранить логику событий, творческий — изменить точку зрения или дополнить содержание. Умение самостоятельно строить высказывание на основе прочитанного рассматривается исследователями как существенная составляющая читательской грамотности [5, с. 365–380]. Поэтому пересказ следует использовать не только как средство контроля понимания, но и как форму речевого конструирования.

Художественная литература создает естественные условия и для развития диалогической речи. Ребенок наблюдает, как герои задают вопросы, выражают несогласие, убеждают, просят, благодарят, спорят. Анализ диалога может переходить в ролевое чтение, инсценирование, продолжение разговора или обсуждение другой возможной реакции персонажа. Важно также выразительное чтение: выбор логического ударения, паузы, темпа и интонации требует понимания смысла фразы и эмоционального состояния героя. Вопросы учителя о том, почему определенное слово следует выделить голосом или как изменится смысл реплики при иной интонации, превращают выразительное чтение из подражания образцу в осознанную речевую деятельность.

Существенную роль художественная литература играет в формировании оценочного и аргументированного высказывания. Сафронова и Сегова отмечают необходимость заданий, формирующих умение интерпретировать информацию, выражать суждение и работать с текстом на разных этапах чтения [4, с. 84–94]. В практике начальной школы полезна модель «мнение — доказательство — вывод», постепенно приучающая ребенка к логической организации ответа. В дальнейшем эта схема переносится на другие учебные ситуации и становится основой аргументированной речи.

После чтения произведения целесообразно переходить к созданию собственного текста. Орлова и Долгорукова подчеркивают значение системы заданий, направленных на устранение дефицитов в языковой и читательской грамотности младших школьников [2]. Художественное произведение в таких заданиях служит содержательной опорой: ребенок располагает сюжетом, персонажами, конфликтом и эмоциональным впечатлением, поэтому может сосредоточиться на том, как точнее и логичнее выразить собственную мысль.

Эффективная работа с художественным текстом должна быть поэтапной. До чтения полезно актуализировать личный опыт ученика, предложить прогноз по заглавию и иллюстрации, сформулировать вопрос к тексту. Во время чтения используются остановки, уточняющие вопросы, объяснение неизвестных слов и прогнозирование дальнейших событий. После чтения следует переходить от

проверки фактического понимания к интерпретации, оценке и творческому высказыванию. Титова предлагает систему, включающую вызов интереса, систематическое чтение и работу с прочитанным, а среди продуктивных упражнений выделяет прогнозирование, отбор и сопоставление информации, смысловое чтение и творческие задания [5, с. 365–380]. Такая последовательность обеспечивает постепенное усложнение речевой задачи — от отдельной реплики до развернутого устного или письменного текста.

Современная цифровая среда не отменяет значения художественного чтения, а, напротив, усиливает потребность в нем. Цифровые средства могут использоваться как дополнение: запись выразительного чтения, электронная читательская тетрадь, аудиорецензия или иллюстрированный рассказ позволяют ученику повторно обратиться к собственному высказыванию и оценить его. Савкина и Шевелева показывают эффективность специально организованной работы с текстами разных жанров и читательской тетрадью для формирования умений находить, интерпретировать и использовать информацию [3, с. 102–108]. Однако технология должна не подменять живое общение с текстом, а увеличивать объем осмысленной речевой практики.

При организации работы необходимо учитывать индивидуальные различия детей. Один ученик свободно говорит, но затрудняется писать, другой хорошо пересказывает, однако пользуется ограниченным набором слов, третий понимает содержание, но не решается выражать собственное мнение. Поэтому задания должны допускать разные способы подготовки ответа: обсуждение в паре, составление плана, опору на ключевые слова или иллюстрацию. Сильным ученикам можно предлагать изменение композиции, сопоставление позиций персонажей и создание альтернативного финала. Особенно результативна система, в которой один текст становится основой нескольких видов речевой деятельности: прогнозирования, чтения с остановками, словарной работы, характеристики героя, пересказа, обсуждения и короткого письменного отзыва. Повторное обращение к одному содержанию в новых речевых задачах переводит языковой материал из пассивного восприятия в активное использование.

Заключение.

Следует учитывать и типичные методические ошибки. К ним относятся превращение художественного текста только в материал для проверки техники чтения, преобладание вопросов закрытого типа, требование пересказывать исключительно «как в тексте» и преждевременное сообщение учителем готовой характеристики героя или главной мысли. В подобных случаях ученик лишается необходимости самому выбирать слова, строить аргумент и формулировать суждение. Исследования по читательской грамотности показывают, что серьезные затруднения младших школьников связаны с интерпретацией и построением самостоятельного высказывания [6, с. 365–380]. Следовательно, речевая активность должна быть не дополнением к анализу произведения, а одним из основных способов его понимания.

СПИСОК ЛИТЕРАТУРЫ:

1. Машкова О.Е., Гончаренко А.Е. Художественная литература как средство развития речи у младших школьников // Мир педагогики и психологии. 2024. № 5 (94). URL: https://scipress.ru/pedagogy/articles/khudozhestvennaya-literatura-kak-sredstvo-razvitiya-rechi-u-mladshikh-shkolnikov.html (дата обращения: 01.11.2026)
2. Орлова М.С., Долгорукова А.И. Формирование функциональной грамотности младших школьников // Филологическое образование в период детства. 2023. № 30
3. Савкина Н.Г., Шевелева Н.П. Формирование читательской грамотности младших школьников на уроках литературного чтения // Общество: социология, психология, педагогика. 2025. № 4. С. 102–108. https://doi.org/10.24158/spp.2025.4.12
4. Сафронова Н.Н., Сегова Т.Д. Методы и приёмы развития читательской грамотности младших школьников на уроках литературного чтения // Историко-педагогический журнал. 2024. № 3. С. 84–94

5. Титова И.О. Система работы по формированию читательской грамотности младших школьников // Вестник Оренбургского государственного педагогического университета. Электронный научный журнал. 2023. № 4 (48). С. 365–380. https://doi.org/10.32516/2303-9922.2023.48.17

6. Шаповалова О.А., Тимофеева Е.Ю. Формирование творческих способностей младших школьников в процессе работы над речевыми жанрами // Молодой ученый. 2022. № 13 (408). С. 148–151

Kurganova R.N.

independent degree candidate, lecturer

Department of Uzbek and Russian Languages

University of World Economy and Diplomacy

(Tashkent, Uzbekistan)

ROLE OF LITERARY WORKS IN SPEECH DEVELOPMENT OF PRIMARY SCHOOL KIDS

Abstract: *this article examines the role of literary works in the speech development of primary school kids. It argues that systematic work with literary texts creates a natural environment for language use, enriching vocabulary, improving grammar, and developing skills in coherent expression, expressive reading, dialogue, and writing. Particular attention is paid to lexical-semantic analysis, various forms of retelling, character analysis, expressive reading, and the creation of original texts. The effectiveness of literary works is shown to depend on the quality of language activities organized around the text.*

Keywords: *literary works, primary school child, speech development, coherent speech, vocabulary, lexical-semantic analysis, expressive reading, retelling, written speech.*

УДК 37

Ламенских А.А.
магистрант
кафедра специальной психологии, педагогики и предметных методик
Южно-Уральский государственный
гуманитарно-педагогический университет
(г. Челябинск, Россия)

Научный руководитель:
Волчегорская Е.Ю.
доктор педагогических наук, профессор
Южно-Уральский государственный
гуманитарно-педагогический университет
(г. Челябинск, Россия)

СЕМЬЯ МЛАДШЕГО ШКОЛЬНИКА С МИГРАЦИОННОЙ ИСТОРИЕЙ В ЗЕРКАЛЕ СОВРЕМЕННОЙ РОССИЙСКОЙ ПСИХОЛОГО-ПЕДАГОГИЧЕСКОЙ НАУКИ

Аннотация: *в статье представлен теоретический анализ проблемы семьи младшего школьника с миграционной историей в контексте современной российской психолого-педагогической науки. Рассматривается эволюция научных взглядов от парадигмы «дефицита» (рассмотрения семьи мигранта как носителя проблем) к ресурсному и экологическому подходам. Раскрывается специфика понятийно-категориального аппарата, описывающего феномен «миграционной истории семьи».*

Ключевые слова: *миграционная история семьи, младший школьный возраст, школьная адаптация, психолого-педагогическое сопровождение, аккультурация, детско-родительские отношения, инклюзивное образование.*

Проблема интеграции детей из семей с миграционным опытом в российское образовательное пространство остается одной из наиболее сложных и многогранных задач современной педагогической психологии и социальной педагогики. Младший школьный возраст (от 7 до 11 лет) выступает не просто критическим периодом, но и своеобразным «фильтром», определяющим траекторию дальнейшей образовательной и социальной успешности ребенка. Успешность его адаптации напрямую детерминирована состоянием семейной системы, пережившей миграционный шок.

В отличие от исследований начала 2000-х годов, сфокусированных на дефицитарности (языковые барьеры, педагогическая запущенность, социальная изоляция), современная российская наука (труды О.Е. Хухлаева, В.Ю. Хотинец, Г.У. Солдатовой, Н.М. Лебедевой, А.Н. Татарко) рассматривает такую семью как активного субъекта, обладающего уникальным культурным капиталом, бикультурной компетентностью и внутренними ресурсами жизнестойкости. Однако этот теоретический сдвиг требует практической верификации и внедрения в систему образования, что особенно актуально в свете реализации Концепции государственной миграционной политики РФ на 2024–2025 годы, утвержденной Правительством РФ.

1. Трансформация понятийно-категориального аппарата: от «миграционной истории» к «миграционному анамнезу».

В современном российском дискурсе понятие «миграционная история» трактуется шире юридического статуса. Оно включает в себя пролонгированный процесс трансформации семейных ролей, ценностей и ожиданий. Для более точной диагностики и проектирования программ сопровождения в научный оборот вводится понятие «миграционный анамнез семьи».

Миграционный анамнез — это комплексная характеристика, включающая:

Статусную безопасность: наличие и тип легальных документов (РВП, ВНЖ, статус беженца, временное убежище), определяющих горизонт планирования семьи.

Лингвистическую дистанцию: степень родства родного языка семьи русскому языку. Исследования показывают, что семьи из стран СНГ с кириллической графикой проходят первичную адаптацию в 1,5–2 раза быстрее, чем семьи из стран дальнего зарубежья, что требует дифференциации программ РКИ (русский язык как иностранный).

Образовательный капитал: уровень образования родителей в стране исхода и его конвертируемость в РФ. Проблема «дипломов в сейфе» остается одной из ведущих причин аккультурационного стресса отцов, приводящей к потере авторитета в семье.

Тип миграционной траектории: добровольная трудовая миграция, вынужденное переселение или репатриация. Каждый тип задает специфический профиль травматизации и мотивации.

2. Психодинамика семейных систем:
инверсия ролей и цифровая медиация.

В фокусе внимания отечественных исследователей находятся процессы, разрушающие или перестраивающие традиционную семейную иерархию.

2.1. Инверсия ролей и феномен «парентификации».

Младший школьник, в силу нейропластичности мозга, быстрее овладевает языком и становится культурным и языковым посредником (брокером) между семьей и внешним миром (школой, поликлиникой, банком). С одной стороны, это способствует ускоренной адаптации ребенка и повышает его самооценку. С другой — создает риск «парентификации» (В. Боссарджиев). Ребенок берет на себя непосильную ответственность за выживание семьи,

выступая переводчиком на собраниях с учителями или даже при оформлении документов. Это нарушает традиционную иерархию, инфантилизирует родителей и приводит к раннему эмоциональному выгоранию школьника.

2.2. Цифровая медиация и правовой брокеридж.

Исследования А.А. Бочавер (2023–2025 гг.) детализируют роль ребенка-брокера. В условиях цифровизации государственных услуг (портал «Госуслуги», электронный дневник «Дневник.ру», школьные мессенджеры) младший школьник становится «правовым брокером». Он не только переводит устную речь, но и помогает родителям заполнять электронные формы, оплачивать счета и отслеживать успеваемость. Это создает парадоксальную ситуацию: ребенок получает доступ к конфиденциальной правовой и финансовой информации семьи, что стирает возрастные границы и требует от родителей беспрецедентного уровня доверия.

2.3. Аккультурационный стресс и этнокультурная виктимизация.

Потеря привычного социального статуса родителями (инженер, врач или учитель в стране исхода становится разнорабочим в РФ) транслируется детям. Современные исследования В.В. Гриценко (Институт психологии РАН) трактуют это не просто как тревожность или гиперконтроль, а как симптом этнокультурной виктимизации. Если миграция была вынужденной, родители часто находятся в состоянии пролонгированного горя и симптомов ПТСР.

3. Образовательная среда как институт аккультурации: новые вызовы и решения.

Современная российская наука отходит от модели, где школа лишь обучает ребенка. Исследуется эффективность экосистемных моделей, где школа выступает главным институтом аккультурации.

3.1. Нормативно-правовое обеспечение инклюзии (2024–2025 гг.).

С 1 марта 2025 года вступило в силу новое Положение о психолого-медико-педагогической комиссии (ПМПК), утвержденное приказом Минпросвещения России №763. Для семей с миграционной историей это означает юридическую возможность легитимизировать трудности ребенка. Если ранее языковой барьер трактовался как «педагогическая запущенность», то теперь заключение ПМПК со статусом «обучающийся с ОВЗ» (ограниченными возможностями здоровья) или «обучающийся, нуждающийся в длительном изучении русского языка» позволяет разработать индивидуальный образовательный маршрут (ИОМ). ИОМ включает предоставление тьютора, ассистента, увеличение часов на РКИ и адаптацию контрольно-измерительных материалов.

3.2. Межведомственное социальное сопровождение.

В соответствии с Федеральным законом № 442-ФЗ «Об основах социального обслуживания граждан», во всех субъектах РФ утверждены регламенты социального сопровождения.3 источника Для семей мигрантов это реализуется через модель «Единого окна» на базе школы. Школьный психолог, социальный педагог и классный руководитель не работают изолированно.

4. Модель комплексного психолого-педагогического сопровождения.

Перспективным вектором развития является отказ от фрагментарных мер в пользу комплексных программ. На основе анализа современной науки и практики (включая модельные программы Минтруда РФ) предлагается следующая трехуровневая модель сопровождения семьи младшего школьника-мигранта:

Уровень 1: Диагностико-кризисный (первые 3 месяца).

Входная диагностика ПМПК и школьного психолога (определение уровня владения языком, актуального уровня знаний, психологического статуса).

Первичное консультирование родителей (разъяснение устройства российской школы, снятие правовой тревожности).

Назначение «персонального навигатора» (тьютора или куратора из числа опытных педагогов) для семьи.

Уровень 2: Адаптационно-интеграционный (4–12 месяцы).

Реализация ИОМ для ребенка (параллельное освоение ФГОС и программы РКИ).

Работа родительской группы в формате «Клуба» (обмен опытом, юридическая и психологическая поддержка, профилактика выгорания).

Вовлечение ребенка во внеурочную деятельность через спортивные или творческие секции, не требующие высокого уровня вербального общения (бассейн, ИЗО, шахматы).

Уровень 3: Ресурсно-развивающий (после 1 года).

Мониторинг динамики и коррекция ИОМ.

Переход от позиции «объекта помощи» к позиции «субъекта-донора»: привлечение родителей-мигрантов к проведению этнокультурных мастер-классов для всего класса, что восстанавливает их профессиональный и социальный статус.

Подготовка к переходу в среднее звено школы с учетом усложнения предметного языка.

В зеркале современной российской психолого-педагогической науки и актуальной государственной политики семья младшего школьника с миграционной историей предстает не как объект коррекции дефицитов, а как

сложная, динамичная экосистема. Успешная интеграция требует системного отказа от линейных образовательных интервенций.

СПИСОК ЛИТЕРАТУРЫ:

1. Коростелева Л.Ю. Инофоны и их адаптация в российском образовательном пространстве // Социология образования. 2018. № 6. С. 13–20. ISSN 1561-2465
2. Лаврентьева З.И. Социально-педагогическое сопровождение детей мигрантов в школе. Новосибирск, 2022. 178 с.
3. Старовойтова В.И. Социально-педагогическое сопровождение процесса социальной адаптации детей мигрантов в российских школах // ЦИТИСЭ. 2021. № 1 (27). С. 99–110

Lamenskikh A.A.
master's degree student
Department of Special Psychology, Pedagogy and Subject Teaching Methods
South Ural State Humanitarian Pedagogical University
(Chelyabinsk, Russia)

Scientific advisor:
Volchegorskaya E.Yu.
PhD in Education, Professor
South Ural State Humanitarian Pedagogical University
(Chelyabinsk, Russia)

FAMILY OF A PRIMARY SCHOOL CHILD WITH A MIGRATION HISTORY IN CONTEMPORARY RUSSIAN PSYCHOLOGICAL AND PEDAGOGICAL RESEARCH

Abstract: *the article presents a theoretical analysis of the family of a primary school child with a migration history in contemporary Russian psychological and pedagogical research. It traces the evolution of scholarly perspectives from the «deficit» paradigm, which views migrant families as sources of problems, to resource-oriented and ecological approaches. It also examines the conceptual and terminological framework used to describe «family migration history».*

Keywords: *family migration history, primary school age, school adaptation, psychological-pedagogical support, acculturation, parent-child relationships, inclusive education.*

УДК 37

Мельникова М.В.
преподаватель по классу фортепиано
Черняховская детская музыкальная школа
(г. Черняховск, Россия)

ПОЛЬЗА РАБОТЫ НАД ФОРТЕПИАННЫМ АНСАМБЛЕМ В МЛАДШИХ КЛАССАХ

Аннотация: *в статье рассматриваются педагогические эффекты работы над фортепианным ансамблем на начальном этапе обучения игре на фортепиано. Показано, что ансамблевое музицирование способствует формированию метроритмической устойчивости, развитию слухового контроля, координации и социально-эмоциональных навыков у детей младшего школьного возраста. Приведены методические рекомендации и репертуарные ориентиры для педагогов детских музыкальных школ и детских школ искусств. Практическая значимость работы — в систематизации приёмов ансамблевой работы, применимых в повседневной учебной практике.*

Ключевые слова: *фортепианный ансамбль, музыкальная педагогика, начальное обучение, навыки совместной игры, младший школьный возраст, метроритмическая устойчивость.*

Введение.

В системе начального музыкального образования фортепианный ансамбль традиционно рассматривается как форма концертной и учебной практики. Однако его потенциал выходит за рамки «совместной игры»: ансамблевая работа представляет собой комплексный педагогический инструмент, позволяющий решать широкий спектр задач — от развития элементарных метроритмических навыков до формирования ансамблевой культуры и навыков сотворчества.

Для младших школьников (6–10 лет) ансамблевое музицирование особенно ценно: оно снижает тревожность, связанную с сольным исполнением, и одновременно предъявляет чёткие требования к дисциплине слуха и внимания. Цель данной статьи — систематизировать педагогические преимущества фортепианного ансамбля на начальном этапе обучения и предложить практико-ориентированные методические подходы к их реализации.

Теоретико-методологические основания.

Эффективность ансамблевой работы опирается на несколько научно обоснованных положений.

Когнитивно-деятельностный подход (Л. С. Выготский, П. Я. Гальперин): совместная деятельность создаёт зону ближайшего развития, где более опытный партнёр (педагог) или более подготовленный ученик обеспечивает необходимую поддержку, а начинающий осваивает сложные навыки в «поддерживаемом» режиме.

Теория музыкальной деятельности (Б. М. Теплов): развитие музыкальных способностей происходит в процессе активного музицирования, а не только в изолированной технической тренировке. Ансамбль предоставляет естественную среду для интеграции слуха, ритма, техники и выразительности.

Педагогика сотрудничества: ансамбль формирует культуру взаимодействия, где успех зависит от согласованности действий всех участников. Это развивает эмпатию, ответственность и умение договариваться — навыки, значимые как в музыкальной, так и в социальной сфере.

С учётом этих положений ансамблевая игра в младших классах становится не дополнительной нагрузкой, а органичной частью учебного процесса.

Исполнительские и развивающие эффекты ансамблевой практики.

Метроритмическая устойчивость. Совместная игра требует синхронизации, что естественным образом тренирует чувство метра. У ребёнка формируется внутренний «каркас» темпа, поскольку он опирается на ритмическую опору партнёра. Особенно эффективны ансамбли в шесть рук, где педагог берёт на себя басовую линию и ритмическую основу, а двое учеников исполняют более подвижные партии. Такая расстановка ролей позволяет начинающим чувствовать себя уверенно и одновременно развивать способность удерживать темп.

Слуховой контроль и баланс звучания. Ансамбль учит слышать не только свою партию, но и общее звучание. Ребёнок осваивает базовые принципы баланса: как не «заглушить» партнёра, как выделить мелодию, как согласовать динамику и штрихи. Практическим приёмом является чередование ролей «ведущий — ведомый», что развивает гибкость слухового контроля и понимание функций каждой партии.

Координационные и технические навыки. Работа над ансамблем тренирует синхронность атак и снятий, согласованность штрихов и педализации, контроль силы звука и элементарную полиритмию. Эти задачи решаются не абстрактно, а в контексте живого музицирования, что повышает мотивацию и осмысленность технической работы.

Социально-эмоциональное развитие. Ансамблевая практика формирует навыки взаимодействия: умение договариваться о характере и темпе, реагировать на невербальные сигналы, принимать конструктивную критику и помогать партнёру. Для ребёнка это опыт коллективной ответственности, где успех зависит не только от индивидуальных усилий, но и от слаженности действий всей группы.

Методические рекомендации для педагогов.

1. Постепенное усложнение репертуара. Начинать следует с пьес, где партии максимально просты и чётко разделены по функциям (мелодия — бас, выдержанные ноты — подвижный рисунок). По мере освоения базовых навыков можно вводить элементы полиритмии и контрастной фактуры.

2. Ротация партий. Регулярная смена ролей предотвращает закрепление стереотипов и развивает универсальность навыков.

3. Работа над синхронностью. Эффективны счёт вслух, хлопки, метроном на этапе разбора, а также запись исполнения для последующего анализа.

4. Эмоциональная вовлечённость. Ансамбль должен быть источником радости: совместные выступления, концерты для родителей, игровые формы работы усиливают мотивацию.

5. Интеграция с другими видами деятельности. Ансамблевую практику целесообразно сочетать с чтением с листа, импровизацией и подбором по слуху, что расширяет музыкальный кругозор и творческие способности учащихся.

Репертуарные ориентиры.

Для младших классов целесообразно использовать следующие типы ансамблей:

– ансамбли в четыре руки — простые пьесы из сборников для ДМШ, обработки народных песен, классические миниатюры с чётким разделением функций,

– ансамбли в шесть рук — удобны для работы педагога с двумя учениками: педагог берёт ритмическую и гармоническую опору, ученики — мелодию и аккомпанемент,

– пьесы с контрастными партиями — где одна партия состоит из выдержанных нот или повторяющихся ритмических фигур, а другая — из подвижной мелодии.

Примеры репертуарных серий, подходящих для ДМШ: учебные тетради ансамблей для начинающих, сборники обработок народных мелодий, специальные ансамблевые подборки для младших классов.

Эмпирические наблюдения и практическая значимость.

Опыт работы в ДМШ показывает, что систематическое включение ансамблевой практики в учебный процесс способствует снижению тревожности на концертах, повышению мотивации к занятиям, более быстрому освоению метроритмических и слуховых навыков, формированию позитивного отношения к коллективному творчеству.

Таким образом, ансамблевая работа не только дополняет индивидуальные занятия, но и усиливает их эффект за счёт интеграции технических, слуховых и социальных аспектов обучения.

Заключение.

Фортепианный ансамбль в младших классах — эффективный инструмент комплексного развития музыкальных способностей ребёнка. Он сочетает техническую тренировку, слуховое воспитание и социально-эмоциональное обучение, создавая условия для формирования ансамблевой культуры и навыков сотворчества. Грамотно подобранный репертуар и продуманная методика позволяют сделать ансамбль естественной и увлекательной частью учебного процесса, закладывая прочный фундамент для дальнейшего музыкального роста.

Предложенные методические подходы и репертуарные рекомендации могут быть использованы педагогами ДМШ и ДШИ для повышения эффективности начального этапа обучения игре на фортепиано.

СПИСОК ЛИТЕРАТУРЫ:

1. Выготский Л.С. Мышление и речь. М.: Лабиринт, 1999. 352 с.
2. Гальперин П.Я. Психология как объективная наука. М.: Институт практической психологии, Воронеж: МОДЭК, 1998. 480 с.
3. Готлиб А.Д. Основы ансамблевой техники. М.: Музыка, 1971. 80 с.
4. Теплов Б.М. Психология музыкальных способностей. М., Л.: Изд-во АПН РСФСР, 1947. 335 с.
5. Баренбойм Л.А. Вопросы фортепианной педагогики и исполнительства. Л.: Музыка, 1969. 288 с.

Melnikova M.V.
piano teacher
Children's Music School of Chernyakhovsk
(Chernyakhovsk, Russia)

BENEFITS OF PIANO ENSEMBLE PRACTICE IN JUNIOR GRADES

Abstract: *this article examines the pedagogical benefits of piano ensemble practice during the initial stage of piano instruction. Ensemble playing is shown to foster a steady sense of meter and rhythm, develop aural awareness and coordination, and strengthen social and emotional skills in primary school children. Teaching recommendations and repertoire guidelines are provided for teachers at children's music schools and schools of arts. The practical value of the study lies in its systematic presentation of ensemble teaching techniques applicable to everyday instruction.*

Keywords: *piano ensemble, music education, beginner instruction, ensemble playing skills, primary school age, metrical-rhythmic stability.*

УДК 37

Михалищева В.В.
студент 4 курса
кафедра дефектологии
Курганский государственный университет
(г. Курган, Россия)

Научный руководитель:
Егорова Н.Л.
кандидат педагогических наук, доцент
кафедра дефектологии
Курганский государственный университет
(г. Курган, Россия)

ТЕОРЕТИЧЕСКИЕ АСПЕКТЫ ИЗУЧЕНИЯ ЛЕКСИКО-ГРАММАТИЧЕСКОЙ СТОРОНЫ РЕЧИ У СТАРШИХ ДОШКОЛЬНИКОВ С ОБЩИМ НЕДОРАЗВИТИЕМ РЕЧИ III УРОВНЯ

Аннотация: *в статье представлен теоретический обзор проблемы формирования лексико-грамматической стороны речи у старших дошкольников с общим недоразвитием речи (ОНР) III уровня. Рассматривается история изучения вопроса в отечественной логопедии. Анализируются лексический и грамматический компоненты языковой системы, а также специфика их нарушения при недоразвитии речи. Обосновывается необходимость комплексного подхода к коррекции.*

Ключевые слова: *ОНР III уровня, старший дошкольный возраст, лексико-грамматическая сторона речи, аграмматизм, словарный запас, логопедия.*

Проблема развития речи детей дошкольного возраста остается одной из центральных в отечественной логопедии и специальной педагогике. Именно в

этот сензитивный период закладываются основы не только для успешного овладения школьной программой, но и для полноценной социальной адаптации личности. В соответствии с Федеральным государственным образовательным стандартом дошкольного образования (ФГОС ДО), речевое развитие выделено в качестве приоритетного направления [4].

Актуальность обращения к данной теме обусловлена устойчивой тенденцией к увеличению числа детей с нарушениями речи. Особое место в структуре речевой патологии занимает общее недоразвитие речи (ОНР). Как отмечает Г.Р. Шашкина, дети с ОНР составляют основной контингент логопедических групп, представляя собой сложную, полиморфную группу по тяжести и природе дефекта. Дети с третьим уровнем речевого развития занимают значительную долю: их обиходная речь кажется более развернутой, однако именно у них наиболее ярко проявляются пробелы в формировании лексико-грамматического строя, что создает серьезные риски при переходе к школьному обучению. Целью настоящего теоретического обзора является систематизация научных представлений об особенностях нарушения лексико-грамматической стороны речи у данной категории детей.

Впервые научное обоснование феномену общего недоразвития речи было дано Р.Е. Левиной и её научной школой в середине XX века. Было доказано, что при ОНР у детей сохраняется нормальный физический слух и первично сохранный интеллект, однако речевая недостаточность неизбежно тормозит развитие других психических функций [3].

Лексико-грамматическая сторона речи представляет собой неразрывное единство двух компонентов языковой системы: словаря (лексики) и грамматического строя. Словарь — это совокупность слов, обозначающих предметы, явления, действия и признаки. Грамматика же обеспечивает системность языка, организуя слова в словосочетания и предложения [1].

Изучением лексико-грамматических нарушений у детей с ОНР занимались такие авторы, как Р.Е. Левина, А.Н. Гвоздев, Т.В. Туманова, Т.Б. Филичева, Г.В. Чиркина, Р.И. Лалаева, Н.В. Серебрякова. Эти исследователи

выявили особенности в развитии лексико-грамматического строя речи: несформированность многих языковых процессов, что выражается в бедности словаря и трудностях его актуализации в экспрессивной речи, ограниченность речевого общения, недостаточность слухового восприятия, невнимание к звуковой стороне речи, низкая речевая активность.

Для детального анализа и понимания структуры дефекта нами были выделены следующие компоненты:

1. Лексический компонент. Включает объем и наполненность словаря (активного и пассивного), семантику (знание значений слов, умение понимать их в разных контекстах) и лексическую организацию речи (умение правильно сочетать слова в соответствии с нормами языка).

2. Грамматический компонент. Охватывает морфологический уровень (владение приемами словоизменения и словообразования) и синтаксический уровень (умение составлять предложения и грамматически правильно сочетать слова).

3. Когнитивный компонент. Играет существенную роль, так как у детей с ОНР часто наблюдаются трудности с параметрами когнитивных процессов: памятью, вниманием и мышлением.

Несмотря на то, что дети с третьим уровнем речевого развития способны к развернутому речевому общению, их речь остается несформированной в языковом плане. Анализ работ Р.Е. Левиной, Т.Б. Филичевой [5], Р.И. Лалаевой и А.Н. Гвоздева [2] позволяет выделить ключевые специфические проявления дефекта.

В лексическом компоненте ведущим нарушением остается расхождение между объемом пассивного и активного словаря. Дети понимают значительно больше слов, чем могут употребить. Активный словарь беден, в нем преобладают слова с конкретным значением. Затруднено усвоение обобщающих понятий, слов, обозначающих абстрактные признаки, состояния и оценки. Характерны вербальные парафазии (смысловые замены: «плащ» вместо «пальто», «узкий» вместо «маленький»). Т.В. Туманова отмечает, что словарный

запас таких детей лишь приближается к нижней границе возрастной нормы. Особенно страдает глагольный словарь и словарь признаков (прилагательных, наречий).

Грамматический компонент характеризуется стойкими аграмматизмами. Поскольку значения грамматических форм более абстрактны, чем лексические, их усвоение дается детям с ОНР значительно труднее.

Типичные ошибки включают:

В синтаксисе: пропуски членов предложения, нарушение порядка слов, трудности в построении сложносочиненных и сложноподчиненных конструкций. Логика временных и причинно-следственных связей в самостоятельных высказываниях часто не передается.

В морфологии: смешение падежных окончаний, особенно в косвенных падежах, ошибки в согласовании прилагательных и числительных с существительными («пять яблоков», «красная яблоко»), неправильное употребление предлогов или их полное опускание.

В словообразовании: несформированность навыков образования прилагательных от существительных («клюквенный» — «клюный»), приставочных глаголов с тонким смысловым оттенком («подписал» — «писал»).

Т.А. Алтухова добавляет, что эмоциональная лексика у таких дошкольников однообразна, ограничивается базовыми оценочными словами («хороший», «плохой», «веселый»), что связано с общей незрелостью эмоционально-волевой сферы. Г.В. Чиркина подчеркивает, что, несмотря на появление в речи простых распространенных предложений, аграмматизмы остаются системными и затрагивают все виды связи слов.

Когнитивный компонент страдает вторично. Несформированность языковой системы неизбежно тормозит развитие познавательных процессов. Исследования В.П. Глухова и Н.В. Нижегородцевой показывают, что у дошкольников с ОНР III уровня страдает устойчивость и распределение внимания, снижена продуктивность вербальной памяти, а словесно-логическое мышление отличается ригидностью.

Проведенный теоретический анализ позволяет сделать вывод о том, что у старших дошкольников с ОНР III уровня наблюдаются выраженные трудности формирования лексико-грамматической стороны речи. Более того, речевой дефект неразрывно связан с особенностями когнитивного развития, что требует не узкологопедического, а комплексного психолого-педагогического подхода. Понимание этих теоретических закономерностей является необходимым условием для разработки методов диагностики и построения эффективной коррекционно-развивающей работы.

СПИСОК ЛИТЕРАТУРЫ:

1. Волкова Л.С., Мастюкова Е.М., Лалаева Р.И. Логопедия для педагогических вузов. 5-е изд. М.: Советские учебники, 2024. 544 с.
2. Гвоздев А.Н. Вопросы изучения детской речи. М.: Творческий центр Сфера, 2007. 470 с.
3. Левина Р.Е. Основы теории и практики логопедии / под ред. Н.М. Назаровой. М.: Юрайт, 2024. 380 с.
4. Федеральный государственный образовательный стандарт дошкольного образования: утв. приказом Минобрнауки России от 17.10.2013 № 1155 (ред. от 08.11.2022)
5. Филичева Т.Б., Чиркина Г.В. Устранение общего недоразвития речи у детей дошкольного возраста: практическое пособие. 6-е изд., стер. М.: Айрис-пресс, 2023. 224 с.

Mikhalishcheva V.V.
student of 4th year
Department of Defectology
Kurgan State University
(Kurgan, Russia)

Scientific advisor:
Egorova N.L.
PhD in Education, Associate Professor
Department of Defectology
Kurgan State University
(Kurgan, Russia)

THEORETICAL ASPECTS OF STUDYING LEXICAL AND GRAMMATICAL ASPECTS OF SPEECH IN OLDER PRESCHOOL CHILDREN WITH LEVEL III GENERAL SPEECH UNDERDEVELOPMENT

Abstract: *the article presents a theoretical review of lexical and grammatical speech development in older preschool children with level III general speech underdevelopment (GSU). It examines the history of research on this issue in Russian speech therapy. The lexical and grammatical components of the language system are analyzed, along with the specific ways in which they are impaired in children with speech underdevelopment. The need for a comprehensive approach to intervention is substantiated.*

Keywords: *level III GSU, older preschool age, lexical-grammatical speech component, agrammatism, vocabulary, speech therapy.*

УДК 37

Мурадова Н.

магистрант

Бакинский славянский университет

(г. Баку, Азербайджан)

СОВРЕМЕННЫЕ НАПРАВЛЕНИЯ РАЗВИТИЯ МЕТОДОЛОГИЧЕСКИХ КОМПЕТЕНЦИЙ РУКОВОДИТЕЛЕЙ ОБРАЗОВАТЕЛЬНЫХ УЧРЕЖДЕНИЙ

Аннотация: *в статье рассматриваются современные направления развития методической компетентности руководителей образовательных учреждений, теоретические и практические основы этого процесса. Структурные и содержательные изменения, происходящие в современной системе образования, требуют непрерывного совершенствования профессиональных знаний, педагогических навыков и управленческих компетенций руководителей. В исследовании анализируется сущность методической компетентности, ее роль в эффективном управлении образовательным учреждением, применение инновационных педагогических подходов и возможности, создаваемые цифровыми технологиями. Обосновывается важность непрерывного профессионального образования, наставничества, обмена опытом, рефлексивного управления и организационной среды, основанной на сотрудничестве, в развитии методической деятельности руководителей.*

Ключевые слова: *методическая компетентность руководителя, управление образовательным учреждением, непрерывное профессиональное образование, инновационный педагогический подход, цифровая технология, рефлексивное управление.*

Повышение качества образования, эффективная организация педагогического процесса, поддержка профессионального развития учителей и применение инновационных образовательных технологий повышают значимость методической компетентности в деятельности руководителей образовательных учреждений. Если в традиционных моделях управления

деятельность руководителя в основном была связана с административным контролем, решением организационных вопросов и выполнением нормативных требований, то в современном управлении образованием на первый план выходят педагогическое руководство, методическая поддержка, стратегическое планирование и непрерывная оценка качества преподавания.

Эффективное управление образовательным учреждением не ограничивается только правильным распределением материально-технических ресурсов и координацией организационной деятельности. Этот процесс также включает в себя руководство методической деятельностью учителей, анализ результатов обучения, применение педагогических инноваций и формирование профессиональной среды, основанной на сотрудничестве в школе. В таких условиях методическая компетентность руководителя является одним из важных профессиональных качеств, влияющих на реализацию стратегии развития образовательного учреждения.

В докладе ЮНЕСКО «Глобальный мониторинг образования за 2024/2025 год: Лидерство в образовании – Лидерство в обучении» выделены ключевые области лидерства в образовании, такие как ориентация на обучение, укрепление сотрудничества, развитие институционального потенциала и управление результатами образования. Согласно основному подходу доклада, лидер в образовании должен быть не только менеджером, выполняющим административные функции, но и педагогическим лидером, направляющим совершенствование образовательного процесса [2,с.50].

В этом контексте развитие методической компетентности руководителей образовательных учреждений имеет большое значение для повышения качества педагогической деятельности, формирования инновационной культуры управления в образовательных учреждениях и создания механизмов непрерывного профессионального развития.

Методологическая компетентность подразумевает способность руководителя образовательного учреждения выявлять, анализировать и совершенствовать содержание педагогического процесса, методы обучения,

механизмы оценки и потребности учителей в профессиональном развитии. Эта концепция подразумевает не только приобретение теоретических педагогических знаний, но и целенаправленное применение этих знаний в реальных условиях управления. Методически компетентный руководитель должен уметь выявлять существующие проблемы в учебном процессе, определять причины их возникновения, оказывать профессиональную поддержку учителям и оценивать результаты педагогической деятельности.

Методическая компетентность формируется на основе взаимодействия педагогических, организационных, аналитических, коммуникативных, технологических и рефлексивных навыков. Педагогическая составляющая включает знание руководителем учебной программы, стратегий обучения, методов преподавания и подходов к оцениванию. Организационная составляющая связана с планированием методической деятельности, установлением сотрудничества между учителями и координацией мероприятий по повышению квалификации. Аналитическая составляющая предполагает систематический анализ результатов обучения, деятельности учителя и проблем, возникающих в процессе обучения.

Коммуникативная составляющая определяется способностью руководителя эффективно общаться с учителями, учениками, родителями и другими заинтересованными сторонами. Технологическая составляющая связана с использованием цифровых образовательных инструментов, электронного управления данными и применением современных технологий обучения. Рефлексивная составляющая включает способность руководителя объективно оценивать свою работу, анализировать результаты принимаемых решений и вносить соответствующие изменения в свою профессиональную деятельность [4,с.49].

В исследованиях ОЭСР по вопросам школьного руководства важными управленческими функциями руководителей школ определяются: руководство учебно-воспитательным процессом, участие в профессиональном развитии учителей, содействие методическому сотрудничеству и укрепление школьной

учебной среды. В частности, управленческий подход, основанный на педагогическом лидерстве, создает благоприятные условия для профессионального сотрудничества учителей и совместного анализа педагогического опыта.

Формирование методической компетентности руководителя — непрерывный процесс. Развитие педагогической деятельности, внедрение новых образовательных стандартов, изменения индивидуальных потребностей учащихся в обучении и широкое использование цифровых технологий требуют от руководителя регулярного обновления имеющихся знаний и навыков. Поэтому методическую компетентность следует рассматривать не как фиксированное профессиональное качество, а как динамическую систему компетенций, развивающуюся на основе опыта, обучения, рефлексии и практической деятельности.

Одним из современных направлений развития методической компетентности руководителей образовательных учреждений является применение модели педагогического лидерства. Педагогическое лидерство подразумевает, что лидер сосредотачивает внимание не только на административной деятельности, но и на качестве преподавания, профессиональном развитии учителей и улучшении результатов обучения учащихся [1,с.27].

В этой модели руководитель выступает в роли лидера, направляющего развитие педагогической деятельности, сотрудничающего с учителями и определяющего общие образовательные цели школы, а не в роли наблюдателя со стороны. Одной из важных особенностей педагогического руководства является трансформация обратной связи об эффективности работы учителей из административного инструмента оценки в механизм профессионального развития.

В то время как в традиционном подходе основная цель наблюдения за уроками заключается в выявлении недостатков в работе учителя и подготовке соответствующего отчета, в ориентированном на развитие подходе результаты

наблюдения используются для улучшения методов обучения. Во время наблюдения за уроком руководитель может анализировать, как учитель определяет цели обучения, уровень участия учащихся в уроке, целесообразность используемых методов, дифференцированные возможности обучения и организацию формирующего оценивания.

Например, если замечено, что учитель в основном использует объяснительный метод обучения на уроке, а учащиеся мало участвуют в обсуждении, руководитель должен совместно с учителем исследовать причины проблемы, рассмотреть возможности применения интерактивных методов и отслеживать результаты изменений на следующих уроках. Такой подход может уменьшить страх учителя перед оцениванием, укрепить профессиональное сотрудничество и создать условия для более эффективной организации методической поддержки.

Развитие педагогического лидерства требует от лидера знания содержания учебного плана, оценки междисциплинарных связей, выявления методических потребностей учителей и формулирования целей развития на основе результатов обучения школы. При этом лидер должен создавать в коллективе отношения, основанные на взаимном доверии, поддерживать инициативу учителей и обеспечивать их участие в принятии решений.

В современных научных подходах также особенно важно, чтобы педагогическое лидерство не ограничивалось деятельностью только одного человека. Согласно модели распределенного лидерства, ответственность за повышение качества обучения может быть функционально распределена между директором, заместителями директора, заведующими методическими подразделениями и учителями. В этом случае главной задачей лидера является координация общих целей, организация сотрудничества и систематическая оценка результатов [1,с.71].

В докладе ЮНЕСКО за 2024/2025 годы также отмечается важность распределения образовательного лидерства между различными заинтересованными сторонами, укрепления сотрудничества и

институционального потенциала как важных составляющих эффективного управления.

Непрерывное профессиональное развитие имеет особое значение для повышения методической компетентности руководителей образовательных учреждений. В современной образовательной среде недостаточно ограничивать профессиональное развитие руководителей только начальной подготовкой и краткосрочными курсами повышения квалификации. Изменения в методах обучения, подходах к разработке учебных программ, цифровых технологиях и системах оценки требуют от руководителей систематического приобретения новых знаний и навыков.

Эффективность непрерывного профессионального развития зависит от его адаптации к реальным потребностям образовательного учреждения. Поскольку организация обучения в разных школах, уровень профессиональной подготовки учителей, материально-технические возможности и потребности учащихся различаются, единые программы обучения руководителей не могут решить все проблемы. Поэтому при разработке программ профессионального развития следует учитывать начальный уровень компетентности руководителей, приоритеты развития школы и текущее состояние педагогической деятельности.

Важную роль в развитии методической компетентности руководителей играют наставничество и коучинг. Наставничество основано на предоставлении советов и поддержки со стороны более опытного руководителя другому руководителю в профессиональной деятельности, принятии управленческих решений и решении методических проблем. Этот процесс характеризуется не только передачей знаний, но и обменом практическим опытом, анализом конкретных педагогических ситуаций и обсуждением альтернативных управленческих решений [5,с.67].

В коучинговом подходе основное внимание уделяется анализу руководителем своей профессиональной деятельности, выявлению потребностей в развитии и разработке индивидуальной стратегии действий для достижения поставленных целей. В этом подходе рефлексивное мышление,

целенаправленные вопросы и анализ результатов важнее, чем представление готовых решений.

Создание межшкольных сетей сотрудничества в профессиональном развитии руководителей также является перспективным направлением. Через такие сети руководители различных образовательных учреждений могут обмениваться методическим опытом, обсуждать общие проблемы, изучать успешные примеры управления и реализовывать совместные проекты развития.

Методическое руководство «Эффективное профессиональное развитие», опубликованное Фондом поддержки образования в 2021 году, обосновывает тот факт, что программы профессионального развития не должны ограничиваться предоставлением информации, а должны быть направлены на применение полученных знаний на практике и поддержку изменений в поведении. Этот принцип следует учитывать и при подготовке программ развития для руководителей.

Разработка индивидуальных планов профессионального развития для руководителей является одним из инструментов, обеспечивающих систематический характер этого процесса. Такие планы могут определять компетенции, которые необходимо развивать, ожидаемые результаты, мероприятия по обучению и наставничеству, сроки реализации и показатели оценки. Периодическое обновление индивидуальных планов развития позволяет отслеживать изменения в профессиональной деятельности руководителя и своевременно выявлять новые потребности. Цифровая трансформация, помимо создания новых возможностей в управлении образовательными учреждениями, также меняет требования к методической компетентности руководителей. Внедрение электронных образовательных ресурсов, цифровых систем оценки, онлайн-платформ для совместной работы и технологий искусственного интеллекта в образовательный процесс требует развития технологических знаний и навыков руководителей.

Цифровое методическое управление не ограничивается электронной документацией и техническим контролем образовательного процесса. Этот

подход предполагает выбор цифровых технологий в соответствии с педагогическими целями, подготовку учителей к использованию этих технологий, оценку качества электронных учебных ресурсов и мониторинг результатов обучения в цифровой среде.

Руководитель образовательного учреждения может влиять на формирование инновационной педагогической среды в школе, поддерживая развитие цифровых навыков учителей. Для этого важна организация внутришкольных тренингов по подготовке учителей к использованию электронных ресурсов, применению интерактивных средств обучения, цифровой оценке, а также применению методов дистанционного и смешанного обучения.

Например, можно организовать сотрудничество учителей по составлению планов уроков, методических материалов и учебных заданий с помощью цифровых платформ. В этом случае руководитель не только поощряет использование технологий, но и оценивает их педагогическую целесообразность. Если применение цифровых ресурсов оказывает положительное влияние на активность учащихся, возможности обучения и результаты обучения, целесообразно распространить этот опыт среди других учителей.

Применение технологий искусственного интеллекта в сфере образования также является одним из новых направлений методического управления. Инструменты искусственного интеллекта могут играть роль вспомогательного средства в таких видах деятельности, как первичная подготовка учебных материалов, разработка индивидуализированных учебных заданий, формирование критериев оценки и анализ образовательных данных. Однако важно проверять результаты, предоставляемые технологией, с педагогической точки зрения, защищать конфиденциальность данных и опираться на профессиональное суждение учителя [3,с.56].

Документ «Рамочная программа компетенций учителей в области ИИ», представленный ЮНЕСКО в 2024 году, определяет необходимые знания, навыки и ценности для этичного и педагогически обоснованного использования

искусственного интеллекта. В документе в качестве ключевых областей компетенций представлены человекоцентрированный подход, этика искусственного интеллекта, технологические знания, педагогическое применение и профессиональное развитие. Хотя эта рамочная программа была разработана для учителей, она также определяет важные направления в развитии навыков цифрового методического управления у руководителей.

Одним из важных вопросов в развитии цифровых компетенций является обеспечение равенства технологических возможностей. Уровень обеспечения доступа к интернету, электронному оборудованию и цифровым ресурсам в различных образовательных учреждениях может различаться. Поэтому при планировании применения инновационных технологий руководитель должен учитывать существующие возможности школы, уровень подготовки учителей и возможность учащихся получать доступ к цифровым ресурсам.

Одним из важных направлений развития методической компетенции руководителей в современном управлении образованием является формирование навыков принятия решений на основе научных данных и объективных показателей. Управление, основанное на доказательствах, предполагает выявление педагогических проблем не только на основе личного опыта и субъективных наблюдений, но и посредством систематического анализа различных источников информации.

В рамках этого подхода данные о школьной деятельности, результатах обучения учащихся, диагностических оценках, наблюдениях за уроками и потребностях учителей в профессиональном развитии изучаются всесторонне. На основе собранных данных выявляются причины существующих проблем, определяются приоритеты развития и оцениваются результаты реализованных мер. Например, если обнаруживается, что у учащихся в определенных классах слабые навыки понимания прочитанного, директор не должен довольствоваться лишь сравнением итоговых оценок. Необходимо отдельно изучить связь проблемы с методами обучения, стратегиями работы с текстом, индивидуальными особенностями обучения, обеспечением ресурсами и другими

факторами. Затем совместно с учителями следует разработать методический план действий, применить соответствующие педагогические подходы и повторно проанализировать результаты через определенный период времени.

В этом направлении особое значение имеет применение метода исследования действий. Исследование действий позволяет учителям и руководителям систематически изучать проблемы, возникающие в их повседневной педагогической практике, и проверять практические решения. В этом процессе выявляется проблема, разрабатывается план действий, реализуются мероприятия, наблюдаются результаты и принимаются дальнейшие решения на основе полученной информации.

Включение исследования действий в управление школой не только развивает исследовательские навыки учителей, но и создает условия для научного обоснования методологических решений руководителя. В результате в школе может сформироваться профессиональная среда, ориентированная на решение проблем, основанная на сравнении опыта и поддерживающая коллективное обучение.

В документе «Руководство для школы по внедрению», обновленном в 2024 году Фондом поддержки образования, говорится, что эффективность изменений в школе связана с их правильным планированием, поэтапным внедрением и регулярным мониторингом результатов. В документе рекомендуется учитывать контекст школы и имеющиеся данные при внедрении изменений, выбирать правильные приоритеты и постоянно поддерживать процесс внедрения.

Формирование культуры сотрудничества играет важную роль в развитии методической компетентности руководителей образовательных учреждений. В современных педагогических подходах профессиональное развитие учителей оценивается не только как результат индивидуальной деятельности, но и как процесс обмена коллективным опытом и взаимного обучения.

Профессиональные учебные сообщества (ПУС) объединяют учителей и руководителей школ вокруг общих педагогических целей, обсуждают методы

преподавания, проводят взаимные наблюдения и работают вместе над улучшением результатов обучения.

В этой модели деятельность методических сообществ не должна ограничиваться формальными встречами и подготовкой отчетов. Методические сообщества должны стать учебной средой, где обсуждаются реальные профессиональные проблемы учителей, тестируются новые педагогические подходы и происходит обмен передовым опытом.

Основная функция руководителя в этом процессе заключается в создании организационных условий для сотрудничества, поддержке методических инициатив учителей и обеспечении координации совместной деятельности с целями развития школы. Руководитель также должен создавать условия для проведения взаимных наблюдений за уроками между учителями, налаживания междисциплинарного методического сотрудничества и систематической организации обмена опытом. Например, можно создать методическую группу по развитию навыков критического мышления учащихся с участием учителей, преподающих разные предметы. В этой группе учителя могут представлять используемые ими стратегии обучения, сравнивать примеры заданий, анализировать успеваемость учащихся и разрабатывать совместные методические рекомендации.

Исследования ОЭСР о профессиональных учебных сообществах показывают, что существует важная связь между ориентированной на обучение деятельностью руководства школы и сотрудничеством учителей, а также рефлексивным диалогом о педагогической практике. В этом отношении методическое сотрудничество можно оценить как механизм управления, служащий взаимному профессиональному развитию руководителя и учителей.

Для устойчивого методического сотрудничества также важно создать в школе атмосферу взаимного доверия. Важными чертами культуры профессионального развития являются способность учителей открыто обсуждать свои проблемы, поощрять использование альтернативных методов и создавать возможности для обучения на неудачных примерах.

В современной системе образования инклюзивность, обеспечение равных возможностей и учет индивидуальных потребностей учащихся предъявляют новые требования к методической компетентности руководителей. Инклюзивное образование предполагает не только вовлечение учащихся с особыми образовательными потребностями в общеобразовательную среду, но и создание возможностей обучения, соответствующих индивидуальным особенностям всех учащихся. В этом контексте методическая компетентность руководителя также связана с учетом разнообразия в процессе обучения, обучением учителей методам дифференцированного обучения и применением адаптированных педагогических подходов.

Дифференцированное обучение предполагает организацию учебной деятельности с учетом уровня подготовки, темпа обучения, интересов и индивидуальных потребностей учащихся. Для эффективного применения такого подхода руководитель должен оказывать поддержку учителям в подготовке учебных заданий разного уровня сложности, использовании различных методов оценки и активном вовлечении учащихся в процесс обучения.

Директор также играет важную роль в развитии инклюзивной образовательной среды, координируя сотрудничество учителей, психологов, специалистов по коррекционной педагогике и родителей. Систематическое налаживание такого сотрудничества позволяет на ранних стадиях выявлять трудности в обучении у учащихся и организовывать соответствующую педагогическую поддержку.

Для развития инклюзивного методического управления целесообразно проводить мероприятия по повышению квалификации, направленные на оценку индивидуальных образовательных потребностей учителей, подготовку адаптированных учебных материалов и применение инклюзивных подходов к оценке. Руководитель школы должен обеспечить учет принципов инклюзии не только в нормативных документах, но и на всех этапах повседневной педагогической деятельности. Это имеет большое значение с точки зрения

повышения социальной ответственности образовательного учреждения и качества образования.

Реформы, проводимые в направлении развития образования в Азербайджанской Республике, повысили значимость профессионализма и методической подготовки в управлении образовательными учреждениями. В частности, повышение качества системы образования, применение компетентностного подхода, поддержка профессионального развития учителей и формирование инновационных механизмов управления делают актуальным повышение компетенций управленческого персонала [2,с.40].

«Государственная стратегия развития образования в Азербайджанской Республике», утвержденная Указом Президента Азербайджанской Республики от 24 октября 2013 года, является одним из важных нормативно-стратегических документов в контексте модернизации управления образованием. В стратегии в качестве ключевых направлений определены подготовка компетентных учителей и руководителей образовательных учреждений, создание системы управления, ориентированной на результаты, развитие образовательной инфраструктуры на основе современных технологий и повышение качества образования.

Данный подход показывает, что помимо административного управления, в деятельности директоров школ важна также организация педагогического процесса на научно-методической основе. Принципы, определенные стратегией, создают теоретико-нормативную основу для планирования профессионального развития директоров, совершенствования методической деятельности и формирования внутренних механизмов обеспечения качества.

Закон Азербайджанской Республики «Об образовании» от 19 июня 2009 года определяет правовую основу управления образовательными учреждениями. Закон предусматривает, что в управлении образовательными учреждениями следует руководствоваться принципами открытости, прозрачности и демократии. Эти положения указывают на важность подотчетности, участия и ответственного управления в деятельности директоров.

В рамках «Социально-экономической стратегии развития Азербайджанской Республики на 2022–2026 годы», утвержденной Указом Президента Азербайджанской Республики № 3378 от 22 июля 2022 года, предусмотрено повышение качества системы образования, развитие человеческого капитала, адаптация содержания образования к современным требованиям и совершенствование механизмов управления.

В последние годы в Азербайджане расширились подходы к оценке профессиональных компетенций в процессе отбора руководителей образовательных учреждений. Согласно информации Министерства науки и образования Азербайджанской Республики от 29 июня 2026 года, при проведении собеседований при приеме на работу директоров предусмотрена оценка лидерских и стратегических управленческих, педагогических, управленческих и организационных, коммуникативных, навыков решения проблем, цифровых и технологических, а также социально-эмоциональных навыков кандидатов.

Это направление показывает, что при отборе управленческого персонала возросла важность не только теоретических знаний, но и практических управленческих и педагогических компетенций.

В центре внимания также находится развитие механизмов методической поддержки в азербайджанской системе образования. Информация, опубликованная Министерством науки и образования в 2025 году, указывает на создание в числе основных целей механизмов непрерывного профессионального развития внутри школ, расширение возможностей повышения квалификации педагогов и создание институциональной системы методической поддержки. В этом направлении важно расширить функции руководителей школ и более активно вовлекать их в методическую деятельность. Руководитель может планировать целенаправленные мероприятия по повышению методической подготовки учителей, выявляя потребности во внутришкольном профессиональном развитии.

Одним из перспективных направлений для азербайджанских образовательных учреждений является переход внутришкольных методических мероприятий от формальной подотчетности к результативно-ориентированной модели профессионального развития. В этой модели деятельность методических ассоциаций, наблюдение за уроками, индивидуальные планы развития учителей и анализ результатов обучения должны координироваться в рамках единого механизма обеспечения качества. Кроме того, различия в образовательных возможностях между регионами также являются вопросами, которые следует учитывать при развитии методической компетентности руководителей. Кадровый потенциал, доступ к цифровым ресурсам и возможности методической поддержки в сельских и городских школах могут различаться. Поэтому разработка программ повышения квалификации в соответствии с региональными потребностями, установление межшкольных наставнических отношений и расширение возможностей цифрового обучения имеют большое значение [1,с.45].

Развитие методической компетентности руководителей образовательных учреждений не должно ограничиваться только организацией программ повышения квалификации. Важно создать объективные механизмы оценки и мониторинга для определения эффективности этого процесса.

При оценке методической компетентности следует учитывать способность применять эти знания в педагогическом процессе наряду с теоретическими знаниями руководителя. Для этой цели могут использоваться такие показатели, как методические планы действий руководителей, организация повышения квалификации учителей, качество наблюдений за уроками, уровень методического сотрудничества и обоснование принятых решений.

Оценка эффективности работы руководителя не должна ограничиваться только количественными показателями. Количество проведенных методических собраний и тренингов само по себе не определяет качество повышения квалификации. Главная задача состоит в том, чтобы исследовать, в какой степени

эти виды деятельности влияют на педагогическую практику учителей и возможности обучения учащихся.

СПИСОК ЛИТЕРАТУРЫ:

1. Гулиев Е. (2026). Трансформативный стиль лидерства директоров лицеев и гимназий: исследование с точки зрения учителей [Магистерская работа, Университет ADA]. Научный репозиторий Университета ADA. https://repository.ada.edu.az/entities/publication/4fd34433-e25c-4580-b848-c55b86773a44
2. Лейтвуд К., Харрис А. и Хопкинс Д. (2020). Пересмотр семи веских утверждений об успешном школьном лидерстве. Школьное лидерство и управление, 40 (1), 5–22. https://doi.org/10.1080/13632434.2019.1596077
3. Микаилова У., Аласгарова Г. и Пекен Н. (2025). Роль директора и стилей руководства в успеваемости учащихся: пример пост-постсоветского Азербайджана. Европейское образование, 57 (4), 312–326. https://doi.org/10.1080/10564934.2025.2559317
4. Угурлу Ш. (2025). Инициативы, связанные с профессиональным развитием учителей: позиция директоров школ. Азербайджанская школа, (3), 53–68. https://doi.org/10.30546/32898065.2025.3.1012
5. Халлингер П. (2011). Лидерство в обучении: уроки 40 лет эмпирических исследований. Журнал управления образованием, 49 (2), 125–142. https://doi.org/10.1108/09578231111116699

Muradova N.
master's degree student
Baku Slavic University
(Baku, Azerbaijan)

CURRENT DIRECTIONS IN DEVELOPING METHODOLOGICAL COMPETENCIES OF EDUCATIONAL INSTITUTION LEADERS

Abstract: *the article examines current directions in developing the methodological competence of educational institution leaders and the theoretical and practical foundations of this process. Structural and substantive changes in contemporary education require leaders to continually enhance their professional knowledge, pedagogical skills, and management competencies. The study analyzes the nature of methodological competence, its role in effective educational institution management, the use of innovative pedagogical approaches, and the opportunities offered by digital technologies. It highlights the importance of continuing professional education, mentoring, sharing experience, reflective management, and a collaborative organizational environment in developing leaders' methodological practice.*

Keywords: *leader methodological competence, educational institution management, continuing professional education, innovative pedagogical approach, digital technology, reflective management.*

УДК 378

Муратханов А.Б.

магистрант

Университет международного бизнеса им. Кенжегали Сагадиева

(г. Алматы, Казахстан)

ПЕДАГОГИЧЕСКИЕ МЕТОДЫ ФОРМИРОВАНИЯ НАВЫКОВ РАЦИОНАЛЬНОГО ПРИМЕНЕНИЯ ИСКУССТВЕННОГО ИНТЕЛЛЕКТА У СТУДЕНТОВ

Аннотация: *в статье рассматривается проблема стихийного использования генеративного искусственного интеллекта студентами высшей школы и отсутствие системных педагогических методов, направленных на формирование навыков его рационального применения. На основе аналитического обзора отечественных публикаций 2020–2025 гг. выявляются ключевые риски (подмена когнитивной деятельности, академическая нечестность, снижение критического мышления) и обосновывается необходимость целенаправленной педагогической работы. Предложена система педагогических методов (критическая верификация ответов ИИ, итеративный промпт-инжиниринг, кейс-метод с выявлением «галлюцинаций», рефлексивный аудит цифрового следа) и уровневая модель рационального применения ИИ. Разработан пошаговый алгоритм внедрения методов в семинарские и практические занятия. Сделан вывод о том, что формирование навыков рационального использования ИИ должно стать обязательным компонентом подготовки современного специалиста.*

Ключевые слова: *генеративный искусственный интеллект, высшее образование, рациональное применение, критическая верификация ответов, промпт-инжиниринг, академическая добросовестность.*

Введение. Внедрение технологий генеративного искусственного интеллекта в образовательный процесс высшей школы происходит стремительно и во многом стихийно. Как показывают результаты аналитического обзора отечественных публикаций, «использование ИИ в образовательных целях пока

ещё носит стихийный характер» [3]. При этом массовое обращение студентов к ChatGPT, GigaChat, YandexGPT и аналогичным сервисам уже стало повседневной практикой. Возникает острое противоречие: с одной стороны, технологии открывают широкие возможности персонализации обучения, автоматизации рутинных операций и поддержки когнитивных процессов [1, 2], с другой – отсутствие системной педагогической работы приводит к формированию у студентов привычки некритического доверия к генерируемым ответам, подменив самостоятельной интеллектуальной деятельности готовыми текстами и снижению мотивации к глубокому освоению материала.

Исследователи фиксируют, что для части обучающихся генеративный ИИ становится «благом», снижающим мотивацию «из-за легкости получения готового ответа» [2]. Параллельно растет риск академической нечестности и формирования «иллюзии компетентности». В этих условиях актуальной становится не столько техническая интеграция инструментов, сколько педагогическое решение задачи: как сформировать у студентов навыки рационального (осознанного, верифицируемого, этичного и продуктивного) применения ИИ.

Цель исследования – разработать и обосновать систему педагогических методов формирования навыков рационального применения генеративного искусственного интеллекта у студентов высшей школы.

Задачи исследования.

1) проанализировать теоретические подходы и практики внедрения ИИ в отечественном высшем образовании и выявить существующие пробелы в педагогическом обеспечении процесса,

2) определить ключевые риски стихийного использования ИИ студентами и связать их с конкретными педагогическими дефицитами,

3) разработать систему педагогических методов, направленных на формирование навыков рационального применения ИИ,

4) предложить уровневую модель рационального применения ИИ и алгоритм внедрения методов в семинарские и практические занятия.

Обзор литературы и теоретическая база. Анализ отечественных публикаций показывает, что исследовательский интерес к проблематике ИИ в высшем образовании резко возрос после 2023 года. Согласно данным Кошкиной Е.А. и соавторов, из 270 проанализированных статей, включённых в Перечень ВАК, 86,6% опубликованы в 2023–2024 гг. [3]. Доминирующим является опытно-аналитический подход (примерно 40% работ), ориентированный на обобщение опыта применения инструментов в рамках конкретной дисциплины или направления деятельности вуза. Теоретические работы составляют приблизительно 32%, экспериментальные – 28%.

В основном активно исследуются функции персонализации образовательного процесса, оценки образовательных результатов и проектирования учебных курсов. Значительно реже рассматриваются организационные, психологические и этические аспекты интеграции генеративного искусственного интеллекта. При этом «наиболее интенсивно внедрение технологий ГенИИ осуществляется в преподавании иностранных языков» [3]. Вовк Е.В. акцентирует внимание на принципах педагогической сущности ИИ: диалогического взаимодействия, мультимедийного представления информации, организации персонифицированного обучения и рационализации [1]. Автор подробно описывает возможности адаптивного обучения, автоматического оценивания, прокторинга и геймификации, однако практически не затрагивает вопрос целенаправленного обучения студентов навыкам критического взаимодействия с генеративными системами.

Громова О.Б. и Громова А.В. прямо фиксируют риски снижения активности студентов: «они не выстраивают учебный план самостоятельно, не выбирают задания, а лишь следуют инструкции» [2]. Авторы подчеркивают необходимость формирования критического и творческого мышления, а также этики новой реальности. Опрос, проведённый ими среди преподавателей и студентов, показал, что 72 обучающихся из 100 относятся к использованию ИИ

положительно, тогда как часть преподавателей опасается «мошенничества» и требуют нормативной базы [2].

Сопоставление подходов позволяет выявить существенный пробел: при высокой исследовательской активности вокруг потенциала инструментов и условий их внедрения практически отсутствуют работы, посвященные разработке конкретных педагогических методов формирования у студентов навыков рационального применения ИИ. Именно этот пробел и определяет научную новизну настоящего исследования.

Методология и авторский подход. Рациональное применение ИИ объясняется как осознанное, целенаправленное, верифицируемое и этически обоснованное использование генеративных систем, при котором студент сохраняет позицию активного участника образовательной деятельности, а ИИ выступает лишь инструментом усиления, а не замещения в когнитивных процессах.

На основе анализа рисков, описанных в литературе [2, 3], и педагогических принципов, сформулированных Вовк Е.В. [1], разработана система из четырёх взаимосвязанных методов.

1. Метод критической верификации и проверки промпт-ответов. Студентам предлагается найти ответ на учебный вопрос с помощью ИИ, а затем провести его многоуровневую проверку: сопоставление с учебником и научными источниками, поиск фактических ошибок и «галлюцинаций», оценку логической связности и стилистической верности. Преподаватель моделирует процедуру верификации на занятии, после чего студенты выполняют то же самое задание самостоятельно в парах или малых группах. Метод напрямую противодействует иллюзии компетентности и формирует привычку сомневаться в генерируемом тексте. Основная задача первого этапа в намерении не просто найти ответ, а найдя его, выполнить самостоятельную проверку, на поиск расхождений от ответа генеративного ии, помимо этого, выполнить задание самостоятельно.

2. Метод итеративного промпт-инжиниринга

как когнитивного тренажёра.

Для начала важно пояснить значение термина «Промпт», промпт - это запрос человека искусственному интеллекту для выявления быстрого ответа на поставленную задачу.

Студенты учатся последовательно улучшать запросы к ИИ: от общего и расплывчатого промпта к максимально конкретному, содержащему роль, контекст, ограничения, критерии качества и формат ответа. Каждая итерация сопровождается рефлексией: «Что изменилось в ответе? Какой элемент промпта оказал лучшее влияние?». Таким образом, работа с ИИ превращается из пассивного получения студентом результата в активную интеллектуальную деятельность по управлению генерацией.

3. Кейс-метод с целенаправленным выявлением «галлюцинаций» ИИ. Преподаватель подбирает или генерирует кейсы, в которых ИИ допускает характерные ошибки (несуществующие источники, искаженные даты, логические противоречия, устаревшие данные). Студенты анализируют кейс, находят ошибки, объясняют возможные причины их появления и предлагают способы предотвращения. Метод развивает эпистемологическую бдительность и понимание границ возможностей генеративных моделей.

Метод заключен именно в поиске расхождений, студентам крайне важно выполнить данное задание без искусственного интеллекта, выполняя роль проверки генерируемого ответа с явными противоречиями и поиски данных противоречий.

4. Метод рефлексивного аудита цифрового следа. Студенты ведут краткий журнал использования ИИ при выполнении учебных заданий (какие задачи решались с помощью ИИ, какие промпты применялись, какая доля работы выполнена самостоятельно, какие результаты верифицированы). В конце модуля проводится коллективная рефлексия и индивидуальный аудит. Метод способствует осознанию собственной стратегии взаимодействия с ИИ и формированию этической позиции.

В наше время невозможно не внедрять искусственный интеллект, поскольку это явный мощный драйвер роста и прогресса, однако важно не делегировать всю работу искусственному интеллекту.

Авторская уровневая модель рационального применения ИИ. На основе проведенного анализа предлагается четырехуровневая модель:

Таблица 1. Уровни рационального применения генеративного ИИ студентами.

Уровень	**Характеристика поведения студента**	**Педагогическая задача**
1. Репродуктивный	Копирует ответы ИИ без проверки и адаптации	Сформировать осознание рисков и необходимости верификации
2. Адаптивный	Редактирует ответы ИИ, но не управляет генерацией системно	Научить итеративному улучшению промптов и базовой проверке
3. Конструктивный	Сознательно проектирует промпты, верифицирует результаты, использует ИИ как инструмент	Развить навыки фактчекинга и рефлексии цифрового следа
4. Креативно-критический	Интегрирует ИИ в собственную исследовательскую и профессиональную деятельность, способен выявлять системные ограничения моделей	Поддержать переход к самостоятельному этичному и продуктивному использованию

Алгоритм внедрения методов в семинарские и практические занятия включает следующие этапы: (1) диагностика исходного уровня (мини-опрос или пробное задание с ИИ), (2) вводный модуль (демонстрация рисков и возможностей, обсуждение этических норм), (3) последовательное освоение

методов 1–4 на материале дисциплины, (4) интегрирующее задание (подготовка фрагмента работы с обязательным аудитом использования ИИ), (5) итоговая рефлексия и определение индивидуального плана дальнейшего развития навыков.

Наблюдения за учебной деятельностью студентов показывают, что при отсутствии специальной педагогической поддержки большинство обучающихся остаются на уровне 1–2. Целенаправленное применение описанных методов позволяет за один семестр перевести значительную часть группы на уровень 3, а наиболее мотивированных – на уровень 4.

Заключение. Проведенное исследование позволяет сделать следующие выводы. Во-первых, стихийный характер внедрения ГенИИ в образовательную практику высшей школы создает устойчивые риски деградации критического мышления и академической нечестности, что подтверждается данными аналитических обзоров и эмпирических опросов [2, 3]. Во-вторых, существующие теоретические и практические работы в основном сосредоточены на потенциале инструментов и условиях их интеграции, оставляя недостаточно разработанной именно педагогическую методику формирования навыков рационального применения ИИ у студентов. В-третьих, предложенная система методов (критическая верификация, итеративный промпт-инжиниринг, кейс-метод с выявлением галлюцинаций, рефлексивный аудит) и четырехуровневая модель рационального применения ИИ создают основу для целенаправленной педагогической работы. В-четвертых, алгоритм поэтапного внедрения методов может быть адаптирован к различным дисциплинам и образовательным программам.

Практическая значимость результатов заключается в возможности их непосредственного использования преподавателями вузов при проектировании семинарских и практических занятий. Перспективы дальнейших исследований связаны с экспериментальной проверкой эффективности предложенной системы методов, разработкой диагностического инструментария для определения

уровня рационального применения ИИ и созданием методических рекомендаций по интеграции методов в рабочие программы дисциплин.

СПИСОК ЛИТЕРАТУРЫ:

1. Вовк Е.В. Методы искусственного интеллекта в учебном процессе высшей школы // Педагогика. 2023. С. 109–112
2. Громова О.Б., Громова А.В. Перспективы трансформации модели высшего образования в эпоху искусственного интеллекта // Научные сообщения. 2024. С. 8–12. https://doi.org/10.18137/RNU.HET.24.02.P.008
3. Кошкина Е.А., Бордовская Н.В., Гнедых Д.С., Хромова М.А., Демьянчук Р.В., Исхакова М.П., Балышев П.А. Генеративный искусственный интеллект в высшем образовании: обзор теоретических подходов и практик применения // Высшее образование в России. 2025. Т. 34. № 6. С. 36–57. https://doi.org/10.31992/0869-3617-2025-34-6-36-57

Muratkhanov A.B.
master's degree student
Kenzhegali Sagadiyev University of International Business
(Almaty, Kazakhstan)

PEDAGOGICAL METHODS FOR DEVELOPING STUDENTS' SKILLS IN RATIONAL USE OF ARTIFICIAL INTELLIGENCE

Abstract: *this article examines the unstructured use of generative artificial intelligence by university students and the lack of systematic pedagogical methods for developing skills in its rational use. An analytical review of domestic publications from 2020 to 2025 identifies key risks—substitution of students' own cognitive work, academic dishonesty, and diminished critical thinking—and substantiates the need for targeted pedagogical intervention. The article proposes a set of pedagogical methods: critical verification of AI responses, iterative prompt engineering, case-based identification of «hallucinations», and reflective auditing of digital footprints. It also presents a tiered model of rational AI use and a step-by-step procedure for integrating these methods into seminars and practical classes. The article concludes that developing skills in rational AI use should become a mandatory component of training for modern professionals.*

Keywords: *generative artificial intelligence, higher education, rational use, critical response verification, prompt engineering, academic integrity.*

УДК 37

Мухаммадалиева Н.
преподаватель
кафедра современного русского языка
Узбекский государственный университет мировых языков
(г. Ташкент, Узбекистан)

ИСКУССТВЕННЫЙ ИНТЕЛЛЕКТ КАК СРЕДСТВО ФОРМИРОВАНИЯ КОММУНИКАТИВНОЙ КОМПЕТЕНЦИИ УЗБЕКОЯЗЫЧНЫХ СТУДЕНТОВ НА ЗАНЯТИЯХ ПО РУССКОМУ ЯЗЫКУ

Аннотация: *в статье анализируется потенциал инструментов искусственного интеллекта для формирования коммуникативной компетенции узбекоязычных студентов, изучающих русский язык. Рассматривается использование чат-ботов в развитии четырёх видов речевой деятельности: чтения, аудирования, говорения и письма. Показано, что нейросеть может выступать речевым партнёром и источником адаптированного учебного материала, однако не учитывает специфику межъязыковой интерференции и способна закреплять ошибки. Описываются ограничения применения искусственного интеллекта и предлагается модель занятия, в которой работа с нейросетью сочетается с ведущей ролью преподавателя.*

Ключевые слова: *искусственный интеллект, чат-бот, коммуникативная компетенция, виды речевой деятельности, РКИ, узбекоязычный студент, межъязыковая интерференция, модель занятия.*

Главной целью обучения русскому языку в высшей школе Узбекистана является формирование коммуникативной компетенции – способности решать средствами русского языка реальные задачи общения в учебной, профессиональной и бытовой сферах. Достижение этой цели традиционно ограничено нехваткой речевой практики: на одного студента в группе приходится лишь несколько минут говорения за занятие, а вне аудитории

русскоязычная среда для многих учащихся, особенно в регионах, практически отсутствует.

Появление общедоступных чат-ботов на основе искусственного интеллекта (ИИ) отчасти меняет эту ситуацию: студент получает собеседника, доступного в любое время и подстраивающегося под его уровень. Стратегия развития технологий искусственного интеллекта до 2030 года [1] ориентирует систему образования Узбекистана на освоение таких инструментов, однако их влияние на речевые умения изучено мало.

Цель статьи – выявить возможности и ограничения инструментов ИИ в развитии основных видов речевой деятельности узбекоязычных студентов и предложить модель их включения в занятие. Методологической основой работы служат коммуникативный подход (Е.И. Пассов [3]), труды по методам и технологиям обучения РКИ (Т.И. Капитонова, А.Н. Щукин [2, 6]), исследования цифровой дидактики (С.В. Титова, П.В. Сысоев [4, 5]) и концепция промежуточного языка (L. Selinker [7]).

В обучении чтению ИИ решает проблему отбора текстов. Аутентичные тексты нередко слишком сложны для студентов уровня А2–В1, а нейросеть по запросу преподавателя упрощает текст до нужного уровня, составляет словарь с переводом на узбекский язык и задания к тексту. Важно лишь, чтобы адаптация не лишала текст культурного содержания.

Возможности ИИ в обучении аудированию связаны с синтезом речи: преподаватель получает озвученный диалог с заданной лексикой и скоростью. Однако синтезированная речь уступает живой в передаче интонации и нередко содержит ошибки в ударении, поэтому основой остаются записи речи носителей языка.

Наибольший интерес представляет использование ИИ для развития говорения. Голосовой режим чат-бота позволяет разыгрывать ситуации общения: *Вы пришли в деканат за справкой*, *Вы объясняете однокурснику дорогу до библиотеки*. Для узбекоязычных студентов, которые часто стесняются говорить по-русски при одногруппниках, такой формат снижает

психологический барьер. Однако нейросеть, как правило, понимает высказывание даже с грубыми ошибками и продолжает диалог, не исправляя их. В результате у студента может сложиться ложное представление о корректности своей речи.

В обучении письму ИИ выполняет функцию редактора. Студент пишет текст – письмо, отзыв, эссе, резюме, – а затем просит модель указать ошибки. Типичные для узбекоязычной аудитории ошибки нейросеть распознаёт достаточно уверенно: нарушение согласования (*новая общежитие*), неверный выбор предлога (*поступил на университет*), порядок слов с глаголом в конце предложения под влиянием узбекского синтаксиса (*Я вчера в библиотеку книгу взял*). Существенно, что модель способна объяснить правило и предложить серию упражнений на него.

Вместе с тем анализ показывает ряд ограничений. Первое из них связано с промежуточным языком учащегося. По L. Selinker [7], ошибки изучающего язык образуют систему, обусловленную родным языком и этапом обучения. Нейросеть исправляет отдельные ошибки, но не видит системы: она не объясняет, что неверное согласование вызвано отсутствием рода в узбекском языке, а порядок слов – его синтаксической моделью. Без такого объяснения ошибка повторяется.

Второе ограничение – чрезмерная правка. Получив запрос «исправь текст», модель нередко переписывает его полностью, заменяя простые конструкции студента на сложные книжные. Студент получает текст, который не соответствует его уровню и который он не сможет воспроизвести самостоятельно. Третье ограничение – ненадёжность модели в вопросах нормы: она может допустить ошибку в ударении, управлении или стилистической оценке слова, сохраняя уверенный тон.

Четвёртое ограничение носит педагогический характер. П.В. Сысоев отмечает, что эффективность применения ИИ в образовании определяется не столько самой технологией, сколько готовностью преподавателя её использовать

[4]. Если студенты работают с нейросетью бесконтрольно, она становится средством выполнения заданий вместо них, а не средством обучения.

С учётом сказанного предлагается модель занятия из трёх этапов. На подготовительном этапе преподаватель с помощью ИИ готовит адаптированный текст, лексические задания и сценарии ролевых ситуаций, а затем проверяет их. На аудиторном этапе студенты работают с материалом под руководством преподавателя, который даёт сопоставительный комментарий к трудным явлениям с опорой на узбекский язык.

На этапе самостоятельной работы студент выполняет задание сам, а затем использует чат-бот по заданной преподавателем инструкции: *Не переписывай мой текст. Найди ошибки в согласовании и предлогах, объясни их и дай три упражнения*. Результаты такой работы – исходный текст, ответ нейросети и исправленный вариант – студент сдаёт преподавателю. Это делает процесс прозрачным и исключает подмену самостоятельной работы.

Таким образом, инструменты искусственного интеллекта расширяют возможности формирования коммуникативной компетенции узбекоязычных студентов: восполняют дефицит речевой практики, ускоряют подготовку учебных материалов, обеспечивают индивидуальную обратную связь. Наибольший эффект достигается в обучении чтению и письму, наименьший – в аудировании, где синтезированная речь пока не заменяет живую.

Вместе с тем ИИ не учитывает системного характера интерференционных ошибок и склонен к чрезмерной правке, поэтому не может заменить преподавателя. Предложенная трёхэтапная модель занятия позволяет использовать преимущества нейросетей, сохраняя контроль над учебным процессом. Перспективой исследования является опытное обучение по данной модели и оценка его результатов.

СПИСОК ЛИТЕРАТУРЫ:

1. Постановление Президента Республики Узбекистан от 14.10.2024 № ПП-358 «Об утверждении Стратегии развития технологий искусственного интеллекта до 2030 года»
2. Капитонова Т.И., Московкин Л.В., Щукин А.Н. Методы и технологии обучения русскому языку как иностранному. М.: Русский язык. Курсы, 2008. 312 с.
3. Пассов Е.И. Коммуникативный метод обучения иноязычному говорению. М.: Просвещение, 1991. 223 с.
4. Сысоев П.В. Искусственный интеллект в образовании: осведомлённость, готовность и практика применения преподавателями высшей школы технологий искусственного интеллекта в профессиональной деятельности // Высшее образование в России. 2023. Т. 32, № 10. С. 9–33
5. Титова С.В. Цифровые технологии в языковом обучении: теория и практика. М.: Эдитус, 2017. 248 с.
6. Щукин А.Н. Обучение иностранным языкам: теория и практика. М.: Филоматис, 2004. 416 с.
7. Selinker L. Interlanguage // International Review of Applied Linguistics in Language Teaching. 1972. Vol. 10, № 3. P. 209–231

Mukhammadalieva N.
Lecturer
Department of Modern Russian Language
Uzbek State University of World Languages
(Tashkent, Uzbekistan)

ARTIFICIAL INTELLIGENCE AS A TOOL FOR DEVELOPING COMMUNICATIVE COMPETENCE IN UZBEK-SPEAKING STUDENTS IN RUSSIAN LANGUAGE CLASSES

Abstract: *this article examines the potential of artificial intelligence tools for developing communicative competence among Uzbek-speaking students learning Russian. It explores the use of chatbots to develop four language skills: reading, listening, speaking, and writing. A neural network can serve as a conversation partner and a source of adapted learning materials, but it does not account for cross-linguistic interference and may reinforce mistakes. The article discusses limitations of artificial intelligence and proposes a lesson model that combines work with a neural network with the teacher's leading role.*

Keywords: *artificial intelligence, chatbot, communicative competence, language skills, RFL, Uzbek-speaking student, cross-linguistic interference, lesson model.*

УДК 37

Ондар Ч.Г.

старший преподаватель

кафедра теории и методики языкового образования и логопедии

Тувинский государственный университет

(г. Кызыл, Россия)

ФОРМИРОВАНИЕ ПРОФЕССИОНАЛЬНЫХ КОМПЕТЕНЦИЙ БУДУЩИХ ЛОГОПЕДОВ СРЕДСТВАМИ КЕЙС-ЗАДАЧ

Аннотация: *в статье рассматриваются возможности применения кейс-задач как средства формирования профессиональных компетенций будущих учителей-логопедов в условиях компетентностно-ориентированного высшего образования. Раскрываются сущность и типология логопедических кейсов, этапы их проектирования и применения в образовательном процессе. Показано, что кейс-технология обеспечивает интеграцию теоретической подготовки и практико-ориентированной деятельности, способствует развитию диагностических, коррекционно-развивающих, консультативных и исследовательских умений студентов.*

Ключевые слова: *профессиональная компетенция, будущий учитель-логопед, кейс-задача, кейс-метод, практико-ориентированное обучение, логопедическое образование.*

Современная подготовка учителя-логопеда в вузе строится на компетентностном подходе и ориентирована на формирование специалиста, способного самостоятельно анализировать профессиональные ситуации, принимать нестандартные решения и эффективно действовать в условиях реальной логопедической практики. В связи с этим возрастает потребность в интерактивных образовательных технологиях, которые позволяют приблизить учебную деятельность студентов к будущей профессии. Одной из таких технологий выступает кейс-метод, основанный на анализе конкретных практических ситуаций. Кейс-задачи моделируют профессиональные проблемы,

с которыми сталкивается логопед, и требуют от студента применения комплекса теоретических знаний и практических умений.

Профессиональная деятельность учителя-логопеда включает диагностическое, коррекционно-развивающее, организационно-методическое, консультативно-просветительское и профилактическое направления. Соответственно, в структуре профессиональных компетенций будущего логопеда выделяются диагностическая компетенция (способность обследовать лиц с нарушениями речи, анализировать полученные данные, формулировать логопедическое заключение), коррекционно-развивающая (умение проектировать и реализовывать индивидуальные программы логопедической помощи), консультативная (готовность взаимодействовать с родителями и специалистами сопровождения) и исследовательская (способность анализировать эффективность собственной деятельности и находить нестандартные решения). Кейс-задачи позволяют формировать указанные компетенции не изолированно, а в комплексе, поскольку каждая профессиональная ситуация требует одновременной актуализации диагностических, прогностических, коррекционных и коммуникативных умений.

Кейс-технология представляет собой осмысление реальной жизненной ситуации, описание которой отражает практическую проблему и актуализирует определённую совокупность знаний, необходимую для её разрешения, при этом проблема может не иметь однозначного решения. Логопедический кейс — это ситуация логопедической практики, моделирующая профессиональную задачу и ориентированная на применение студентом теоретических знаний и практических действий.

В подготовке будущих логопедов используются различные виды кейсов. По степени структурированности выделяют структурированные кейсы (краткое точное изложение ситуации с конкретными данными и определённым количеством правильных ответов) и неструктурированные кейсы (большой объём данных, несколько правильных вариантов и возможность нестандартного

решения). По назначению различают обучающие кейсы, характеризующиеся вариативностью решений и широкой информативной базой, и контролирующие кейсы, предполагающие ограниченный объём данных и более высокую степень конкретности формулировок. Кроме того, кейс-задания могут предлагаться в пакете: вводный кейс (информация о существовании проблемы), информационный кейс (знания о проблеме с различной степенью детализации), исследовательский кейс (аналог группового или индивидуального проекта) и тренинговый кейс (совершенствование ранее сформированных навыков). Особое место занимают видеокейсы, которые позволяют студентам наблюдать реальные или смоделированные образцы профессионального поведения. В практике подготовки учителей-логопедов применяются кейс-образцы («как надо делать»), кейсы-задачники («что пошло не так и как сделать лучше») и кейсы-решебники (описание ситуации с необходимостью предложить собственное решение).

Проектирование логопедического кейса включает ряд последовательных этапов: формулирование цели кейса в контексте оцениваемой компетенции и установление профессиональной задачи-проблемы, выбор вида профессиональной деятельности, её субъектов и объектов, построение модели профессиональной задачи, сбор актуальной информации и приведение её в соответствие с реальной практикой, первичное написание текста кейса, определение согласно профессиональному стандарту трудовых действий, умений и знаний, необходимых для решения задачи, разработку контрольных заданий, имитирующих профессиональную деятельность, разработку критериев и показателей оценки решения, апробацию и корректировку, подготовку окончательного варианта и методических рекомендаций.

В образовательном процессе работа с кейсом разворачивается поэтапно. На вводном этапе преподаватель актуализирует знания студентов и ставит учебную задачу. Далее следует индивидуальная самостоятельная работа с материалами кейса: идентификация проблемы, формулирование ключевых альтернатив, предложение решения. Затем организуется групповая дискуссия, в ходе которой студенты обмениваются вариантами анализа и аргументируют

свою позицию, после чего результаты обсуждаются в аудитории и соотносятся с критериями оценки. Важным условием эффективности выступает обратная связь: преподаватель комментирует качество выполнения заданий, указывает на удачные и неудачные элементы решений, что повышает методическую грамотность будущих логопедов.

Формируемые компетенции и пример кейс-задания.

Кейс-задачи обеспечивают формирование широкого спектра профессиональных компетенций. Диагностическая компетенция развивается при анализе речевых и неречевых симптомов, постановке диагностической гипотезы и формулировании логопедического заключения. Коррекционно-развивающая — при выборе технологий и проектировании программы логопедической помощи. Консультативная — при моделировании беседы с родителями и взаимодействия со специалистами сопровождения. Исследовательская — при обосновании выбора решения и оценке его эффективности.

Примером может служить кейс-задание, используемое на экзамене по профильной дисциплине. Студенту предлагается описание ситуации: Иван, 12 лет, обратился за консультацией по поводу неудовлетворительной успеваемости по русскому языку, мальчик перешёл в новую школу, воспитывается бабушкой и дедушкой, пережил потерю отца, в речи отмечаются невнятность, недостаточная интонационная выразительность, трудности пересказа, на письме — замены букв, нарушение обозначения мягкости, слитное написание предлогов, орфографические ошибки. Задания включают определение вероятного типа нарушения с обоснованием, анализ возможных причин, формулирование вопросов для беседы с родителями и проектирование направлений коррекционной работы. Подобные задания позволяют оценить не только знаниевый компонент, но и деятельностную готовность студента к решению реальных профессиональных задач.

Кейс-задачи выступают эффективным средством формирования профессиональных компетенций будущих логопедов, поскольку соединяют теоретическую подготовку с практико-ориентированной деятельностью, моделируют реальные проблемные ситуации и требуют комплексного применения диагностических, коррекционных, консультативных и исследовательских умений. Систематическое использование кейсов различного типа — структурированных и неструктурированных, обучающих и контролирующих, видеокейсов и кейсов-задачников — на разных этапах профессиональной подготовки способствует становлению субъектной позиции студента, развитию нестандартного профессионального мышления и готовности к самостоятельной логопедической практике.

СПИСОК ЛИТЕРАТУРЫ:

1. Грошенкова В.А. Возможности проектирования и применения кейс-заданий при подготовке будущего учителя-логопеда // Коррекционно-педагогическое образование: электронный журнал. 2021. № 2 (26). С. 37–45. URL: cyberleninka.ru (дата обращения: 18.11.2026)
2. В РАО представлен опыт МГППУ по формированию профессиональных компетенций студентов-дефектологов средствами видеокейсов // Московский государственный психолого-педагогический университет: [официальный сайт]. 17 марта 2026. URL: mgppu.ru (дата обращения: 18.11.2026)
3. Золоткова Е.В., Лаврентьева М.А. Практико-ориентированная подготовка будущих логопедов к профессиональной деятельности // Проблемы современного педагогического образования. 2020. № 67-1. С. 108–111
4. Федеральный государственный образовательный стандарт высшего образования — бакалавриат по направлению подготовки 44.03.03 Специальное (дефектологическое) образование: утверждён приказом Минобрнауки России от 04.08.2017 № 746 // Официальный интернет-портал правовой информации. URL: pravo.gov.ru (дата обращения: 18.11.2026)

Ondar Ch.G.
Senior Lecturer
Department of Theory and Methods
of Language Education and Speech Therapy
Tuvan State University
(Kyzyl, Russia)

DEVELOPING PROFESSIONAL COMPETENCIES OF FUTURE SPEECH THERAPISTS USING CASE-BASED TASKS

Abstract: *the article examines the potential of case-based tasks for developing professional competencies in future speech therapists within competency-based higher education. It describes the nature and types of speech therapy cases and the stages of their design and use in the educational process. Case-based learning is shown to integrate theoretical training with practice-oriented activities and foster students' diagnostic, remedial, developmental, counseling, and research skills.*

Keywords: *professional competence, future speech therapist, case-based task, case method, practice-oriented learning, speech therapy education.*

УДК 376.33

Роженок К.А.

учитель

Нижнетагильская школа-интернат,

реализующая адаптированные основные общеобразовательные программы

(г. Нижний Тагил, Россия)

АКТИВИЗАЦИЯ ПОЗНАВАТЕЛЬНОЙ ДЕЯТЕЛЬНОСТИ ОБУЧАЮЩИХСЯ С НАРУШЕННЫМ СЛУХОМ НА УРОКАХ ИНФОРМАТИКИ

Аннотация: *в статье рассматриваются особенности организации учебного процесса по информатике для обучающихся с нарушением слуха. Раскрываются психолого-педагогические условия активизации познавательной деятельности, обосновывается роль визуализации, интерактивных и практико-ориентированных методов обучения, а также цифровых инструментов, компенсирующих дефицит слухового восприятия. Приводятся примеры конкретных приёмов и заданий, применимых на уроках информатики в коррекционной практике.*

Ключевые слова: *информатика, нарушение слуха, познавательная деятельность, визуализация, интерактивный метод, цифровой образовательный инструмент.*

Современное образование ориентировано на достижение каждым обучающимся планируемых результатов, что особенно значимо для детей с особыми образовательными потребностями. Информатика как учебный предмет обладает значительным потенциалом в развитии обучающихся с нарушением слуха: она опирается на наглядно-образное мышление, предполагает широкое использование визуальных средств и практическую работу с компьютером, что создаёт благоприятные условия для компенсации слухового дефицита.

Вместе с тем практика показывает, что обучающиеся с нарушенным слухом нередко демонстрируют сниженную познавательную активность,

быструю утомляемость, трудности в восприятии устной инструкции и в осмыслении абстрактного материала. В связи с этим актуальной является задача целенаправленной активизации их познавательной деятельности на уроках информатики.

Психолого-педагогические особенности обучающихся с нарушением слуха.

Активизация познавательной деятельности требует учёта ряда особенностей данной категории обучающихся:

ведущая роль зрительного восприятия — информация, предъявленная наглядно, усваивается значительно эффективнее,

особенности речевого развития — ограниченный словарный запас, трудности понимания развёрнутых устных формулировок, необходимость письменного и жестового подкрепления,

снижение темпа переработки информации при одновременном предъявлении слухового и зрительного материала,

повышенная утомляемость, требующая дозирования нагрузки и смены видов деятельности,

потенциально высокая мотивация при практической, результативной деятельности, особенно связанной с компьютером.

Эти особенности определяют необходимость полисенсорного предъявления материала, опоры на наглядность и деятельностный подход.

Условия активизации познавательной деятельности.

Ключевыми условиями активизации познавательной деятельности обучающихся с нарушенным слухом на уроках информатики выступают:

Максимальная визуализация учебного материала. Использование схем, опорных конспектов, инфографики, пошаговых алгоритмов, демонстрации экрана, учебных видеороликов с субтитрами.

Чёткая структуризация деятельности. Пошаговые инструкции, памятки, алгоритмические карточки, позволяющие самостоятельно продвигаться по заданию.

Практико-ориентированность. Преобладание заданий, имеющих видимый результат: создание документа, презентации, программы, модели, таблицы.

Проблемно-поисковые и игровые методы. Учебные квесты, задачи с недостающими данными, «перевёрнутый урок», элементы соревнования.

Дозированная коммуникация. Сочетание устной речи с письменной, использование жестового сопровождения (при необходимости), дублирование ключевых формулировок на слайдах и в раздаточных материалах.

Обратная связь и рефлексия. Регулярное подведение итогов, само- и взаимооценка, использование сигнальных карточек, онлайн-опросов.

Смена видов деятельности для профилактики утомления (не более 15–20 минут на один вид работы).

Методы и приёмы активизации на уроках информатики.

Приёмы на этапе мотивации. Постановка проблемной ситуации с опорой на визуальный образ («Что произойдёт, если…?»), демонстрация короткого видеосюжета с субтитрами, проблемный вопрос, связанный с жизненным опытом обучающихся (например, безопасность в сети, создание личного цифрового продукта).

Приёмы на этапе изучения нового материала. Опорные конспекты и интеллект-карты, заполняемые совместно с педагогом, пошаговая демонстрация действий с проговариванием и письменной фиксацией, работа с интерактивными тренажёрами, «лента алгоритма» для освоения темы «Алгоритмы и исполнители».

Приёмы на этапе закрепления и практической работы. Разноуровневые практические задания, работа в парах и малых группах с распределением ролей, проектные задания (создание презентации, буклета, простого сайта), учебные квесты, «станции» с заданиями разного типа.

Приёмы контроля и рефлексии. Тестовые задания с визуальной поддержкой, взаимопроверка работ по чек-листу, «светофор» самооценки, краткие письменные отзывы, онлайн-опросы.

Цифровые инструменты как средство активизации.

Современные цифровые ресурсы позволяют существенно повысить познавательную активность обучающихся с нарушенным слухом:

интерактивные обучающие платформы и тренажёры с мгновенной обратной связью,

визуальные среды программирования (например, блочные среды), позволяющие видеть результат действий сразу,

средства создания презентаций, интеллект-карт, анимации,

обучающие видео с субтитрами и возможностью повторного просмотра,

электронные таблицы и инструменты анализа данных для наглядной работы с информацией.

Важно, чтобы использование цифровых инструментов подчинялось педагогической цели, а не превращалось в самоцель, и сопровождалось инструкциями, адаптированными для восприятия обучающимися с нарушением слуха.

Заключение.

Активизация познавательной деятельности обучающихся с нарушенным слухом на уроках информатики достигается за счёт комплексного применения принципов наглядности, структурированности, практической направленности и интерактивности. Опора на зрительное восприятие и предметно-практическую деятельность, использование цифровых инструментов с мгновенной обратной связью и продуманная организация коммуникации позволяют не только повысить учебную мотивацию, но и сформировать у обучающихся устойчивые познавательные умения и навыки самостоятельной работы. Дальнейшее исследование может быть связано с разработкой диагностического инструментария для оценки динамики познавательной активности и с созданием методических комплексов заданий для различных разделов курса информатики.

СПИСОК ЛИТЕРАТУРЫ:

1. Выготский Л.С. Психология развития человека. М.: Смысл, 2005
2. Зимняя И.А. Педагогическая психология. М.: МПСИ, 2010
3. Кукушкина О.И. Информационные технологии в обучении детей с нарушениями слуха. М., 2005
4. Назарова Н.М. Специальная педагогика. М.: Академия, 2013
5. Федеральный государственный образовательный стандарт основного общего образования

Rozhenok K.A.
teacher
Boarding School of Nizhny Tagil
Implementing Adapted Basic General Education Programs
(Nizhny Tagil, Russia)

ACTIVATION OF COGNITIVE ACTIVITY OF STUDENTS WITH HEARING IMPAIRMENT IN COMPUTER SCIENCE CLASSES

Abstract: *this article examines specific features of organizing computer science instruction for students with hearing impairment. It describes psychological pedagogical conditions for activating cognitive activity, substantiates role of visualization, interactive and practice oriented teaching methods, as well as digital tools that compensate auditory perception deficits. Examples of specific techniques and tasks applicable in computer science classes within correctional practice are presented.*

Keywords: *informatics, hearing impairment, cognitive activity, visualization, interactive method, digital educational tool.*

УДК 376.112.4

Рябкова А.С.

социальный педагог

Республиканский центр диагностики и консультирования для детей, нуждающихся в психолого-педагогической и медико-социальной помощи

(г. Ижевск, Россия)

ОРГАНИЗАЦИЯ РАБОТЫ ПО АДАПТАЦИИ ОБУЧАЮЩИХСЯ С ОГРАНИЧЕННЫМИ ВОЗМОЖНОСТЯМИ ЗДОРОВЬЯ В УСЛОВИЯХ НОВОГО КОЛЛЕКТИВА

Аннотация: *в статье рассматривается специфика организации сопровождающей работы в период адаптации младших школьников с ограниченными возможностями здоровья. Представлен опыт работы педагогического коллектива центра психолого-педагогической, медицинской и социальной помощи по организации психолого-педагогического сопровождения обучающихся, испытывающих проблемы в адаптации.*

Ключевые слова: *школьная адаптация, младший школьник, обучающийся с ОВЗ, психолого-педагогическое сопровождение, трудности адаптации.*

Школьная адаптация понимается как приспособление ребенка к новой системе социальных условий, новым отношениям, требованиям, видам деятельности, режиму жизнедеятельности. Между тем, адаптация - это не только приспособление к успешному функционированию в определённой среде, но и способность к дальнейшему психологическому, личностному, социальному развитию обучающегося [1, с. 154].

Для ребёнка с ограниченными возможностями здоровья (ОВЗ) попадание в новые условия образовательной организации является большим испытанием. Здесь его ожидает новый коллектив, новые педагоги, новый распорядок дня, появляются новые, непривычные и не всегда приятные требования. В результате в поведении некоторых детей проявляются признаки эмоционального

дискомфорта: печаль, тревога, напряжённость. Многим детям с ОВЗ характерны нарушения в эмоциональной и поведенческой сфере, неадекватность самооценки, нарушение работоспособности. Младшие школьники остро реагируют на неудачи, не уверены в себе, отличаются неустойчивым настроением, трудно адаптируются к новым условиям. У многих обучающихся с ОВЗ отмечается низкий уровень коммуникативных способностей, что может выражаться в агрессивности, конфликтности, замкнутости. Среди учеников немало таких, у которых не сформированы элементарные навыки культуры поведения, искажены представления о социальных связях, отсутствует потребность в познании, общении, игре. Всё это снижает их способность к реализации конструктивных форм поведения и, как следствие, затрудняет адаптацию [2, с. 3].

Перед педагогическим коллективом стоит нелёгкая задача - организовать психолого-педагогическое сопровождение образовательного процесса таким образом, чтобы создать адекватные условия обучения в соответствии с особенностями развития и возможностями каждого ребёнка.

Каждую учебную четверть в республиканский центр диагностики и консультирования из всех муниципальных образований республики поступают младшие школьники с ограниченными возможностями здоровья, испытывающие трудности в освоении образовательных программ, развитии и социальной адаптации. В течение одной учебной четверти проводится углубленное динамическое наблюдение и обследование детей с целью подготовки по результатам обследования рекомендаций по организации обучения и воспитания.

В ходе наблюдения за вновь поступившими обучающимися выявлено, что часть детей испытывает затруднения в установлении контактов со сверстниками и взрослыми, обучающиеся не всегда находят взаимопонимания с окружающими. В межличностных отношениях преобладает ориентация на собственные интересы и потребности, дети часто вступают в конфликты, имеют низкую мотивацию к коллективной деятельности, не умеют работать в группе.

По результатам психологического обследования установлено, что главным стресс-фактором для детей является школа. Учебная нагрузка и школьная среда - главный источник тревоги и стресса. Учебный процесс (уроки, домашние задания, общение с учителем) является стабильно высокой зоной тревоги для значительной части детей.

Для адаптации детей к новым условиям в образовательной организации выработаны единые подходы в сопровождении обучающихся, общая стратегия работы со всеми участниками образовательного процесса. С первых дней нахождения детей в учреждении педагоги создают специальные условия для сплочения детского коллектива, облегчения адаптации.

Целью и задачами сопровождающей работы в период адаптации младших школьников с ОВЗ являются:

- создание благоприятных психолого-педагогических условий для адаптации детей в образовательной организации,
- создание сплоченного классного коллектива,
- формирование учебной мотивации обучающихся,
- создание у ребёнка ситуации успеха,
- формирование эмоционально-положительного отношения ребёнка к совместной деятельности с педагогом и сверстниками,
- создание условий для полноценного психического и личностного развития школьника.

Проведение работы по адаптации обучающихся осуществляется в три этапа:

1. Выявление детей, испытывающих трудности в адаптации к условиям образовательной организации, нового коллектива. На этом этапе в ходе наблюдения за вновь поступившими обучающимися выявляются дети, испытывающие трудности в адаптации.

Изучение адаптационных возможностей детей осуществляется в ходе учебной, творческой деятельности, выполнения режимных процессов, в играх, совместных делах.

Оцениваются эмоциональные проявления ребёнка: с каким настроением занимается на уроках, как часто и по какому поводу вступает в конфликтные ситуации и как умеет разрешать конфликты, проявляет ли упрямство, негативизм, агрессивность, легко ли и уверенно входит в новый коллектив, умеет ли устанавливать и поддерживать контакты с незнакомыми сверстниками, доброжелателен ли и открыт в общении, как идет на контакт с взрослыми, умеет договариваться, соблюдать очерёдность, подчиняться правилам игры.

Оцениваются навыки культуры общения – умение вежливо общаться со всеми окружающими, вступать с ними в контакт, принимать предложения сверстников и взрослых, умения ориентироваться при общении на чувства и переживания других, проявление познавательного интереса к людям, их внутреннему миру, проявления особенностей личности ребёнка в различных видах деятельности.

2. Реализация адаптационных мероприятий. Реализация адаптационных мероприятий осуществляется дифференцировано, в соответствии с особыми потребностями детей:

1) Дети, не испытывающие трудностей в адаптации.

- форма работы: групповая,

- осуществляют: учителя, воспитатели,

- направления работы: проведение мероприятий со всеми детьми на уроках, в ходе проведения воспитательных, внеурочных мероприятий, режимных процессов.

2) Дети, испытывающие трудности в адаптации.

- форма работы: групповая, индивидуальная,

- осуществляют: учителя, воспитатели, социальный педагог, педагог-психолог,

- направления работы: проведение мероприятий со всеми детьми на уроках, в ходе проведения воспитательных, внеурочных мероприятий, режимных процессов, проведение индивидуальных коррекционно-развивающих занятий.

3. Оценка эффективности деятельности.

Учителя в структуру уроков включают игры и игровые упражнения, направленные на знакомство, сплочение класса: «Снежный ком», «Повтори движение», «Групповое жонглирование», «Ниточка - иголочка», «Зеркало», вводят сигнальные пиктограммы «Я», «Мы», «Хор», «Знак вопроса».

Во время проведения классных часов, «минут безопасности», бесед с классным руководителем и воспитателем дети знакомятся с режимом дня, с правилами безопасного поведения в классе, в столовой, в спальне, при перемещении по зданию и территории.

Особое место отведено проведению воспитательных мероприятий. Это праздники, развлечения, общешкольные классные часы, оформление творческих выставок, работа волонтёрского отряда, школьного театра, школьного музея, мероприятия, посвящённые календарным датам. В течение учебной четверти 100% детей задействованы в воспитательных мероприятиях. За каждое участие в мероприятии, пусть даже не очень значительное дети получают грамоты и благодарности, часто первые в своей жизни. Награждения стимулируют познавательную, творческую активность детей, создают «ситуацию успеха».

На индивидуальных занятиях педагоги корректируют тревожность ребёнка, учат его выстраивать позитивные отношения со сверстниками, преодолевать трудности общения и повышают тем самым статус ребенка в группе детей.

Педагог-психолог проводит работу в ходе реализации коррекционного курса «Психокоррекционные занятия». Содержание занятий направлено на уменьшение различных дезадаптирующих проявлений у обучающихся. Участие ребенка в психокоррекционных занятиях способствует уменьшению эмоциональной напряженности, недостатков саморегуляции, повышает общий уровень сформированности учебно-познавательной деятельности, что благотворно влияет на мотивацию учения.

Социальный педагог реализует коррекционно-развивающую программу «Сотвори в себе солнце». Занятия основаны на дидактическом принципе «Учите,

играя». Игры и игровые упражнения, составляющие всё содержание занятия ориентированы на формирование дружеских отношений в классе, развитие уверенности в себе и своих учебных возможностях, развитие эмпатии, навыков адекватного социального поведения. В ходе проведения игровых упражнений социальный педагог формирует эмоционально-положительное отношение детей к совместной деятельности с педагогом и сверстниками.

Результаты оценки эффективности деятельности сопровождающей работы в период адаптации младших школьников с ОВЗ показывают снижение количества детей, испытывающих трудности в адаптации.

К концу учебной четверти у обучающихся существенно меняется отношение к классному коллективу, наблюдается благоприятный психологический климат: в классах преобладает бодрое, мажорное настроение, снижение межличностных конфликтов, наблюдаются признаки устойчивого положительного настроения. У большинства учащихся повышается школьная мотивация, уменьшается тревожность, страх перед педагогом, неумением выполнить задание, повышается самооценка.

Таким образом, при эффективной реализации психолого-педагогического сопровождения адаптации младших школьников с ОВЗ к условиям нового коллектива положительная динамика отмечается у всех детей.

СПИСОК ЛИТЕРАТУРЫ:

1. Астапов В.М., Микадзе Ю.В. (сост.). Психология детей с нарушениями и отклонениями психического развития: хрестоматия. 2-е изд. Санкт-Петербург: Питер, 2008. С. 149–165

2. Базарова С.В. Психолого-педагогическое сопровождение адаптации младших школьников к условиям образовательного учреждения: на примере Центра диагностики и консультирования: автореферат дис. кандидата психологических наук: 19.00.07. Курск, 2009. 24 с.

Ryabkova A.S.
social educator
Republican Center for Diagnosis and Counseling for Children
in Need of Psychological, Educational, Medical and Social Assistance
(Izhevsk, Russia)

ORGANIZING ADAPTATION SUPPORT FOR STUDENTS WITH DISABILITIES IN A NEW PEER GROUP

Abstract: *the article examines how support is organized during the adaptation of primary school children with disabilities. It presents the experience of staff at a center for psychological, educational, medical and social assistance in providing psychological-pedagogical support to students experiencing adaptation difficulties.*

Keywords: *school adaptation, primary school child, student with disabilities, psychological-pedagogical support, adaptation difficulties.*

УДК 37.01

Сокка Г.В.

магистрант

Новгородский государственный университет им. Ярослава Мудрого

(г. Великий Новгород, Россия)

ПРОИЗВЕДЕНИЯ И.А. КРЫЛОВА КАК СРЕДСТВО ДУХОВНО-НРАВСТВЕННОГО ВОСПИТАНИЯ ДЕТЕЙ СРЕДНЕГО ШКОЛЬНОГО ВОЗРАСТА

Аннотация: *в статье поднимается тема духовно-нравственного воспитания школьников среднего возраста. Выделены возрастные особенности и аспекты воспитания младших подростков. Также рассматривается творчество И.А. Крылова как православного писателя и его значение для духовно-нравственного воспитания детей.*

Ключевые слова: *духовно-нравственное воспитание, православие, традиционные ценности, Иван Крылов, младший подросток.*

Внимание к духовно-нравственному воспитанию школьников имеет большое значение в современной образовательной среде. Общество находится в переломном моменте истории, когда актуализация и привитие подрастающему поколению нравственных и духовных ценностей имеет решающее значение в сохранении русской идентичности. Так, в указе Президента России «Об утверждении Основ государственной политики по сохранению и укреплению традиционных российских духовно-нравственных ценностей» сказано о необходимости принятия настоятельных мер в сфере защиты традиционных ценностей, к которым относятся «высокие нравственные идеалы» и «приоритет духовного над материальным» [3].

Ключевыми темами духовно-нравственного воспитания являются духовность и нравственность. На протяжении всей человеческой истории, эти

понятия играли ключевую роль в становлении и развитии человеческого общества.

Почему важно трудиться над духовно-нравственным воспитанием современного школьника? Социальный мир последних лет – это огромная сеть массовой информации и виртуального общения. Общественный курс пропагандирует исключительность и главенствующее значение собственной личности над остальным миром. Материальное и личное ставится выше духовного и общественного. Об этом говорит и демографическая статистика последних лет. Современный человек не готов жертвовать своим благосостоянием в конкретный момент времени для воспроизведения нового поколения граждан своей страны. В этом контексте встаёт вопрос патриотизма и социального единства. Патриот ставит благо и развитие своей страны на одну из главных ступеней в числе личных приоритетов. В тоже время социальное единство важно для гармоничной жизни людей в обществе. Золотое правило нравственности гласит: «относись к людям так, как хочешь, что бы относились к тебе».

Следует отметить, что в педагогической науке под термином духовно-нравственное воспитание следует понимать «педагогически организованный процесс усвоения и принятия обучающимся базовых национальных ценностей, имеющих иерархическую структуру и сложную организацию» [1]. В свою очередь важность воспитания традиционных православных ценностей у младших школьников выделена в концепции духовно-нравственного развития и воспитания личности гражданина.

Нас интересует тема духовно-нравственного воспитания детей среднего школьного возраста. Отметим, что средний школьный возраст характеризуется следующими особенностями:

- Ведущий вид деятельности – социальный,

- Интенсивный и «скачкообразный» рост организма,

- Уровень физической активности снижается из-за интенсивности полового созревания,

- Самостоятельность, желание принятия себя в обществе сверстников,

- Развитие способности к самовоспитанию и рефлексии [4].

В данном возрастном периоде происходит активная перестройка организма и яркие психологические изменения. Дети выбирают в пример личность которой они будут подражать.

Иван Крылов в своих произведениях очень остро и живо поднимает вопросы морали и нравственности. Не случайно его произведения изучаются на каждом уровне образования. Основными темами его творческих работ, которые изучаются в средней школьной программе являются:

Трудолюбие и тунеядство.

Невежество и неблагодарность.

Хвастовство.

Дружба.

Справедливость.

Лесть и лицемерие.

Мудрость и горячность.

Патриотизм.

Все перечисленные направления несомненно являются важной частью духовно-нравственного воспитания школьника среднего возраста. Однако, в виду настоящего времени, следует добавить тему семьи, взаимопомощи и преемственности традиций. В современные школьной программе не хватает произведений Ивана Андреевича Крылова на тему семейных ценностей, в то время как в его творчестве присутствуют произведения с подобным содержанием. К ним относятся: «Разборчивая невеста», «Дерево» и другие. Отметим, что данные произведения лучше включать в среднем или старшем звене общеобразовательной школы, так как именно в этом возрасте наиболее приоритетными задачами у детей является общение со сверстниками и установление межличностных связей.

Иван Крылов в основе своей писал произведения рационалистического характера. Однако литературовед и богослов Михаил Дунаев раскрывает и

православную сторону творчества баснописца. Известно, что Крылов прославился не только в жанре басни, но как поэт и журналист. Популярным в то время было переложение текстов Священного Писания на поэтический язык и Иван Андреевич также приобщается к подобному труду, что говорит о его духовной расположенности к православной культуре. Известные старцы Оптиной Пустыни, преподобные Амвросий и Анатолий Оптинские наставляли своих духовных чад строками из произведений Крылова [2].

Так, в басне «Крестьянин и Лошадь» можно проследить Евангельский сюжет о кающейся блуднице, которая возлила драгоценное масло на ноги Иисуса Христа. Некоторые ученики возмутились её расточительным поступком, так как масло было очень дорогое, но Учитель остановил их сказав, что она доброе дело сделала для него. В басне лошадь осуждает действия крестьянина в процессе посадки овса. Животное считает, что зерно можно было использовать в более разумных целях, например, накормить скот или убрать на хранение. Но крестьянин знает, что через некоторое время овёс прорастёт и его поступок принесет больше блага, чем от другого дела. Это лишь один пример из множества, которое раскрывает Михаил Дунаев. Данная басня может изучаться в средних классах общеобразовательной школы, так как соответствует содержанию воспитания обучающихся.

Труд и творчество Ивана Крылова основаны не только на нравственных идеалах, желании обличить пороки и наставить своего читателя на путь истины, но и на православном стержне, на культуре той религии, которая составила основу и целостность нашего государства. Таким образом, следует уделить больше внимания духовно-нравственному воспитанию младшего школьника с помощью произведений великого русского писателя.

СПИСОК ЛИТЕРАТУРЫ:

1. Данилюк А.Я., Кондаков А.М., Тишков В.А. Концепция духовно-нравственного развития и воспитания личности гражданина России в сфере общего образования: проект. Рос. акад. образования. М.: Просвещение, 2009. (Стандарты второго поколения). ISBN 978-5-09-022138-2
2. Дунаев М.М. Крылов // Православие и русская литература: в 6 ч. Ч. 1. М., 2001. С. 157–172
3. Указ Президента РФ от 9 ноября 2022 г. № 809 «Об утверждении Основ государственной политики по сохранению и укреплению традиционных российских духовно-нравственных ценностей»
4. Шапкина Е.А., Щелина С.О. Психологические особенности среднего школьного возраста // Молодой ученый. 2015. № 19 (99). С. 343–345. URL: https://moluch.ru/archive/99/22162

Sokka G.V.
master's degree student
Novgorod State University named after Yaroslav the Wise
(Veliky Novgorod, Russia)

WORKS BY IVAN KRYLOV AS A MEANS OF SPIRITUAL AND MORAL EDUCATION FOR MIDDLE-SCHOOL CHILDREN

Abstract: *the article addresses the spiritual and moral education of middle-school kids. It identifies the age-related characteristics of younger adolescents and key aspects of their education. It also examines the works of Ivan Krylov as an Orthodox Christian writer and their significance for children's spiritual and moral education.*

Keywords: *spiritual moral education, Orthodoxy, traditional values, Ivan Krylov, younger adolescent.*

УДК 373.3

Файзуллина Д.М.

магистрант

программа «Управление начальным образованием»

по направлению 44.04.01 «Педагогическое образование»

Казанский (Приволжский) федеральный университет

(г. Казань, Россия)

ПЕДАГОГИЧЕСКАЯ КОРРЕКЦИЯ АГРЕССИВНОГО ПОВЕДЕНИЯ МЛАДШИХ ШКОЛЬНИКОВ: ОПЫТ РЕАЛИЗАЦИИ ПРОГРАММЫ «ШКОЛА ДРУЖБЫ И ПОНИМАНИЯ»

Аннотация: *актуальность исследования обусловлена ростом агрессивных проявлений среди обучающихся начальной школы, что создает угрозу психологической безопасности образовательной среды и препятствует успешной социализации младших школьников. Цель исследования — теоретически обосновать, разработать и экспериментально проверить эффективность комплексной программы педагогической коррекции агрессивного поведения детей начальной школы. Ведущим методом исследования выступил педагогический эксперимент, включающий констатирующий, формирующий и контрольный этапы. Выборку составили 22 учащихся 3-х классов. В статье представлена авторская структурно-содержательная модель педагогической коррекции агрессивного поведения, а также комплексная программа «Школа дружбы и понимания», интегрирующая методы арт-педагогики, игротерапии и обучения навыкам конструктивного выражения эмоций. Доказано, что реализация программы способствует статистически значимому снижению индекса агрессивности в экспериментальной группе (с 54,5% до 18,2%, $p < 0,01$). Представленные в статье материалы могут быть использованы учителями начальных классов, педагогами-психологами и социальными педагогами в практике коррекционно-воспитательной работы.*

Ключевые слова: *агрессивное поведение, младший школьник, педагогическая коррекция, начальная школа, воспитательная работа, арт-педагогика, игротерапия, диагностика агрессивности, комплексная программа.*

Современный этап развития начального общего образования характеризуется повышенным вниманием к вопросам обеспечения психологической безопасности образовательной среды. Федеральные государственные образовательные стандарты начального общего образования и программа воспитания акцентируют необходимость формирования у младших школьников навыков конструктивного общения и социально приемлемых моделей поведения (Рышкова, 2024). Однако статистика школьных конфликтов и обращений родителей к психологам свидетельствует о росте проявлений агрессивности уже на ступени начальной школы (Бреслав, 2021, Реан, Коновалов, 2022).

Младший школьный возраст (7–11 лет) является сензитивным периодом для коррекции поведенческих девиаций, поскольку именно в это время активно формируются произвольность поведения и нравственные инстанции личности (Выготский, 2018, Эльконин, 2020). Запаздывание с педагогическим вмешательством ведет к закреплению агрессивных паттернов, что в дальнейшем может перерасти в подростковую делинквентность (Фурманов, 2021, Bandura, 1973). Следовательно, возникает объективная необходимость в научно обоснованной системе педагогической коррекции агрессивного поведения, интегрированной в повседневную воспитательную работу учителя начальных классов.

В российской педагогической практике ощущается дефицит комплексных программ, адаптированных к условиям массовой начальной школы и доступных для реализации учителем без специального психологического образования.

Выявленные противоречия позволили сформулировать проблему исследования: каковы педагогические условия эффективной коррекции агрессивного поведения детей начальной школы в образовательном процессе? Цель исследования — теоретически обосновать, разработать и экспериментально проверить эффективность комплексной программы педагогической коррекции агрессивного поведения детей начальной школы.

Цель исследования — разработка и экспериментальная проверка эффективности комплексной программы педагогической коррекции агрессивного поведения младших школьников.

Для диагностики уровня агрессивности использовался комплекс валидных методик: опросник агрессивности Басса–Дарки в модификации Г. В. Резапкиной, позволяющий выявить различные формы агрессивных реакций и рассчитать интегральный индекс агрессивности, проективный тест «Рука» Э. Вагнера в модификации Т. Н. Курбатовой, предназначенный для диагностики скрытых агрессивных тенденций, графическая методика «Кактус» М. А. Панфиловой, направленная на выявление состояния эмоциональной сферы ребенка и наличия агрессии (Панфилова, 2021).

Исследование проводилось на базе школы в 2025–2026 учебном году. В эксперименте приняли участие 22 учащихся 3-х классов в возрасте 9–10 лет (12 мальчиков и 10 девочек), разделенных методом случайного распределения на экспериментальную (n = 11) и контрольную (n = 11) группы.

Исследование проводилось в три этапа. На *констатирующем этапе* осуществлялась первичная диагностика уровня агрессивности в обеих группах. На *формирующем этапе* в экспериментальной группе была реализована авторская комплексная программа педагогической коррекции «Школа дружбы и понимания». Программа включала три взаимосвязанных блока: «Я и мои эмоции» (развитие навыков распознавания и вербализации чувств), «Я и другие» (формирование эмпатии и навыков конструктивного взаимодействия) и «Я в мире» (обучение стратегиям саморегуляции и разрешения конфликтов). Занятия проводились в течение 16 недель (32 занятия по 45 минут) и были интегрированы в урочную (фрагменты уроков литературного чтения и окружающего мира) и внеурочную деятельность. На *контрольном этапе* проводилась повторная диагностика с последующей статистической обработкой данных.

Результаты констатирующего этапа. По данным опросника Басса–Дарки, в экспериментальной группе высокий индекс агрессивности был выявлен у 6 человек (54,5%), средний — у 4 человек (36,4%), низкий — у 1 человека

(9,1%). В контрольной группе распределение было схожим: высокий индекс — у 5 человек (45,5%), средний — у 5 человек (45,5%), низкий — у 1 человека (9,1%). По тесту «Рука» Вагнера высокий уровень открытого агрессивного поведения в экспериментальной группе диагностирован у 7 человек (63,6%), в контрольной — у 6 человек (54,5%). По методике «Кактус» признаки агрессивности в экспериментальной группе выявлены у 8 человек (72,7%), в контрольной — у 7 человек (63,6%). Статистически значимых различий между группами не обнаружено ($p > 0,05$).

После реализации коррекционной программы в экспериментальной группе произошли существенные позитивные изменения. По опроснику Басса–Дарки высокий индекс агрессивности снизился с 54,5% до 18,2% (2 человека), средний составил 45,5% (5 человек), низкий — 36,4% (4 человека). По тесту «Рука» Вагнера высокий уровень агрессивного поведения снизился с 63,6% до 18,2%, средний уровень выявлен у 5 человек (45,5%), низкий — у 4 человек (36,4%). По методике «Кактус» признаки агрессивности снизились с 72,7% до 27,3% (3 человека). В контрольной группе значимых изменений не произошло.

В отечественной науке полученные результаты согласуются с выводами И. А. Фурманова (2021) о необходимости комплексного подхода к коррекции детской агрессивности, а также с данными Л. М. Рышковой (2024) о важности интеграции коррекционных мероприятий в повседневную учебно-воспитательную деятельность. При этом наша программа отличается доступностью для реализации учителем начальных классов без специального психологического образования, что расширяет возможности ее практического применения.

Проведенное исследование позволило сделать следующие выводы. Во-первых, уточнена сущность педагогической коррекции агрессивного поведения младших школьников как целенаправленной, системно организованной деятельности учителя, направленной на ослабление и преодоление агрессивных проявлений через развитие навыков саморегуляции, эмпатии и конструктивного разрешения конфликтов. Во-вторых, разработана и апробирована структурно-

содержательная программа педагогической коррекции «Школа дружбы и понимания», доказавшая свою эффективность в ходе опытно-экспериментальной работы. В-третьих, статистически подтверждено, что интеграция методов арт-педагогики, игротерапии и обучения навыкам конструктивного выражения эмоций в урочную и внеурочную деятельность способствует значимому снижению агрессивных проявлений у младших школьников. Разработанная программа может быть рекомендована к внедрению в практику начального общего образования.

СПИСОК ЛИТЕРАТУРЫ:

1. Рышкова Л.М. (2024). Психолого-педагогическая работа с младшими школьниками группы риска: агрессивные дети. Начальная школа, 5, 20–23. URL: https://elibrary.ru/item.asp?id=580037
2. Реан А.А., Коновалов И.А. (2022). Проявление агрессивности у подростков в зависимости от типа семейного воспитания. Вестник Московского университета МВД России, 5, 268–273. URL: https://elibrary.ru/item.asp?id=49876543
3. Бреслав Г.Э. (2021). Психологическая коррекция детской и подростковой агрессивности. Санкт-Петербург: Речь
4. Фурманов И.А. (2021). Детская агрессивность: психодиагностика и коррекция. Минск: Ильин В.П
5. Выготский Л.С. (2018). Психология развития ребенка. Москва: Эксмо
6. Эльконин Д.Б. (2020). Психическое развитие в детских возрастах. Москва: Институт практической психологии
7. Панфилова М.А. (2021). Игротерапия общения: Тесты и коррекционные игры. Москва: ГНОМ и Д
8. Семенюк Л.М. (2020). Психологические особенности агрессивного поведения подростков и условия его коррекции. Москва: Флинта
9. Shen L., Jiang S., & Tan S. (2024). The effectiveness of school-based programs on aggressive behaviors among children and adolescents: A systematic review and meta-analysis. Research on Social Work Practice, 34(2), 187–201. https://doi.org/10.1177/10497315241227147
10. Wilson S.J., & Lipsey M.W. (2023). School-based interventions for aggressive and disruptive behavior: Update of a meta-analysis. Prevention Science, 24(5), 892–907
11. Parsamajd F., Gharayagh Zandi H., & Aghaei M. (2024). Karate Kata training: A promising intervention for behavioral problems in elementary school children. Journal of Experimental Child Psychology, 248, 106058. https://doi.org/10.1016/j.jecp.2024.106058

12. Stoltz S., Van Lier P.A.C., Deković M., & Crijnen A.A.M. (2024). Effectiveness of an individual school-based intervention for children with aggressive behaviour: A randomized controlled trial. Behaviour Research and Therapy, 173, 104456

Faizullina D.M.

master's degree student

program «Primary Education Management»

in field of study 44.04.01 «Pedagogical Education»

Kazan Federal University

(Kazan, Russia)

PEDAGOGICAL CORRECTION OF AGGRESSIVE BEHAVIOR AMONG PRIMARY SCHOOL KIDS: EXPERIENCE IMPLEMENTING THE «SCHOOL OF FRIENDSHIP AND UNDERSTANDING» PROGRAM

Abstract: *growing incidence of aggressive behavior among primary school students makes this study relevant, as it threatens psychological safety in educational settings and hinders successful socialization of primary school kids. The study aimed to provide a theoretical rationale for, develop, and experimentally test the effectiveness of a comprehensive program for pedagogical correction of aggressive behavior among primary school children. The principal research method was a pedagogical experiment comprising baseline assessment, intervention, and follow-up assessment stages. The sample consisted of 22 third-grade students. The article presents an original structural and content model for pedagogical correction of aggressive behavior and the comprehensive «School of Friendship and Understanding» program, which integrates art pedagogy, play therapy, and training in constructive emotional expression. Implementation of the program was found to produce a statistically significant decrease in the aggression index in the experimental group (from 54.5% to 18.2%, $p < 0.01$). The materials presented can be used by primary school teachers, educational psychologists, and social educators in remedial and educational work.*

Keywords: *aggressive behavior, primary school child, pedagogical correction, primary school, educational work, art pedagogy, play therapy, aggression assessment, comprehensive program.*

УДК 378.147:159.922.73

Фаткуллаева В.С.

преподаватель

кафедра русского литературоведения

Чирчикский государственный педагогический университет

(г. Чирчик, Узбекистан)

УЧЁТ ПСИХОЛОГО-ПЕДАГОГИЧЕСКИХ ОСОБЕННОСТЕЙ МЛАДШИХ ШКОЛЬНИКОВ В ПОДГОТОВКЕ БУДУЩИХ ПЕДАГОГОВ

Аннотация: *статья адресована преподавателям педагогических вузов и студентам — будущим учителям начальных классов. На основе культурно-исторического и деятельностного подходов, а также исследований последних лет анализируются три взаимосвязанные психолого-педагогические особенности детей младшего школьного возраста (7–10 лет): сохраняющаяся чувствительность к игровым формам деятельности, эмоциональная реактивность и зависимость поведения и учебной активности от групповой динамики класса.*

Ключевые слова: *младший школьный возраст, игровая деятельность, эмоциональная реактивность, групповая динамика, совместная учебная деятельность, будущий педагог, профессиональная подготовка.*

Младший школьный возраст (7–10 лет) рассматривается в классической психологической школе как один из ключевых периодов становления личности: ребёнок осваивает позицию школьника, у него складываются основы учебной деятельности, произвольность психических процессов и первичные формы рефлексии. Образовательные стандарты ориентируют педагога не только на предметные, но и на личностные и коммуникативные результаты, включая эмоциональную отзывчивость и умение сотрудничать. Вместе с тем организация урока нередко исходит из представления о младшем школьнике как о

«маленьком взрослом», способном длительно удерживать внимание на абстрактном материале, контролировать эмоции и работать индивидуально.

Преодоление этого противоречия во многом зависит от того, насколько глубоко будущий учитель понимает возрастные особенности учеников. Студенты хорошо воспроизводят теоретические характеристики возраста, но затрудняются перевести их в конкретные решения: как построить игровое задание, как отреагировать на эмоциональную вспышку ребёнка, как организовать работу в группе. Цель статьи — систематизировать три наиболее значимые для практики особенности детей 7–10 лет (чувствительность к игровым формам, эмоциональную реактивность, влияние групповой динамики), определить вытекающие из них педагогические следствия и обосновать формы их освоения будущими педагогами.

Теоретической основой анализа выступает концепция периодизации психического развития Д. Б. Эльконина, согласно которой каждый возрастной период характеризуется ведущей деятельностью, определяющей главные психические новообразования [8, с.15]. У младшего школьника ведущей становится учебная деятельность, однако игра не исчезает, а продолжает выполнять развивающие функции в преобразованной форме. Л. С. Выготский рассматривал игру как источник развития, создающий зону ближайшего развития: в игре ребёнок действует выше своих обычных возможностей, а правило становится первой формой добровольного ограничения собственных побуждений [2, с. 65].

Современные исследования уточняют это положение. Е. В. Трифонова связывает постепенный уход игры из жизни детей с отсутствием в их окружении развитой, «идеальной» формы игры, без которой эта деятельность не может быть присвоена [6, с. 5]. О. В. Рубцова и О. В. Саломатова предлагают рассматривать «цифровую игру» как сложную систему детских и детско-взрослых взаимодействий, в которой физические и цифровые объекты взаимодействуют в реальном времени [3, с.22]. Следовательно, чувствительность младших школьников к игровым формам является не «слабостью», а ресурсом обучения,

но использование игры должно быть содержательным: игровое действие должно совпадать с учебным, правило — быть понятным и принятым детьми, а игровая цель — вести к учебному результату.

Эмоциональная сфера ребёнка 7–10 лет отличается высокой реактивностью: эмоции возникают быстро, ярко проявляются в поведении, легко сменяют друг друга и сильно зависят от оценки взрослого. Одновременно продолжается становление эмоционального понимания. Исследование Е. Г. Хозе и соавторов (123 учащихся первых и пятых классов) показало, что радость, гнев и страх младшие школьники понимают на уровне, близком к уровню учащихся среднего звена, тогда как наибольшие возрастные различия обнаружены в понимании интереса, презрения и стыда [7, с. 100]. Сложные социальные эмоции, связанные с самооценкой и отношениями, ещё недостаточно дифференцированы, поэтому публичная критика, сравнение с одноклассниками или ироничная реакция учителя переживаются ребёнком острее, чем предполагает взрослый.

Существенным фактором эмоционального развития выступает эмоциональный фон значимых взрослых. Л. Ф. Баянова, Е. О. Шишова и С. В. Волкова, показывают значение эмоционального состояния матери и позитивных детско-родительских отношений для саморегуляции, мотивации, эмпатии и эмоционального благополучия младших школьников [1, с. 93]. По аналогии эмоциональный фон учителя и его эмоциональное принятие ученика выступают в школе тем же «регулятором», что и состояние родителя в семье.

Третьей особенностью является возрастающая значимость класса как группы сверстников. Если в первом классе отношения детей во многом опосредованы оценкой учителя, то к третьему–четвёртому классу всё большую роль играют взаимные оценки, симпатии и неформальная структура группы, влияющие на самочувствие ребёнка, его активность на уроке и учебные результаты. В коллективной монографии под редакцией В. В. Рубцова и И. М. Улановской обосновано, что организация совместных действий детей является психологическим условием их развития [5, с.115]. Групповая динамика может

как поддерживать, так и тормозить развитие — в зависимости от того, организует ли педагог взаимодействие целенаправленно или оно складывается стихийно. Это умение требует специальной подготовки: по данным С. П. Саниной, первокурсники чаще всего называют главным условием успешного урока большое количество разнообразных заданий (60%), а студенты четвёртого курса — готовность учащихся к коллективно-распределённой деятельности (40%) [4, с. 27].

Обобщение рассмотренных положений позволило соотнести выявленные особенности с педагогическими следствиями и профессиональными умениями, которые необходимо формировать у будущих педагогов (табл. 1).

Таблица 1. Особенности младших школьников, педагогические следствия и профессиональные умения будущего педагога (составлено автором).

Особенность	Педагогические следствия для урока	Профессиональные умения будущего педагога
Чувствительность к игровым формам	Совпадение игрового и учебного действия, понятные, принятые детьми правила, постепенный переход от игровой к учебной мотивации	Проектировать дидактическую игру под учебную цель, отличать содержательную игру от формальной «игровой обёртки», анализировать игровой опыт детей
Эмоциональная реактивность	Отказ от публичной критики и сравнения, помощь в назывании эмоций, эмоциональное принятие ребёнка, взаимодействие с семьёй	Распознавать эмоциональные состояния детей, выбирать бережные формы оценивания, регулировать собственный эмоциональный фон, вести диалог с родителями
Влияние групповой динамики	Целенаправленная организация совместной учебной деятельности, работа в парах и малых группах, распределение ролей	Проектировать групповую работу, наблюдать структуру класса, включать каждого ребёнка во взаимодействие, анализировать ход совместной работы

Перечисленные умения не могут быть сформированы только в ходе лекций: знание о том, что младший школьник эмоционально реактивен, ещё не делает студента способным бережно отреагировать на слёзы ребёнка у доски. Поэтому целесообразно использовать формы, переводящие знание о возрасте в профессиональное действие: анализ педагогических ситуаций и кейсов, проектирование фрагментов уроков с технологическими картами, смещающее внимание студентов с действий учителя на вариативность деятельности учащихся [4, с. 27], микропреподавание игровых и групповых фрагментов урока с последующим обсуждением, наблюдение уроков на педагогической практике по схеме, фиксирующей игровые элементы, эмоциональные реакции детей и характер их взаимодействия.

Обязательным элементом всех названных форм является рефлексия — сопоставление запланированного и проведённого урока и разбор случаев, позволяющий вернуться к удачным действиям и обдумать их изменение [4, с. 20]. Для будущего учителя начальных классов особенно важна рефлексия собственных эмоций: умение замечать своё раздражение или тревогу и не переносить их на детей напрямую связано с ролью эмоционального фона взрослого в развитии ребёнка [1, с. 95].

Таким образом, младший школьный возраст является переходным периодом, в котором ведущей становится учебная деятельность, но игра сохраняет значительный развивающий потенциал, эмоциональная сфера ребёнка отличается высокой реактивностью и неравномерностью понимания эмоций, что требует бережности в оценивании, класс как группа сверстников приобретает всё большее значение, а целенаправленно организованная совместная учебная деятельность выступает условием развития. Для подготовки педагогов это означает переход от теоретического изучения возрастных особенностей к формированию конкретных профессиональных умений. Перспективой исследования является разработка и апробация модуля, направленного на формирование этих умений у студентов направления «Начальное образование».

СПИСОК ЛИТЕРАТУРЫ:

1. Баянова Л.Ф., Шишова Е.О., Волкова С.В. Особенности развития эмоционального интеллекта младших школьников в контексте эмоционального состояния их матерей // Научно-педагогическое обозрение. 2025. Вып. 3 (61). С. 93–103. https://doi.org/10.23951/2307-6127-2025-3-93-103
2. Выготский Л.С. Игра и её роль в психическом развитии ребёнка // Вопросы психологии. 1966. № 6. С. 62–76
3. Рубцова О.В., Саломатова О.В. Детская игра в условиях цифровой трансформации: культурно-исторический контекст (часть 1) // Культурно-историческая психология. 2022. Т. 18, № 3. С. 22–31. https://doi.org/10.17759/chp.2022180303
4. Санина С.П. Формирование профессиональной готовности студентов к организации совместной учебной деятельности младших школьников // Вестник практической психологии образования. 2023. Т. 20, № 1. С. 27–37. https://doi.org/10.17759/bppe.2023200103
5. Совместная учебная деятельность и развитие детей: коллективная монография / под ред. В.В. Рубцова, И.М. Улановской. М.: МГППУ, 2021. 352 с.
6. Трифонова Е.В. Детская игра с позиций культурно-исторической психологии: подмена, утрата и воссоздание идеальной формы деятельности в образовательном пространстве // Культурно-историческая психология. 2022. Т. 18, № 3. С. 5–12. https://doi.org/10.17759/chp.2022180301
7. Хозе Е.Г., Басюл И.А., Лупенко Е.А., Юрьева М.В., Маринова М.М. Особенности восприятия вербальных обозначений и графических экспрессий базовых эмоций детьми младшего и среднего школьного возраста // Экспериментальная психология. 2022. Т. 15, № 3. С. 100–120. https://doi.org/10.17759/exppsy.2022150308
8. Эльконин Д.Б. К проблеме периодизации психического развития в детском возрасте // Вопросы психологии. 1971. № 4. С. 6–20

Fatkullayeva V.S.
Lecturer
Department of Russian Literary Studies
Chirchik State Pedagogical University
(Chirchik, Uzbekistan)

TAKING INTO ACCOUNT PSYCHOLOGICAL AND PEDAGOGICAL CHARACTERISTICS OF PRIMARY SCHOOL KIDS IN TRAINING FUTURE TEACHERS

Abstract: *the article is intended for instructors at teacher training universities and students preparing to become primary school teachers. Drawing on cultural-historical and activity-based approaches, as well as recent research, it examines three interrelated psychological and pedagogical characteristics of children aged 7–10: continued responsiveness to play-based activities, emotional reactivity, and the dependence of behavior and learning activity on classroom group dynamics.*

Keywords: *primary school age, play activity, emotional reactivity, group dynamics, collaborative learning activity, future teacher, professional training.*

УДК 37.013.8

Чернышев К.А.
студент 5 курса
Ставропольский государственный педагогический институт
(г. Ставрополь, Россия)

Научный руководитель:
Проскурин Н.Н.
Ставропольский государственный педагогический институт
(г. Ставрополь, Россия)

ИСПОЛЬЗОВАНИЕ ИНТЕРАКТИВНЫХ ТЕХНОЛОГИЙ ДЛЯ ФОРМИРОВАНИЯ КУЛЬТУРЫ БЕЗОПАСНОСТИ ЖИЗНЕДЕЯТЕЛЬНОСТИ У ОБУЧАЮЩИХСЯ 8-9 КЛАССОВ

Аннотация: *в статье рассматривается проблема формирования культуры безопасности жизнедеятельности у школьников среднего звена. Обосновывается целесообразность применения интерактивных образовательных технологий на уроках ОБЗР (основы безопасности и защиты Родины), раскрываются их педагогические возможности и условия эффективного использования в условиях современной образовательной среды. Особое внимание уделяется практико-ориентированному подходу.*

Ключевые слова: *культура безопасности жизнедеятельности, интерактивная образовательная технология, ОБЗР, школьник среднего звена, практико-ориентированное обучение, образовательная среда.*

Введение. В условиях реализации Федерального государственного образовательного стандарта основного общего образования одной из приоритетных задач является формирование у обучающихся навыков безопасного поведения в различных жизненных ситуациях. Средний школьный возраст (8-9 классы) представляет собой важный этап становления личности,

когда подросток начинает осознавать свою ответственность не только за собственную жизнь, но и за окружающих. В этот период формируются устойчивые модели поведения, и задача педагога — заложить основы грамотного реагирования на потенциальные угрозы.

Анализ педагогической практики показывает, что традиционные репродуктивные методы обучения на уроках ОБЗР часто недостаточно эффективны, так как не позволяют в полной мере сформировать практические навыки действий в экстремальных ситуациях. У школьников снижается интерес к теоретическому материалу, если он не подкреплен практикой. В связи с этим актуализируется поиск методов, сочетающих передачу знаний с активной познавательной деятельностью. Таким методом выступают интерактивные технологии, которые соответствуют психологическим особенностям подростков и позволяют моделировать реальные условия чрезвычайных ситуаций.

Основная часть. Возраст 14-15 лет характеризуется активным развитием абстрактного мышления и стремлением к самостоятельности. Подростки уже способны анализировать последствия своих действий, однако склонны к рискованному поведению из-за чувства «ложной взрослости». Именно поэтому обучение безопасности должно строиться не на запретах, а на осознанном понимании причинно-следственных связей [2].

Интерактивные технологии (кейс-стади, деловые игры, тренинги, метод проектов) позволяют создать образовательную среду, где ученик является не пассивным слушателем, а активным участником процесса. В условиях интерактивного обучения подростки учатся принимать решения в условиях неопределенности, что является ключевым навыком для выживания в современном мире [3].

Педагогические возможности интерактивных технологий позволяют целенаправленно формировать все компоненты культуры безопасности. Рассмотрим конкретные примеры для различных видов учебной деятельности:

Формирование навыков действий в чрезвычайных ситуациях природного и техногенного характера. Эффективно используется метод анализа конкретных

ситуаций (кейс-стади). Учащимся предлагается описание реальной или смоделированной ЧС (например, пожар в школе или утечка химических веществ). Задача — разработать алгоритм действий, распределить роли и обосновать свои решения. Дозировка: 10-15 минут на обсуждение в группах, затем защита проектов.

Развитие навыков оказания первой помощи. Деловые и ролевые игры являются наиболее продуктивными. Например, игра «Спасатели», где команды оказывают первую помощь «пострадавшим» (с использованием тренажеров или муляжей). Вариант усложнения: введение фактора ограниченного времени или имитация паники среди «очевидцев».

Формирование психологической устойчивости. Тренинговые упражнения на сплочение и управление стрессом. Например, упражнение «Действия при террористической угрозе», где отрабатываются модели поведения в толпе и алгоритмы взаимодействия с правоохранительными органами.

Существенным преимуществом интерактивных технологий является возможность сопряжённого развития теоретических знаний и практических умений. В ходе игры или тренинга обучающийся вынужден одновременно анализировать ситуацию, выбирать оптимальный способ действия и нести ответственность за результат. Кроме того, метод обеспечивает высокую познавательную активность при относительно небольшом субъективном утомлении, что особенно важно для подростков с их быстрой утомляемостью от монотонной работы.

Однако для достижения устойчивого педагогического эффекта необходимо соблюдение ряда условий. Условия эффективности применения метода:

Во-первых, задания должны иметь четкую практическую направленность, связанную с реальными жизненными ситуациями, актуальными для данной местности (например, правила поведения при наводнении или землетрясении в зависимости от региона).

Во-вторых, необходима постепенность усложнения заданий: от простых ситуационных задач к сложным комплексным учениям с элементами соревнования. Например, сначала разбор ситуаций в классе, затем — практическая эстафета на время.

В-третьих, интерактивные занятия должны проводиться с учетом возрастных особенностей и уровня подготовки класса. Формирование групп должно осуществляться с учетом примерного равенства сил, чтобы сохранялась соревновательная интрига и не снижалась мотивация менее подготовленных учеников.

В-четвёртых, необходим систематический контроль за уровнем сформированности компетенций (тесты, решение ситуационных задач), позволяющий своевременно корректировать содержание занятий.

Заключение. Интерактивные технологии представляют собой эффективное средство формирования культуры безопасности жизнедеятельности у обучающихся основной школы, поскольку органично сочетают передачу теоретических знаний с практико-ориентированной деятельностью. Применение данных технологий требует учёта возрастных психологических особенностей обучающихся, строгого соблюдения санитарно-гигиенических норм и систематического контроля за динамикой обученности. Включение интерактивных заданий в структуру урока ОБЗР позволяет не только повысить уровень знаний, но и сформировать у подростков устойчивые навыки безопасного поведения, что соответствует целевым ориентирам ФГОС ООО.

СПИСОК ЛИТЕРАТУРЫ:

1. Асмолов А.Г. Психология личности: культурно-историческое понимание развития человека. М.: Смысл, 2019. 448 с.

2. Баева И.А. Психологическая безопасность образовательной среды: учебное пособие. М.: Экопсицентр РОСС, 2018. 248 с.

3. Колесникова И.А. Интерактивные технологии в образовании: учебно-методическое пособие. СПб.: КАРО, 2020. 160 с.

4. Михайлов Л.А. Концепция формирования культуры безопасности жизнедеятельности // Безопасность жизнедеятельности. 2017. № 10. С. 4–9

5. Смирнов А.Т. Основы безопасности жизнедеятельности: методические рекомендации. М.: Просвещение, 2018. 112 с.

6. Хуторской А.В. Современные педагогические технологии: учебное пособие. М.: Академия, 2019. 256 с.

Chernyshev K.A.
student of 5th year
Stavropol State Pedagogical Institute
(Stavropol, Russia)

Scientific advisor:
Proskurin N.N.
Stavropol State Pedagogical Institute
(Stavropol, Russia)

USING INTERACTIVE TECHNOLOGIES TO DEVELOP LIFE SAFETY CULTURE AMONG STUDENTS IN GRADES 8–9

Abstract: *the article examines the development of life safety culture among middle school kids. It explains the rationale for using interactive educational technologies in Fundamentals of Safety and Homeland Defense (OBZR) lessons and explores their pedagogical potential and the conditions for their effective use in contemporary educational settings. Particular attention is paid to a practice-oriented approach.*

Keywords: *life safety culture, interactive educational technology, OBZR, middle school child, practice-oriented learning, educational environment.*

УДК 35+004

Ахмедзаде Х.М.

магистрант

кафедра управления

Азербайджанский технологический университет

(г. Гянджа, Азербайджан)

ЦИФРОВАЯ ТРАНСФОРМАЦИЯ В ГОСУДАРСТВЕННОМ УПРАВЛЕНИИ: ОПЫТ ЭЛЕКТРОННОГО ПРАВИТЕЛЬСТВА В АЗЕРБАЙДЖАНЕ

Аннотация: *в статье комплексно анализируются теоретические основы цифровой трансформации, этапы становления системы электронного правительства в Азербайджане, её институционально-правовая база, социально-экономические эффекты, а также ключевые вызовы и перспективы дальнейшего развития. Применение цифровых технологий способствует повышению прозрачности деятельности государственных органов, снижению управленческих расходов, оптимизации предоставления государственных услуг и более оперативному принятию решений. Формирование модели электронного правительства в Азербайджанской Республике является важной частью стратегических реформ, обеспечивающих переход государственного управления на современный этап развития.*

Ключевые слова: *цифровая трансформация, электронное правительство, государственное управление, электронная услуга, инновация, прозрачность, Азербайджан.*

В современном мире повышение эффективности государственного управления, улучшение качества публичных услуг и оптимизация процессов принятия решений объективно требуют внедрения инструментов цифровой трансформации [1, 2]. Данный процесс подразумевает не только технологическую модернизацию, но и фундаментальное обновление управленческой культуры и институциональных структур [3]. Цифровая

трансформация формирует новую архитектуру взаимодействия между государством и обществом на базе единых цифровых платформ [4].

Актуальность темы обусловлена тем, что стремительное развитие информационно-коммуникационных технологий (ИКТ) делает традиционные бюрократические модели управления неспособными оперативно отвечать на растущие общественные запросы и ресурсные ограничения [5]. В Азербайджанской Республике курс на диверсификацию экономики, развитие ненефтяного сектора и расширение концепции «цифрового правительства» придают данному направлению стратегический приоритет [6, 7]. Системы электронного правительства (e-government) повышают доступность государственных услуг, снижают коррупционные риски и укрепляют доверие граждан к государственным институтам [8].

Целью исследования является теоретико-практический анализ процессов цифровой трансформации в государственном управлении, изучение особенностей развития модели электронного правительства в Азербайджане и оценка её социально-экономической эффективности [2, 5]. Для достижения поставленной цели решены следующие задачи: раскрыта сущность цифровой трансформации в публичном секторе [1], систематизированы этапы развития электронного правительства в Азербайджане, проанализирована институционально-правовая основа цифровых услуг, выявлены ключевые проблемы (цифровое неравенство, киберугрозы) и обоснованы перспективы внедрения передовых технологий (искусственный интеллект, блокчейн) [9].

Объектом исследования выступают управленческие отношения, формирующиеся в процессе внедрения цифровых технологий в систему государственного управления. Предметом исследования являются структура системы электронного правительства, механизмы предоставления электронных услуг и показатели их эффективности.

В ходе работы применялись общенаучные и специальные методы познания: системный подход, сравнительный и логический анализ, статистическое обобщение, индукция и дедукция, а также анализ нормативно-правовых актов и сопоставление международного опыта с национальной практикой. Систематизация этапов развития электронного правительства в Азербайджанской Республике, их нормативно-правового обеспечения и ключевых социально-экономических эффектов представлена в таблице 1.

Таблица 1. Характеристика этапов развития и эффектов системы электронного правительства в Азербайджанской Республике.

Этап развития	Ключевые задачи и технологические решения	Основные социально-экономические и управленческие эффекты
Инфраструктурно-правовой этап (базовый)	Укрепление материально-технической базы ведомств, расширение интернет-инфраструктуры, оцифровка государственных ресурсов, внедрение электронного документооборота.	Формирование фундамента цифровой среды, юридическое признание электронных документов, создание предпосылок для отказа от бумажного носителя.
Функциональный этап (сервисный)	Перевод государственных услуг в онлайн-формат, запуск интерактивных сервисов, оптимизация административных процедур.	Сокращение сроков рассмотрения обращений, повышение оперативности взаимодействия граждан и бизнеса с госорганами, рост прозрачности.
Интеграционный этап (современный)	Объединение ведомственных информационных систем на базе единых платформ, межведомственный обмен данными в реальном времени.	Исключение дублирования справок, снижение коррупционных рисков, экономия бюджетных средств, переход к человекоцентричной и дата-центричной модели управления.
Перспективный этап (интеллектуальный)	Внедрение искусственного интеллекта, аналитики больших данных (Big Data), блокчейна и биометрической идентификации.	Переход к проактивным и персонализированным госуслугам, предиктивное принятие решений, укрепление устойчивости цифровой экономики.

Примечание. Составлено автором.

Становление электронного правительства в Азербайджанской Республике носило поэтапный и системный характер [5, 7]:

Первый этап (инфраструктурно-правовой): укрепление материально-технической базы государственных органов, расширение интернет-инфраструктуры, оцифровка государственных информационных ресурсов, а также создание нормативно-правового фундамента для электронного документооборота, электронной подписи и цифровой идентификации [3].

Второй этап (функциональный): расширение спектра интерактивных электронных услуг, перевод взаимодействия граждан и бизнеса с государством в онлайн-формат, сокращение сроков рассмотрения обращений и повышение оперативности работы ведомств [4, 8].

Третий этап (интеграционный): объединение разрозненных государственных информационных систем на базе единых платформ, полноценное внедрение принципа «одного окна» и переход к централизованной, человекоцентричной модели предоставления услуг, исключающей необходимость повторного сбора справок и данных [2, 9].

Проведенное исследование подтверждает, что цифровая трансформация является ключевым драйвером модернизации современного государственного управления. Опыт Азербайджанской Республики демонстрирует, что последовательная государственная политика, сочетание правовых, технологических и организационных реформ позволяют создать эффективную систему электронного правительства. Дальнейшее развитие системы зависит от преодоления цифрового разрыва, укрепления кибербезопасности и внедрения технологий искусственного интеллекта и блокчейна, что обеспечит переход к проактивному и устойчивому цифровому государству.

СПИСОК ЛИТЕРАТУРЫ:

1. Rustamzade A. et al. The role of state policy in the development of innovation factors in modern management // İnnovasiyalı iqtisadiyyat və menecment. 2026. № 1. ATU, Gəncə. P. 47–53
2. Рустамова Х., Ахмедова М. Исследование организационных структур управления // Вестник Таджикского национального университета. Серия социально-экономических и общественных наук. 2016. № 2/10. С. 171–173
3. Ахмедова М.И., Джафарова Х.М. Историко-экономический анализ технологических преобразований // Вестник науки. 2026. Т. 1. № 2 (95). С. 16–22
4. Huseynov Y. et al. Economic aspects of information support for managing the activities of a technology park // XXIII International Scientific Conference «Development of Science in the XXI Century». Dortmund, Germany. 12.2025. P. 35–39
5. Ахмедова М.И. Индустриальное наследие и проблемы постиндустриального развития национальной экономики Азербайджана // Омский научный вестник. Серия «Общество. История. Современность». 2026. Т. 11. № 2. С. 133–139
6. Гусейнов Ю.Р., Мамедов Д.Ф., Ахмедова М.И. Социально-экономическое развитие регионов и управленческие технологии // Материалы конференции «Управленческие технологии и приоритеты социально-экономического развития регионов». Российский государственный университет им. Косыгина (Технологии. Дизайн. Искусство). Москва, 25 сентября 2025 года
7. Əhmədova M., Məmmədova Q., Əsgərov A. Logistik idarəetmə: milli iqtisadiyyatın tərkib hissəsi // İnnovasiyalı İqtisadiyyat və Menecment. 2025. № 2. S. 10–16
8. Suleymanov A.Sh., Akhmedova M.I., Mammedova G.R. University virtual technopark is an environment for innovative development of science // RJOAS. 2018. № 4 (76). P. 202–212 https://doi.org/10.18551/rjoas.2018-04.21
9. Orujova G. et al. Modeling of the innovation construction mobile industrial robot applied in technology park // International Conference Automatics and Informatics (ICAI). 09.10.2025. P. 75–79 https://doi.org/10.1109/icai67591.2025.11324555

Akhmedzade Kh.M.
master's degree student
Department of Management
Azerbaijan Technological University
(Ganja, Azerbaijan)

DIGITAL TRANSFORMATION IN PUBLIC ADMINISTRATION: E-GOVERNMENT EXPERIENCE IN AZERBAIJAN

Abstract: *this article provides a comprehensive analysis of the theoretical foundations of digital transformation, the stages of e-government development in Azerbaijan, its institutional and legal framework, socioeconomic effects, and key challenges and prospects for further development. Digital technologies help increase the transparency of government agencies, reduce administrative costs, streamline public service delivery, and accelerate decision-making. The development of an e-government model in Azerbaijan is an important part of strategic reforms that facilitate the transition of public administration to a modern stage of development.*

Keywords: *digital transformation, e-government, public administration, electronic service, innovation, transparency, Azerbaijan.*

УДК 35

Нургалиева А.Р.
магистрант 2 курса
направление подготовки 38.04.04
«Государственное и муниципальное управление»
Оренбургский филиал
Российская академия народного хозяйства и государственной службы
при Президенте РФ
(г. Оренбург, Россия)

Донецкова О.Ю.
кандидат экономических наук, доцент
кафедра теории и практики управления
Оренбургский филиал
Российская академия народного хозяйства и государственной службы
при Президенте РФ
(г. Оренбург, Россия)

ДОСТУПНОСТЬ УСЛУГ В СФЕРЕ КУЛЬТУРЫ КАК ЗАДАЧА РЕГИОНАЛЬНОГО УПРАВЛЕНИЯ (НА ПРИМЕРЕ ОРЕНБУРГСКОЙ ОБЛАСТИ)

Аннотация: *в статье обосновывается вывод о том, что доступность культурных благ в регионе определяется не только масштабом сети учреждений культуры, но и качеством управленческих механизмов, которые соединяют инфраструктуру, цифровые сервисы и выездные форматы. На данных Оренбургской области показано, как бюджетные вложения конвертируются в рост охвата аудитории, и выявлены зоны, где государственное управление ещё не компенсирует территориальное неравенство. Предложены направления совершенствования региональной культурной политики.*

Ключевые слова: *доступность культурных услуг, региональное управление, культурная политика, Оренбургская область, учреждение культуры, территориальное неравенство.*

Доступность культуры в обыденном понимании часто сводится к числу учреждений, однако управленческая логика требует иного взгляда: здание само по себе не создаёт доступности, если житель отдалённого села не может до него добраться, а молодой зритель не находит интересного события в афише. В настоящем исследовании доступность культурных услуг рассматривается как совокупность трёх компонентов, представленных на рисунке 1: территориального, то есть физической близости либо компенсирующих её выездных и цифровых форматов, ценностного, то есть способности аудитории оплатить услугу, и содержательного, то есть соответствия предложения запросам разных групп. Такой подход позволяет оценивать не отдельные проекты, а целостность системы управления. Цель статьи состоит в том, чтобы на документированных данных оценить, насколько действующие инструменты культурной политики Оренбургской области решают задачу обеспечения доступности.



Рисунок 1. Модель доступности культурных услуг в системе регионального управления.

Ресурсная база региона выглядит масштабной: население 41 муниципального образования обслуживают 866 общедоступных библиотек, а

охват населения библиотечным обслуживанием составляет 39 процентов, что соответствует среднему значению по Российской Федерации [3]. Однако масштаб сети сам по себе не гарантирует доступности. Показательно распределение охвата: в малых районах он достигает 80-96 процентов (Матвеевский, Грачевский, Пономаревский), тогда как в крупных городах составляет лишь 20-27 процентов, что отчасти объясняется учётом пользователей по месту жительства при использовании услуг приезжими. При этом вне зоны стационарного и внестационарного обслуживания остаются 44 565 жителей области в 486 населённых пунктах, причём за год и число таких пунктов выросло на 14, и численность неохваченного населения увеличилась на 1 354 человека [3]. Средний размер населённого пункта без библиотечного обслуживания составляет около 92 жителей, а удалённость от стационарных библиотек достигает 36 километров. Отсюда следует первый управленческий вывод: рост валовых показателей не означает роста доступности, если сеть сжимается, а неохваченное население увеличивается.

Проверку этого вывода позволяет провести программа «Пушкинская карта», которая снимает ценностный барьер для молодёжной аудитории и потому служит индикатором того, как потенциальный спрос превращается в реальное потребление. Федеральный механизм позволяет молодёжи от 14 до 22 лет бесплатно посещать театры, кинотеатры, музеи и концерты за счёт бюджетных средств [4]. К середине 2024 года по стране владельцами карты стали 10,4 млн человек, то есть 74 процента целевой возрастной группы, при этом 11,8 тыс. организаций культуры реализовали 69,6 млн билетов на общую сумму 33,7 млрд рублей [4]. Оренбургская область вошла в число лидеров: по данным на начало 2026 года регион занимает второе место в России по вовлечённости молодёжи, охват целевой аудитории достиг 77 процентов, а молодые жители области приобрели свыше 300 тыс. билетов на сумму более 102,4 млн рублей [5]. Сопоставление федеральных и региональных величин приведено в таблице 1.

Таблица 1.

Показатель	Российская Федерация	Оренбургская область
Охват целевой группы (14-22 года)	74%	77%
Реализовано билетов	69,6 млн	свыше 300 тыс.
Сумма продаж	33,7 млрд руб.	свыше 102,4 млн руб.
Средняя стоимость билета	484 руб.	341 руб.

Разница в средней стоимости билета, примерно 341 рубль в области против 484 рублей по стране, интерпретируется двояко. С одной стороны, она отражает структуру спроса: в структуре продаж преобладают кинотеатры с низкой ценой билета, тогда как более дорогие театральные и концертные предложения осваиваются медленнее. С другой стороны, это признак недоиспользования верхних сегментов афиши, и именно сюда должно быть направлено внимание органов управления, поскольку программа снимает ценностный барьер, однако не устраняет содержательный: если молодой зритель не находит в программе интересных событий, средства остаются невостребованными даже при формально высоком охвате. Данные доклада позволяют взглянуть на программу и с позиции библиотечного сегмента: в 2024 году библиотеки области провели более 4 100 мероприятий программы, охватив свыше 52 тыс. молодых людей, при этом доход от участия составил более 11 млн рублей, что соответствует примерно 11 процентам региональных продаж по карте и среднему чеку около 212 рублей на участника [3]. Низкий чек подтверждает вывод о том, что наиболее доступный по цене сегмент культурных услуг осваивается быстрее дорогих.

Территориальный компонент доступности в регионе опирается на разветвлённую внестационарную сеть, и её динамика даёт материал для точных оценок. По данным доклада, при государственных и муниципальных библиотеках области работало 837 пунктов выдачи литературы и 357 выездных читальных залов, во внестационарных формах обслужено 51 609 читателей,

книговыдача составила 1 016 007 экземпляров, количество посещений достигло 1 414 365, ещё 8 270 читателей получили книги с доставкой на дом [3]. Важной, но тревожной деталью является динамика: число выездных читальных залов за год сократилось на 211 единиц, то есть на 37 процентов, а пунктов выдачи на 28 единиц. Единственным специализированным транспортным средством в области остаётся комплекс информационно-библиотечного обслуживания, закреплённый за областной универсальной библиотекой: в 2024 году он совершил 162 выезда в 7 населённых пунктов, охватив 448 пользователей [3]. Лишь в двух муниципальных образованиях области библиотеки располагают собственным транспортом для выездов в отдалённые сёла [3]. Сопоставление этих величин показывает, что внестационарное обслуживание охватывает лишь 7 процентов читателей сети, а его инфраструктура не растёт, но сжимается, тогда как число неохваченных населённых пунктов увеличивается. Масштабирование выездных форматов требует либо увеличения парка мобильных комплексов, либо расширения партнёрства с муниципальными домами культуры, которые могли бы поддерживать программу между визитами.

Инфраструктурный компонент раскрывается через эффекты модернизации, и здесь документированные данные наиболее убедительны. В области действует 94 модельные библиотеки, из которых 67 модернизированы в рамках федеральной программы «Культура России» и областной программы «Культура Оренбуржья», а 27 являются библиотеками нового поколения, созданными в 2019-2024 годах в рамках национального проекта «Культура», на их модернизацию из федерального бюджета направлено 200 млн рублей [3]. За шесть лет работы модельных библиотек число посещений выросло на 77 процентов, количество мероприятий на 110 процентов, книговыдача на 19 процентов, а количество пользователей на 22 процента [3].

Таблица 2.

Показатель	Значение	Комментарий
Модельные библиотеки, всего, ед.	94	67 по программе «Культура России», 27 нового поколения
Федеральное финансирование модернизации, руб.	200 млн	за 2019-2024 годы
Рост посещений модельных библиотек за 6 лет	+77%	при росте пользователей на 22%
Рост числа мероприятий за 6 лет	+110%	событийная нагрузка растёт быстрее аудитории
Рост книговыдачи за 6 лет	+19%	
Пользователи общедоступных библиотек, чел.	709 291	по итогам 2024 года
Посещения библиотек, ед.	10 005 297	рост на 15% за год
Посещаемость на одного читателя	14,1	при нормативе 18

Посещения модельных библиотек за шесть лет выросли на 77 процентов при увеличении числа пользователей лишь на 22 процента [3], то есть читатели стали приходить чаще, а не просто их стало больше. Ярче всего это видно на примере библиотеки семейного чтения города Новотроицка: после капитального ремонта число её читателей выросло с 2 434 до 6 000 человек, а посещения увеличились с 14 019 до 58 155 в год, то есть в среднем с 5,8 до 9,7 визита на одного читателя в год [3, 6]. Обновлённые пространства, включая зоны для записи подкастов и создания медиаконтента, привлекли молодёжь, доля которой среди посетителей достигла 48 процентов [6]. В целом по области обновлённые библиотеки увеличили число читателей на 19 процентов [7], а рост посещений мероприятий на 20 процентов за 2024 год соответствует целевому показателю

Указа № 474 о трёхкратном росте посещаемости культурных мероприятий к 2030 году [1, 3].

Цифровые сервисы в области работают в двух режимах: как замещение физической доступности и как её усиление. Первый режим демонстрируют общедоступные библиотеки, где число обращений удалённых пользователей достигло 1 927 609, увеличившись за год на 8 процентов и растя быстрее стационарной аудитории [3]. Второй режим демонстрирует Оренбургский губернаторский историко-краеведческий музей, хранящий свыше 150 тыс. единиц хранения: виртуальные экскурсии на портале «Культура.РФ» и мобильное приложение с технологиями дополненной реальности привлекают аудиторию, которая затем приходит в музей офлайн [8, 9]. Научная литература интерпретирует такой эффект как смещение границы между посещением и потреблением культурного блага: цифровой контакт формирует привычку и спрос [10, 11].

Вместе с тем полученные результаты не отменяют ограничений, и именно они очерчивают зоны управленческого внимания. При 709 тыс. пользователей библиотек области дистанционные обращения составляют лишь около 27 процентов их общего числа, то есть основной поток остаётся офлайн [3]. Сохраняется и цифровое неравенство: часть аудитории, прежде всего старшего возраста, не пользуется онлайн-сервисами, и для неё основным каналом остаются офлайн-форматы, которые как раз дефицитны на селе.

Территориальную доступность сдерживают организационные факторы. 65 процентов библиотек области (561 из 866) работают по сокращённому графику, при этом режим работы часто совпадает с рабочим временем населения [3]. Материально-технические условия, позволяющие реализовать Модельный стандарт, имеют лишь 15 процентов муниципальных библиотек [3]. Из-за организационно-правового статуса (114 библиотек в составе культурно-досуговых учреждений и 26 на поселении) 140 единиц, то есть 16 процентов сети, не могли участвовать в конкурсе на статус модельных, что ограничивало модернизацию в малых населённых пунктах [3]. Фонд за год уменьшился на 122

581 экземпляр до 11 934 086 единиц [3]. Доступность для маломобильных групп также низка: из 866 библиотек оборудованы для людей с нарушениями опорно-двигательного аппарата лишь 133, для людей с нарушениями зрения 26, для людей с нарушениями слуха 13 [3].

Из проведённого анализа вытекают четыре приоритета региональной культурной политики. Первый состоит в переходе от валовых к структурным индикаторам: наряду с посещаемостью следует отслеживать число жителей вне зоны обслуживания, число выездных мероприятий на населённый пункт и долю библиотек на сокращённом графике. Второй приоритет связан с внестационарной сетью: её сокращение на фоне роста неохваченного населения требует расширения парка мобильных комплексов и закрепления транспорта за районными библиотеками. Третий приоритет заключается в выравнивании структуры спроса по «Пушкинской карте» за счёт расширения театральной и концертной афиши. Четвёртый касается организационно-правового барьера, устранение которого расширит охват модернизации на сельские территории. В целом опыт Оренбургской области показывает, что доступность культурных услуг обеспечивается сочетанием ценностного механизма («Пушкинская карта»), инфраструктурного (модельные библиотеки) и цифрового (дистанционные сервисы). Управленческие вложения конвертируются не только в количественный рост, но и в изменение поведения аудитории: частота посещений растёт быстрее численности пользователей. Перспективой дальнейших исследований является построение системы индикаторов доступности культурных услуг для муниципального мониторинга.

СПИСОК ЛИТЕРАТУРЫ:

1. Указ Президента Российской Федерации от 21.07.2020 № 474 «О национальных целях развития Российской Федерации на период до 2030 года» // Собрание законодательства Российской Федерации. 2020. № 30. Ст. 4894

2. Основы государственной культурной политики: утверждены Указом Президента Российской Федерации от 24.12.2014 № 808 // Собрание законодательства Российской Федерации. 2014. № 52 (часть I). Ст. 7750

3. Ежегодный доклад о деятельности общедоступных библиотек Оренбургской области за 2024 год / Оренбургская областная универсальная научная библиотека им. Н.К. Крупской, составитель Фурсова Е.М., авторы-составители Бурлакова Е.С. [и др.]. Оренбург: ООУНБ им. Н.К. Крупской, 2025. 98 с.

4. Оренбургская область вошла в число лидеров в России по реализации программы «Пушкинская карта» // Портал Оренбургской области. 28.06.2024. URL: https://orenburg-gov.ru/news/12743/ (дата обращения: 16.11.2026)

5. Оренбуржье вошло в тройку лидеров по использованию «Пушкинской карты» // Оренбург Медиа. 2026. URL: https://orenburg.media (дата обращения: 16.11.2026)

6. Библиотека семейного чтения МАУК «Централизованная библиотечная система муниципального образования город Новотроицк» // Национальный проект «Культура». URL: https://новаябиблиотека.рф/map/orenburgskaya-oblast/biblioteka-semejnogo-chteniya-mauk-centralizovannaya-bibliotechnaya-sistema-municipalnogo-obrazovaniya-gorod-novotroick/ (дата обращения: 16.11.2026)

7. Библиотеки Оренбургской области увеличили число читателей на 19 процентов после модернизации // ТАСС. 23 февраля 2023. URL: https://tass.ru/nacionalnye-proekty/17125335 (дата обращения: 16.11.2026)

8. Оренбургский губернаторский музей расскажет об инвестициях в историю и будущее на выставке «АРКА» // Портал ВДНХ. 2026. URL: https://vdnh.ru/news/5293/ (дата обращения: 16.11.2026)

9. Артефакт: гид по музеям России с технологией дополненной реальности // URL: https://ar.culture.ru (дата обращения: 16.11.2026)

10. Музычук В.Ю. Основные направления цифровизации в сфере культуры: зарубежный опыт и российские реалии // Вестник Института экономики Российской академии наук. 2020. № 5

11. Коваленко Т.В., Саркисова Е.Г. Цифровая инфраструктура учреждений культуры и задачи культурной политики в современной России: этапы и

специфика формирования // Известия Уральского федерального университета. Серия 1: Проблемы образования, науки и культуры. 2024. Т. 30. № 4. С. 151–163

Nurgalieva A.R.
master's degree student of 2nd year
field of study 38.04.04 «State and Municipal Administration»
Orenburg Branch
Russian Academy of National Economy and Public Administration
(Orenburg, Russia)

Donetskova O.Yu.
PhD in Economics, Associate Professor
Department of Management Theory and Practice
Orenburg Branch
Russian Academy of National Economy and Public Administration
(Orenburg, Russia)

ACCESSIBILITY OF CULTURAL SERVICES AS A REGIONAL GOVERNANCE CHALLENGE (CASE OF ORENBURG REGION)

Abstract: *the article argues that access to cultural resources in a region depends not only on the size of its network of cultural institutions but also on the effectiveness of governance mechanisms linking infrastructure, digital services, and outreach programs. Using data from Orenburg region, it shows how public investment translates into greater audience reach and identifies areas where public administration has yet to offset territorial inequality. The article proposes ways to improve regional cultural policy.*

Keywords: *cultural service accessibility, regional governance, cultural policy, Orenburg region, cultural institution, territorial inequality.*

УДК 35

Ракитова Ю.А.

магистрант

кафедра «Государственное и муниципальное управление»

Пензенский государственный университет

(г. Пенза, Россия)

МОДЕРНИЗАЦИЯ ОРГАНИЗАЦИОННО-ЭКОНОМИЧЕСКИХ МЕХАНИЗМОВ УПРАВЛЕНИЯ РЕГИОНАЛЬНОЙ СИСТЕМОЙ ОБРАЗОВАНИЯ: ПРОЕКТНО-МАТРИЧНЫЙ ПОДХОД И ЦЕНТРАЛИЗАЦИЯ БЭК-ОФИСА (НА ПРИМЕРЕ ПЕНЗЕНСКОЙ ОБЛАСТИ)

Аннотация: *современные вызовы в сфере государственного управления обусловливают необходимость перехода от инерционных линейно-функциональных структур к гибким сервисным и проектным моделям. В статье представлены научно-практические решения по преодолению административно-управленческих дисбалансов в региональной системе образования Пензенской области.*

Цель исследования заключается в проектировании организационных инструментов дебюрократизации муниципальных органов управления образованием и синхронизации кадрового заказа на субфедеральном уровне.

Использованы методы институционального и структурно-функционального проектирования, экономико-статистического анализа, а также результаты ведомственного социологического опроса, проведенного автором посредством региональной системы электронного документооборота (СЭД).

На основе эмпирических данных, показавших, что 71,4% рабочего времени директоров школ поглощает хозяйственная рутина, обоснован проект создания Областного центра централизованного учета (ГКУ «ОЦУ»). Спроектирован регламент работы Межведомственного проектного офиса при Правительстве Пензенской области для координации контрольных цифр приема в учреждения СПО, а также разработана дорожная карта институциональных преобразований на 2027–2028 гг.

Внедрение предложенных механизмов позволит сократить операционные расходы бюджета региона на содержание административно-управленческого персонала на 18–22%,

снизить начальную максимальную цену контрактов при закупках на 6,8–7,5% и устранить институциональные барьеры между образовательным и промышленным секторами экономики.

Ключевые слова: *государственное управление, Пензенская область, централизация бэк-офиса, проектный офис, дебюрократизация, система образования, эффективность бюджетных расходов, сервисное государство.*

Введение.

Эффективность государственного менеджмента в социальной сфере напрямую определяет темпы воспроизводства человеческого капитала и устойчивость социально-экономического развития субъектов Российской Федерации. В условиях реализации национальных целей развития до 2030 года и курса на цифровую трансформацию государственного аппарата региональные системы управления образованием (РСУО) сталкиваются с необходимостью радикальной оптимизации транзакционных издержек.

Теоретико-методологическую основу модернизации современного государственного сектора составляет концепция Нового государственного менеджмента и модели «Сервисного государства». Согласно данным подходам, органы исполнительной власти должны концентрироваться на стратегическом целеполагании и контроле конечных общественно значимых результатов, в то время как рутинные, обеспечивающие и учетные операции подлежат стандартизации, цифровизации и выведению на аутсорсинг специализированным государственным операторам.

Проведенный ранее организационно-экономический аудит системы управления образованием Пензенской области выявил системное противоречие. С одной стороны, в регионе успешно развернута цифровая инфраструктура — функционирует государственная информационная система «Электронная система образования Пензенской области» (ГИС ЭСО), обеспечивающая 100-процентный охват образовательных организаций. С другой стороны, сохраняется архаичная линейно-функциональная архитектура принятия

решений, усугубляемая сложными демографическими трендами (сокращение численности первоклассников в регионе до 11,1 тыс. детей в 2026 году). Это порождает феномен «административного перегруза» на муниципальном уровне и фрагментарность межведомственного взаимодействия при планировании подготовки кадров в системе среднего профессионального образования (СПО).

Целью данной статьи является научное обоснование и прикладное проектирование комплекса институциональных и организационно-экономических мер по совершенствованию механизмов управления региональной системой образования Пензенской области.

Материалы и методы исследования.

Эмпирическую базу исследования составили федеральные и региональные нормативно-правовые акты (включая Закон Пензенской области от 04.07.2013 № 2413-ЗПО и параметры государственной программы «Развитие образования в Пензенской области»), статистические сборники Территориального органа Росстата (Пензастат) за период 2024–2026 гг., а также результаты прикладного социологического мониторинга.

Ведомственный анкетный опрос проводился автором в октябре–ноябре 2026 года с использованием официального канала связи — Региональной системы электронного документооборота (СЭД Правительства Пензенской области). Выборка носила репрезентативный сплошной характер и охватила руководителей всех 30 муниципальных органов управления образованием (27 отделов муниципальных районов и 3 городских управлений образования), а также 184 руководителя общеобразовательных и дошкольных учреждений региона (общий объем выборки составил 214 респондентов).

Результаты исследования и их обсуждение.

Обработка сводных районных ведомостей ведомственного опроса позволила количественно верифицировать глубину административно-управленческих дисбалансов на местах. Анализ структуры служебного времени

руководящего состава показал критический перекос в сторону непрофильной деятельности. Среди директоров школ и заведующих детскими садами 71,4% опрошенных указали, что наибольший объем их рабочего времени поглощает финансово-хозяйственная рутина (ведение бухгалтерского учета, кадровый аудит и организация закупок в рамках Федерального закона № 44-ФЗ). Еще 16,1% времени локальных руководителей уходит на взаимодействие с контрольно-надзорными органами и ведение дублирующего документооборота, и лишь 12,5% ресурсов остается непосредственно на мониторинг качества образования и педагогическую работу.

Аналогичная картина зафиксирована на уровне руководителей районных и городских управлений образования: 63,3% времени муниципальных служащих тратится на финансово-хозяйственное сопровождение подведомственной сети, 20,0% — на контрольно-отчетную деятельность и только 16,7% — на проектно-аналитическую работу по развитию территорий.

Детальный анализ результатов опроса позволил сформулировать три управленческие закономерности:

• Во-первых, подавляющая часть временных ресурсов руководителей на местах блокируется операционной хозяйственной деятельностью, что парализует стратегическое развитие учреждений.

• Во-вторых, выявлена проблема «цифрового дублирования»: внедрение ГИС ЭСО на текущем этапе не снизило, а удвоило отчетную нагрузку на периферии из-за параллельного сохранения бумажных регламентов со стороны муниципальных ведомств.

• Во-третьих, более 60% респондентов выразили прямую заинтересованность в передаче обеспечивающих функций на региональный уровень, аргументируя это острым дефицитом квалифицированных юристов и контрактных управляющих в сельских районах и высокими рисками штрафных санкций со стороны контролирующих органов.

Для устранения выявленных дисбалансов автором предложены два взаимодополняющих государственно-управленческих инструмента.

Институциональная централизация бэк-офиса

(проект ГКУ «ОЦУ»).

Предлагается поэтапное изъятие функций ведения бухгалтерского и налогового учета, кадрового делопроизводства, юридического сопровождения, а также планирования и организации закупочных процедур из ведения муниципальных школ и сельских отделов образования. Данный контур консолидируется на базе специализированного регионального оператора — Государственного казенного учреждения «Областной центр централизованного учета и административного сопровождения системы образования Пензенской области» (ГКУ «ОЦУ»), подведомственного Министерству образования региона.

Архитектура ГКУ «ОЦУ» строится по двухуровневому принципу с использованием облачных технологий:

1. Областной уровень (г. Пенза): Единый цифровой центр компетенций, осуществляющий методологическое руководство, консолидацию бюджетной отчетности, проведение сложных межмуниципальных тендеров и защиту интересов учреждений в УФАС и судах.

2. Территориальный уровень: Создание сети межрайонных кустовых сервисных центров (например, на базе Кузнецкого, Сердобского и Нижнеломовского районов), каждый из которых удаленно обслуживает образовательные организации нескольких соседних муниципалитетов.

Переход к облачной сервисной модели коренным образом меняет статус руководителя школы. Директор полностью освобождается от ведения учета и выступает исключительно как инициатор расходов, визируя первичные электронные документы через защищенные регламенты СЭД.

Для системного внедрения данной реформы разработана трехэтапная дорожная карта на 2027–2028 годы:

• Этап 1. Нормативно-правовой (I–II кв. 2027 г.): Принятие Постановления Правительства Пензенской области о создании ГКУ «ОЦУ»,

корректировка Закона № 2413-ЗПО и заключение соглашений с администрациями 27 муниципальных районов.

• Этап 2. Технологический (III–IV кв. 2027 г.): Развертывание единого программного комплекса «Облачная бухгалтерия и закупки госсектора», инвентаризация активов и обязательств переводимых учреждений.

• Этап 3. Организационный (I кв. 2028 г.): Оптимизация штатной численности административно-хозяйственного персонала на местах с переводом наиболее квалифицированных специалистов в межрайонные филиалы ГКУ «ОЦУ» и запуск системы в промышленную эксплуатацию.

Внедрение межведомственной проектно-матричной модели управления СПО.

Вторым направлением модернизации является ликвидация институциональных барьеров при формировании государственного заказа на подготовку кадров. В настоящее время контрольные цифры приема (КЦП) в региональные колледжи (ГАПОУ ПО «Пензенский ИТ-колледж», Кузнецкий колледж электронных технологий и др.) формируются инерционно, исходя из исторических мощностей самих учебных заведений, что порождает структурный дисбаланс на рынке труда Пензенской области.

Спроектировано создание постоянно действующего Межведомственного проектного офиса по синхронизации кадрового потенциала при Правительстве Пензенской области под руководством Заместителя Председателя Правительства региона, курирующего социальный блок. Офис накладывает матричные проектные связи на функциональную структуру трех ключевых ведомств:

• Министерство экономического развития и промышленности области аккумулирует инвестиционные паспорта муниципальных районов и долгосрочные планы развития промышленных кластеров региона (оборонно-промышленного, биомедицинского, машиностроительного).

• Министерство труда, социальной защиты и демографии области формирует среднесрочный баланс трудовых ресурсов и верифицирует прямые заявки от якорных работодателей региона (ОАО «Радиозавод», ЗАО «ЦеСИСНИИСТ», ООО «Пензтяжпромарматура» и др.).

• Министерство образования области трансформирует консолидированный прогноз в конкретные объемы КЦП, оперативно перераспределяя бюджетные места и субсидии на открытие профильных лабораторий под гарантированный запрос экономики.

Оценка социально-экономической эффективности и выводы.

Проведенные технико-экономические расчеты доказывают высокую бюджетную и социальную эффективность предложенных управленческих решений для Пензенской области. За счет эффекта масштаба и автоматизации рутинных учетных операций в облачной среде ГКУ «ОЦУ» сокращение бюджетных расходов на фонд оплаты труда обеспечивающего административно-управленческого персонала составит 18–22%. Переход от сотен разрозненных локальных лицензий бухгалтерских программ к единому государственному контракту на облачное программное обеспечение обеспечит ежегодную экономию затрат на ИТ-сопровождение в размере 12–15%.

Кроме того, укрупнение тендерных лотов (на поставку продуктов питания, ГСМ, учебного оборудования) на уровне кустовых сервисных центров позволит повысить эффективность торгов в рамках Федерального закона № 44-ФЗ. По расчетным оценкам, средний процент снижения начальной максимальной цены контракта возрастет с текущих 3,2% до 6,8–7,5%. Высвобождаемые в результате оптимизации бэк-офиса финансовые ресурсы остаются в контуре государственной программы «Развитие образования в Пензенской области» и целевым образом направляются на стимулирующие выплаты молодым педагогам, что позволяет нивелировать кадровый дефицит в сельских районах.

Социально-управленческий эффект от внедрения предложенных механизмов заключается в дебюрократизации работы руководителей школ (высвобождение до 70% их времени на содержательную работу), обеспечении 100-процентной финансовой прозрачности бюджетного процесса и росте показателя гарантированного трудоустройства выпускников колледжей по специальности до уровня не менее 85% за счет алгоритмической синхронизации КЦП с инвестиционной картой региона через Проектный офис.

Таким образом, переход региональной системы управления образованием от линейно-контрольной модели к прогностическо-матричной и сервисно-платформенной архитектуре является экономически обоснованным и институционально необходимым шагом. Реализация предложенных мер позволит Правительству Пензенской области радикально снизить транзакционные издержки государственного аппарата и обеспечить опережающую подготовку кадров для технологического развития региона до 2030 года.

СПИСОК ЛИТЕРАТУРЫ:

1. О национальных целях развития Российской Федерации на период до 2030 года и на перспективу до 2036 года: Указ Президента РФ от 07.05.2024 № 309. Доступ из СПС «Гарант»
2. Об образовании в Пензенской области: Закон Пензенской области от 04.07.2013 № 2413-ЗПО (с изм. и доп.) // Официальный сайт Законодательного Собрания Пензенской области. URL: zspo.ru (дата обращения: 15.11.2026)
3. О Положении о Министерстве образования Пензенской области: Постановление Правительства Пензенской области от 05.10.2021 № 673-пР (с изм. и доп.) // Официальный портал Правительства Пензенской области. URL: pnzreg.ru (дата обращения: 15.11.2026)
4. Баранов А.А. Проектное управление в органах государственной власти: опыт российских регионов // Вопросы государственного и муниципального

управления. 2024. № 2. С. 45–61 https://doi.org/10.37750/2616-6798.2024.1(48).300700

5. Васин С.М., Скворцова В.А. Трансформация социально-экономического пространства региона: вызовы и стратегические ориентиры. Пенза: Изд-во ПГУ, 2024. 214 с.

6. Володин В.М., Лузгина О.А. Эффективность государственного менеджмента в социальной сфере. Пенза: Изд-во ПГУ, 2025. 168 с.

7. Лузгина О.А., Баранова И.В. Цифровые платформы в контуре Нового государственного менеджмента: региональный аспект // Известия высших учебных заведений. Поволжский регион. Экономические науки. 2025. № 1. С. 14–25

8. Петров А.В. Централизация обеспечивающих функций государственных учреждений как инструмент оптимизации бюджетных расходов // Вопросы государственного и муниципального управления. 2024. № 3. С. 89–104

Rakitova Yu.A.
master's degree student
Department of «State and Municipal Administration»
Penza State University
(Penza, Russia)

MODERNIZING ORGANIZATIONAL AND ECONOMIC MECHANISMS FOR MANAGING A REGIONAL EDUCATION SYSTEM: A PROJECT-MATRIX APPROACH AND BACK-OFFICE CENTRALIZATION (PENZA REGION CASE STUDY)

Abstract: *current challenges in public administration necessitate a shift from inertial line-and-staff structures to flexible service-oriented and project-based models. This article presents research-based practical solutions to administrative and managerial imbalances in the education system of Penza region.*

The study aims to design organizational tools for reducing bureaucracy in municipal education authorities and aligning workforce planning at the regional level.

The study uses institutional and structural-functional design methods, economic and statistical analysis, and findings from an internal departmental survey conducted by the author via the regional electronic document management system (EDMS).

Empirical data showing that routine facilities-management tasks consume 71.4% of school principals' working time provide the basis for a proposed Regional Center for Centralized Accounting (state treasury institution «OTsU»). The article also proposes operating procedures for an Interagency Project Office under the Government of Penza region to coordinate admission quotas for secondary vocational education institutions, along with a roadmap for institutional reforms in 2027–2028.

Implementing these mechanisms could reduce regional budget operating costs for administrative and managerial personnel by 18–22%, lower initial maximum contract prices in procurement by 6.8–7.5%, and remove institutional barriers between the education and industrial sectors.

Keywords: *public administration, Penza region, back-office centralization, project office, debureaucratization, education system, budget spending efficiency, service-oriented government.*

УДК 35

Читадзе В.Б.

магистрант 3 курса

Северо-Восточный государственный университет

(г. Магадан, Россия)

РОССИЙСКИЙ И ЗАРУБЕЖНЫЙ ОПЫТ СОЦИАЛЬНОЙ ПОДДЕРЖКИ СТУДЕНЧЕСТВА

Аннотация: *рассматривается российский и зарубежный опыт социальной поддержки студенчества, анализируются региональные практики социальной поддержки студентов профессиональных образовательных организаций.*

Ключевые слова: *студенчество, социальная поддержка, стипендия, зарубежный опыт, региональная практика, профессиональное образование.*

Анализ мер поддержки целесообразно начать с характеристики их адресата – студенчества. Слово «студент» пришло из латыни: studens означает «усердно занимающийся», и главная характеристика группы заложена уже в ее названии – студент прежде всего учится. В отечественной науке студенчество традиционно рассматривают как особую группу в составе молодежи. Классическое определение, которое приписывают Б.Г. Рубину и Ю.С. Колесникову, описывает его как мобильную социальную общность, цель деятельности которой – организованная подготовка к выполнению профессиональных и социальных ролей (цит. по: [6, с. 59]), студенческие годы понимаются здесь как переходный этап между детством и самостоятельной трудовой жизнью. Сегодня, как показывают А.Р. Тузиков и Р.И. Зинурова, студентов все чаще воспринимают как активных участников экономической и социальной жизни – динамичную группу, которая не только приспосабливается к переменам, но и сама их производит [20, с. 42–44]. При этом студент остается экономически зависимым – от семьи, от стипендии, от общежития, и это

сочетание самостоятельности и зависимости и составляет социальную суть студенчества.

Федеральный закон от 30 декабря 2020 г. № 489-ФЗ «О молодежной политике в Российской Федерации» относит к молодежи лиц в возрасте от 14 до 35 лет включительно [11] – почти все студенты попадают в этот интервал. Федеральный закон от 29 декабря 2012 г. № 273-ФЗ «Об образовании в Российской Федерации» называет студентами тех, кто осваивает программы среднего профессионального образования, бакалавриата, специалитета или магистратуры (пункт 4 части 1 статьи 33) [14]: обучающийся колледжа – такой же студент в правовом смысле, как и обучающийся университета, включая право на меры социальной поддержки. Профессиональной образовательной организацией (далее – ПОО) Закон признает организацию, основная цель которой – образовательная деятельность по программам СПО и (или) профессионального обучения (пункт 1 части 2 статьи 23) [14]. Программы СПО делятся на программы подготовки квалифицированных рабочих, служащих и программы подготовки специалистов среднего звена, и это деление не формальность: в Магаданской области от вида программы зависит, например, право на бесплатное питание.

Оценить региональные меры социальной поддержки студентов в Российской Федерации возможно только в сравнении с федеральными нормативами и практикой других субъектов. Федеральные нормативы стипендий индексируются ежегодно, но остаются скромными: с 1 сентября 2025 г. это 806 руб. в месяц по академической и 1 214 руб. по социальной стипендии [13].

Более разнообразные решения применяются на региональном уровне. Первое направление – натуральная поддержка: в Ямало-Ненецком автономном округе четырехразовое питание получают все очные студенты, живущие в общежитиях, а на время практики – денежную компенсацию [9], право на питание здесь привязано к ситуации студента, а не к виду программы.

Второе направление – поддержка студенческих семей, где лидирует Дальний Восток. Приморский край с 2026 г. платит студентам-родителям «родительскую стипендию» в 15 000 руб. до трехлетия ребенка без проверки доходов [2], Магаданская область по Закону от 3 декабря 2005 г. № 639-ОЗ дает родителям-студентам ежемесячную выплату на ребенка, которую Закон от 29 апреля 2026 г. № 3089-ОЗ поднял с 2 000 до 67 735 руб. [8, 10]. Региональные практики, включая для контраста Челябинскую область без северных надбавок [15], обобщены в табл. 1 (составлено автором на основе [2, 9, 10, 12, 15, 16]).

Таблица 1. Региональные практики социальной поддержки студентов профессиональных образовательных организаций.

Субъект Российской Федерации	**Мера поддержки**	**Получатели**	**Размер**
Ямало-Ненецкий автономный округ	Четырехразовое питание, компенсация в период практики	Студенты очной формы, проживающие в общежитиях	Натуральная форма
Приморский край	«Родительская стипендия»	Студенты вузов и колледжей с ребенком до 3 лет	15 000 руб. в месяц
Челябинская область	Академическая и социальная стипендии, компенсации сиротам	Все студенты СПО, дети-сироты	894,57 и 1 341,84 руб. в месяц, питание 212,59 руб. в день
Магаданская область	Дифференцированная академическая стипендия, именная стипендия, ежемесячная выплата родителям-студентам	Студенты, обучающиеся на «хорошо» и «отлично», студенты из семей участников специальной военной операции, родители-студенты	10 574,9 и 17 600 руб. (без коэффициентов), 26 437,2 руб., 67 735 руб. в месяц

Данные таблицы 1 показывают, что по размеру стимулирующих стипендий Магаданская область занимает первое место среди рассмотренных регионов: в Челябинской области академическая стипендия почти в тридцать раз ниже. Зато по натуральным мерам область отстает от соседей: питание положено только части студентов, а выплаты родителям-студентам и стипендии администрируют разные министерства, не увязывающие меры между собой.

Опыт северных и дальневосточных регионов дает и другие подходы. В Республике Саха (Якутия) значительная часть поддержки молодежи реализуется через целевую подготовку: студентам, обучающимся за пределами республики, предоставляются стипендия, ежегодная оплата проезда в обе стороны, жилье, оплата обучения и материальная помощь, а выпускник обязан отработать три года [18]. Однако, как показали М.Ю. Присяжный, Л.М. Уварова и С.Ф. Петрова, с 2014 по 2019 г. численность обучающихся по целевым договорам сократилась более чем вдвое – с 4 360 до 2 018 человек, а главной проблемой стало невыполнение обязательств работодателями: отсутствие вакансий, низкая заработная плата, нехватка жилья [18]. Этот пример предостерегает от переоценки целевого обучения: оно эффективно, только когда работодатель готов выполнять свою часть договора.

Исследования северных регионов подчеркивают, что материальные меры должны сочетаться с созданием «якорей», удерживающих молодежь. Ю.В. Березутский и Е.В. Стасюк на материалах Хабаровского края выделяют среди таких якорей общественную активность, предпринимательство, длительное проживание семьи в регионе и собственную семью, а среди причин отъезда называют высокую стоимость жизни, трудности с поиском работы, низкие зарплаты и дорогой транспорт [1]. По данным опросов студентов Югры, об отчислении задумываются около 7% [17], а подработку в 2019 г. имели 55,1% студентов округа [7]. Е.Г. Зленко показывает, что прожиточный минимум в арктических регионах значительно превышает среднероссийский, а цены на яйца и яблоки на Чукотке в феврале 2017 г. были выше средних по стране почти в три и почти в четыре раза соответственно [4]. Это объясняет, почему северные

регионы устанавливают выплаты студентам в размерах, несопоставимых со среднероссийскими.

Еще одно направление, общее для российских регионов, – цифровизация и проактивное предоставление мер. Н.Г. Иванова и Г.В. Димиржиева рассматривают «социальное казначейство» как модель предоставления мер поддержки через единую цифровую платформу на беззаявительной основе и ожидают от нее ускорения назначения, снижения транзакционных издержек и повышения адресности за счет межведомственных данных [5, с. 60, 62]. Авторы отмечают, что более половины получателей пока обращаются за мерами лично, и связывают это с возрастной структурой получателей [5, с. 63], для студентов этот барьер практически отсутствует, поэтому цифровые и беззаявительные формы для них особенно перспективны. С.Е. Гасумова, А.В. Старшинова и А.В. Безруков приводят данные о том, что около 35% российских семей не знали о положенных им мерах поддержки, а в пермском опросе о доступных мерах знала лишь треть респондентов [3, с. 316, 320]: информированность остается самостоятельной проблемой, которую не решает одно лишь увеличение выплат.

За рубежом по-разному отвечают на вопрос, кто должен содержать учащегося профессиональной программы – государство, семья или работодатель. В Германии работодатель обязан платить ученику минимальное вознаграждение – 724 евро в месяц в 2026 г. [26]. Во Франции учащимся профессиональных лицеев с 2023 г. оплачивают практику [23]. Англия платит до 1 200 фунтов стерлингов в год только учащимся из уязвимых групп, а всем поровну платить прямо запрещено [21], американский грант Пелла (до 7 395 долларов) назначается по доходам семьи [22]. Швеция, напротив, дает всем учащимся гимназий очной формы 1 250 крон в месяц без проверки доходов [24], а Финляндия бесплатно кормит учащихся профессионального образования [25]. Казахстан с 2024 г. платит будущим рабочим больше (43 574 тенге), чем специалистам среднего звена (41 896 тенге) [19], тем самым размер стипендии прямо отражает кадровые приоритеты государства.

Общее у этих систем в том, что поддержка на уровне, сопоставимом с российским СПО, почти везде безвозвратная, чаще адресная, широко использует питание и вовлекает работодателя.

Различия зарубежных моделей объясняются прежде всего тем, как в них распределена ответственность за содержание учащегося. В дуальной системе Германии учащийся заключает договор с предприятием и с первого дня получает от него вознаграждение, минимальный размер которого закреплен законом и ежегодно повышается: в 2027 г. он составит 764 евро в месяц [26]. Государство в этой модели почти не участвует в материальном обеспечении учащегося, зато работодатель напрямую заинтересован в том, чтобы удержать будущего работника. Англия исходит из того, что поддержка должна доставаться только тем, кто без нее не сможет учиться: средства фонда 16 to 19 Bursary Fund распределяют сами учебные заведения, а право на выплату в максимальном размере имеют уязвимые категории – воспитанники учреждений опеки и их выпускники, получатели социальных пособий, молодые люди с инвалидностью [21]. Размер американского гранта Пелла определяется по формуле, учитывающей доходы и состав семьи [22]. Скандинавские страны выбирают универсальную модель: шведская учебная надбавка выплачивается всем учащимся гимназий очной формы без проверки доходов [24], а в Финляндии бесплатное питание учащихся профессионального образования входит в состав самой образовательной услуги [25].

Из этого сравнения следует, что ни одна из моделей не переносится в российские условия в чистом виде. Магаданская система уже сочетает универсальные элементы (стипендия первокурсника до первой аттестации), стимулирующие (академическая стипендия) и адресные (социальная стипендия, материальная поддержка), однако адресная составляющая в ней заметно слабее, чем в странах, ориентированных на нуждаемость, а участие работодателей – слабее, чем в странах с дуальной системой.

Зарубежный и региональный опыт не может быть перенесен механически, однако он позволяет выделить направления, применимые в условиях области:

– привязать право на бесплатное питание к нуждаемости студента, например к проживанию в общежитии,

– свести сведения о мерах всех ведомств, включая выплаты студенческим семьям, в один источник,

– привлекать работодателей к стипендиальному обеспечению и оплате практики через «Профессионалитет»,

– увязать часть выплат с результатами обучения и трудоустройством выпускников в регионе,

– развивать межведомственные и цифровые механизмы назначения мер,

– закрепить регулярную индексацию выплат с ориентиром на прожиточный минимум.

СПИСОК ЛИТЕРАТУРЫ:

1. Березутский Ю.В., Стасюк Е.В. Региональная идентичность молодежи Хабаровского края и ее «социальные якоря» // Власть и управление на Востоке России. 2022. № 1 (98). С. 91–106 https://doi.org/10.22394/1818-4049-2022-98-1-91-106

2. В Приморье студенты с детьми будут получать «родительскую стипендию» // Мел. 10 янв. 2026 г. [Электронный ресурс]. URL: https://mel.fm/novosti/4129675-v-primorye-studenty-s-detmi-budut-poluchat-roditelskuyu-stipendiyu (дата обращения: 30.10.2026)

3. Гасумова С.Е., Старшинова А.В., Безруков А.В. Ожидания граждан от цифровизации в сфере социальной защиты и социальных услуг // Вестник Пермского университета. Философия. Психология. Социология. 2022. Вып. 2. С. 315–328 https://doi.org/10.17072/2078-7898/2022-2-315-328

4. Зленко Е.Г. Особенности условий формирования денежных доходов населения и стоимости жизни в Арктической зоне России // Уровень жизни населения регионов России. 2017. № 1 (203). С. 65–75

5. Иванова Н.Г., Димиржиева Г.В. Социальное казначейство как новое направление повышения эффективности бюджетных расходов на реализацию мер социальной поддержки российских граждан // Экономика. Налоги. Право. 2022. Т. 15, № 5. С. 57–66 https://doi.org/10.26794/1999-849x-2022-15-5-57-66

6. Ковзиридзе М.А. Факторы, влияющие на формирование профессиональной мотивации студенческой молодежи в современном обществе // МИР (Модернизация. Инновации. Развитие). 2010. № 3. С. 58–64

7. Козырева Т.В., Иващенко Т.С., Братцева О.А. Материальное благополучие как индикатор социального самочувствия молодежи (на примере ХМАО – Югры) // Историческая и социально-образовательная мысль. 2019. Т. 11, № 6. С. 91–103

8. О внесении изменений в Закон Магаданской области «О денежных выплатах родителям-студентам в связи с рождением и воспитанием ребенка»: закон Магадан. обл. от 29 апр. 2026 г. № 3089-ОЗ // Официальный интернет-портал правовой информации [Электронный ресурс]. URL: http://publication.pravo.gov.ru (дата обращения: 31.10.2026)

9. О внесении изменений в статью 15 Закона Ямало-Ненецкого автономного округа «Об образовании в Ямало-Ненецком автономном округе»: закон Ямало-Ненец. авт. окр. от 26 окт. 2020 г. № 115-ЗАО [Электронный ресурс]. URL: https://base.garant.ru/74809714 (дата обращения: 30.10.2026)

10. О денежных выплатах родителям-студентам в связи с рождением и воспитанием ребенка: закон Магадан. обл. от 3 дек. 2005 г. № 639-ОЗ (ред. от 29 апр. 2026 г.) // Справочно-правовая система «КонсультантПлюс»

11. «О молодежной политике в Российской Федерации»: федер. закон от 30 дек. 2020 г. № 489-ФЗ // Собрание законодательства Российской Федерации. 2021. № 1 (ч. 1). Ст. 46

12. Об именных стипендиях студентам государственных профессиональных образовательных организаций Магаданской области, обучающимся по очной форме обучения, не получающим государственную академическую стипендию на основании результатов промежуточной аттестации, родитель (родители) или

законный представитель (законные представители) и (или) супруг (супруга) которых проходит военную службу по мобилизации в Вооруженных Силах Российской Федерации...: постановление Правительства Магадан. обл. от 26 окт. 2022 г. № 845-пп (ред. от 4 сент. 2026 г.) // Справочно-правовая система «КонсультантПлюс»

13. Об индексации размеров стипендий: письмо Минобрнауки России от 4 авг. 2025 г. № МН-11/1560 [Электронный ресурс]. URL: https://pravo.ppt.ru/pismo/minobrnauki-rossii/n-mn-11-1560-316879 (дата обращения: 30.10.2026)

14. «Об образовании в Российской Федерации»: федер. закон от 29 дек. 2012 г. № 273-ФЗ // Собрание законодательства Российской Федерации. 2012. № 53 (ч. 1). Ст. 7598

15. Об установлении размера государственной стипендии, денежных выплат на 2026/2027 учебный год: приказ ГБПОУ «Южноуральский энергетический техникум» от 4 сент. 2026 г. № 491 [Электронный ресурс]. URL: https://юэт.рф (дата обращения: 31.10.2026)

16. Об установлении размера компенсационных пособий детям-сиротам...: приказ ГБПОУ «Южноуральский энергетический техникум» от 4 сент. 2026 г. № 492 [Электронный ресурс]. URL: https://юэт.рф (дата обращения: 31.10.2026)

17. Об утверждении норматива формирования стипендиального фонда и порядка назначения государственной академической стипендии и (или) государственной социальной стипендии студентам, обучающимся по очной форме обучения в государственных профессиональных образовательных организациях Магаданской области за счет бюджетных ассигнований областного бюджета и других форм денежных выплат: постановление Правительства Магадан. обл. от 15 мая 2014 г. № 402-пп (ред. от 4 сент. 2026 г.) // Справочно-правовая система «КонсультантПлюс»

18. Петрова Д.С. Роль профессионального самоопределения в системе социального благополучия студенческой молодежи северного региона // Вестник Сургутского государственного педагогического университета. 2024. № 2 (89). С. 141–150 https://doi.org/10.69571/sspu.2024.89.2.006

19. Присяжный М.Ю., Уварова Л.М., Петрова С.Ф. Целевая подготовка кадров Республики Саха (Якутия): характеристика, анализ состояния и проблемы

развития // Проблемы современного педагогического образования. 2020. № 68-4. С. 112–116

20. Стипендии студентам повысят в Казахстане с 1 сентября // Казахстанская правда [Электронный ресурс]. URL: https://kazpravda.kz/n/stipendii-studentam-povysyat-v-kazahstane-s-1-sentyabrya/ (дата обращения: 30.10.2026)

21. Тузиков А.Р., Зинурова Р.И. Социология студенчества: теоретический статус и исследовательские практики // Высшее образование в России. 2019. Т. 28, № 6. С. 40–51 https://doi.org/10.31992/0869-3617-2019-28-6-40-51

22. 16 to 19 Bursary Fund guide: 2026 to 2027 // GOV.UK. 2026 [Электронный ресурс]. URL: https://www.gov.uk/government/publications/16-to-19-bursary-fund-guidance/16-to-19-bursary-fund-guide-2026-to-2027 (дата обращения: 30.10.2026)

23. 2026–27 Federal Pell Grant Maximum and Minimum Award Amounts (GEN-26-01) // Federal Student Aid. 30.01.2026 [Электронный ресурс]. URL: https://fsapartners.ed.gov/knowledge-center/library/dear-colleague-letters/2026-01-30/2026-27-federal-pell-grant-maximum-and-minimum-award-amounts (дата обращения: 30.10.2026)

24. Allocation de stage des lycéens professionnels: question écrite n° 1454 // Assemblée nationale. 2025 [Электронный ресурс]. URL: https://www.assemblee-nationale.fr/dyn/17/questions/QANR5L17QE1454.pdf (дата обращения: 30.10.2026)

25. Bidrag för gymnasiestudier i Sverige // CSN. 2026 [Электронный ресурс]. URL: https://www.csn.se/bidrag-och-lan/bidrag-for-gymnasiestudier-i-sverige.html (дата обращения: 30.10.2026)

26. Kouluruokailu kuuluu kaikille // Opetushallitus. 2026 [Электронный ресурс]. URL: https://www.oph.fi/fi/koulutus-ja-tutkinnot/kouluruokailu-kuuluu-kaikille (дата обращения: 30.10.2026)

27. Mindestausbildungsvergütung steigt 2027 auf 764 Euro // Bundesinstitut für Berufsbildung. 07.10.2026 [Электронный ресурс]. URL: https://www.bibb.de/de/pressemitteilung_229684.php (дата обращения: 30.10.2026)

Chitadze V.B.
master's degree student of 3rd year
North-Eastern State University
(Magadan, Russia)

RUSSIAN AND INTERNATIONAL EXPERIENCE IN STUDENT SOCIAL SUPPORT

Abstract: *this article examines Russian and international experience in providing social support to students and analyzes regional support practices at vocational education institutions.*

Keywords: *students, social support, scholarship, international experience, regional practices, vocational education.*

УДК 93+528.1

Қаландаров А.А.
кафедраи географияи иқтисодӣ ва экология
Донишгоҳи байналмилалии сайёҳӣ ва соҳибкории Тоҷикистон
(Душанбе, Тоҷикистон)

Назарзода Г.Ш.
дотсент, мудири кафедра
кафедраи фанҳои табиӣ-риёзӣ
Донишгоҳи байналмилалии забонҳои хориҷии Тоҷикистон ба номи С. Улуғзода
(Душанбе, Тоҷикистон)

АНДОЗАГИРИИ КУРАИ ЗАМИН ДАР ОСОРИ ИЛМИИ АБУРАЙҲОНИ БЕРУНӢ

Аннотатсия: *дар мақола муаллиф оид ба яке аз шахсиятҳои бузург ва нобиғае, ки ба таври умум бузургтарин донишманди ҳама давру замон маҳсуб мешавад Абӯрайҳони Берунӣ мавод гирд оварда, баҳри хонандагон ва ҳаводорони ӯ пешниҳод менамояд. Дар мақола нисбат ба корҳои тадқиқотии А. Берунӣ дар самтҳои мухталифи илм ба мисли таърихи астрономия ва математика, астрология ва география, антропология ва этнография, бостоншиносӣ ва фалсафа, ботаника ва минералогия пажӯҳиш гузаронида шудааст.*

Калидвожаҳо: *соли сайёравӣ, минералогия, дониши тамаддунҳо, далелҳои таърихӣ, донишмандони таърихӣ, тадқиқоти муҳим, илми ҷаҳонӣ, мактаби илмии Хоразм, бозёфтҳо, ихтироотии илмӣ, тафаккури илмӣ.*

Яке аз бузургтарин алломаҳои Машриқзамин, риёзидон, файласуф, табиатшинос, табиб, мунаҷҷим ва ҷомеашиноси тоҷику форс Абӯрайҳон Муҳаммад Ибни Аҳмади Берунӣ 4 сентябри соли 973 дар яке аз деҳаҳои наздикии шаҳри Кот (Маркази Хоразми қадим) – шаҳри Урганҷ ба дунё омадааст. Абӯрайҳони Берунӣ таҳсили илмро дар Урганҷ, дар назди яке аз

олимони забардасти он даврон Абӯнасри Мансур гузаронида, баъдтар аз ҷумлаи олимони машҳури Хоразм гардидааст. Берунӣ ҳамчун донишманди замони худ донандаи забонҳои хоразмӣ, суғдӣ, паҳлавӣ, дарӣ ва арабӣ буда, асарҳои худро бештар ба забони тоҷикӣ навиштааст.

Диққати Абӯрайҳони Беруниро аз айёми кӯдакиаш бештар ба илмҳои табиатшиносӣ, дақиқ, аз ҷумла астрономия ҷалб кардааст. Абӯрайҳони Берунӣ бо мақсади аз худ намудани илми замони худ хеле сафарҳо карда, таҷрибаи ҳаёт ва донишҳои ҷамъовардаашро дар асарҳояш сабт намудааст. Яке аз маҳалҳое, ки аз ҳама зиёдтар Берунӣ истиқомат кардааст шаҳри Ҷорҷон, ё Гургон аст, ки он замонҳо ҳокими шаҳр Қобус ибни Вушмгири Зиёрӣ буд. Берунӣ бо олимони зиёди Бухоро ва дигар шаҳрҳои Сомониён, ки баъд аз барҳам хӯрдани ин давлат ба Хоразм ҳиҷрат карда будаанд, вохӯрда аз онҳо баҳраман гардидааст. Берунӣ қариб дар ҳамаи соҳаҳои илмҳои замони худ қувваозмоӣ намуда, доир ба ҳар кадом асарҳои пураразише эҷод намудааст, бинобар маълумоти марказҳои таърихӣ адади асарҳои Берунӣ аз 103 то 180 номгӯй мебошад.

Берунӣ илмро аз эҳтиёҷоти рӯзгори мардум ҷудо намекард. Ӯ навишта буд, ки «илмҳоро эҳтиёҷоти одамон ба вуҷуд овардааст, онҳо барои ҳаёти одамон заруранд». Берунӣ тадқиқоти астрономии худро, пеш аз ҳама ба муайян кардани тӯлу арзи маҳалҳо тобеъ карда буд. Дар ин соҳа Берунӣ маҳорати комил дошт. Вай барои муайян курдани тӯлу арзи ҷуғрофии маҳал усулҳои наверо муҳайё карда ва ин ченкуниҳоро бо дақиқии ҳайратангез мегузаронад. Абӯрайҳони Берунӣ тӯли географиро бо усули машҳури мушоҳидаи гирифтани Моҳ аз ду нуқтаи Замин мегузаронид. Аммо ин усулро чунон такмил дода буд, ки барои саҳеҳ чен кардани тӯли географӣ имконияти то замини ӯ диданашудаеро пайдо карда буд. Абӯрайҳони Берунӣ усули нави майян кардани арзи ҷуғрофии маҳалро низ кор карда, баромада, бо масъалаҳои назариявии астрономия низ ба таври ҷиддӣ машғул шуда, дар ин соҳа ҳам саҳми арзандае мегузорад. Абӯрайҳони Берунӣ ҳаракати ҷирмҳо ба сӯи маркази заминро эътироф намудааст, ки он амалан фикри баъдан пешниҳодкардаи физикдони бузурги англис Исаак Нютон (асри XVIII) дар бораи қувваи ҷозибаи заминро ба хотир

меорад. Берунӣ тарафдори мавҷудияти оламҳои бисёр дар Коинот мебошад ва муътақид аст, ки ин оламҳо метавонанд дар шаклҳои дигар ва бо қонуниятҳои ба худ хос арзи вуҷуд дошта бошанд.

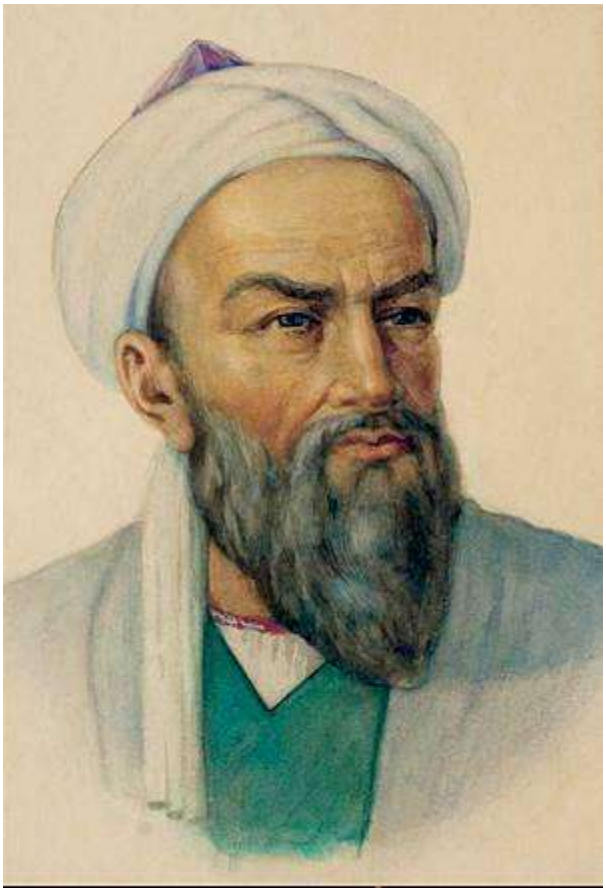

Абурайҳон Муҳамад бинни Аҳмади Берунӣ дар асари безаволи худ «*Китоб-ут-тафҳим ли авоили саноат-ит-танҷим*» андозаи Заминро ин гуна ба қалам додаст: «Аммо донистани андозаи ситорагонро он бас бувад, ки Заминро ё қутрашро яке ниҳем, ҳамчунон, ки якеро андар паймудан ба санг, ё араш, ё кайл ба истилоҳи як бо дигар ниҳанд. Валекин агар касе онро бад-он масофатҳо хоҳад, ки миёни мардумон мустаъмал ва маъруф аст, бибояд донистан, ки қутри Замин ду ҳазору саду шасту се фарсанг (*фарсанг, фарах-масофаи муайяне, ки тақрибан ба 6 км баробар аст*) аст ва чаҳор донги фарсанг. Ва давраш гирд ба гирд шаш ҳазору ҳаштсад фарсанг аст....» [5, с.113].

ЭЗОҲ: Агар як фарсангро 6 км қабул кунем, он гоҳ ба ҳисоби Абӯрайҳони Берунӣ андозаи давраи Замин 40800 км мешавад, ки ба қимати замони ҳозираи он, яъне 40 000 наздик аст [5, с.406].

Абӯрайҳони Берунӣ дар таърихи тамаддуни инсоният мақоми хосе ишғол кардааст. Ӯ монанди Абӯнасри Форобӣ ва Абӯалӣ ибни Сино аломаи замони худ буд. Математика ва астрономия, география ва геодезия, геология ва минерология, илмҳои тиб, таърих ва филология, таърихи дин ва фалсафа, хуллас ягон соҳаи илму маърифати замонаш аз назари ӯ дур наафтодааст. Берунӣ аз худ осори гаронбаҳое боқӣ гузоштааст, ки онҳо ба пешрафти илми асрҳои миёна таъсири муайяне расонидаанд.

Муаллифи таърихи бисёрҷилдаи илм Сартон менависад, ки Берунӣ ҳамчун тадқиқотчӣ ба идеалҳои заминӣ мо хеле наздик аст. Роҳи танқидӣ ва суботкорӣ, ҳақиқатдӯстӣ ва ҷасорати илмии Берунӣ дар асрҳои миёна ҳамто надоштанд. Берунӣ мутафаккири амиқназар ва табиатшиноси таҷрибакор буд. Ӯ кӯшиш кардааст, ки амалия ва назарияи илмро ба ҳам пайвандад. Дар бораи ҳаёт ва фаъолияти илмии Абӯрайҳони Берунӣ чӣ дар мамлакати мо ва чӣ дар мамлакатҳои хориҷии шарқу ғарб тадқиқоти бисёре чоп шудааст. Асарҳои асосии ӯ қисман ба русию англисӣ ва дигар забонҳо тарҷума шудаанд.

Абӯрайҳон Муҳаммад бинни Аҳмади Берунӣ соли 362/973 дар шаҳри Кот тобеи Хоразм дар оилаи нодору нокоме таваллуд ёфтааст. Вай давраи кӯдакӣ ва айёми таҳсилро дар зодгоҳи худ мегузаронад.

Диққати Абӯрайҳони Беруниро аз айёми кӯдакияш бештар илмҳои дақиқ, аз ҷумла астрономия ва вобаста ба ин математика, алалхусус геометрияю тригонометрия ҷалб кардааст. Ӯ мушоҳидаҳои астрономиро хеле барвақт сар карда, то ҳатто худаш асбобҳои астрономӣ месозад. Дар натиҷаи мушоҳидаҳои ҳодисаи гирифтани офтоб чашмони ӯ ҳанӯз дар айёми ҷавонӣ хира мешаванд. Абӯрайҳон астрономия ва математикаро аз олими машҳури он замон Абӯнасри Мансур бинни Ироқ меомӯзад. Илова бар ин ба олим муяссар мегардад, ки дар муддати кӯтоҳе забонҳои арабӣ, ибрӣ, суриёнӣ, санскритӣ, ҳиндӣ ва паҳлавиро омӯхта, натанҳо доир ба илмҳои ҳайат, фалсафа, математика, география,

маъданшиносӣ, таърих, тиб ва адабиёт баҳсу мунозира намояд, балки оид ба ҳар яки онҳо асарҳои мукаммале эҷод мекунад. Танҳо хотиррасон кардани чунин ҳақиқат басанда аст, ки ин донишманди бузург ба шӯру ғавғо, ҷангу ҷидоли сулолаҳо, кинаву адовати ҷоҳилон, дарбадарию бехонумонӣ нигоҳ накарда, дар ҳафтоду панҷ соли умри бобаракати худ саду ҳаштод асари калонҳаҷму хурд иншо менамояд, вале сад афсӯс, ки аз чунин маҳзани илму заковати одамӣ фақат чаҳоряк ҳиссаи он, яъне беш аз чиҳил асари олим аз бӯҳрону осебҳои замона бар амон омада, имрӯз дар ганҷинаи дастхатти кишварҳои гуногуни ҷаҳон маҳфузанд.

Абӯрайҳони Берунӣ дар замони пурошӯбе умр ба сар мебарад. Ин қирози хонадони Сомониён (874-999), кашмакашиҳои феодалҳо, тохтутозу тороҷгариҳои Қарахониёну Ғазнавиён боиси нооромии сиёсӣ ва бесару сомонии зиндагӣ мегардад. Инак, амири Урганҷ, Маъмун дар соли 995 ба Хоразм ҳуҷум оварда, беху бунёди хонадони Африғиёнро бармеканад. Ин воқеа дар ҳаёти сиёсӣ ва илмӣ-эҷодии Берунӣ тағъироти ҷиддие меоварад [3, с.238]. Зеро ки Берунӣ дар ин дам натанҳо ҳамчун олим, мутафаккир шӯҳрати босазое дошт, балки дар ҳаёти сиёсии давр фаъолона иштирок намуда ҳамун марди сиёсатмадоре ном бароварда буд.

Бинобар ҳамин ҳам аз чунин ранг гирифтани кору бор ба куллӣ маъюсу ноумед гардида, роҳи аз ин бадбахтиҳо наҷот ёфтанро дар тарк кардани зодгоҳу ватани азизаш мебинад. Ҷавони бистудусола овозаи хонадони Зиёриёнро (928-1042) шунавида, дар соли 995 роҳи мусофиратро пеш мегирад. Ба гардиши айём гузари ӯ ба шаҳрҳои Рай, Гургон, Ҳамадон ва Исфаҳон меафтад [4, с.48].

Воқеаи бузурги ин давраи ҳаёти Берунӣ шиносоӣ бо Абӯмаҳмуди Хӯҷандӣ ва мукотибаи ӯ бо олими бузург Абӯалӣ ибни Сино (980-1037) мебошад. Махсусан мулоқоти ӯ бо Абӯмаҳмудӣ Хӯҷандӣ бо фаъолияти минбаъдаи илмии Берунӣ таъсири калоне мерасонад. Абӯмаҳмуди Хӯҷандӣ ба ибораи Берунӣ «нодираи айём» буд. Ӯ аз ҷумлаи олимони барҷастаи соҳаи математика ва астрономияи асрҳои миёна мебошад. Муаррихони илм саҳми Абӯмаҳмудро ба математика хеле хуб тақдир кардаанд. Абӯмаҳмуд аввалин

шуда, проблемаи машҳури Фермаро ба миён гузоштааст, исботи теоремаи умумии синусҳо ва теоремаи синусҳо барои секунҷаҳо сферавӣ низ ба ӯ тааллуқ дорад. Ӯ асбоби нодири астрономӣ – секстант (судс)- ихтироъ кардааст. Дар кӯҳи Таборак расадхонае барпо намуда, ин секстантро дар он расадхона барқарор мекунад. Ба воситаи ин секстант як қатор мушоҳидаҳои муҳими астрономӣ мегузаронад. Кашфиётҳои илмии Абӯмаҳмуд диққати олими ҷавонро ба худ ҷалб менамояд ва алалхусус секстанти ӯро ба мароқи зиёде меомӯзад. Шояд таъсири ин мулоқот буд, ки Берунӣ астрономия ва математикаро машғулияти асосии худ интихоб карда, дар ин илмҳо саҳми бузурге мегузорад. Дар воқеъ асари нахустини илмии Берунӣ ба шарҳи секстанти Абӯмаҳмуди Хӯҷандӣ, ки бо номи «секстанти фахрӣ» машҳур шудааст, тааллуқ дорад. Ин асар барои таърихи астрономия аҳамияти бағоят калон дорад. Аз рӯи ин асар вазифаи секстанти расадхонаи Улуғбекро аниқ муайян карданд. Маълум шуд, ки секстанти Улуғбек дар асоси принсипҳои секстанти Абӯмаҳмуди Хӯҷандӣ сохта шудааст. Секстант ихтирои бузурги астрономӣ буда, дар асрҳои миёна қисми асосии расадхонаҳоро ташкил мекард. Дар расадхонаҳои Ҳиндустон низ осори ин секстантро пайдо кардан мумкин аст.

Абӯрайҳони Берунӣ баъд аз понздаҳ соли дарбадарӣ дар соли 1010 ба Хоразм бармегардад ва фавран ба *хидмати Абулаббос Маъмуни II бинни Маъмун* (997-1017) ба Урганҷ даъват карда мешавад. Ба ӯ муяссар мегардад, ки бори дигар бо олимони давр – Абӯсаҳли Масеҳӣ, Абӯнасри Мансур бинни Ироқ, Абӯалӣ ибни Сино, *Абулҳасани Ҳаммор Ибни Мискавайҳ* ва ғайра машғул фаъолиятҳои илмӣ шавад. Ин қисмати ҳаёти эҷодии ӯ дур давом намекунад, зеро ки Султон Маҳмуди Ғазнавӣ бо Қарохониён сулҳ баста, барои забт кардани Хоразм лашкар мекашад. Оқибат дар соли 1018 Хоразм ба майдони тохтутози лашкари Султон Маҳмуд мубаддал гашта, Берунӣ ҳамчун асире ба ихтиёри ӯ меафтад. Донишмандӣ закӣ дар тамоми давраи ҳукмронии ин шоҳи қотили ғоратгар ҳаёти ғуломонаеро аз сар мегузаронад [4, с.136]. Танҳо пас аз фавти Султон Маҳмуд ва салтанати писараш Султон Масъуд (с. ҳукм. 1030-1041), ки

то андозае хилофи ақидаи падар буд, ҳоли Абӯрайҳони Берунӣ беҳтар шуда, то охири умр (соли ваф. 1048) дар хидмати ин хонадон мемонад [2, с.172].

Дар эҷодиёти Абӯрайҳони Берунӣ масъалаҳои зерин мавриди баҳс ва тадқиқ қарор гирифтаанд:

Чуноне ки ишорае рафт, олим беш аз ҳама ба илми астрономия дилбастагии махсусе дошт. Шуғли ӯ бо астрономия ҳам ҷиҳати амалӣ ва ҳам назариявӣ дошт. Берунӣ илмро аз эҳтиёҷоти рӯзгори мардум ҷудо намекард. Ӯ навишта буд, ки «*илмҳоро эҳтиёҷоти одамон ба вуҷуд овардааст, онҳо барои ҳаёти одамон заруранд*». Берунӣ тадқиқоти астрономии худро пеш аз ҳама ба муайян кардани тӯлу арзи маҳалҳо тобеъ карда буд. Дар ин соҳа Берунӣ маҳорати комил дошт. Вай барои муайян кардани тӯлу арзи ҷуғрофии маҳал усулҳои наверо муҳайё карда ва ин ченкуниҳоро бо дақиқии ҳайратангез мегузаронад. Берунӣ тӯли географиро бо усули машҳури мушоҳидаи гирифтани Моҳ аз ду нуқтаи Замин мегузаронид. Аммо ин усулро чунон такмил дода буд, ки барои саҳеҳ чен кардани тӯли географӣ имконияти то замини ӯ диданашудаеро пайдо карда буд. Берунӣ усули нави муайян кардани арзи ҷуғрофии маҳалро низ кор карда баромад.

Берунӣ бо масъалаҳои назариявии астрономия низ ба таври ҷиддӣ машғул шуда, дар ин соҳа ҳам саҳми арзандае мегузорад. Саволи оё осмон чарх мезанад ё Замин, фикри Беруниро тамоми умр банд карда буд. Маълум аст, ки дар атрономияи асрҳои миёна таълимоти Клавдий Птоломей ҳукмфармо буд. Мувофиқи ин таълимот, ки бо номи «системаи геосентрии олам» машҳур аст, Замин маркази олам шинохта мешавад. Тамоми сайёраҳо ва ситораҳои «истода» бо мадорҳои гуногун дар атрофи Замин чарх мезананд, вале худи Замин ором пиндошта мешавад. Дуруст аст, ки баъзе мутафаккирони Юнону Ҳинд тахмин мекарданд, ки шояд Офтоб маркази олам бошад. Берунӣ ҳам масъалаи маркази оламро ба таври ҷидди муҳокима мекунад. Ӯ ақидаҳои астрономҳои Юнон ва Ҳиндустонро бо диққат омӯхта, роҷеъ ба системаи олам китобе таълиф мекунад. Мутаассифона ин китоб ҳанӯз ёфт нашудааст. Берунӣ масъалаи имконияти дар гирди Офтоб давр задани Заминро ба таври ҷиддӣ тадқиқ намуда, ба чунин

хулоса меояд, ки аз ҷиҳати астрономӣ системаи гелиосентрӣ қобили қабул аст. Аммо физикаи ин система Беруниро қонеъ намекунонад. Вай баъд аз калавишҳои дуру дарозе дар охирои умраш тарафдори системаи геосентрии Птоломей мешавад.

Ҳамин тавр, сатҳи илми замонаш ба Берунӣ имконият намедиҳад, ки системаи гелиосентриро асоснок кунад. Фақат пас аз 500 сол дар натиҷаи инкишофи илмҳои физикаю астрономия ва тағирёбии тафаккури илмӣ ба олими бузурги поляк Николай Коперник муяссар шуд, ки системаи гелиосентрии оламро ба таври илмӣ асоснок кунад. Ин кашфиёт дар илми табиатшиносӣ ва тафаккури инсонӣ инқилоби азиме буд.

Гарчанде Берунӣ ба муҳайё кардани системаи гелиосентрии олам муваффақ нашуд, вале дар шароити ҳукмронии ақидаҳои мутлақи исломӣ мавриди муҳокима қарор додани ин масъала як ҷасорати азиме буд. Зеро ки мувофиқи таълимоти динӣ, аз ҷумла ислом, заминро худо баҳри инсон офарида, дар маркази олам қарор додааст. Бинобар он рӯҳониён системаи геосентрии Птоломейро ба догмаи баҳс нопазир табдил дода буданд. Системаи гелиосентрӣ, ки мувофиқи он дар маркази олами моҳ Офтоб қарор гирифтаасту Замин як сайёраи муқаррарӣ буда, дар атрофи он давр мезанад, космологияи динро барбод медиҳад.

Берунӣ вобаста ба астрономия бо математика алалхусус бо геометрияю тригонометрия ба таври ҷиддӣ машғул шуда, дар ин соҳа низ саҳми арзандае гузоштааст. Ӯ кӯшиш кардааст, ки комёбиҳои математикаи юнониён ва ҳиндиҳоро ба ҳам пайвандад. Ба ин кор ӯ то як андоза муваффақ шудааст. Васеъ ҷорӣ шудани системаи даҳии ҳисоби ҳиндиҳо ба туфайли ҷидду ҷаҳди Берунӣ имконпазир гардид. Берунӣ муодилаҳои кубиро ҳал намудааст, ҷадвалҳои синуси 15 ва тангенси 1 –ро тартиб додааст. Ӯ муайян кардааст, ки радиуси доира ба 1 баробар аст. Берунӣ усули гирифтани проексияи параллелӣ ё силиндриро кашф кардааст.

Берунӣ ба хилофи Птоломей исбот кардааст, ки қитъаи Африко аз тарафи ҷануб ба уқёнус мепайвандад. Ӯ дар Шарқ якумин шуда, шакли курраи арз

(глобус)-ро сохта онро барои муайян кардани масофаи байни маҳалҳо истифода бурдааст.

Хидмати Берунӣ дар илми геология низ бузург аст. Берунӣ шояд якумин шахсест, ки масъалаи эволютсияи геологиро ба таври ҷиддӣ мавриди муҳокима қарор дода буд. Пайдоиши кӯҳҳо, ҷунбиши қитъаҳо, ҷойивазкунии баҳру хушкӣ аз доираи тафаккури ӯ берун намондааст. Берунӣ менависад, ки тағйиротҳои бузурги геологӣ пеш аз пайдоиши инсон ба вуҷуд омадаанд ва онҳо чунон суст мегузаранд, ки одамон онҳоро пай бурда наметавонанд. Дар амал он ҷое, ки имрӯз баҳр аст, як замон хушкӣ ва дар ҷойи хушкии имрӯза баҳр будааст. Ақидаҳои Берунӣ дар бораи таърихи геологии ҳавзаи дарёи Омӯ ва ҳавзаи дарёи Ганг ба ақидаи имрӯзаи мо хеле наздиканд. Берунӣ муайян кард, ки дарёи Омӯ як вақтҳо ба баҳри Хазар (Каспий) мерехтааст. Вай қонуни вобаста бо суръати ҷараён паси ҳам таҳнишиншавии ҷинсҳои гуногунвазнро муайян кард. Ин қонунро ба таври ҳаққонӣ «қонуни Берунӣ» номидан мумкин аст.

Берунӣ усули муайян кардани вазни хоси минералҳоро муҳайё карда, бо ин усул вазни хоси якчанд сангҳои қиматбаҳоро хеле саҳеҳ таъин кардааст. Таърифу тавсифи муфассали сангҳои қиматбаҳое, ки дар он замон маълум шуд, ба қалами Берунӣ тааллуқ дорад.

Олим суръати рӯшноиро бо суръати овоз муқоиса карда, беандоза бузург будани онро қайд намудааст. Ингуна фикру ақидаҳо ва проблемаҳои бузурги илмӣ ҳалли худро дар чунин шоҳасарҳои ӯ ёфтаанд, ки онҳо хушбахтона то замони мо нигоҳ дошта шудаанд [5, с.455].

«Ал-осор-ул-боқия ан ал-қурун-ул-холия», ки дар таърихи илму маданият бо унвони ихтисорёфтаи «Осор-ул-боқия» дар соли 1000 бахшида ба Шамсулмаолӣ Кобус бинни Вушмагир (976-1012) навишта шудааст. Абӯрайҳони Берунӣ дар ин асар оид ба пайдоиши таърихҳо, солшумораҳои гуногуни халқҳои машриқзамин, оину кешҳо ва муборизаи байниҳамдигарии намояндагони онҳо, рӯзҳои бузурги таърихӣ, тақвимҳои мухталиф ва инчунин қисман дар бобати ҳолати ситора ва дигар ҷирмҳои осмонӣ, афсонаву ривоятҳо дар бораи шахсони таърихӣ таваққуф менамояд. Ба ифодаи дигар муаллиф маҳз дар ҳамин асараш

таърихи тамаддуни умумиинсониро бо тартиби муайяне байён намуда, тарзи такомулёбии афкори ҷамъиятиро бо далелҳои ақлӣ нишон медиҳад.

«Китоби таҳдиди ниҳоят-ал-амокин ли тасҳиҳи масофат-ил-масокин»-и (Геодезия) Берунӣ усулҳои муайян кардани тулу арзи географӣ, таърихи муайян кардани ҳаҷми Замин ва маълумотҳои муфассали географиро дар бар мегирад. Берунӣ бо ҳамин асар геодезияро ба илми мустақил табдил додааст.

«Китоби фи-таҳқиқи мо-ли-л-Ҳинд» ё «Мо-ли-л-Ҳинд» маҳсули сафари Абӯрайҳони Берунӣ дар Ҳиндустон мебошад. Дар ин асар таърихи маданияти халқҳои ҳинд, урфу одат, кешу оин ва афсонаҳои мардуми ҳинд, обзори умумии географии Ҳиндустон, илму фалсафаи ҳинд, шарҳ дода шудааст. Ин асар дар адабиёти ҷаҳонии ҳиндушиносӣ ҳамто надорад, зеро ки дар асоси мушоҳида ва омӯзиши бевоситаи муаллиф ва истифодаи сарчашмаҳои боэътимоди ҳиндӣ ба забони санскрит, навишта шудааст.

Асари дигаре, ки номи Беруниро ҷовидонӣ гардонидааст, «Ал-қонун-ул-масъудӣ фи-л-ҳайат ва-л-нуҷум», ё мухтасаран «Қонуни масъудӣ» мебошад. Монанди он, ки «Алқонун» – и Абӯалӣ ибни Сино энсиклопедияи илми тибби асрҳои миёна аст, «Қонуни масъудӣ» – и Абӯрайҳони Берунӣ низ энсиклопедияи астрономияи замони худ мебошад. Китоб соҳаҳои астрономия ва математикаро пурра дар бар гирифта, илова бар ин, дар бораи фаъолияти астрономҳои Машриқзамин: – *Эроншаҳрӣ*, *Сулаймон ибни Исми Самарқандӣ, Муҳаммад ибни Исҳоқӣ Сарахсӣ* ва дигарон маълумоти пуразрише медиҳад [5, с.455].

«Китоб-ул-ҷамоҳир фи-маърифат-ул-ҷавоҳир». Дар ин китоб муаллиф масъалаҳои омӯхтан ва тадқиқ намудани сарватҳои зеризаминӣ, пайдоиши минералҳо ва тавсифи сангҳои қиматбаҳоро мавриди баҳс қарор медиҳад. Дар асар сарватҳои зеризаминӣ Осиёи Миёна низ зикр шудаанд. Чунончӣ, Берунӣ ба конҳои тиллои Қаротегину Шугнов, лаъли Бадахшон, симобу нуқраи ағбаи Зарафшон, нафти водии Фарғона ва ғайраҳо ишора мекунанд.

«Китоб-ус-сайдона фи-т-тиб (б)» (Фармакогиозия) асарест, ки Абурайҳони Берунӣ дар охирҳои умри худ таълиф намуда, дар он оид ба тарзи

аз набототи сарзамини мо тайёру омода сохтани ҳар гуна доруҳо маълумот медиҳад.

«Китоб-ут-тафҳим ли авоили саноат-ит-тинҷим» асарест, ки онро муаллиф ба ду забон – арабӣ ва форсии дарӣ (тоҷикӣ) навиштааст.

АДАБИЁТ:

1. Берунӣ А. Китоб-ут-тафҳим ли авоили саноат-ит-танҷим. Душанбе: Дониш, 1973. 286 с.
2. Берунӣ А. Осор-ул-боқия. Душанбе: Ирфон, 1990. 432 с.
3. Абдуллозода Х.Ф. Абӯмаҳмуди Хуҷандӣ ва таърихи астрономияи халқи тоҷик. Хуҷанд: «Нури маърифат», 2005
4. Большая советская энциклопедия (БСЭ). 3-е изд. Москва, 1998
5. Большая советская энциклопедия. 1970–1977. Версия ABBYY Lingvo x5
6. Маъруфов Н. Физики машҳури Осиёи Миёна: Абӯрайҳони Берунӣ // Маориф ва маданият. 1968
7. Розенфельд Б.А., Рожанская М.М., Соколовская З.К. Абу-р-Райхан ал-Бируни (973–1048). М., 1973
8. Султонов У., Олимов К. Абӯрайҳони Берунӣ: Ба истиқболи ҳазорумин солгарди таваллуди Берунӣ // Маориф ва маданият. 1972
9. Berg L.S. Natural Regions of the USSR. New York, 1950
10. Börner H. Liberation of organic substances from higher plants and their role in the soil sickness problem // Botanical Review. 1960. Vol. 26 https://doi.org/10.1007/bf02860808
11. Clarke G.L. Elements of ecology. New York, London, 1954
12. Clements F.E., Shelford V.E. Bio-ecology. New York, 1939
13. De Beaufort L.F. Zoogeography of the land and inland waters. London, 1951
14. Inst. Biol. Biology of Deserts. London, 1954
15. Polunin N. Introduction to plant geography. London, 1960

16. Pregitzer K.S., Euskirchen E.S. Carbon cycling and storage in world forests: biome patterns related to forest age // Global Change Biology. 2004. Vol. 10. P. 2052–2077

17. Whittaker R.H. Classification of natural communities // Botanical Review. 1962. Vol. 28 https://doi.org/10.1007/bf02860872

18. Wulff E.V. An Introduction to Historical Plant Geography. U.S.A., 1950

УДК 93

Городниченко И.А.

курсант

Челябинское высшее военное авиационное училище штурманов

(г. Челябинск, Россия)

Хамаев Д.В.

курсант

Челябинское высшее военное авиационное училище штурманов

(г. Челябинск, Россия)

Научный руководитель:

Попов Ю.Л.

старший преподаватель

Челябинское высшее военное авиационное училище штурманов

(г. Челябинск, Россия)

ВОЕННАЯ РЕФОРМА Д. А. МИЛЮТИНА (1861-1874): ЗАМЫСЕЛ, РЕАЛИЗАЦИЯ И РЕЗУЛЬТАТЫ

Аннотация: *в статье рассматривается военная реформа, проведённая в Российской империи под руководством военного министра Д. А. Милютина в 1861-1874 гг. На основе законодательных актов, энциклопедических изданий и современных исследований анализируются предпосылки преобразований, программа, изложенная во всеподданнейшем докладе 15 января 1862 г., и основные направления её реализации: создание военно-окружной системы, реорганизация центрального военного управления, реформа военного образования, военно-судебная реформа, перевооружение армии и введение всесословной воинской повинности. Оцениваются результаты реформы и их проверка в ходе мобилизации 1876-1877 гг., а также факторы, ограничивавшие преобразования: недостаток финансовых средств и противодействие консервативной части генералитета. Делается вывод, что реформа заложила основы массовой армии с обученным запасом, а созданные ею системы военного*

управления и военного образования на десятилетия определили облик вооружённых сил страны.

Ключевые слова: *военная реформа, Дмитрий Милютин, военный округ, военное училище, всесословная воинская повинность, устав 1874 года, мобилизация, военная история.*

После поражения в Крымской войне 1853–1856 гг., вскрывшего слабость русской армии, преобразование вооружённых сил стало одной из главных задач правительства Александра II [1]. Империя содержала самую многочисленную армию в мире и расходовала на оборону в мирное время от четверти до трети государственного бюджета [2], однако армия, комплектовавшаяся рекрутскими наборами, не имела обученного запаса и не могла быстро увеличить свою численность в случае войны [3]. Решение этой задачи связано с именем Д. А. Милютина, возглавлявшего Военное министерство в 1861–1881 гг. [4].

Актуальность темы определяется тем, что военные реформы 1860–1870-х гг. рассматриваются в историографии как составная часть Великих реформ [5], а вопросы их финансирования и степени завершённости продолжают изучаться в современных работах [2, 6]. Для курсантов военного вуза тема важна и потому, что именно милютинские преобразования заложили основы системы военных округов и профессионального военного образования, на которых вооружённые силы страны строились и в последующие эпохи.

Цель исследования — проанализировать замысел военной реформы Д. А. Милютина, ход её реализации в 1861–1874 гг. и её результаты. Объект исследования — военные преобразования в Российской империи 1860–1870-х гг., предмет — программа реформы, основные направления и итоги её осуществления. Использованы историко-генетический, историко-сравнительный и проблемно-хронологический методы, а также анализ законодательных актов и опубликованных исследований.

Классическим исследованием темы остаётся монография П. А. Зайончковского [7], основные положения которой обобщены в подготовленной

им энциклопедической статье [3]. Важным источником являются воспоминания самого Д. А. Милютина, изданные под редакцией Л. Г. Захаровой [8]. В современной литературе изучаются финансовые условия реформы [2], научная деятельность Милютина как военного статистика [9], проведение воинской повинности на местах [10, 11] и опыт первой мобилизации пореформенной армии [6], в зарубежной историографии выделяется обобщающий труд Б. Меннинга об армии Российской империи 1861–1914 гг. [12].

Выбор Милютина на роль реформатора не был случайным. С 1845 г. он был профессором кафедры военной географии (с 1847 г. — военной статистики) Императорской военной академии и стал одним из основателей российской военной статистики, в своих трудах он настаивал на всестороннем изучении вооружённых сил с учётом социальных, экономических и нравственных факторов [9]. В 1860 г. по рекомендации князя А. И. Барятинского Милютин был назначен товарищем военного министра, а примерно через год возглавил министерство [4].

Программа преобразований была изложена во всеподданнейшем докладе, утверждённом Александром II 15 января 1862 г. Военный министр предлагал изменения во всех сферах военного устройства — в численном составе, организации и комплектовании войск, в инженерной, интендантской, врачебной, учебной и судебной частях [2]. Центральной идеей стало сокращение армии в мирное время при возможности значительно увеличить её в военное время за счёт обученного запаса [3]. Последовательная реализация этой идеи требовала изменить и систему управления войсками, и порядок их комплектования.

Уже на этапе замысла реформа столкнулась с финансовыми ограничениями. Милютин признавал крайнюю ограниченность средств, но считал недопустимым сводить задачи министерства к сокращению сметы [2]. Расходы на армию выросли со 114,2 млн руб. в 1862 г. до 155,6 млн руб. в 1863 г., что было связано с подавлением восстания в Польше и угрозой войны с европейскими державами, министр финансов М. Х. Рейтерн требовал сократить военную смету 1863 г. на 15 млн руб., однако император на это не согласился [2].

Противостояние военного и финансового ведомств сопровождало реформу на всём её протяжении.

Первым крупным шагом стала военно-окружная реформа. 6 июля 1862 г. на базе штаба 1-го армейского корпуса было сформировано управление Виленского военного округа, должность командующего войсками здесь совмещалась с постом генерал-губернатора, а при округе создавались собственные интендантство, артиллерийское и инженерное управления [13]. «Положение о военно-окружных управлениях» от 6 августа 1864 г. распространило новую систему на большую часть страны [14]: вместо корпусной организации было образовано 15 военных округов во главе с командующими войсками [3, 4]. Управление приблизилось к войскам, а центральный аппарат был освобождён от множества текущих дел.

Параллельно перестраивалось центральное военное управление. В 1868 г. была проведена реорганизация Военного министерства, в результате которой все отрасли военного управления и войска были подчинены военному министру, в том же году утверждено новое положение о полевом управлении войск в военное время [3]. Тем самым система управления, созданная для мирного времени, получила продолжение на случай войны.

Одним из ключевых направлений стала реформа военного образования. Вместо кадетских корпусов создавались военные гимназии, а подготовка офицеров сосредоточивалась в военных училищах [3, 15]. В 1863 г. были образованы Павловское (Санкт-Петербург) и Александровское (Москва) военные училища, а в 1864–1870 гг. для увеличения масштабов подготовки офицеров и прекращения практики производства в офицеры по выслуге лет открывались юнкерские училища с облегчённой программой обучения [16]. В 1867 г. была создана Военно-юридическая академия, улучшилось обучение в Николаевской академии Генерального штаба, Артиллерийской и Инженерной академиях [3]. Сам Милютин стремился поднять образовательный уровень офицерского корпуса и выступал за то, чтобы офицерское звание могли получать выдержавшие экзамены представители разных сословий [9].

Реформа затронула и правовое положение военнослужащих. В 1863 г. были отменены телесные наказания как мера наказания по уголовным приговорам [5], Милютин способствовал изданию закона 17 апреля 1863 г. об отмене жестоких наказаний [15]. 15 мая 1867 г. был утверждён Военно-судебный устав [17], распространивший на военный суд принципы судебной реформы 1864 г. [15]: в военном ведомстве учреждались полковые и военно-окружные суды и Главный военный суд [17].

Одновременно шло перевооружение армии. В 1867–1869 гг. начался переход от дульнозарядного к казнозарядному стрелковому оружию: в 1868 г. на вооружение была принята винтовка системы Бердана, а в 1870 г. — так называемый «Бердан № 2», фактически разработанный русскими инженерами, к концу 1860-х гг. полевая артиллерия получила бронзовые орудия, заряжавшиеся с казённой части [3]. Изменения в технике потребовали новых уставов и наставлений, ориентированных на то, чтобы учить солдат лишь необходимому на войне [3].

Завершающим и наиболее значимым этапом реформы стало введение всесословной воинской повинности. Её ускорили быстрая мобилизация прусской армии и победа Пруссии во франко-прусской войне 1870–1871 гг. [3]. Разработку нового закона с 1870 г. вела специальная комиссия [1]. 1 (13) января 1874 г. были изданы манифест и Устав о воинской повинности, первая статья которого гласила: «Защита престола и отечества есть священная обязанность каждого русского подданного» [18]. Рекрутские наборы отменялись, призыву подлежали молодые люди всех сословий, достигшие 21 года, общий срок службы в сухопутных войсках составлял 15 лет, из них 6 лет действительной службы и 9 лет в запасе, на флоте — 7 лет действительной службы и 3 года в запасе [1, 11]. С последующими изменениями устав действовал до января 1918 г. [1].

Устав предусматривал широкую систему льгот. Для лиц, получивших образование, срок действительной службы сокращался — от 4 лет до 6 месяцев в зависимости от его уровня, не призывались единственные сыновья и единственные кормильцы семьи, по льготам освобождалось свыше половины

призывников, которые зачислялись в ополчение, созываемое лишь в военное время [3]. От службы освобождались духовные лица, а также ряд категорий врачей и преподавателей [1, 11], для меннонитов, отказывавшихся от несения службы по религиозным мотивам, она была заменена службой в лесных командах и санитарных батальонах [10]. Образовательные льготы стали стимулом к распространению грамотности: если в 1874 г. грамотным был лишь каждый пятый новобранец, то через двадцать лет — более трети молодых солдат [19].

Результаты реформы проявились прежде всего в изменении принципов комплектования армии. Численность войск сократилась с 1132 тыс. человек в 1864 г. до 742 тыс. в 1867 г., а обученный запас к 1870 г. вырос до 553 тыс. человек [3]. Созданная система позволила провести первую мобилизацию пореформенной армии: её первым днём стало 2 (14) ноября 1876 г., на первом этапе было призвано 227 548 запасных, в большинстве губерний призыв занял от трёх до десяти дней, а к январю 1877 г. на военное положение было переведено около 460 тыс. человек с 1154 орудиями [6].

Вместе с тем мобилизация выявила незавершённость преобразований. К 1877 г. перевооружение не было закончено: в пехоте насчитывалось 603 220 устаревших винтовок системы Крнка и лишь 406 828 винтовок Бердана, а железнодорожная сеть не была готова к массовым воинским перевозкам [6]. Реформы встречали противодействие консервативных военных кругов во главе с князем А. И. Барятинским и Р. А. Фадеевым, а недостаток финансовых средств тормозил перестройку боевой подготовки [3]. Тем не менее в русско-турецкой войне 1877–1878 гг. армия одержала победу, в 1878 г. Милютин получил графский титул, а в 1881 г., после издания манифеста о незыблемости самодержавия, оставил пост военного министра [4].

Проведённый анализ позволяет сделать следующие выводы. Военная реформа Д. А. Милютина была целостной программой, изложенной уже в докладе 15 января 1862 г. и последовательно реализованной в течение двенадцати лет — от создания военных округов и новой системы военного

образования до введения всесословной воинской повинности в 1874 г. Её главным замыслом был переход от рекрутской армии к массовой армии с обученным запасом, способной быстро увеличивать численность при мобилизации.

Реформа достигла своей главной цели, хотя её осуществление ограничивалось финансовыми возможностями государства и сопротивлением консервативных кругов, а перевооружение и развитие транспортной инфраструктуры к началу войны 1877–1878 гг. завершены не были. Военно-окружная система, сеть военных училищ и принцип всеобщей воинской обязанности на десятилетия определили облик вооружённых сил страны. Для будущих офицеров-штурманов показателен и пример самого реформатора — военного географа и статистика, настаивавшего на всестороннем изучении вооружённых сил и театра военных действий: точное знание пространства и обстановки остаётся основой и штурманской подготовки.

СПИСОК ЛИТЕРАТУРЫ:

1. Manifesto on the compulsory military service and the Charter of military service was assigned // Президентская библиотека имени Б.Н. Ельцина. URL: https://prlib.ru/en/history/618941 (дата обращения: 13.11.2026)
2. Степанов В.Л. Финансисты и генералы: дискуссии о военных расходах в правящих кругах Российской империи (1860-е – начало 1890-х гг.) // Российская история. 2022. № 3
3. Зайончковский П.А. Военные реформы 1860–70-х гг. в России // Большая советская энциклопедия: в 30 т. 3-е изд. Москва: Советская энциклопедия, 1971. Т. 5
4. Birthday anniversary of Dmitry Alekseevich Milyutin, Russian statesman, Minister of War of the Russian Empire // Президентская библиотека имени Б.Н. Ельцина. URL: https://prlib.ru/en/history/619372 (дата обращения: 13.11.2026)
5. Великие реформы // Большая российская энциклопедия: научно-образовательный портал. URL: https://bigenc.ru/c/velikie-reformy-9e4232 (дата обращения: 13.11.2026)
6. Ајрапетов О.Р. Мобилизација 1876–1877: прво искуство царске Русије // Војноисторијски гласник. 2023. № 2. С. 55–76. https://doi.org/10.5937/vig2302055A

7. Зайончковский П.А. Военные реформы 1860–1870 годов в России. Москва: Изд-во Московского университета, 1952

8. Милютин Д.А. Воспоминания. 1860–1862 / под ред. Л.Г. Захаровой. Москва: Студия ТРИТЭ, Российский архив, 1999. 559 с.

9. Белов К.В. Дмитрий Алексеевич Милютин – один из основателей российской военной статистики // Известия Саратовского университета. Новая серия. Серия: История. Международные отношения. 2024. Т. 24, вып. 2. С. 152–158. https://doi.org/10.18500/1819-4907-2024-24-2-152-158

10. Ерохина О.В. Военная реформа и немецкие колонисты: ожидания и реальность // Вестник Российского университета дружбы народов. Серия: История России. 2025. Т. 24, № 3. С. 330–342. https://doi.org/10.22363/2312-8674-2025-24-3-330-342

11. Rudnik S.N. All-Class Military Service in Russia: Draft and Discharge in the 1870–1890s // Proceedings of the International Conference «Topical Problems of Philology and Didactics: Interdisciplinary Approach in Humanities and Social Sciences» (TPHD 2018). Atlantis Press, 2019. P. 496–499. https://doi.org/10.2991/tphd-18.2019.93

12. Меннинг Б.У. Пуля и штык. Армия Российской империи, 1861–1914 / пер. с англ. Н. Эдельмана, под науч. ред. О.Р. Айрапетова. Москва: Модест Колеров, 2016. 424 с.

13. Хованский А.В. Виленский военный округ: формирование, структура, функции (1862–1864 гг.) // Веснік Магілёўскага дзяржаўнага ўніверсітэта імя А. А. Куляшова. 2024. № 2 (64). С. 48–53

14. Положение о военно-окружных управлениях: 6 августа 1864 г. № 41162 // Полное собрание законов Российской империи. Собрание 2-е. Санкт-Петербург, 1867. Т. 39, отд. 1. С. 698–746

15. Милютин // Малый энциклопедический словарь Брокгауза и Ефрона. Санкт-Петербург, 1909. Т. II, вып. 3. URL: https://ru.wikisource.org/wiki/МЭСБЕ/Милютин_(фамилия) (дата обращения: 13.11.2026)

16. Военные училища // Большая российская энциклопедия: научно-образовательный портал. URL: https://bigenc.ru/c/voennye-uchilishcha-4303ff (дата обращения: 13.11.2026)

17. Военно-судебный устав: 15 мая 1867 г. № 44575 // Полное собрание законов Российской империи. Собрание 2-е. Санкт-Петербург, 1871. Т. 42, отд. 1. С. 536–637

18. Устав о воинской повинности: 1 января 1874 г. № 52983 // Полное собрание законов Российской империи. Собрание 2-е. Санкт-Петербург, 1876. Т. 49, отд. 1

19. Рудник С.Н. Всесословная воинская повинность и вопросы образования в России в 1870–1890-е годы. URL: https://sst.nw.ru/?p=2577 (дата обращения: 13.11.2026)

Gorodnichenko I.A.
student
Chelyabinsk Higher Military Aviation School of Navigators
(Chelyabinsk, Russia)

Khamaev D.V.
student
Chelyabinsk Higher Military Aviation School of Navigators
(Chelyabinsk, Russia)

Scientific advisor:
Popov Yu.L.
Senior Lecturer
Chelyabinsk Higher Military Aviation School of Navigators
(Chelyabinsk, Russia)

DMITRY MILYUTIN'S MILITARY REFORM (1861–1874): CONCEPTION, IMPLEMENTATION, AND OUTCOMES

Abstract: *this article examines the military reform carried out in the Russian Empire under Minister of War Dmitry Milyutin from 1861 to 1874. Drawing on legislative acts, encyclopedic publications, and contemporary research, it analyzes the conditions that prompted reform, the program set out in the most humble report of January 15, 1862, and its principal areas of implementation: establishment of a military district system, reorganization of central military administration, reform of military education and military justice, rearmament of the army, and introduction of universal military service across all social estates. The article assesses the reform's outcomes and how they were tested during mobilization in 1876–1877. It also examines factors that constrained the reforms: insufficient funding and opposition from conservative generals. It concludes that the reform laid the foundations for a mass army with a trained reserve, while the systems of military administration and education it established shaped the country's armed forces for decades.*

Keywords: *military reform, Dmitry Milyutin, military district, military school, universal conscription, 1874 Conscription Statute, mobilization, military history.*

УДК 93/94

Терехов А.В.

студент

факультет истории, специальных исторических

дисциплин и военно-мемориальной работы

кафедра истории

Российский государственный социальный университет

(г. Москва, Россия)

Научный руководитель:

Корнеев В.В.

кандидат исторических наук, доцент

Российский государственный социальный университет

(г. Москва, Россия)

ОБОРОННЫЕ ПРЕДПРИЯТИЯ ГОРОДА ХИМКИ НАКАНУНЕ ВЕЛИКОЙ ОТЕЧЕСТВЕННОЙ ВОЙНЫ

Аннотация: *в статье рассматривается вопрос об организации и деятельности Химкинских оборонных предприятий в период накануне Великой Отечественной войны. Автор затрагивает устройство городского округа, инфраструктурную базу Химок, подготовку специалистов, техническую оснащенность предприятий и их связь с общесоюзными и столичными органами власти. Итогом анализа становится вывод о том, что к 22 июня 1941 года Химки представляли собой уже достаточно подготовленную к перепрофилированию на военный лад территориальную единицу. Производственный и кадровый фундамент, имевшийся в военно-промышленном комплексе, а также развивавшиеся логистика и кооперация с оборонными ведомствами, в совокупности позволили оперативно наращивать военное производство после начала боевых действий.*

Ключевые слова: *Химкинский район, Московская область, Великая Отечественная война, оборонное предприятие, мобилизация промышленности, военное производство.*

Необходимость освящения истории оборонных предприятий города Химки накануне Великой Отечественной войны обусловлена вставшими сейчас перед нашей страной экономическими и социальными задачами. Особое значение исследование приобретает с учётом сегодняшней стагнации промышленного производства и закрытия или перемещения предприятий, которые в период 1930-х – начала 1940-х гг. активно способствовали экономике Химкинского района и внесли существенный вклад в оборонный потенциал Советского Союза. Новизна темы состоит в том, что несмотря на значительное количество источников, посвященных оборонной промышленности СССР в целом, отдельным отраслям военной промышленности и истории конкретных оборонных предприятий в отечественной историографии до сих пор почти не существует исследований, анализирующих особенности и историю оборонных предприятий города Химки в 1930-х – начале 1940-х годов. В основу исследования положены географические справочники советского периода, статьи, фотоальбомы, а также книги постсоветского периода. Среди источников последней группы стоит отметить книгу «Лавочкин: к 100-летию со дня рождения». Это коллективный труд, в составлении которого участвовало трое авторов: О. Г. Ивановский, В. Н. Тимофеев, Г. П. Серов, И. Л. Шевалев. В работе, подготовленной в НПО им. С.А. Лавочкина к 100-летию генерального конструктора, подробно показана биография этого выдающегося инженера-авиаконструктора. А также описываются места работы, на которых Семён Алексеевич успел поработать за свою не слишком долгую, но очень насыщенную жизнь. В том числе ОКБ-301 при Химкинском заводе № 301 во второй половине 1930-х годов.

Другая важная работа постсоветского периода – книга «Химки и окрестности: Очерки из истории: К 60-летию г. Химки и Химкин. р-на». Данный сборник был составлен коллективом авторов, включая написавшего несколько книг о Химкинском районе Георгия Васильевича Ильина, под редакцией О. Е. Политовой. В работе, посвященной юбилею города, затрагиваются ключевые события в истории Химок. В том числе представлены данные периода накануне

и во время Великой Отечественной войны, незадолго до начала которой Химки из рабочего посёлка были преобразованы в город.

Накануне начала Великой Отечественной войны экономика СССР находилась в стадии завершения процесса индустриализации и коллективизации. Одновременно происходил подъём материального и культурного благосостояния народов Советского Союза. Как считали в тот период партийные идеологи, с построением социалистического общества СССР вступил в полосу постепенного перехода от социализма к коммунизму [Вознесенский Н.А. Военная экономика СССР в период Отечественной войны. С. 11].

Оборонный потенциал Химок в предвоенные годы складывался под влиянием нескольких ключевых факторов. Прежде всего, это его достаточно тесная взаимосвязь с промышленным комплексом столицы СССР, обусловленная близостью города к Москве. Во-вторых, это подверженность общему курсу политики индустриализации и переводу экономики на военный уклад, начавшейся в конце 1930-х – начале 1940-х годов. Рассмотрим данные факторы более подробно.

Город Химки, оставаясь частью столичного промышленного узла, выполнял роль вспомогательного, но вместе с тем важного звена в системе снабжения как вооружённых сил, так и тыла. Химкинские предприятия производили инструменты, материалы и компоненты, без которых было невозможно налаживание крупносерийных оборонных производств в центральных регионах Советского Союза. В целом, в предвоенные годы происходило достаточно стремительное развитие города Химки и его инфраструктуры. Как следствие, 26 марта 1939 г. указом Президиума Верховного Совета РСФСР Химки из рабочего посёлка Красногорского района Московской области был преобразован в город. А уже в следующем году, указом Президиума Верховного Совета РСФСР от 23 июля 1940 г. город Химки стал центром новообразованного Химкинского района Московской области [Химки

и окрестности: Очерки из истории: К 60-летию г. Химки и Химкин. р-на / [Георгий Васильевич Ильин и др., ред.-сост. О. Е. Политова]. С. 71].

Территория района на тот момент составляла 0,3 тыс. кв. км., расстояние до центра Московской области (города Москвы) – 19 км. В состав территории района входили: город районного подчинения Химки, рабочие посёлки Красно-Октябрьский, Никольский, а также сельские советы: Аксиньинский, Бусиновский, Куркинский, Ново-Лужинский, Ново-Ховринский дачный посёлок, Петровско-Лобановский, Химкинский и Юрловский, ранее являвшиеся частью Красногорского района. А также рабочие посёлки Сходня, Крюково, сельские советы — Алабушевский, Андреевский, Бреховский, Горетовский, Кутузовский, Молжаниновский, Подолинский, Ржавский, Усковский, Черкизовский, Черногряжский, Филинский и Фирсановский дачный посёлок, до того входившие в Солнечногорский район области. Таким образом возник район, в который, как следует из справочника «РСФСР. Административно-территориальное деление на 1-е апреля 1941 г.», входили город Химки, 4 рабочие посёлка и 21 сельский совет [РСФСР. Административно-территориальное деление на 1-е апреля 1941 г. с приложением изменений, происшедших за время с 1/IV 1941 г. по 1/XI 1942 г.: [справочник] / Информ.-стат. отд. Президиума Верх. Совета РСФСР. С. 194, 196-197, 206].

Что касается локальных органов власти, то здесь ведущую роль играли партийные органы. С лета 1940 г. начал формироваться Химкинский горком (городской комитет) ВКП(б). На протяжении года горком создавал свою структуру. В ноябре 1940 г. одновременно состоялись первая партийная конференция коммунистов города Химки и Химкинского района и первый пленум Химкинского горкома. Именно на этом пленуме избрали первого секретаря ВКП(б) – Александра Андреевича Дымова [Ильин Г.В. Химки за 50 лет Советской власти // Химки: [б. и], 1967. С. 7].

В декабре 1939 г. состоялись первые выборы в Химкинский городской Совет депутатов трудящихся. Первым председателем исполкома Горсовета был избран Иван Данилович Ушаков, бывший председатель Химкинского поссовета.

В 1940 году прошли выборы в Химкинский районный Совет депутатов трудящихся. Председателем исполкома райсовета избрали Василия Дмитриевича Петрова. Таким образом закладывался фундамент местной власти: городской комитет ВКП (б) руководил партийной организацией, а Совет депутатов являлся представительной и исполнительной властью [Ильин Г.В. Химки за 50 лет Советской власти // Химки: [б. и], 1967. С. 6-7].

Население города Химки в 1939 г. составляло 23, 2 тыс. человек, а в начале 1941 года – более 25 тыс. человек. В городе располагались несколько крупных предприятий и средних фабрик, а также мастерские и специализированные цеха, ориентированные прежде всего на обработку лесной продукции, ремонтно-восстановительные работы и выпуск авиастроительной продукции. Всего, накануне Великой Отечественной войны, в Химкинском районе работали более 30 заводов, фабрик и различных артелей, функционировали 4 железнодорожные станции (Ховрино, Химки, Сходня, Крюково) и 6 грузовых платформ. На них было занято свыше 20 тыс. рабочих [Химки и окрестности: Очерки из истории… С. 71]. Весомый вклад в подготовку предприятий к назревающему военному конфликту внесли директивы центральных органов управления, которые предусматривали приоритетные заказы для предприятий, улучшение материально-технической базы и развитие кооперации между заводами.

Отметим важную особенность промышленного комплекса Химок. Многие предприятия, которые потенциально были далеки от узкоспециализированных оборонных заводов, в тоже время обладали квалифицированным рабочим персоналом и универсальным оборудованием, что в конечном итоге позволило ускорить и упростить их переход на производство военной продукции. В качестве примера можно выделить Химкинский самолётостроительный завод № 301, созданный на базе мебельной фабрики. Первоначально на ней планировалось выпускать мебель для строящегося тогда в Москве Дворца Советов. Однако вскоре вышло постановление Совета Труда и Обороны, по которому эта мебельная фабрика с 1 июня 1937 г. стала заводом №

301 Главного управления Наркомата оборонной промышленности СССР. Его первый директор, Ю.Б. Эскин, вспоминал: «…Мне предложили стать его директором. Откровенно говоря, я не очень верил в свои силы, ибо профиль работы фабрики мало походил на самолётостроение» [Лавочкин: к 100-летию со дня рождения / О.Г. Ивановский, В.Н. Тимофеев, Г.П. Серов, И.Л. Шевалев. 2-е изд., испр. С. 16]. Однако, как свидетельствует анализ исторических источников, несмотря на все сомнения директора предприятия, переоборудование завода прошло очень успешно.

Тем не менее, если оценивать промышленный потенциал города, то технический уровень производства различной продукции на химкинских заводах и фабриках в данных период различался. В то время, когда на одних городских предприятиях уже использовалось позволяющее проводить высокоточные механические операции современное оборудование, на других всё ещё использовалась устаревшая техника, требовавшая замены и усовершенствования. Кроме того, обустройство некоторых объектов военно-промышленного комплекса в Химках в конце 1930-х – начале 1940-х годов также оставляли желать лучшего. В частности, незабываемое впечатление произвёл внешний вид завода № 301 на технолога В.В. Купченко, позднее ставшего заместителем главного инженера: «Я пришёл на завод в июля 1938 года и сразу же разочаровался – уж очень непрезентабельно он выглядел. Все строение (кроме заводоуправления) представляли собой низкие корпуса барачного типа. Рядом с проходной будкой стоял громадный деревянный барак с чугунными печами для отопления, здесь размещалась столовая. Левее – нелепый, треугольный гараж, за ним – котлован, заросший камышом. Заводские корпуса с покосившимися деревянными фермами и стойками вместо колонн. Асфальтовые промасленные полы забиты стружкой... В общем, хуже трудно было представить...» [Лавочкин: к 100-летию со дня рождения… С. 16-17].

Для решения данной проблемы руководство города и предприятий вели переговоры с поставщиками из Москвы и прочих промышленных центров СССР о приобретении новых инструментов и станков. Постепенно строились и

обустраивались новые корпуса военных предприятий. Однако, очевидно, что накануне Великой Отечественной войны средств для переоборудования всех предприятий не хватало и правительство страны главное внимание уделяло тем заводам и фабрикам, которые производили наиболее важную для армии и флота продукцию (самолеты, танки, артиллерийские орудия, минометы и т.п.). В этой связи, рассмотрим историю наиболее значимых оборонных предприятий г. Химки.

Как известно, в конце 30-х годов партия и правительство обратилось к самолётостроителям с призывом сосредоточить усилия на поиске новых конструкторских решений, позволяющих быстро и качественно улучшить отечественную авиационную технику. Среди новых талантливых имён, прошедших конкурсный отбор, был творческий триумвират конструкторов: Владимир Петрович Горбунов, Семён Алексеевич Лавочкин и Михаил Иванович Гудков (все трое – сотрудники ГУ НКАП), разрабатывавшие свой проект скоростного истребителя. Предлагаемый ими истребитель -К- с мотором М-105 (первоначальный эскизный проект разработан С.А. Лавочкиным) предназначался для ведения активного воздушного боя, для поражения и уничтожения самолётов противника мощным огнём в сочетании с большой скоростью полёта. Правительство одобрило реализацию проектной разработки, и в сентябре 1939 г. авторы возглавили опытное конструкторское бюро (ОКБ-301). Для постройки первого экземпляра скоростного истребителя была определена производственная база Химкинского авиационного завода № 301 [Семен Алексеевич Лавочкин [Текст]: посвящается 110-летию со дня рождения: [фотоальбом]. С. 14-15].

Несколько раньше – в 1932 году, в Химках был основан завод № 84, специализирующийся на ремонте Гражданского воздушного флота (ГВФ). Территориально он находился на правом берегу канала им. Москвы, примерно в одном километре по направлению к северо-западу от станции «Химки» Октябрьской железной дороги. В 1935-1937 гг. завод был перепрофилирован на постройку цельнометаллических самолётов среднего тоннажа. С июля 1936 по

январь 1938 гг. на заводе размещалось ОКБ-84 имени Н.Н. Поликарпова. В 1939 г. работники завода занимались серийным производством самолётов ПС-84 (позже переименованных в Ли-2). Должность генерального директора завода № 84 в Химках с 1939 по 1947 гг. занимал генерал Афанасий Михайлович Ярунин [Ванчагов А.М. Для ПОБЕДЫ мы строили самолёты / А.М. Ванчагов, Химкинское краеведческое общество: электронный ресурс. URL: https://kraeved-himki.ru/dlya-pobedy-my-stroili-samoljoty/?ysclid=mt21kpof6a708601861 (дата обращения: 11.11.2026)].

Ещё в конце 1920-х – начале 1930-х годов рядом с железнодорожной станцией Химки возникла артель металлоизделий «Спартак». Стремительно развиваясь, предприятие вскоре стало заметным производством. Накануне Великой Отечественной войны, артель металлоизделий «Спартак» обладала подходящим оборудованием и достаточно квалифицированным кадровым составом, чтобы в короткой срок перевести производство на выпуск ручных осколочных гранат дистанционного действия РГД [Химки и окрестности: Очерки из истории… С. 72].

Большое значение для эффективной работы любого предприятий всегда имела социально-бытовая сфера. Давно замечено, что рабочие, инженеры и конструкторы и др. успешно трудятся, если для них создаются благоприятные условия работы. В данном контексте отметим, что наряду с чисто профессиональными задачами руководители химкинских предприятий решали и другие вопросы, связанные с условиями жизнедеятельности их подчиненных. В частности, именно для строителей и работников завода № 84 были построены посёлки Грабаровский, Центральный, Лобановский и наиболее благоустроенный – Чкаловский. Данный посёлок находился в «шаговой доступности» от центральной проходной завода № 84. Улиц в посёлке не было. Зато в нём были построены четыре пятиэтажных дома [Шаронова Н.С. Чкаловский посёлок / Н.С. Шаронова, Химкинское краеведческое общество: электронный ресурс. URL: https://kraeved-himki.ru/chkalovskij-posjolok/?ysclid=msusbsmm50285997443 (дата обращения: 11.11.2026)].

В мобилизационной готовности химкинской промышленности к последующим чрезвычайным условиям работы в условиях войны значимую роль играли трудовые ресурсы. За годы индустриализации в городе наблюдался приток рабочей силы из сельской местности и близлежащих районов Московской области (в частности, Солнечногорского и Красногорского). Это привело к формированию в Химках устойчивых и сплочённых трудовых коллективов [Вершинина, Г.В. Центральный посёлок / Г.В. Вершинина, Химкинское краеведческое общество: электронный ресурс. URL: https://kraeved-himki.ru/centralnyj-posjolok/?ysclid=muwtyavgak433488829 (дата обращения: 08.11.2026)]. Руководство предприятий совместно с профсоюзными и партийными органами проводили активную работу по повышению квалификации кадров и формированию необходимых навыков для работы в условиях ускорения темпов производства и возможного начала войны в ближайшем будущем, применяя для этого гибкую системы поощрений своих сотрудников.

Инфраструктура Химок также менялась, шла её перестройка с учетом планируемого роста производственных нагрузок. Благодаря транспортной сети, включавшей Ленинградское шоссе и железнодорожные линии, связывающие город с Москвой и другими промышленными центрами страны, местные заводы могли оперативно получать сырьё и отсылать в пункты назначения готовую продукцию [Химки и окрестности: Очерки из истории… С. 70-71].

К сожалению, технологическая отсталость некоторых производств и вопрос ограниченности ресурсов продолжали оставаться нерешёнными проблемами, которые нуждались в централизованном вмешательстве со стороны органов власти.

Кроме того, нельзя не учитывать политико-правовой контекст времени. Производственные коллективы всей страны в это время боролись за выполнение третьего пятилетнего плана (1938–1942 гг.), нацеленного на завершение политики индустриализации Советского Союза. XVIII съезде ВКП (б) утвердил рост выпуска промышленной продукции за 5 лет в 1,9 раза [XVIII съезд

Всесоюзной Коммунистической Партии(б) [Текст]: 10-21 марта 1939 г.: Стеногр. отчет. – Москва: Госполитиздат, 1939. С. 650-657]. Это был весьма напряженный план, требующий как энтузиазма трудящихся (начавшееся по всей стране массовое движение «стахановцев» затронуло и Химки), так и усиления командно-административных мер. Усиливавшаяся репрессивная политика сопровождалась обличением прогульщиков, нарушителей дисциплины и бракоделов, а также строгим осуждением бесхозяйственности и безответственности. Администрации предприятий в 1938 г. получили право увольнять работников за опоздание на 20 минут, а в 1940 г. за самовольный уход с предприятия и прогул без уважительных причин применялась уголовная ответственность. Выпуск недоброкачественной продукции приравнивался к вредительству. В июне 1940 г. указом Президиума Верховного Совета СССР в стране были введены восьмичасовой рабочий день и семидневная рабочая неделя и запрещён самовольный уход с работы служащих и рабочих [Указ Президиума Верховного Совета СССР, 26 июня 1940 г. О переходе на восьмичасовой рабочий день, на семидневную рабочую неделю и о запрещении самовольного ухода рабочих и служащих с предприятий и учреждений (Извлечение). Электронная библиотека исторических документов (ЭБИД): электронный ресурс. URL: https://docs.historyrussia.org/ru/nodes/354677?ysclid=mtn2r5n8rv472184276 (дата обращения: 08.11.2026)]. В целом, Коммунистическая партия и правительство использовало комплекс мер для повышения эффективности работы промышленного комплекса и его перепрофилирования на производство военной продукции.

Таким образом, на основе вышеизложенных фактов можно сделать вывод о том, что к началу июня 1941 г. промышленность Химок и района перестраивалась и наращивала производство выпускаемой продукции, а Химки в целом представляли собой уже достаточно подготовленную к перепрофилированию на военный лад территориальную единицу. Промышленный комплекс имелся производственный и кадровый фундамент, развивались логистика и кооперация с оборонными ведомствами. В

совокупности это позволило оперативно наращивать военное производство после начала боевых действий 22 июня 1941 года.

СПИСОК ЛИТЕРАТУРЫ:

1. XVIII съезд Всесоюзной Коммунистической Партии (б): 10–21 марта 1939 г.: стеногр. отчет. Москва: Госполитиздат, 1939. 744 с., 25 см
2. Ванчагов А.М. Для победы мы строили самолёты // Химкинское краеведческое общество. Электронный ресурс. URL: https://kraeved-himki.ru/dlya-pobedy-my-stroili-samoljoty/ (дата обращения: 11.11.2026)
3. Вершинина Г.В. Центральный посёлок // Химкинское краеведческое общество. Электронный ресурс. URL: https://kraeved-himki.ru/centralnyj-posjolok/ (дата обращения: 08.11.2026)
4. Вознесенский Н.А. Военная экономика СССР в период Отечественной войны. Москва: Госполитиздат, 1948. 192 с.
5. Ильин Г.В. Химки за 50 лет Советской власти. Химки: [б. и.], 1967. 20 с., 20 см. (В помощь лекторам, пропагандистам и политинформаторам / Каб. полит. просвещения Хим. ГК КПСС, Гор. орг. О-ва «Знание»)
6. Ивановский О.Г., Тимофеев В.Н., Серов Г.П., Шевалев И.Л. Лавочкин: к 100-летию со дня рождения. 2-е изд., испр. Москва: БЛОК-Информ-Экспресс, 2000. 110, [1] с.: ил., портр., 21 см
7. РСФСР. Административно-территориальное деление на 1 апреля 1941 г. с приложением изменений, происшедших за время с 1/IV 1941 г. по 1/XI 1942 г.: [справочник] / Информ.-стат. отд. Президиума Верховного Совета РСФСР. М., 1942. 532 с.
8. Семен Алексеевич Лавочкин: посвящается 110-летию со дня рождения: [фотоальбом]. Ярославль: РМП, 2010. 167 с.: ил., портр., факс., 33 см
9. Указ Президиума Верховного Совета СССР от 26.06.1940 «О переходе на восьмичасовой рабочий день, на семидневную рабочую неделю и о запрещении самовольного ухода рабочих и служащих с предприятий и учреждений» (извлечение) // Электронная библиотека исторических документов (ЭБИД): Электронный ресурс. URL: https://docs.historyrussia.org/ru/nodes/354677 (дата обращения: 08.11.2026)
10. Химки и окрестности: очерки из истории: к 60-летию г. Химки и Химкинского района / [Ильин Г.В. и др., ред.-сост. Политова О.Е.]. Химки, 2000. 353, [3] с.: ил., цв. ил., карт., портр., 29 см

11. Шаронова Н.С. Чкаловский посёлок // Химкинское краеведческое общество: Электронный ресурс. URL: https://kraeved-himki.ru/chkalovskij-posjolok/ (дата обращения: 11.11.2026)

Terekhov A.V.

student

Faculty of History, Special Historical Disciplines and Military Memorial Work

Department of History

Russian State Social University

(Moscow, Russia)

Scientific advisor:

Korneev V.V.

PhD in History, Associate Professor

Russian State Social University

(Moscow, Russia)

DEFENSE ENTERPRISES IN KHIMKI ON THE EVE OF THE GREAT PATRIOTIC WAR

Abstract: *the article examines the organization and activities of defense enterprises in Khimki on the eve of the Great Patriotic War. The author discusses the administrative structure of the urban district, Khimki's infrastructure, the training of specialists, the technical equipment of enterprises, and their links with all-Union and Moscow authorities. The analysis concludes that by June 22, 1941, Khimki was already sufficiently prepared to shift to wartime production. Existing production capacity and skilled personnel in the military-industrial complex, together with developing logistics and cooperation with defense agencies, enabled a rapid expansion of military production after hostilities began.*

Keywords: *Khimki district, Moscow region, Great Patriotic War, defense enterprise, industrial mobilization, military production.*

УДК 82.0

Донакулова Н.Х.
преподаватель
Университет ZARMED
(г. Самарканд, Узбекистан)

ОСВЕЩЕНИЕ ПРИНЦИПА ФРАГМЕНТАРНОСТИ В КОНТЕКСТЕ ЛИТЕРАТУРОВЕДЕНИЯ

Аннотация: *в статье рассматривается принцип фрагментарности как значимый структурно-композиционный и художественно-эстетический феномен, получивший широкое освещение в научной литературе. Анализируются основные теоретические подходы к осмыслению фрагментарности в контексте литературоведения, философии, эстетики и теории текста. Особое внимание уделяется интерпретации фрагментарности как способа организации художественного материала, отражающего особенности авторского мировосприятия, специфику художественного мышления и характер репрезентации действительности.*

Ключевые слова: *фрагментарность, литературоведение, композиция художественного произведения, теория текста, художественное мышление, авторское мировосприятие.*

Свой изначальный смысл понятие фрагмента берет от латинского слова fragmentum, что означает буквально «обломок», «отрывок». В силу объективных причин большинство произведений искусств древности действительно дошло до нас в виде «обломков» и «отрывков». Однако они редко воспринимаются как ущербные, обычно мы видим в них совершенную часть (фрагмент) совершенного прекрасного целого (творения), которое можно домысливать и воображать. Такова знаменитая статуя Афродиты с отбитыми руками (Венеры Милосской, хранящейся в Лувре), воспетая А. А. Фетом.

Как самостоятельный жанр фрагмент получает распространение и теоретическое обоснование в эпоху романтизма. «Многие произведения древних стали фрагментами. Многие произведения нового времени — фрагменты с самого начала»,— писал Ф. Шлегель.

Характерный пример - творчество Новалиса (псевдоним Ф. фон Гарденберга). Все свои произведения Новалис предназначал для одной грандиозной книги, своего рода новой Библии в стихах и прозе, причем прозе и научной, и художественной. Поэтому у Новалиса нет законченных произведений. «Генрих фон Офтердинген» представляет собой особый жанр фрагмента, незаконченность которого входила в замысел автора. Однако произведение можно считать целостным, с точки зрения читателя. Как жанр фрагмент самодостаточен.

Благодаря такому масштабному взгляду на фрагментарность многие поэты сумели создать цельные художественные системы и объединить лирические произведения в циклы. Так, например, выделяются сборник «Цветы зла» Шарля Бодлера, «Стихотворения в прозе» Ивана Тургенева, «Тайны ремесла» Анны Ахматовой и ряд других изданий.

Все же наиболее полно раскрываются выразительные возможности фрагмента, когда он входит в некий контекст. Таким контекстом может быть жанровая традиция, о чем писал В. М. Жирмунский применительно к романтической поэме.

В литературном фрагменте как бы идеально воплощается идея бесконечности и разнообразия мира. В то же время чтение такого текста предельно обостряет восприятие этого мира как «неполного», что побуждает сотворчески «восстанавливать» связи части и целого. В разные эпохи представления о фрагментарности, ее формах и функциях значительно различаются: «фрагментарность в зависимости от исторического времени имеет разные мировоззренческие и эстетические основания» [4, с. 34].

В рамках постмодернистской парадигмы фрагментарность становится ключевым принципом, посредством которого реализуются ее базовые

мировоззренческие позиции. Согласно мнению одного из ведущих экспертов в этой области, Дж. Фоккемы, значительная часть постмодернистских произведений представляет собой лишь набор разрозненных фрагментов, лишенных внутренней связи: «Многие постмодернистские тексты представляют собой совокупность относительно не связанных между собой, что противоречит принципу связности литературного произведения» [7, с. 44]. По его мнению, в литературе постмодернизма фрагментарность выступает не просто как принцип организации композиции. В самом общем значении фрагментарность выражает осознанную неполноту сюжета, которая с одной стороны демонстрирует разрозненность жизненного течения, хаотичность существования и уход общего стандарта в культуре и обществе, а с другой — передаёт живое, пёстрое ощущение реальности человеком, где мир кажется набором разрозненных моментов или рисунков, улавливаемых разумом здесь и сейчас.

Кроме того, неполнота наших знаний о прошлом обусловлена неопределенностью начальных данных: документы и архивные записи часто имеют пробелы или искажения, показания свидетелей не всегда надежны, мы нередко неправильно интерпретируем мотивы чужих поступков, а собственные воспоминания и убеждения могут оказаться неточными, неполными и частично вымышленными.

Стремление автора к аутентичности и достоверности изображения действительности обусловливает следование принципам фрагментарности в создании произведения: «истинная картина мира представляется автору лишенной линейной логики. Фрагментарность связывается с присущим человеческому мышлению способом воспринимать мир лишь частично и изнутри» фрагментарность «... открывает присущую живому человеку неспособность по-настоящему отличать значимое от незначимого» [5, с. 234].

Исследователи в связи с фрагментарным характером восприятия реальности упоминают архипелаговидную композицию современного романа, при которой его части представляют собой отдельные отрывки «... моделируют

историю как архипелаг островов личностного сознания в океане воспоминаний, желаний, страхов, надежд, любовей и вин» [2, с. 296].

Исследователи, анализируя место фрагмента в новейших текстах, подчеркивают его противоречивую сущность: с одной стороны, он обретен собственной полнотой, а с другой — участвует в создании общего единства произведения. Как отмечается, творческие установки воплощаются через фрагмент, чья художественная двойственность выражается в самодостаточности и развитии, что одновременно угрожает целостности, и в создании ее, поскольку «фрагмент хранит в себе великую силу, конструирующую мир во всей его целостности»» [3, с. 283], «... фрагмент, несмотря на свободу, спонтанность, незавершенность, живет памятью целого. Уже в силу того, что в романном мире (пусть даже самом открытом и нелинейном) он - элемент композиции включен в общий ритм фрагментарных повторений» [3, с. 297].

Именно за счет авторской точки зрения слагаемые разрозненного сюжета и образов обретают скрытую связь, что делает сигналы писателя гораздо весомее. Активное присутствие сознания создателя, превращающее произведение в полифонический диалог, служит фундаментом целостности романа, способного вместить в себя элементы разного происхождения.

Читатель может в определённой мере выступать в роли соавтора, если ему удастся найти связи между отдельными эпизодами или фрагментами произведения: «уход от линейности повествования, его фрагментарность реализуются в установке современного текста на рассказывание историй. Из их множественности и возникает в воспринимающем сознании герменевтический круг, актуализирующий проблему события текстов, их со-бытия и соотносимости в границах художественного целого» [1, с. 86]. З. Хайнади также подчеркивает мысль о герменевтическом круге, отмечая, что читатель воссоздает смысл произведения по-своему: «в акте респонзивного чтения замыкается «герменевтический круг» понимания текста в самом читателе, обладающем способностью воссоздать смысловой потенциал произведения заново» [6, с. 13].

Можно сказать, что в литературе двух последних столетий утвердился специфический вид прозы, главная черта которого — отсутствие логического объяснения через фабульные стратегии. Это фрагментарное письмо, которое трудно интерпретировать, чья история размыта, однако мотивы выбора конкретных отрывков не сводятся ни к сюжетной необходимости, ни к ассоциативным связям. К тому же, линии сюжета часто совершенно не стыкуются, а в конце загадки не разгадываются, ломается не только текст, но и самые глубокие смысловые связи, заложенные в произведении.

Современные авторы отражают фрагментарность содержания через различные образы и смысловые слои своих текстов. Иностранные исследователи тщательно изучают эту черту, систематизируя её проявления. Английский учёный М. Моусли выделяет три варианта: «косичку» (the braid), «бриколадж» (the bricolage) и «мозаику» (the mosaic). Коса или плетение — это разновидность фрагментарности, при которой в тексте перемешиваются и чередуются несколько повествовательных линий: «...ряд самостоятельных повествовательных проектов, которые не следуют друг за другом, а вплетаются друг в друга». Бриколаж представляет собой текст, состоящий из разнородных дискурсов: «The bricolage is a category referring to works which are composed out of radically heterogeneous materials».

Проведённое исследование позволяет заключить, что принцип фрагментарности представляет собой сложное и многогранное явление, занимающее значимое место в системе современных литературоведческих представлений. Обращение к научным трудам, посвящённым данной проблематике, свидетельствует о том, что фрагментарность рассматривается не только как особый способ композиционной организации художественного текста, но и как специфический принцип художественного мышления, отражающий особенности восприятия и осмысления окружающей действительности.

СПИСОК ЛИТЕРАТУРЫ:

1. Владимирова Н.Г. Фрагментарность и целостность текста (роман Грегори Норминтона «Корабль дураков») // Вестник Северного (Арктического) федерального университета. 2014. № 5
2. Кацман Р. Иерусалим: диссипативный роман Дениса Соболева // Новое литературное обозрение. 2017. № 1 (143). С. 291–312
3. Пестерев В. Фрагментарная форма романа Ж.-Ф. Туссена «Фотоаппарат» // Балтийский филологический курьер. 2004. № 4
4. Смирнова Н.Н. О фрагментарности в литературе // Studia Litterarum. 2021. Т. 6. № 1. С. 32–51 https://doi.org/10.22455/2500-4247-2021-6-1-32-51
5. Тарнаруцкая Е.В. Проблема нарративности во фрагментарной прозе (на материале литературы XX века): автореферат диссертации ... кандидата филологических наук: 10.01.08. Самара, 2012. 21 с.
6. Хайнади З. Фрагментарная целостность. Роман «Герой нашего времени» М.Ю. Лермонтова // Вестник Волгоградского государственного университета. Серия 8. Литературоведение. 2018. № 1 (17). С. 5–14
7. Fokkema D.W. Literary History, Modernism, and Postmodernism. Amsterdam: John Benjamins Publishing Company, 1984. 71 p. https://doi.org/10.1075/upal.19

Donakulova N.Kh.
Lecturer
ZARMED University
(Samarkand, Uzbekistan)

EXAMINING THE PRINCIPLE OF FRAGMENTATION IN LITERARY STUDIES

Abstract: *the article examines fragmentation as a significant structural, compositional, and artistic-aesthetic phenomenon that has received extensive attention in scholarly literature. It analyzes major theoretical approaches to understanding fragmentation in literary studies, philosophy, aesthetics, and text theory. Particular attention is paid to fragmentation as a means of organizing literary material that reflects the authorial worldview, distinctive features of artistic thinking, and ways of representing reality.*

Keywords: *fragmentation, literary studies, literary work composition, text theory, artistic thinking, authorial worldview.*

УДК 821.161.1.09

Иргашева А.

Узбекский государственный университет мировых языков

(г. Ташкент, Узбекистан)

ПСИХОЛОГИЗМ И ТРАГЕДИЯ ДЕТСТВА В РАССКАЗЕ ЧЕХОВА «СПАТЬ ХОЧЕТСЯ»

Аннотация: *в статье рассматриваются способы изображения истощения Варьки в рассказе А. П. Чехова «Спать хочется». На основе анализа телесных ощущений, предметных и звуковых деталей, композиционных повторов и повествовательной точки зрения прослеживается переход от переживания усталости к ошибочному объяснению её причин. Установлено, что сближение повествования с сознанием героини не устраняет оценочной дистанции: обозначение её вывода как ложного представления позволяет разграничить субъективное восприятие и событийный план финала. Трагедия раскрывается через взаимосвязь эксплуатации детского труда, утраты защиты и разрушения способности видеть в другом ребёнке такого же страдающего человека.*

Ключевые слова: *Антон Чехов, Спать хочется, психологизм, художественная деталь, повествовательная точка зрения, мотив сна, образ ребёнка, трагедия детства.*

В рассказе А. П. Чехова «Спать хочется» (1888) потребность ребёнка во сне становится основой трагического сюжета. Тринадцатилетняя нянька Варька выполняет дневную работу, ночью качает колыбель и постепенно утрачивает возможность правильно оценивать происходящее. Однако смысл произведения не исчерпывается изображением переутомления. Чехов показывает, как изнурительный порядок жизни меняет восприятие мира и приводит героиню к ошибочному определению источника собственных страданий. Поэтому анализ рассказа предполагает рассмотрение психологического состояния Варьки в связи с организацией повествования и социальной проблематикой.

В начальном эпизоде усталость раскрывается через последовательность конкретных ощущений: слипаются глаза, опускается голова, болит шея. Затем привычное восприятие собственного тела нарушается: Варьке кажется, «что лицо ее высохло и одеревенело, что голова стала маленькой, как булавочная головка» [2, с. 7]. Сравнение передаёт не объективное изменение внешности, а субъективное переживание. Слова «ей кажется» обозначают границу между физическим существованием героини и тем образом тела, который возникает в её сознании.

Сходным образом построен эпизод чистки калош. Сначала предмет связывается с желанием отдохнуть: девочка думает о возможности поместить в него голову и подремать. Затем воображаемое удобство переходит в зрительное искажение: «И вдруг калоша растет, пухнет, наполняет собою всю комнату» [2, с. 10]. Предмет воспринимается в зависимости от единственной господствующей потребности. Рабочая вещь превращается в возможное убежище, а её преувеличенный размер вытесняет остальные элементы пространства.

При этом состояние Варьки не изображено как совершенно одинаковое на протяжении суток. Когда она бегает и приносит дрова, мысли на некоторое время проясняются, сидячая работа и неподвижное ожидание приказаний вновь усиливают сонливость. Такое чередование существенно для художественной убедительности: девочка продолжает трудиться и старается противостоять сну, но кратковременное облегчение не становится восстановлением сил. Движение лишь помогает выполнить очередное поручение, после которого усталость возвращается.

Повторение привычных действий — качания колыбели, пения, выполнения распоряжений — обнаруживает разрыв между внешней деятельностью и внутренним истощением. Особенно выразителен момент, когда Варька слышит, «как кто-то ее голосом поет» [2, с. 9]. Собственный голос воспринимается словно принадлежащий другому. Это художественный способ показать ослабление чувства присутствия в происходящем. Для его объяснения достаточно анализа словесной формы: обращение к терминам клинической

диагностики не раскрывает того, как именно построено читательское восприятие сцены.

Основное действие организовано как последовательность ночи, рабочего дня и новой ночи. Возвращение колыбели, лампадки, теней и плача создаёт композиционное кольцо. Однако повторение не восстанавливает исходное состояние: между двумя ночными эпизодами помещён день непрерывного труда. Читатель возвращается к знакомой обстановке вместе с героиней, чьи силы уже дополнительно истощены. Такая организация времени показывает отсутствие промежутка, который мог бы разорвать движение к катастрофе.

Дневной эпизод построен на череде распоряжений. Имя Варьки регулярно появляется в обращении взрослых и сопровождается повелительной формой глагола: нужно затопить печь, поставить самовар, почистить обувь, вымыть лестницу, сбегать за покупками [2, с. 10–11]. У девочки практически нет возможности самой определить последовательность действий. Темп её жизни задаётся чужой речью. Перечисление поручений приобретает психологическое значение: накопление однотипных требований передаёт не разнообразие занятий, а невозможность остановиться.

Эпизоды прошлого также связаны с настоящим, хотя появляются внутри грёз. Болезнь и смерть отца, переживание утраты, дорога в город и поиски заработка раскрывают предысторию зависимости Варьки [2, с. 8–10]. Поэтому воспоминания нельзя считать только случайным потоком образов. В них сохраняется смысловая последовательность: распад прежней семейной опоры сменяется необходимостью наниматься на работу. Содержание грёз даёт читателю более широкое объяснение страдания, чем то, к которому в финале приходит сама героиня.

Особенно значим переход от воспоминания об отце к наказанию за сон. Переживание личного горя прерывается ударом хозяина и возвращением к колыбели. Внешняя сила вторгается в мир памяти и снова подчиняет Варьку работе. Социальная проблематика раскрывается здесь через конкретное отношение к ребёнку: взрослый замечает не страдание девочки, а невыполнение

обязанности. При этом рассказ не даёт оснований переносить характеристику хозяев на всех взрослых персонажей: врач пытается помочь отцу, организуя его отправку в больницу. Такая деталь препятствует упрощённому разделению художественного мира на безусловно жестоких взрослых и страдающих детей.

Положение Варьки и младенца различно, но оба изображены существами, нуждающимися в защите. Младенец изнемогает от плача, Варька — от принудительного бодрствования. Их страдания представлены рядом уже в начале рассказа и вновь сближаются перед развязкой. Именно это сопоставление позволяет увидеть трагическую подмену: девочка воспринимает столь же беспомощного ребёнка как виновника своей несвободы. Социальная обусловленность поступка раскрывает причины катастрофы, но не устраняет её нравственной тяжести.

Перед развязкой Варька пытается определить силу, которая мешает ей жить. Читателю уже известны обстоятельства, создающие эту несвободу: непрерывная работа, зависимость от хозяев, наказание и отсутствие отдыха. Героиня же сосредоточивается на непосредственно слышимом раздражителе — плаче. Так множество причин заменяется одним видимым препятствием. Слова «Этот враг – ребенок» [2, с. 12] передают результат её поиска, а не объективное определение положения младенца.

Сновидческие эпизоды позволяют поставить вопрос об альтернативном прочтении развязки: не совершается ли убийство только в воображении Варьки? Однако такая гипотеза требует текстовых доказательств. Ранее переходы к грёзам обозначались упоминаниями полусна, изменением пространства, появлением умершего отца и последующим возвращением к комнате. В заключительном эпизоде повествователь не вводит нового сновидческого пространства и не сообщает о пробуждении, которое отменяло бы совершённое действие.

Напротив, конструкция «Задушив его, она быстро ложится на пол» [2, с. 12] представляет убийство как действие, предшествующее засыпанию. Сообщение о событии не сопровождается словами «кажется» или «видит во сне».

Различие между искажённым пониманием причины страдания и фактическим планом повествования здесь сохраняется. Поэтому трактовка убийства как приснившегося события менее обоснована, чем прочтение финала как реальной катастрофы внутри художественного мира рассказа.

Последнее сравнение – Варька спит «как мертвая» [2, с. 12] – связывает достигнутый покой с образом смерти. Оно не сообщает о физической смерти девочки, поскольку характеризует глубину сна. Вместе с тем в контексте только что совершённого убийства сравнение приобретает трагический смысл: желанное облегчение оказывается неотделимо от необратимой утраты. Финал завершается там, где сознание героини перестаёт воспринимать мир, оценку случившегося должен продолжить читатель.

Психологизм рассказа «Спать хочется» строится на взаимодействии телесных ощущений, предметных и звуковых повторов, воспоминаний и изменяющейся повествовательной дистанции. Детали проходят последовательное смысловое преобразование: характеризуют бытовое окружение, включаются в грёзы, а затем становятся частью ошибочного объяснения происходящего. Композиционное возвращение от одной ночи к другой обнаруживает отсутствие восстановления сил и связывает внутреннее состояние героини с порядком её повседневной жизни.

СПИСОК ЛИТЕРАТУРЫ:

1. Осипова А.В. Экзистенциальная деконструкция пирамиды Маслоу в романе Виктора Пелевина «Возвращение Синей Бороды» // Вестник науки. 2026. Т. 1. № 6 (99). С. 1521–1526

2. Чехов А.П. Спать хочется // Полное собрание сочинений и писем: в 30 т. Сочинения: в 18 т. Т. 7. Рассказы. Повести. М.: Наука. URL: https://feb-web.ru/feb/chekhov/texts/sp0/sp7/sp7-007-.htm

3. Чудаков А.П. Поэтика Чехова. М.: Наука, 1971. 291 с.

4. Райкова И.Н. «Антиколыбельная» А.П. Чехова «Спать хочется» // Известия Южного федерального университета. Филологические науки. 2023. Т. 27. № 1. С. 10–22. https://doi.org/10.18522/1995-0640-2023-1-10-22

5. Юлдашева Н.Т. Чеховская традиция в поэтике Юрия Буйды // Ташкентский литературоведческий форум — 2025. 2026. Т. 1. № 1. С. 294–299

6. Яхшимурадова Г.А. Эволюционный характер красоты в русской литературе // Молодой ученый. 2022. № 19. С. 497–499

Irgasheva A.

Uzbek State University of World Languages

(Tashkent, Uzbekistan)

PSYCHOLOGICAL PORTRAYAL AND THE TRAGEDY OF CHILDHOOD IN ANTON CHEKHOV'S «SLEEPY»

Abstract: *the article examines how Varka's exhaustion is portrayed in Anton Chekhov's short story «Sleepy». Analysis of bodily sensations, material and auditory details, compositional repetitions, and narrative perspective traces her shift from experiencing fatigue to misidentifying its cause. The study finds that bringing the narrative closer to the protagonist's consciousness does not erase evaluative distance: identifying her conclusion as a false belief distinguishes her subjective perception from the events of the ending. Tragedy emerges via the interplay of child labor exploitation, loss of protection, and the destruction of her ability to recognize another child as a fellow suffering human being.*

Keywords: *Anton Chekhov, Sleepy, psychologism, artistic detail, narrative perspective, sleep motif, child portrayal, childhood tragedy.*

УДК 821.581.09

Исмоилжанова И.И.

учитель

Частная школа «Wisdom» г. Ташкент

(г. Ташкент, Узбекистан)

КОНЦЕПТУАЛЬНАЯ КАРТИНА МИРА В ТВОРЧЕСТВЕ ЮЙ ХУА

Аннотация: *в статье рассматривается концептуальная картина мира в творчестве современного китайского писателя Юй Хуа — одного из ключевых представителей китайской авангардной прозы конца XX века. Анализируются основные концепты, формирующие художественную систему автора: смерть, тело, судьба и история. Особое внимание уделяется эволюции творчества Юй Хуа — от экспериментальной авангардной прозы к более философскому и гуманистическому осмыслению человеческого существования. Исследуется специфика репрезентации смерти и насилия как универсальных моделей бытия, а также роль телесности в отражении кризиса субъективности и исторической травмы. Делается вывод о том, что концептуальная система произведений Юй Хуа отражает нестабильность современного мира и трагическое восприятие человеческого существования в условиях исторических и социальных трансформаций.*

Ключевые слова: *Юй Хуа, китайская литература, авангардная проза, концепт, смерть, насилие, телесность, судьба, история, концептуальная картина мира.*

Китайская литература второй половины XX века переживает период глубоких трансформаций, связанных с переосмыслением исторического опыта, культурной идентичности и роли художественного слова. Особенно значимым этапом становится развитие так называемой «авангардной прозы» 1980-х годов, представителями которой являются Юй Хуа, Су Тун, Гэ Фэй и другие авторы. Исследователи утверждают, что их творчество знаменует отказ от социалистического реализма и формирование нового художественного языка, ориентированного на эксперимент, фрагментарность и философское осмысление реальности [1: 289].

Юй Хуа занимает в этом процессе особое место. Его произведения демонстрируют не только формальные новации, но и формирование целостной концептуальной системы, в которой ключевыми категориями выступают смерть, насилие, тело, судьба и история. Эти концепты образуют своеобразную художественную модель мира, отражающую кризис субъекта и травматический опыт китайского общества.

Одной из важнейших особенностей творчества Юй Хуа является его эволюция. Ранний период творчества под влиянием западного модернизма отличался экспериментальностью стиля, фрагментарностью, акцентом на насилии и телесности. Зрелое творчество автора имеет более традиционный нарратив, усиленный гуманистической составляющей и философским осмыслением жизни и смерти. Эта трансформация свидетельствует о переходе от чистого авангарда к более зрелой форме художественного мышления.

Понятие «концепт» в современной филологии рассматривается как базовая единица культурного и художественного мышления, соединяющая языковые, когнитивные и ценностные компоненты. В литературоведении концепт позволяет анализировать не только отдельные мотивы, но и глубинные структуры текста.

В контексте китайской авангардной прозы концептуальный анализ особенно продуктивен, поскольку данное направление характеризуется разрушением традиционного нарратива и акцентом на символических структурах. Китайский постмодерн связан с травмой истории и иронией по отношению к идеологическим нарративам.

Исследователи подчеркивают, что творчество Юй Хуа следует рассматривать как систему, в которой повторяющиеся элементы образуют макротекст. В этом макротексте ключевую роль играют категории смерти и телесности, которые функционируют как универсальные модели человеческого существования.

Название «Жить» предельно лаконично и символично. Оно концентрирует внимание не на достижениях человека, а на самом факте

существования. Для Юй Хуа жизнь это способность переносить страдания, сохранять человеческое достоинство и продолжать путь вопреки потерям. Название отражает философскую основу романа, человек существует ради самой жизни, даже когда она лишена счастья.

Произведение сочетает черты социально-философского романа и семейной хроники. Через судьбу одной семьи показывает трагедию целой эпохи китайской истории. Итак, в центре внимания жизнь простого человека в условиях исторических катастроф и социальных потрясений Китая середины XX века. Юй Хуа показывает, как войны, революции, голод и политические кампании влияют на судьбу обычной семьи. Главная идея произведения заключается в утверждении ценности человеческой жизни как таковой. Даже в условиях страдания человек продолжает жить, любить, помнить и нести свой внутренний опыт. Юй Хуа вновь доказывает, что человек бессилен перед историей, но способность жить и есть проявление духовной силы. В романе представлены проблемы человека и истории, судьбы, семейных ценностей, нравственного перерождения и проблема смысла существования.

Роман имеет рамочную композицию рассказчик встречает старика Фугуя и далее следует его исповедь-воспоминание. Такая структура создаёт эффект документальности и усиливает эмоциональную достоверность повествования. Важную роль играют такие внесюжетные элементы как воспоминания, народные песни, бытовые сцены, философские размышления. Они создают атмосферу подлинной народной жизни. Система отношений строится вокруг семьи. Через семейные связи автор показывает зависимость человека от близких.

Стиль романа отличается простотой и лаконизмом. Именно внешняя простота усиливает трагическое воздействие текста. Особенностями стиля Юй Хуа становятся эмоциональная сдержанность и реалистичность. Автор часто использует простые, бытовые эпитеты «усталые руки», «пустой дом», «тихий голос». «Жизнь как бесконечное испытание», человек как «песчинка истории», вол как отражение судьбы Фугуя, эти и другие метафоры создают атмосферу повседневной трагедии. Юй Хуа сравнивает человеческую жизнь с тяжёлым

трудом, с медленным угасанием и бесконечной дорогой. Повтор трагических событий подчёркивает цикличность страдания. Особенно важен контраст, богатства и нищеты, молодости и старости, жизни и смерти. Можно сделать вывод о том, что судьба Фугуя параллельна судьбе Китая XX века.

Пейзаж в романе сдержанный, реалистичный, символический. Пустые поля, холод, засуха, вечерние дороги, описание природы отражают внутреннее состояние героя. Природа у Юй Хуа равнодушна к человеческому страданию. Интерьер показывает социальные изменения богатый дом семьи в начале, бедная крестьянская хижина позже. Разрушение домашнего пространства символизирует разрушение прежнего мира.

Роман Юй Хуа «Жить» стало одним из важнейших произведений современной китайской литературы. Через судьбу обычного человека автор создаёт масштабное философское размышление о ценности жизни и человеческом страдании, исторической памяти и нравственной стойкости. Эстетическая ценность романа заключается в соединении исторической достоверности, психологической глубины, лаконичного стиля, мощного эмоционального воздействия. Юй Хуа показывает, что человеческая жизнь хрупка, но именно способность продолжать жить делает человека духовно сильным.

Смерть является одним из центральных концептов в прозе Юй Хуа. Она выходит за пределы биологического факта и приобретает философское и символическое значение. В ранних произведениях Юй Хуа смерть часто представлена в гротескной и натуралистической форме. Она лишена сакральности и становится обыденным явлением, что создает эффект отчуждения. Подобная репрезентация связана с попыткой разрушить традиционные представления о ценности жизни.

Можно выделить несколько типов репрезентации смерти. Смерть как загадка, не поддающаяся рациональному объяснению. Смерть как угасание, связанное с постепенным разрушением личности. Смерть как гротеск, сопровождаемая натуралистическими деталями.

В более поздних произведениях, таких как «Жить», смерть становится частью повседневного существования и приобретает философское измерение. По мнению Юй Чжэня, смерть у Юй Хуа выполняет функцию «тройной аллегории»: она отражает экзистенциальную истину, культурную традицию и историческую реальность [3: 242].

Тело в произведениях Юй Хуа занимает центральное место и выступает как основной объект художественного изображения. Оно лишено традиционной целостности и часто подвергается разрушению, расчленению или деформации.

Телесность у Юй Хуа связана с кризисом субъективности, тело становится «носителем травмы», отражающим внутренние и внешние конфликты.

Основными характеристиками концепта тела являются своего рода объективация, когда человек превращается в объект воздействия, а также уязвимость, гротескность, замещение внутреннего мира внешними проявлениями. В китайской авангардной прозе тело становится ключевым полем борьбы между индивидуальным и социальным.

Категория судьбы в прозе Юй Хуа сочетает элементы традиционного китайского мировоззрения, мин, предопределенность и современного экзистенциализма. Судьба у писателя не поддается контролю, носит случайный и абсурдный характер, тесно связана с насилием и историей. Герои Юй Хуа часто оказываются в ситуации полной беспомощности перед внешними обстоятельствами. Это создает ощущение фатализма, однако не исключает возможности внутреннего сопротивления.

История в произведениях Юй Хуа представлена как нелинейный и травматический процесс. Она лишена телеологического смысла и не ведет к прогрессу. Китайская авангардная литература стремится деконструировать официальные исторические нарративы. В этом контексте Юй Хуа показывает историю как совокупность случайных и часто жестоких событий. История у писателя фрагментарна и субъективна. Она тесно связана с личным опытом

героев. Таким образом, она перестает быть объективной реальностью и превращается в форму индивидуального переживания.

Анализ концептов позволяет сделать вывод о том, что творчество Юй Хуа представляет собой целостную систему, в которой все элементы взаимосвязаны. Смерть и насилие формируют основу художественного мира. Тело выступает как поле реализации этих категорий. Судьба и история задают контекст существования человека. Такое сочетание создает особую модель реальности, в которой человек оказывается в состоянии постоянной нестабильности и уязвимости.

Творчество Юй Хуа является важным этапом развития современной китайской литературы. Его произведения демонстрируют формирование новой художественной парадигмы, основанной на концептах насилия, смерти и исторической травмы. Концептуальный анализ позволяет выявить глубинные структуры его прозы и понять специфику авторского мировосприятия. Юй Хуа создает уникальную художественную картину мира, в которой отражается кризис современности и поиск новых форм осмысления человеческого существования.

СПИСОК ЛИТЕРАТУРЫ:

1. Liu K. The Short-Lived Avant-Garde: The Transformation of Yu Hua // MLQ. 2002. URL: https://muse.jhu.edu/pub/4/article/22923

2. Rutkowski S. Between Histories: Chinese Avant-Garde Writing of the Late 1980s and 1990s // MFS: Modern Fiction Studies. 2016. Vol. 62. № 4. P. 610–626 https://doi.org/10.1353/mfs.2016.0055

3. Yu Z. Death as Triple Allegory: Existential Truth, Cultural Reflection, and Historical Authenticity in Yu Hua's Fiction // Modern Chinese Literature and Culture. 2010. Vol. 22. № 2. P. 231–261

4. Дрейзис Ю.А. Концептуализация насилия в творчестве современного китайского писателя Юй Хуа (1960)

5. Камилова С.Э. Проблема жанровой типологии в современном литературоведении // Вопросы. Ответы. Гипотезы: наука XXI век. 2014. С. 24–29

6. Осипова А.В. Экзистенциальная деконструкция пирамиды Маслоу в романе Виктора Пелевина «Возвращение Синей Бороды» // Вестник науки. 2026. Т. 1. № 6 (99). С. 1521–1526

7. Юлдашева Н.Т. Специфические признаки жанра романа в художественных произведениях русской литературы // Ташкентский литературоведческий форум — 2024. 2025. Т. 1. № 3. С. 45–51

8. Яхшимурадова Г.А. Эволюционный характер красоты в русской литературе // Молодой ученый. 2022. № 19. С. 497–499

Ismoiljanova I.I.

teacher

«Wisdom» Private School of Tashkent

(Tashkent, Uzbekistan)

CONCEPTUAL WORLDVIEW IN THE WORKS OF YU HUA

Abstract: *this article examines the conceptual worldview in the works of contemporary Chinese writer Yu Hua, a leading figure in Chinese avant-garde prose of the late XX century. It analyzes the key concepts shaping his literary world: death, the body, fate, and history. Particular attention is paid to the evolution of Yu Hua's writing, from experimental avant-garde prose toward a more philosophical and humanistic understanding of human existence. The article explores the representation of death and violence as universal patterns of existence, as well as the role of corporeality in reflecting a crisis of subjectivity and historical trauma. It concludes that the conceptual system of Yu Hua's works reflects the instability of the modern world and a tragic view of human existence amid historical and social transformations.*

Keywords: *Yu Hua, Chinese literature, avant-garde prose, concept, death, violence, corporeality, fate, history, conceptual worldview.*

УДК 821.161.1.09

Мирзаева С.Д.
преподаватель
кафедра русской литературы и методики обучения
Узбекский государственный университет мировых языков
(г. Ташкент, Узбекистан)

ЦВЕТОВАЯ ПОЭТИКА И СИНЕСТЕЗИЯ В АВТОБИОГРАФИЧЕСКОЙ ПРОЗЕ В.В. НАБОКОВА («ДРУГИЕ БЕРЕГА»)

Аннотация: *в статье рассматривается цветовая поэтика автобиографической книги В.В. Набокова «Другие берега» (1954) в связи с феноменом синестезии («цветного слуха»), которым обладал писатель. Синестетическое восприятие анализируется не как биографический курьёз, а как устойчивый принцип организации художественного текста. На материале русской версии автобиографии и её англоязычных редакций («Conclusive Evidence», «Speak, Memory») выделены четыре функции цветовой детали: мнемоническая, родовая (идентификационная), метапоэтическая и метафизическая. Показано, что при автопереводе книги на русский язык Набоков заново «окрашивает» кириллический алфавит, и эта работа становится частью его концепции памяти как творческого воссоздания прошлого. Сделан вывод о том, что цвет в «Других берегах» выполняет роль связующего кода между чувственным опытом, памятью и словом.*

Ключевые слова: *Владимир Набоков, Другие берега, синестезия, цветовая поэтика, автобиография, память, автоперевод, русская эмигрантская литература.*

Творчество В.В. Набокова принадлежит к числу наиболее изученных явлений литературы XX века, однако интерес к нему не ослабевает. Отчасти это объясняется тем, что набоковский текст устроен как многоуровневая система, в которой стилистическая деталь почти всегда несёт смысловую нагрузку. Одной из таких деталей является цвет. Читатель Набокова сразу замечает необычайную насыщенность его прозы цветовыми обозначениями, причём не только

количественную, но и качественную: писатель избегает «общих» цветов, предпочитая сложные, составные, предметно мотивированные оттенки. Исследователи давно связывают эту особенность с биографическим фактом: Набоков обладал синестезией, а именно так называемым цветным слухом, при котором звуки и буквы вызывают устойчивые цветовые ощущения [3, 10].

Наиболее подробно этот опыт описан самим писателем в автобиографии, существующей в нескольких редакциях. Тем не менее в литературоведении синестезия Набокова чаще упоминается как любопытная черта личности, нежели рассматривается в качестве принципа построения текста. Между тем именно в автобиографической прозе, где автор сознательно выстраивает модель собственного восприятия, этот принцип выявляется особенно отчётливо.

Актуальность исследования определяется, во-первых, возрастающим интересом современной гуманитарной науки к проблемам телесности и чувственного восприятия в литературе, во-вторых, активным изучением феномена автоперевода и двуязычного творчества, в-третьих, сохраняющейся потребностью в целостном описании поэтики «Других берегов» как самостоятельного русского текста, а не только «перевода» английской книги.

Обратимся к тому, как синестезия представлена в самом тексте. Рассказ о «цветном слухе» помещён Набоковым во вторую главу «Других берегов», посвящённую матери, и это композиционное решение глубоко значимо. Писатель вспоминает, что в раннем детстве, играя с азбучными кубиками, заметил, что буквы на них «окрашены неправильно», то есть не совпадают с теми цветами, которые он сам ощущал. Мать, выслушав его, не удивилась: оказалось, что она и сама воспринимает буквы в цвете, хотя и иначе, чем сын [3, 8]. Таким образом, синестезия с первых страниц вводится не как изолированная особенность, а как семейный дар, как знак духовного родства матери и сына. В английской редакции Набоков развивает эту линию дальше, сообщая, что цветным слухом обладают также его жена и сын, причём палитра сына как бы сочетает оттенки родителей [13]. Цветное восприятие алфавита оказывается своего рода родовой памятью, передающейся из поколения в поколение.

Существенно, что Набоков описывает цвета букв не абстрактно, а через осязательные и материальные характеристики: буквы у него не просто «красные» или «синие», но имеют фактуру, плотность, блеск, напоминают дерево, металл, ткань, шоколад, драгоценные камни. Такая манера описания соответствует наблюдениям психологов, отмечающих, что синестетические ощущения, как правило, конкретны, устойчивы и не поддаются произвольному изменению [12]. Б.М. Галеев, изучавший синестезию в искусстве, подчёркивал, что художественная синестезия представляет собой не столько физиологическое явление, сколько особый тип образного мышления, основанный на межчувственных ассоциациях [5]. У Набокова оба аспекта совпадают: подлинный психофизиологический опыт становится материалом для сознательной художественной работы.

Особого внимания заслуживает то, как синестетический фрагмент вписан в контекст главы. Рядом с рассказом о цветных буквах в автобиографии появляются материнские драгоценности, которыми мальчик любовался во время болезни, и описание детского жара, когда сознание оказывалось во власти огромных чисел. Цвет, свет, блеск камня, математическая абстракция и детская болезнь образуют единый ассоциативный комплекс. Тем самым синестезия предстаёт не отдельной темой, а частью более широкого переживания мира как чуда, доступного только особому, «одарённому» зрению. Этот мотив дара, как известно, станет центральным в романе «Дар», где синестетическое восприятие алфавита наследует герой-писатель Фёдор Годунов-Чердынцев [7]. Автобиография и роман вступают, таким образом, в отношения взаимного комментария.

Анализ текста «Других берегов» позволяет выделить несколько основных функций цветовой детали. Первую из них можно назвать мнемонической. Набоковская концепция памяти, как неоднократно отмечалось исследователями, строится на представлении о прошлом как о сохранённом, но требующем творческого усилия для своего воскрешения [1, 11]. Воспоминание у Набокова не «всплывает» само собой: его необходимо восстановить в мельчайших

подробностях, и цвет выступает здесь одним из главных инструментов. Характерный пример – цветные стёкла веранды в усадьбе Выра, сквозь которые мальчик разглядывал сад. Каждое стекло окрашивало пейзаж по-своему, и мир словно распадался на несколько параллельных версий. Этот образ может быть прочитан как модель набоковской поэтики памяти: прошлое существует в разных «окрасках», и задача автора – найти ту, в которой оно предстанет с максимальной ясностью.

Вторая функция – родовая, или идентификационная. Как уже говорилось, цветной слух объединяет мать и сына, а в английской версии – и последующие поколения семьи. Цвет становится маркером принадлежности к утраченному миру русского детства. Поскольку для эмигранта Набокова этот мир был безвозвратно потерян в 1919 году, цветовая память приобретает характер своеобразного наследства, которое невозможно отнять. Б. Бойд в биографии писателя подчёркивает, что именно культ точного, «окрашенного» воспоминания позволял Набокову сохранять внутреннюю связь с Россией в условиях изгнания [3]. Б.М. Носик также обращает внимание на то, что образ дома в Выре в автобиографии подчёркнуто живописен, словно перенесён на холст [10].

Третью функцию можно определить как метапоэтическую. Цвет в «Других берегах» – это не только предмет изображения, но и способ размышления о природе художественного слова. Описывая окраску букв, Набоков, в сущности, говорит о том, что слово для него материально: оно имеет цвет, вес, фактуру. Писатель ощущает язык как живописец ощущает краски. Не случайно в автобиографии упоминаются уроки рисования, которые давал юному Набокову М.В. Добужинский, приучавший ученика рисовать предметы по памяти [3, 8]. Навык зрительной точности и навык точности словесной сливаются: проза Набокова строится как последовательность тщательно «прописанных» деталей. А.А. Долинин отмечает, что для Набокова характерно представление о литературе как о высшей форме восприятия, в которой

авторская оптика оказывается важнее фабулы [6]. Цвет – одно из главных проявлений этой оптики.

Четвёртая функция – метафизическая. В.Е. Александров убедительно показал, что за набоковским вниманием к деталям стоит представление о «потусторонности», о скрытом узоре бытия, проступающем сквозь случайные совпадения и подробности [2]. Цветовые узоры, будь то окраска крыльев бабочки, узор на стекле или радужная гамма алфавита, оказываются у Набокова знаками этого высшего порядка. Энтомологические страницы автобиографии особенно показательны: окраска бабочки, её мимикрия, сложность рисунка на крыле описываются как свидетельство того, что природа ведёт себя подобно художнику, создавая красоту, избыточную с точки зрения простой полезности. Синестетическое зрение позволяет автору увидеть то же самое и в языке: буквы складываются в «радугу», и случайный, казалось бы, порядок звуков обретает эстетическую закономерность. Так, в английской версии автобиографии Набоков приводит собственное «радужное слово», составленное из букв, цвета которых образуют спектр [13].

Выделенные функции цветовой детали обобщены в таблице 1.

Таблица 1. Функции цветовой детали
в книге В.В. Набокова «Другие берега».

Функция	Проявления в тексте	Художественный смысл
Мнемоническая	Цветные стёкла веранды в Выре, точные оттенки предметов детского быта	Цвет как инструмент воскрешения прошлого
Родовая (идентификационная)	Цветной слух матери и сына, сопоставление их «палитр»	Цвет как знак семейного родства и связи с утраченной Россией
Метапоэтическая	Описание цвета и фактуры букв, уроки рисования у М.В. Добужинского	Слово как материальный, «живописный» объект
Метафизическая	Окраска и мимикрия бабочек, «радужное» сочетание букв	Цвет как след скрытого узора бытия

Отдельного рассмотрения требует вопрос о том, как цветовой код меняется при переходе от английской версии автобиографии к русской. «Другие берега» нельзя назвать переводом в строгом смысле слова: Набоков создал самостоятельный русский текст, во многом переработав композицию, сократив одни эпизоды и дополнив другие. Исследователи, сопоставлявшие редакции, отмечают, что русская версия обращена к иному читателю, способному без пояснений узнать реалии дореволюционного быта, литературные цитаты и аллюзии [1, 11]. Применительно к цветовой поэтике эта переработка особенно интересна, поскольку синестезия Набокова была «привязана» к конкретным алфавитам.

В английском тексте писатель описывает цвета латинских букв и попутно замечает, что одна и та же буква может по-разному окрашиваться в английском и французском произношении. Переходя к русскому тексту, Набоков не мог просто перевести эти описания: кириллические буквы обладали для него собственными цветами. В результате фрагмент о цветном слухе в «Других берегах» строится на материале русского алфавита, а сопоставление с латинскими аналогами превращается в тонкую игру различий. Так, говоря о букве «Ж», автор сравнивает её с французским «J», подчёркивая, что они различаются, как горький шоколад отличается от молочного [8]. Автоперевод становится здесь буквально «перекрашиванием» текста: меняется не только язык, но и цветовая материя слова.

Этот факт имеет принципиальное значение для понимания набоковского двуязычия. Если для большинства переводчиков переход с языка на язык означает поиск смысловых эквивалентов, то для Набокова он был сопряжён ещё и с переходом из одной цветовой вселенной в другую. М.Д. Шраер, исследуя набоковские рассказы, обращает внимание на то, что писатель воспринимал смену языка как болезненную утрату, сравнимую с утратой родины [11]. В свете синестезии эта утрата получает дополнительное, почти физическое измерение: отказ от русского языка означал отказ от целой палитры ощущений. Соответственно, возвращение к русскому языку в «Других берегах» можно

рассматривать как попытку вернуть себе эту палитру, восстановить «русские цвета» детства.

Немаловажно и то, что Набоков сам осознаёт возможную реакцию читателя на столь подробные признания. Он предупреждает, что исповедь синестета может показаться претенциозной и скучной тем, кто лишён подобного восприятия [8]. Это авторское замечание выполняет двойную роль. С одной стороны, оно защищает текст от упрёка в самолюбовании, с другой – разделяет читателей на «посвящённых» и «непосвящённых», подчёркивая элитарный характер набоковского видения. Такой приём вообще свойственен писателю, который в лекциях по литературе призывал читать медленно, «с воображением», замечая и смакуя детали [9]. Идеальный читатель Набокова – это читатель, способный хотя бы отчасти разделить его обострённую чувствительность к цвету и форме.

Следует также подчеркнуть, что цветовая поэтика «Других берегов» тесно связана с общей концепцией времени в творчестве Набокова. Писатель неоднократно высказывал мысль о том, что время для него представляет своего рода тюрьму, из которой человек стремится вырваться. Память и искусство служат средствами такого освобождения. Цвет, зафиксированный с предельной точностью, обладает свойством «останавливать» мгновение: описанный оттенок перестаёт быть случайным впечатлением и становится вневременным образом. В этом отношении синестезия, связывающая разные чувственные ряды в единое целое, предстаёт моделью той целостности, которую автор стремится обрести вопреки разрушительной работе времени. Не случайно в критической литературе о Набокове, собранной, в частности, в антологии «В.В. Набоков: pro et contra», многократно подчёркивается особая роль зрительного образа в его художественном мире [4].

Полученные наблюдения позволяют уточнить место синестезии в набоковской поэтике в целом. Цветной слух не определяет сам по себе характер набоковской прозы – им обладали многие люди, не ставшие писателями. Однако у Набокова этот дар был осмыслен, отрефлексирован и превращён в

художественный принцип. Писатель последовательно стремится к тому, чтобы слово передавало не только смысл, но и чувственное качество предмета, а различные модальности восприятия – зрительная, слуховая, осязательная – взаимодействовали в пределах одного образа. «Другие берега» оказываются тем текстом, где этот принцип не только реализуется, но и обнажается, становясь предметом прямого авторского комментария.

Таким образом, проведённое исследование позволяет сделать следующие выводы. Во-первых, синестезия в «Других берегах» представлена не как биографическая подробность, а как элемент художественной концепции личности, связывающий автора с матерью, семьёй и утраченной Россией. Во-вторых, цветовая деталь выполняет в тексте по меньшей мере четыре функции – мнемоническую, родовую, метапоэтическую и метафизическую, – которые взаимно дополняют друг друга. В-третьих, при автопереводе автобиографии на русский язык Набоков заново «окрашивает» алфавит, вследствие чего цветовая поэтика русской версии приобретает самостоятельное значение и не может рассматриваться как простое воспроизведение английского оригинала. В-четвёртых, цвет в художественной системе Набокова выступает связующим кодом между чувственным опытом, памятью и словом.

СПИСОК ЛИТЕРАТУРЫ:

1. Аверин Б.В. Дар Мнемозины: романы Набокова в контексте русской автобиографической традиции. СПб.: Амфора, 2003
2. Александров В.Е. Набоков и потусторонность: метафизика, этика, эстетика / пер. с англ. СПб.: Алетейя, 1999
3. Бойд Б. Владимир Набоков: русские годы: биография / пер. с англ. М.: Независимая газета, СПб.: Симпозиум, 2001
4. В.В. Набоков: pro et contra: личность и творчество Владимира Набокова в оценке русских и зарубежных мыслителей и исследователей: антология. Т. 1. СПб.: РХГИ, 1997

5. Галеев Б.М. Человек, искусство, техника (проблема синестезии в искусстве). Казань: Изд-во Казан. ун-та, 1987

6. Долинин А.А. Истинная жизнь писателя Сирина: работы о Набокове. СПб.: Академический проект, 2004

7. Набоков В.В. Дар // Собрание сочинений русского периода: в 5 т. Т. 4. СПб.: Симпозиум, 2000

8. Набоков В.В. Другие берега // Собрание сочинений русского периода: в 5 т. Т. 5. СПб.: Симпозиум, 2000

9. Набоков В.В. Лекции по русской литературе / пер. с англ. М.: Независимая газета, 1996

10. Носик Б.М. Мир и дар Владимира Набокова: первая русская биография писателя. М.: Пенаты, 1995

11. Осипова А.В. Исповедальное начало в рассказе З. Прилепина «Карлсон» // XVIII Виноградовские чтения. 2022. С. 154–156 https://doi.org/10.52376/978-5-907541-95-5_153

12. Степанова Н.С., Петрухина Н.М. «Личная обочина общей истории»: трансформация повествовательных моделей автобиографической прозы в творчестве В.В. Набокова // Иностранные языки в Узбекистане. 2020. № 1. С. 198–208

13. Родина И.В. Система религиозных концептов в произведениях малых жанров современной прозы // Открытие русского мира: преподавание русского языка как иностранного и общеобразовательных дисциплин в современном образовательном пространстве. 2021. С. 128–131

14. Шраер М.Д. Набоков: темы и вариации. СПб.: Академический проект, 2000

15. Cytowic R.E. Synesthesia: A Union of the Senses. 2nd ed. Cambridge

Mirzayeva S.D.

Lecturer

Department of Russian Literature and Teaching Methods

Uzbek State University of World Languages

(Tashkent, Uzbekistan)

COLOR POETICS AND SYNESTHESIA IN VLADIMIR NABOKOV'S AUTOBIOGRAPHICAL PROSE («OTHER SHORES»)

Abstract: *this article examines color poetics in Vladimir Nabokov's autobiographical book «Other Shores» (1954) in relation to synesthesia («colored hearing»), which the writer experienced. Synesthetic perception is analyzed not as a biographical curiosity but as a consistent principle of literary organization. Drawing on the Russian version of the autobiography and its English-language editions, «Conclusive Evidence» and «Speak, Memory», the article identifies four functions of color detail: mnemonic, familial (identity-forming), metapoetic, and metaphysical. It shows that, in translating the book into Russian, Nabokov «recolors» the Cyrillic alphabet, making this process part of his conception of memory as a creative re-creation of the past. The article concludes that color in «Other Shores» serves as a code linking sensory experience, memory, and language.*

Keywords: *Vladimir Nabokov, Other Shores, synesthesia, color poetics, autobiography, memory, self-translation, Russian émigré literature.*

УДК 82

Родина И.В.
старший преподаватель
кафедра русской литературы и методики обучения
Узбекский государственный университет мировых языков
(г. Ташкент, Узбекистан)

ОБРАЗ НЕБА В ПОЭТИЧЕСКОЙ СИСТЕМЕ Б. РЫЖЕГО

Аннотация: *в статье рассматриваются идейно-тематическое содержание и художественные функции образа неба в лирике Бориса Рыжего. Установлено, что образ неба не имеет в рассматриваемых произведениях единого символического значения. Он связан с мотивами одиночества, бренности человеческой жизни, мотивами памяти, в том числе экзистенциальными мотивами. Особое внимание уделяется взаимодействию небесного пространства с предметными деталями городского мира и композиционной организации лирического высказывания.*

Ключевые слова: *Борис Рыжий, образ неба, лирика, городское пространство, лирический субъект, экзистенциальный мотив, художественная деталь, композиция.*

1. Введение.

Исследователи поэтики Б. Рыжего отмечают необходимость рассматривать его художественный мир как целостную систему, выявляя способы отражения внешней действительности во внутреннем пространстве поэтического текста [1]. Одним из наиболее часто представленных в этой системе является образ неба. Небо может восприниматься как удалённое и недоступное пространство, как объект созерцания, как свидетель человеческой жизни или как пространство, с которым соотносится переживание бренности существования.

Цель исследования состоит в выявлении идейно-тематического содержания образа неба в лирике Б. Рыжего и анализе средств художественной изобразительности и выразительности, участвующих в его создании.

Объект исследования – лирика Б. Рыжего. Предмет исследования – образ неба, его художественные функции, смысловые характеристики и способы воплощения в поэтическом тексте.

2. Материалы и методы.

Материалом исследования стали три стихотворения Б. Рыжего: «Чёрное небо» (1996), «Нас с тобой разбудит звон трамвая…» (1996) и «В те баснословные года» (1997). Выбор произведений обусловлен тем, что в каждом из них образ неба включён в особую систему отношений с лирическим субъектом и окружающим миром. Это позволяет сопоставить различные варианты его художественного функционирования, не сводя их к единой символической трактовке. В процессе художественного анализа произведений данного автора были использованы описательный, контекстуальный и сравнительно-сопоставительный методы, а также элементы структурно-семантического анализа.

3. Результаты исследования.

В стихотворении «Чёрное небо» образ небесного пространства получает художественное воплощение посредством контрастного сочетания цветовых характеристик: «На чёрном небе белая звезда». Противопоставление чёрного и белого формирует эмоционально-смысловую тональность произведения и определяет его визуальную организацию. Звезда композиционно выделена на фоне тёмного неба, однако её зрительная доступность не предполагает возможности преодоления дистанции между небесным объектом и человеком.

Существенную роль в смысловой организации образа играет временная характеристика звезды: «она была и будет навсегда». Указание на непрерывность её существования актуализирует оппозицию «вечности и конечности».

Неизменность небесного объекта соотносится с ограниченностью человеческого бытия. Звезда предстаёт как самостоятельная форма существования, не зависящая от человеческого времени. При этом свет звезды достигает земного наблюдателя: «до нас доходят тонкие лучи». Однако пространственная близость, возникающая благодаря распространению света, не снимает онтологической и эмоциональной отчуждённости человека от небесного мира.

Композиция стихотворения выстраивается как постепенное угасание контакта лирического субъекта с объектом созерцания. Первоначальная обращённость к звезде уступает место бытовому императиву: «Но лучше электричество включи». Переход от созерцания к действительности обозначает смену переживаний и приобретает принципиальное значение для интерпретации стихотворения. Искусственное освещение вытесняет естественный свет звезды, прерывая непосредственное взаимодействие человека с ночным пространством, с самой Вечностью. Последующее указание «отойди от чёрного окна» усиливает мотив отъединенности человеческого мира от мира Небесного Божественного, усиливая мотив одиночества. Таким образом, окно, первоначально обеспечивающее возможность визуального контакта с небом, одновременно обозначает границу между внутренним пространством человека и внешним миром, подчёркивая недостижимость подлинного сближения с ним.

Окно выступает значимой пространственной деталью. Оно одновременно обеспечивает возможность видеть небо и обозначает границу между внутренним пространством человека и внешним миром. В финале эта граница приобретает экзистенциальное значение: «здесь ты один, а там она одна». Пространственная оппозиция «здесь» и «там» подчёркивает разобщённость лирического субъекта и звезды, акцентируя онтологическую несовместимость двух состояний одиночества. Несмотря на внешнюю параллельность их положения, звезда не приобретает статуса полноценного собеседника: между ней и человеком сохраняется дистанция, исключающая возможность подлинного диалога.

Финальные строки «и не о чем вам с нею говорить, / а немоту ни с кем не разделить» закрепляют мотив невозможности сближения. Так, смысловая

доминанта переносится с визуального образа звезды на собственное переживание человеческой изолированности от мира Космоса. Небо здесь не обещает преодоления одиночества, а, напротив, делает его особенно ощутимым благодаря недостижимой близости небесного объекта.

Таким образом, художественное значение образа создаётся не только цветовым контрастом, но и системой пространственных оппозиций: «здесь – там», «человек – звезда», «внутреннее – внешнее». Существенную роль играют символическая деталь окна, композиционное движение от созерцания к прекращению контакта и лаконичная разговорная интонация. Небо в этом произведении становится пространством, в котором особенно отчётливо проявляется невозможность преодолеть одиночество.

В стихотворении, начинающемся строкой «Нас с тобой разбудит звон трамвая», образ неба получает иное смысловое наполнение. В отличие от «Чёрного неба», где небесное пространство разделяет человека и звезду, здесь оно воспринимается как пространство совместного переживания: «небеса, от края и до края / только небеса…».

Поэтическая формула «от края и до края» передаёт представление о безграничности небесного пространства, подчёркивая его масштабность и всеохватность. Повтор лексемы «небеса» акцентирует внимание на самом образе, усиливая впечатление его зрительной полноты и эмоциональной значимости. Существенно и композиционное положение этого образа: он возникает в момент пробуждения, когда происходит переход от сна к яви. Звон трамвая соотносится с возвращением к привычному ритму городской жизни, в то время как открывающийся перед героями небесный простор становится кратковременным переживанием выхода за пределы повседневности.

Однако это состояние оказывается непродолжительным. В последующих строках обозначена необходимость вновь обратиться к земной действительности: «Будем мы обижены как дети: / снова привыкать / к пустякам, что держат нас на свете». «Как дети» усиливает трагическое ощущение от невозможности достижения близости к небесному, оторванности от небесного

Рая. Противопоставление небесного и земного пространства получает дальнейшее развитие в строках: «Жить и умирать / возвратят на землю наши души». Здесь земная жизнь осмысляется как область повторяющихся процессов, от которых невозможно окончательно освободиться. Небесное пространство, напротив, связано с переживанием полноты и желанием продлить состояние, в котором привычные границы существования временно утрачивают значение.

Финал стихотворения раскрывает экзистенциальную сторону этого переживания: «хоть второго дня / я, молясь, просил Его: послушай, / не буди меня». Мотив сна приобретает значение желаемого продолжения состояния, противопоставленного возвращению к земной жизни. Просьба «не буди меня» может быть прочитана как выражение стремления сохранить пережитую полноту, но в контексте строк о жизни и смерти она одновременно актуализирует тему конечности человеческого существования.

В художественной организации текста существенны пространственная гипербола «от края и до края», повтор, контраст небесного простора и повседневной реальности, а также мотив сна и пробуждения. Разговорная интонация не ослабляет философского содержания, а, напротив, сближает его с непосредственным человеческим переживанием. Небо становится пространством краткого, но предельно насыщенного состояния близости и полноты, которое невозможно сохранить в условиях земного времени.

В стихотворении «В те баснословные года» образ неба появляется в заключительной строфе и приобретает функцию нравственно-философского обобщения. Композиция произведения строится на последовательном воспроизведении эпизодов прошлого: бытовые обстоятельства, вечерние разговоры за магазином, ощущение материальной скудости и противоречивое восприятие прожитого времени. Начальная строфа задаёт своеобразную интонацию воспоминания: «нам пиво воздух заменяло». Сравнение пива с воздухом соединяет бытовую подробность с образом жизненной необходимости. В следующей строфе эта интонация получает развитие в строке «Как хорошо мы плохо жили». Парадоксальное сочетание наречий «хорошо» и «плохо» передаёт

двойственность ретроспективного восприятия: прошлое не идеализируется полностью, но сохраняет эмоциональную значимость.

В третьей строфе бытовая конкретика приобретает более обобщённый характер. Образ жизни соотносится с рядами ящиков, которые формируют предметную основу городского пространства. Важно, что небо появляется только после этого описания, в финальной строфе. Тем самым композиционно выделяется переход от частного воспоминания к более широкому осмыслению человеческого существования. Небо наделяется способностью видеть и эмоционально реагировать: «И только небо, может быть, / глядело пристально и нежно». Олицетворение превращает его в наблюдателя, находящегося за пределами повседневной человеческой суеты. Эпитеты «пристально» и «нежно» соединяют внимательное наблюдение с эмоциональной сопричастностью. Небо не выступает здесь безличным фоном или недоступным объектом созерцания: оно оказывается единственным свидетелем, который способен увидеть человеческую жизнь в её подлинной сложности.

Особое значение имеет заключительная формула «к прекрасному глаголу жить». Глагол «жить» выделяется не только семантически, но и графически в ряде публикаций текста. Его употребление в финале переводит бытовое воспоминание в нравственную плоскость. Люди, погружённые в повседневные обстоятельства, относятся к жизни «небрежно», тогда как небо смотрит на них «пристально и нежно». Возникает контраст между человеческим отношением к собственному существованию и той ценностью, которую ему придаёт надличностный наблюдатель.

Следовательно, в этом стихотворении небо выполняет функцию своеобразного нравственного свидетеля. Оно не устраняет трудности земной жизни и не противопоставляется ей как идеальный мир, но позволяет увидеть человеческое существование с иной смысловой перспективы. Олицетворение, эпитеты, композиционное расположение образа в финале и контраст между «небрежностью» людей и внимательностью неба формируют философское содержание произведения.

4. Обсуждение результатов.

Сопоставление трёх стихотворений позволяет выделить несколько вариантов художественного осмысления образа неба в лирике Б. Рыжего. В «Чёрном небе» небесное пространство связано с одиночеством и невозможностью общения. Звезда существует в вечности, но её удалённость подчёркивает разобщённость человека и мира. В стихотворении «Нас с тобой разбудит звон трамвая…» небо, напротив, становится пространством совместного переживания, полноты и временного выхода за пределы повседневности. В «В те баснословные года» оно приобретает функцию свидетеля человеческой жизни и становится основой нравственно-философского обобщения. Таким образом, смысловое содержание образа неба определяется включённостью в конкретную систему образов, мотивов и композиционных отношений. В одном случае небо соотнесено с окном и звездой, в другом – с пробуждением, сном и возвращением на землю, в третьем – с бытовыми воспоминаниями и размышлением о ценности жизни. Полученные наблюдения соотносятся с выводами исследователей о значимости мотивов одиночества, пустоты и смерти в поэтическом мире Б. Рыжего [2]. Вместе с тем анализ выбранных произведений показывает, что образ неба не ограничивается танатологической проблематикой. Она также соотносится с поиском смысла человеческого существования. Следовательно, трактовка неба как исключительно символа смерти или потустороннего пространства была бы неоправданным сужением его художественных функций. Необходимо учитывать, что рассмотренный корпус включает три произведения и не претендует на исчерпывающее описание всей небесной образности поэта. Однако сопоставление этих текстов позволяет выявить различные способы включения образа неба в художественную структуру лирического произведения.

5. Заключение.

Проведённый анализ показывает, что образ неба в поэтической системе Б. Рыжего не автономный компонент пространственной и мотивной организации лирики. Его содержание изменяется в зависимости от идеи произведения и отношений с другими элементами художественного мира. В стихотворении «Чёрное небо» он связан с мотивом одиночества и невозможности диалога, в стихотворении «Нас с тобой разбудит звон трамвая…» становится пространством полноты совместного переживания и осознания конечности, в произведении «В те баснословные года» выступает свидетелем человеческой жизни и способствует переходу от бытового воспоминания к нравственно-философскому обобщению.

Различия в смысловом наполнении образа создаются посредством цветового контраста, пространственных оппозиций, символической детали, олицетворения, эпитетов, повторов и композиционных приёмов. При этом художественная функция неба определяется не отдельными тропами, а их взаимодействием с мотивной и композиционной структурой произведения.

Таким образом, образ неба в рассмотренных стихотворениях не сводится к единому символическому значению. Он раскрывает различные аспекты отношений человека с окружающим миром, другим человеком, собственным прошлым и проблемой конечности существования.

СПИСОК ЛИТЕРАТУРЫ:

1. Казарин Ю.В., Мухина И.К. Основы поэтологической параметризации внутреннего мира поэта Бориса Рыжего // Вестник Южно-Уральского государственного университета. Серия: Лингвистика. 2017. Т. 14, № 3. С. 13–22
2. Петрухина Н.М. Эволюция антропологических моделей в истории литературного процесса // XXI Виноградовские чтения. Май 2026. С. 144–145
3. Непомнящих Н.А. Танатологические мотивы лирики Бориса Рыжего // Сюжетология и сюжетография. 2016. № 2. С. 207–223

4. Парамонова Д.А. Метрическая организация текстов Б.Б. Рыжего и ее художественная роль в формировании его поэтики // Труды Института русского языка им. В.В. Виноградова. 2022. № 3 (33). С. 121–128

5. Рыжий Б. Стихи: 1993–2001 / сост. и подгот. Комаров Г.Ф. 2-е изд., испр. СПб.: Пушкинский фонд, 2014. 368 с.

Rodina I.V.

Senior Lecturer

Department of Russian Literature and Teaching Methodology

Uzbek State University of World Languages

(Tashkent, Uzbekistan)

THE IMAGE OF THE SKY IN BORIS RYZHY'S POETIC SYSTEM

Abstract: *the article examines the themes and artistic functions of the image of the sky in Boris Ryzhy's lyric poetry. It finds that the image of the sky has no single symbolic meaning in the poems examined. It is associated with motifs of loneliness, the transience of human life, and memory, including existential motifs. Particular attention is paid to the interplay between celestial space and tangible details of the urban environment, as well as to the compositional structure of the lyrical utterance.*

Keywords: *Boris Ryzhy, sky imagery, lyric poetry, urban space, lyrical subject, existential motif, artistic detail, composition.*

УДК 821.161.1.09

Яхшимурадова Г.А.
доктор философии, старший преподаватель
кафедра русской литературы и методики обучения
Узбекский государственный университет мировых языков
(г. Ташкент, Узбекистан)

ЭКЗИСТЕНЦИАЛЬНЫЙ КОНФЛИКТ ОДИНОЧЕСТВА И ЛЮБВИ В ХУДОЖЕСТВЕННОЙ ИНТЕРПРЕТАЦИИ ОБРАЗА ДЕМОНА (М.Ю. ЛЕРМОНОВА И М.А. ВРУБЕЛЯ)

Аннотация: *статья посвящена анализу экзистенциального конфликта одиночества и любви в поэме М.Ю. Лермонтова «Демон» и живописных произведениях М.А. Врубеля, связанных с демонической темой. Рассматривается одиночество как фундаментальное состояние героя, обусловленное его отчуждением от миропорядка и невозможностью восстановить утраченную гармонию.*

Ключевые слова: *экзистенциальный конфликт, одиночество, любовь, отчуждение, романтизм, демон, художественный образ.*

Образ Демона занимает особое место в русской литературе и изобразительном искусстве. Его художественная история связана с переосмыслением религиозно-мифологической традиции и с романтическим интересом к исключительной личности, противопоставленной окружающему миру. В поэме М.Ю. Лермонтова «Демон» этот образ приобретает сложное философско-психологическое содержание: герой не только отвергнут и отчуждён, но и способен переживать утрату, стремиться к любви и искать возможность иного существования. Поэтому его трагедия определяется не одним лишь противостоянием небесному порядку, но внутренней невозможностью преодолеть собственное одиночество.

Обращение М.А. Врубеля к демонической теме открывает возможность рассмотреть дальнейшую жизнь лермонтовского образа в другом виде искусства. Художник создаёт не буквальный эквивалент поэмы, а собственную систему визуальных смыслов. В картинах «Демон сидящий» (1890), «Демон летящий» (1899, произведение осталось незавершённым) и «Демон поверженный» (1902) внутреннее напряжение персонажа выражается через позу, композицию, цвет, фактуру и отношения фигуры с пространством.

В поэме Лермонтова одиночество Демона имеет не бытовой, а онтологический характер. Оно обусловлено не отсутствием собеседника или социальной изоляцией, а разрывом с первоначальным миропорядком. Уже в начальных строках герой определяется как «дух изгнания»: «Печальный Демон, дух изгнанья, Летал над грешною землей, И лучших дней воспоминанья Пред ним теснилися толпой,» [Лермонтов, «Демон», ч. I]. Эта характеристика задаёт исходную ситуацию произведения: Демон существует в состоянии изгнания, а его отчуждение распространяется на весь окружающий мир.

В поэме одиночество Демона предшествует встрече с Тамарой и определяет саму возможность его чувства. Герой представлен как изгнанник, оторванный от прежнего мира и утративший способность к участию в гармонии бытия. Начальные строки — «Печальный Демон, дух изгнанья» — задают не только сюжетную характеристику, но и онтологическое положение персонажа: его существование строится на разрыве с небесным началом и на невозможности обрести новое место в мироздании [Лермонтов, «Демон», ч. I, строфа 1].

Особенно значимо воспоминание о прошлом, когда Демон «верил и любил». Это указание показывает, что одиночество не является его изначальной природой: оно возникло вследствие утраты прежней связи с миром. Память о способности любить усиливает трагизм настоящего, поскольку герой осознаёт не только собственную изоляцию, но и необратимость перемены. Он не просто одинок среди других существ — он отделён от самого основания прежнего бытия.

Образ «изгнанника» приобретает особую выразительность в монологе Демона, где он описывает себя как существо, не находящее места даже среди тех, кто мог бы быть ему подобен. Мир становится для него «глух и нем», движение не приводит к цели, а свобода оборачивается бесконечным блужданием [Лермонтов, «Демон», ч. II]. Таким образом, свобода Демона парадоксальна: она не освобождает его от страдания, а закрепляет разрыв с другими.

Лермонтовский герой не лишён рефлексии. Напротив, он способен осознавать собственную трагедию и формулировать её с исключительной силой. Но осознание не становится условием преображения. Внутренний конфликт заключается в том, что Демон стремится выйти за пределы одиночества, сохраняя при этом гордость и абсолютность притязаний, которые сами и поддерживают его отчуждение.

Встреча с Тамарой становится для Демона событием, нарушающим привычную неподвижность его существования. В герое пробуждается чувство, которое он воспринимает как возможность начать новую жизнь. Его признание «Я позавидовал невольно / Неполным радостям людей» свидетельствует о том, что человеческая ограниченность, ранее вызывавшая презрение, теперь обнаруживает для него притягательность [Лермонтов, «Демон», ч. II]. Именно смертность и эмоциональная открытость человека становятся тем, чего не хватает бессмертному духу.

Однако любовь Демона изначально противоречива. Он говорит о стремлении к близости, но одновременно сохраняет позицию превосходства и власти. Его чувство выражено через максимальные формулы – «всем упоением», «всей властью» — и тем самым обнаруживает не столько готовность к равноправной встрече, сколько желание включить Тамару в собственное абсолютное пространство. Любовь оказывается смешана с жаждой обладания и стремлением преодолеть собственную пустоту посредством другого человека.

Для Тамары же Демон не является однозначным объектом любви. Она переживает внутреннее смятение, в котором соединяются притяжение, страх и религиозное сопротивление. Её вопрос «Скажи, зачем меня ты любишь?»

раскрывает не романтическую уверенность, а тревогу перед непостижимой силой, которая вторгается в её внутренний мир. Диалог героев строится как столкновение разных представлений о любви: для Тамары важны нравственная чистота и возможность спасения, для Демона — преодоление собственной изоляции и возвращение к полноте бытия.

Важнейшая особенность поэмы состоит в том, что любовь не становится для Демона путём к подлинному преображению. Его чувство не лишено искренности, но не преодолевает эгоцентрической основы его существования. Он желает быть любимым, однако не способен принять свободу и духовную самостоятельность другого. Поэтому любовь, призванная соединить, превращается в силу разрушения.

Финал поэмы требует особой точности интерпретации. Тамара физически погибает, но её душа спасена ангелом, Демон же остаётся в прежнем состоянии духовной изоляции. Следовательно, развязка не подтверждает победу Демона и не означает окончательного поражения Тамары в религиозно-нравственном плане. Напротив, спасение героини обнаруживает предел власти Демона и подчёркивает невозможность его собственного возвращения к гармонии [Киселева, 2019, с. 91–106]. Его одиночество становится не просто следствием изгнания, а результатом неспособности преобразовать любовь в самоотдачу и признание другого.

Обращение Врубеля к образу Демона связано с глубоким личным и художественным интересом к фигуре мятущегося духа. При этом художник не стремится последовательно пересказать поэму. Его живописный Демон — не столько персонаж определённого эпизода, сколько обобщённый образ человеческого сознания, переживающего разлад с миром и самим собой. Врубель, по свидетельству музейной публикации, определял его как духа «страдающего и скорбного», а не просто злобного [Михаревич, 2026].

В «Демоне сидящем» (1890) фигура героя занимает почти всё пространство полотна. Сжатая композиция, массивность тела, напряжённая поза и сложная, словно кристаллическая, фактура создают ощущение внутренней

замкнутости. Пространство не открывает перспективы освобождения: оно словно удерживает фигуру внутри невидимых границ. Взгляд Демона направлен вдаль, но это не взгляд победителя или деятельного бунтаря, в нём читаются усталость, сосредоточенность и тоска. Как отмечает Ю. Михаревич, Врубель создал образ созерцателя, тоскующего по утраченной гармонии, а не прямую иллюстрацию искусителя [Михаревич, 2026].

Пластическая организация полотна переводит проблему одиночества из повествовательного плана в визуальный. В поэме отчуждение Демона раскрывается через воспоминания, монологи и диалоги, у Врубеля оно воплощено в самой структуре изображения. Герой физически присутствует в пространстве картины, но не вступает в контакт ни с кем и ни с чем. Его одиночество не нуждается в сюжетном объяснении: оно становится свойством позы, масштаба фигуры, тяжести тела и замкнутой композиции.

«Демон летящий» (1899), оставшийся незавершённым, представляет иное состояние образа. Здесь движение и протяжённость пространства выдвинуты на первый план. Однако полёт не равнозначен свободе: фигура словно разрывается между стремлением к движению и сопротивлением окружающей среды. Незавершённость полотна не следует превращать в биографическую аллегорию, но она усиливает впечатление неустойчивости и напряжения, свойственное врубелевскому образу.

В «Демоне поверженном» (1901–1902) мотив падения получает наиболее драматическое выражение. Фигура героя деформирована, композиция лишена устойчивого равновесия, а яркая декоративность не устраняет ощущения катастрофы. Врубель не просто изображает поражение персонажа в сюжетном смысле: он показывает кризис самой демонической формы существования. В музейной интерпретации этой картины подчёркивается мотив одиночества как особой бездны, в которую погружён герой, подобное прочтение связывает внешнее крушение с внутренним состоянием [Русский музей, б. г.].

Таким образом, три произведения образуют не буквальную последовательность эпизодов поэмы, а пластическую вариацию состояний:

сосредоточенное отчуждение, напряжённое движение и катастрофическое падение. Во всех случаях Врубель сохраняет центральную тему одиночества, но переводит её в язык формы, цвета, фактуры и композиции.

Экзистенциальный конфликт одиночества и любви является одним из ключевых смысловых оснований образа Демона в поэме Лермонтова и живописи Врубеля. В поэме одиночество героя обусловлено изгнанием и утратой прежней связи с миром, встреча с Тамарой пробуждает надежду на обновление, однако любовь Демона остаётся внутренне противоречивой, поскольку соединяет стремление к близости с волей к обладанию.

Финал поэмы подчёркивает нравственную и духовную асимметрию судеб: Тамара умирает физически, но её душа спасена, тогда как Демон не преодолевает собственной отчуждённости. Поэтому трагедия героя заключается не только в потере возлюбленной, но и в неспособности выйти за пределы эгоцентрического сознания.

Врубель преобразует литературный образ в самостоятельную символистскую концепцию. Его Демон — страдающее, созерцающее и внутренне скованное существо. В «Демоне сидящем», «Демоне летящем» и «Демоне поверженном» тема одиночества выражена преимущественно средствами композиции, пластики, фактуры и пространственной организации. Любовь как конкретный сюжет уступает место тоске по утраченной гармонии и невозможности восстановить целостность.

СПИСОК ЛИТЕРАТУРЫ:

1. Киселева И.А. О смысловой цельности дефинитивного текста поэмы М.Ю. Лермонтова «Демон» (1839) // Проблемы исторической поэтики. 2019. Т. 17. № 4. С. 91–106. https://doi.org/10.15393/j9.art.2019.6422

2. Лермонтов М.Ю. Демон // Полное собрание сочинений: в 4 т. Т. 4: Поэмы 1835–1841. Л.: Наука, 1981

3. Михаревич Ю. История одной картины. «Демон (сидящий)» Михаила Врубеля // Государственная Третьяковская галерея. 17.03.2026. URL: https://museum.tretyakov.ru/publications/istoriya-odnoy-kartiny-demon-sidyashchiy-mikhaila-vrubelya/ (дата обращения: 21.11.2026)

4. Osipova A. Victor Pelevin is an existentialist writer // International Journal. 2025. Т. 5. № 2. С. 35–39

5. Osipova A.V. The role of existentialist writers in the contemporary literary process // EduVision: Journal of Innovations in Pedagogy and Educational Advancements. 2025. Т. 1. № 5. С. 825–830

6. Полтавец М.А. Поэма М.Ю. Лермонтова «Демон» в культуре XIX века: феномен интермедиальности: дис. … канд. филол. наук. М., 2023. 296 с.

7. Русский музей. Врубель М.А. «Демон поверженный». 1902. URL: https://rusmuseumvrm.ru/data/collections/museums/gtg/vrubel_m._a._demon_poverzhenniy._1902._inv._1464._gtg/index.php (дата обращения: 21.11.2026)

8. Усова Н.В. Имена и контрапункты поэмы М.Ю. Лермонтова «Демон» // Русистика. 2020. Т. 18. № 2. С. 181–194. https://doi.org/10.22363/2618-8163-2020-18-2-181-194

9. Шуманова И. Открывая выставку М.А. Врубеля // Русское искусство. 2021. № 4. С. 118–131

10. Юлдашева Н.Т. Чеховская традиция в поэтике Юрия Буйды // Ташкентский литературоведческий форум — 2025. 2026. № 1. URL: https://cyberleninka.ru/article/n/chehovskaya-traditsiya-v-poetike-yuriya-buydy (дата обращения: 21.11.2026)

11. Юлдашева Н. Языковые средства создания женских образов в произведениях А.С. Пушкина // Оргкомитет конференции. 2023. С. 109

Yakhshimuradova G.A.

PhD in Philosophy, Senior Lecturer

Department of Russian Literature and Teaching Methodology

Uzbek State University of World Languages

(Tashkent, Uzbekistan)

EXISTENTIAL CONFLICT BETWEEN LONELINESS AND LOVE IN ARTISTIC INTERPRETATIONS OF THE DEMON (MIKHAIL LERMONTOV AND MIKHAIL VRUBEL)

Abstract: *the article examines the existential conflict between loneliness and love in Mikhail Lermontov's poem «The Demon» and Mikhail Vrubel's paintings on demonic themes. Loneliness is considered a fundamental condition of the protagonist, arising from his estrangement from the order of the world and his inability to restore lost harmony.*

Keywords: *existential conflict, loneliness, love, alienation, Romanticism, demon, artistic image.*

УДК 811.581

Solomatova V.M.
student
group LBCb-23-2
Baikal School of BRICS
Irkutsk National Research Technical University
(Irkutsk, Russia)

Khalmakshinova S.R.
senior lecturer
Baikal School of BRICS
Irkutsk National Research Technical University
(Irkutsk, Russia)

THE FORMATION OF PUTONGHUA AS CHINA'S COMMON NATIONAL LANGUAGE: HISTORY, POLICY, AND LEGAL REGULATION

Abstract: *this article examines the formation of Putonghua as China's primary language and its legislative entrenchment under the 2026 Law. Based on a comparative analysis of academic texts and legal documents (including the 2000 and 2026 laws), the findings suggest that Putonghua is presented as an instrument of national consolidation, while dialects appear positioned in a secondary role. Given the limited scope of this study, conclusions remain tentative. The analysis suggests a continuing trend toward a predominantly monolingual public sphere, with dialects potentially becoming confined to archival or informal domains, though this trajectory depends on future policy choices.*

Keywords: *Putonghua, language policy, dialects, China, 2026 language law, national consolidation, linguistic standardization.*

The People's Republic of China is one of the world's most linguistically complex nations. Hundreds of dialects and numerous minority languages are spoken across the country. For centuries, people spoke different dialects while sharing a common written language (文言wenyan). However, creating a single spoken language that everyone could understand remained a challenge until the 20th century. Today, Putonghua is based on Beijing pronunciation and Northern dialect grammar and serves in official discourse as a tool for national unity and as a means to strengthen the «Chinese national community» (铸牢中华民族共同体意识). This article traces Putonghua's formation from the 1950s to the 2026 Law, analyzes the evolution of language policy, and assesses the relationship between Putonghua and dialect preservation. The methods employed include normative document analysis, discourse analysis, and comparative legal analysis.

Before the mid-20th century, China did not have a single common spoken language. Educated people could understand the written language wenyan, but spoken dialects were mutually unintelligible across regions. As Chen Hong (1997) notes, during the Spring and Autumn and Warring States periods there existed «different spoken sounds and different written forms» (言语异声, 文字异形) [4]. The Qin dynasty introduced the «same writing system» policy (书同文), but no similar policy existed for speech. Later, during the Ming and Qing dynasties, «official speech» (官话) emerged among officials, and Emperor Yongzheng ordered that officials «should no longer speak local dialects at court» (不得仍前习乡音). However, this rule applied only to officials. Before 1949, the lack of a common spoken language remained a practical problem for government, trade, and education.

After the PRC's founding in 1949, linguistic unification gained new ideological significance. The term 国语 (national language) was rejected as associated with the previous regime. Instead, 普通话 («common speech») was adopted, emphasizing its democratic character. The journal Yuwen Xuexi (1951–1960) became an instrument of the Language Standardization Movement [3]. In official discourse at the time, dialects

were viewed as potential obstacles to national unity, socialist construction, and mass literac. The underlying ideology was that a unified socialist nation required a unified language.

In 1955, after two national meetings, China officially defined Putonghua. The 1956 government directive gave the full definition: Putonghua uses Beijing pronunciation, Northern dialects as its base, and modern Chinese literature as its grammar standard. During the 1950s and 1960s, the government built systems for teaching and promoting Putonghua. Dialects were not banned, but they were treated as less modern, something that people were encouraged to move away from.

The evolution of language policy is not merely a sequence of stages but a fundamental shift in ideologies. Three main stages can be identified. From the 1950s to the 1980s, Putonghua was recommended but not required. From 1982 to 2000, the 1982 Constitution included «the state promotes the nationwide use of Putonghua» (Article 19), transforming promotion from guidance to constitutional norm. From 2000 to 2026, the 2000 Law gave Putonghua legal status as a «common language,» and the 2026 Law elevated this to «legislatively established national language» (法定全国通用的语言文字), making proficiency a marker of loyalty and belonging. Putonghua is no longer just a communication tool, it has become a constitutive element of citizenship. The state has moved from «encouraging» to «requiring,» from «standardizing» to «institutionalizing.» [7][2].

Within current policy discourse, Putonghua is presented not only as a means of communication but also as an important element of national integration. In official documents, language proficiency is associated with social integration and civic belonging. However, claims that Putonghua has become a «constitutive element of citizenship» or a «marker of loyalty» should be understood as analytical interpretations rather than explicit legal provisions. The 2026 Law does not formally link language proficiency to citizenship status.

Key implementation mechanisms include the education system, where Putonghua is the only language of instruction: mass media, with CCTV and state radio broadcasting exclusively in Putonghua, the civil service, which requires mandatory PSC certification, and the PSC testing system, created in 1994 and mandatory for teachers, announcers, and civil servants [6]..

Wang Yalan and Wang Hui (2025) propose a framework that may be useful for studying China's language policy. According to their analysis, research in this field appears to be moving from an early stage to a more developed one, with identified issues including a lack of strong theoretical foundations and limited methodological diversity. Their framework consists of three components: (1) what to study (practices, theories, real-world use), (2) what standpoint to take (Chinese perspective, global outlook, humanistic values), and (3) how to study it (investigative, comparative, interdisciplinary methods). Applying this framework to Putonghua policy suggests that China's approach is significantly shaped by its own national perspective, wherein a common language is viewed as a means of unifying the country. It may also be observed that research to date has relied primarily on document analysis and qualitative methods. [1].

China's dialectal diversity is considerable: ten major groups, with Northern dialects spoken by about 70% of the population and nine southern groups including Wu, Yue (Cantonese), Min, and Hakka. Some researchers have noted that differences between certain dialect groups are comparable to those between Slavic or Romance languages.

Both the 2000 and 2026 laws do not prohibit dialects but strictly limit their legal use to four exceptions: (1) state authorities when necessary, (2) mass media with special permission, (3) artistic expression, and (4) scientific or educational purposes. Outside these, Putonghua is mandatory.

A 2026 Shandong University dissertation exemplifies contemporary academic discourse on dialect protection. The author argues for active dialect protection as intangible cultural heritage, proposing systematic resources: audio and video recordings of older speakers, electronic corpora, digital dictionaries, and educational

platforms. The research team conducted fieldwork in Qingzhou in February 2026, collecting speech samples from speakers aged 60-80. This represents a «documentation» approach - preserving dialects in archives rather than maintaining them as living speech.

Empirical research on dialect vitality suggests a generational shift: urban youth often understand their grandparents' dialect but no longer speak it actively [9][11]. However, the rate of language shift varies significantly by region and dialect group, and generalizations require caution.

Despite formal legal balance, tensions still exist. Some sociolinguistic studies indicate that dialects are sometimes perceived as markers of lower educational status in certain contexts [12]. «Dialect tokens» - informal punishments for using dialect words in schools have been reported in some regions, though their prevalence is not systematically documented. There is evidence of what might be called hidden marginalization of dialects: not through direct prohibition, but through systematic neglect, stigmatization in certain institutional settings, and the absence of positive institutional support. The «balance» in the law is asymmetrical: Putonghua receives all institutional support, while dialects receive only permission to exist in narrow exceptions. The Shandong University project reflects a «salvage» paradigm - preserving what is disappearing rather than preventing disappearance. This might be characterized as conservation rather than revitalization, though such labels remain analytical. [5].

The 2026 Law (officially the Law of the People's Republic of China on the National Common Language and Script (2025 Revision)) was adopted on December 27, 2025, by the 19th Session of the Standing Committee of the 14th National People's Congress and took effect on January 1, 2026.

Table 1. Comparison of the 2000 and 2026 Laws.

Aspect	2000 Law	2026 Law
Legal status	Putonghua is the national common language	Putonghua is the «legally established» (法定) national language, giving it a stronger, entrenched status
Citizens' rights	Citizens may learn and use Putonghua	Citizens have the right to learn and use Putonghua and no one may block this right
Promotion	Encouraged use but had no special annual event	Creates an annual Putonghua Promotion Week in the third week of September
Digital environment	No regulation of online content	Requires online content, video games, and streaming platforms to use Putonghua by default
Legal liability	Very weak enforcement with no real penalties	Clear punishments: fines for using dialects in official records, penalties for blocking Putonghua in schools, and fines or license cancellation for media that criticizes Putonghua

(compiled by the author based on: 中华人民共和国国家通用语言文字法 (2000)[7], 中华人民共和国国家通用语言文字法 (2025年修订)[2]).

The 2026 Law fits into a broader political context: completing China's «unified linguistic space» [10]. Linguistically, it marks a continuation of the trend from promotion toward normative entrenchment. Politically, within official discourse, Putonghua is presented as a constitutive feature of Chinese national identity, and proficiency is associated with social integration and civic belonging. The legislative explanation explicitly states: «Promoting the popularization of the national common

language and script concerns national unity and ethnic solidarity» (NPC Education, Science, Culture and Public Health Committee, 2025) [8].

Based on the analyzed materials, one possible trajectory is a gradual movement toward a predominantly monolingual public sphere in China, with dialects potentially becoming confined to archival domains (such as recordings, dictionaries, and corpora). If such a trajectory were to continue, it might be characterized as conservation rather than revitalization. However, alternative scenarios cannot be ruled out, for example, localized dialect revitalization movements or future policy reversals. These possibilities remain speculative at this stage. Further research, drawing on broader empirical data, would be needed to explore these hypotheses more fully.

REFERENCES:

1. 王亚蓝, 王辉. 中国国别语言政策研究的历史演进、现实问题与范式建构 // 外语与外语教学. 2025. № 3. P. 72–81, 148. URL: https://mypage.zjnu.edu.cn/wanghui/zh_CN/lwcg/29984/content/17579.htm (дата обращения: 01.04.2026)

2. 中华人民共和国国家通用语言文字法 (2025年修订): 27.12.2025第十四届全国人民代表大会常务委员会第十九次会议通过, 自01.01.2026起施行. 北京: 法律出版社, 2025. URL: http://www.npc.gov.cn/npc/c2/c30834/202512/t20251227_450731.html (дата обращения: 01.04.2026)

3. 李宇明. 语言规划学说略 // 辞书研究. 2022. № 1. P. 1–17. URL: https://mp.weixin.qq.com/s?__biz=Mzg4NzEyNzIxMw==&mid=2247485926&idx=3&sn=d8fb92b34dd599062f6d6caa4a75e9fd (дата обращения: 02.04.2026)

4. 陈泓. 普通话的历史成因与科学定义 // 南昌高专学报. 1997. № 3. URL: https://bianke.cnki.net/Web/Article/NCGZ199703005.html (дата обращения: 01.04.2026)

5. 山东大学. 方言保护视域下汉语方言信息资源建设与利用研究: 博士学位论文. 2026 // 中国知网

6. 国家语委关于印发《普通话水平测试规程》的通知 // 中华人民共和国教育部政府门户网站. 2023

7. 中华人民共和国国家通用语言文字法: 31.10.2000第九届全国人民代表大会常务委员会第十八次会议通过. 北京: 法律出版社, 2000. URL: http://www.npc.gov.cn/zgrdw/englishnpc/Law/2007-12/11/content_1383540.htm (дата обращения: 01.04.2026)

8. 关于《中华人民共和国国家通用语言文字法（修订草案）》的说明 / 全国人大教科文卫委. 北京, 2025. URL: http://www.npc.gov.cn/npc/c1773/c1848/c21114/gjtyyywzfxd/gjtyyywzfxd002/202512/t20251230_450890.html (дата обращения: 01.04.2026)

9. Cao Zhiyun. Language Use and Language Attitude in China: A Sociolinguistic Survey. Beijing: Commercial Press, 2017. P. (Empirical dialect vitality data, 曹志耘语言学论文集)

10. 张巨武. 新时代对外开放语境下的中国语言战略思考 // 西安外国语大学学报. 2022. URL: https://oversea.cnki.net/kcms2/article/abstract?v=ZO6hV6rGk-ZLkeJLlvlSF3hdSne9Hzj5mFKjEnSLuXHbsNeVrXJtk4yTXuhLCcFOIAoN60vlmuqbsf7LccL2EEsfWtpR-2XUIXpvunOvX3PC3AHw4ayCxM-7ckA-nH-Ar7Z1dIEY-WJgozxL_iXGkHJNNol-ijzkM0GgpEsgC7gWPEukNxy1fw==&uniplatform=OVERSEA&language=EN (дата обращения: 02.04.2026)

11. 杜玮. 你还会说家乡话吗？代际传承断裂，方言濒危 // 中国新闻周刊. 02.07.2020. № 954. URL: https://www.chinanews.com.cn/cul/2020/07-02/9227312.shtml (дата обращения: 04.04.2026)

12. Xu Fang. Silencing Shanghai: Language and Identity in Urban China // Asian Ethnology. 2022. Vol. 81, № 1/2. P. URL: https://asianethnology.scholasticahq.com/article/150152.pdf (дата обращения: 03.04.2026)

УДК 159

Байбулатова В.Н.

магистрант 3 курса

направление «Менеджмент», программа

«Бизнес-психология и управленческий консалтинг»

Институт магистратуры

Уральский государственный экономический университет

(г. Екатеринбург, Россия)

ПСИХОЛОГИЯ ОНЛАЙН-ПОКУПОК В СФЕРЕ НЕДВИЖИМОСТИ: ФАКТОРЫ ДОВЕРИЯ И ЦИФРОВЫЕ БАРЬЕРЫ ПОТРЕБИТЕЛЬСКОГО ПОВЕДЕНИЯ

Аннотация: *статья посвящена анализу психологических факторов, определяющих поведение потребителей при онлайн-покупке недвижимости. Показано, что цифровизация рынка недвижимости в России перешла из стадии эксперимента в стадию массовой практики: в 2024 г. через электронные платформы реализовано около 19,4% первичного жилья, а доля цифровых ипотечных сделок за первое полугодие 2025 г. выросла до 31,5%. На основе анализа вторичных данных выделены психологические барьеры цифровых сделок (воспринимаемый риск, дефицит доверия, перегрузка выбором, высокая цена покупки усиливает тревожность) и их компенсаторы (цифровая репутация, верифицированные объявления, элементы AR/VR, персонализация). Выявлено, что онлайн-формату чаще отдают предпочтение заёмщики 31–40 лет, а высокая эмоциональная значимость сделки снижает готовность к полностью дистанционному завершению процесса. Сделан вывод о том, что доверие в цифровой среде недвижимости формируется не на уровне отдельного интерфейса, а на уровне всей экосистемы — платформа, банк, государство (электронная регистрация). Результаты могут быть использованы девелоперами, классифайдами и исследователями потребительского поведения.*

Ключевые слова: *потребительское поведение, онлайн-покупка, недвижимость, цифровая сделка, доверие, воспринимаемый риск, электронная коммерция, проптех.*

Введение.

Рынок недвижимости исторически считался консервативным: сделка с жильём — крупнейшая разовая покупка в жизни человека (по оценкам, средний россиянин совершает её всего 1,4 раза за жизнь), требующая юридической проверки, финансирования и эмоциональной вовлечённости. Именно поэтому психология покупателя здесь долго «сопротивлялась» цифровым каналам, тогда как продукты и стандартные товары перешли в онлайн ещё на заре электронной коммерции. Сегодня перелом очевиден: по данным исследования РЭУ им. Г.В. Плеханова, в 2024 г. с помощью цифровых платформ было реализовано 19,4% всего первичного жилья в стране, что на 5,7 п.п. больше, чем годом ранее [1]. Доля цифровых ипотечных сделок за полгода выросла втрое — с чуть более 10% во втором полугодии 2024 г. до 31,5% в первом полугодии 2025 г. [2], а договоры долевого участия сегодня регистрируются в электронном виде практически на 100%, доля ипотечных сделок в цифровом формате достигла 93% [3].

Актуальность исследования определяется разрывом между технологической готовностью рынка к полностью дистанционным сделкам и психологической готовностью потребителя. Техническая возможность купить квартиру «в один клик» не тождественна готовности человека принять такое решение без визуального и эмоционального контакта с объектом. Цель настоящей статьи — выявить и систематизировать психологические факторы, определяющие поведение потребителя при онлайн-покупке недвижимости, и показать, какие механизмы цифровой среды снижают барьеры доверия.

Обзор литературы.

Психология цифрового потребления разрабатывается на пересечении маркетинга, экономической и когнитивной психологии. Классическая модель потребительского поведения Ф. Котлера адаптируется к виртуальной среде с учётом того, что онлайн-потребитель является «гиперинформированным скептиком»: он исследует отзывы, сравнивает предложения и всё реже принимает решения под воздействием прямых рекламных стимулов [4]. Исследования потребительского поведения в цифровой экономике фиксируют рост значения социальных доказательств, персонализации и омниканальности опыта [5].

Зарубежные авторы подчёркивают, что понимание психологии онлайн-потребителя требует междисциплинарных подходов: реакция покупателя в сети больше не определяется физической средой, а ключевые роли играют устройство доступа, способ представления товара и эмоциональный отклик на микровзаимодействия с интерфейсом [6]. Российские исследования отмечают специфический эффект «перегрузки выбором»: избыток альтернатив ведёт к откладыванию решения и снижению удовлетворённости покупкой [7].

Применительно к недвижимости этот теоретический багаж дополняется факторами уникальности товара: высокими ценой и рискованностью сделки, редкостью (одно-двухразовый опыт за жизнь), низкой долей эмпирической базы покупателя и высокой эмоциональной нагрузкой («дом» как символ безопасности и статуса).

Материалы и методы.

Исследование построено на методе вторичного анализа данных: результатов отраслевых исследований цифровых платформ недвижимости [1–3], статистики Росреестра и банковских экосистем, публикаций по психологии потребительского поведения [4–7]. Использованы методы контент-анализа источников, сравнительного и типологического анализа. Ограничением является опора на агрегированные данные без полевого этапа, перспективное направление дальнейшего исследования — авторский опрос и глубинные интервью с покупателями, совершившими цифровую сделку.

Результаты.

1. Структура онлайн-спроса показывает возрастную и товарную специфику. В первом полугодии 2025 г. 54% цифровых ипотечных сделок совершили заёмщики 31–40 лет, ещё 23% — лица до 30 лет, средний размер онлайн-ипотеки составил 5,3 млн руб. при сроке 25,6 года [2]. 91,6% цифровых сделок приходится на первичный рынок и лишь 1% — на вторичный [2]. Психологически это объяснимо: покупка новостройки допускает дистанционный выбор по планировкам и визуализациям, тогда как вторичный рынок требует живого впечатления от квартиры — состояния подъезда, соседей, микроклимата квартиры — что цифровые каналы пока воспроизводят хуже всего.

2. Доверие выстраивается через экосистему, а не через интерфейс. Ключевым компенсатором воспринимаемого риска выступает связка «проверенная платформа — банк — государство». Многоуровневая идентификация пользователей, системы онлайн-репутации и интеллектуальная модерация позволили сократить число попыток мошенничества в 1,5 раза, а количество мошеннических звонков — на 40,6% за год [1]. Электронная регистрация в Росреестре, ускоряющая сделку в три раза [1], работает как государственная гарантия: покупатель доверяет не столько сайту, сколько государственному реестру за ним.

3. Эмоциональная дистанция преодолевается иммерсивными технологиями. Виртуальные туры и 3D-визуализации решают ключевую психологическую задачу онлайн-сделки — восполняют дефицит непосредственного контакта с объектом. Механизм действия связан с эффектом присутствия: человек мысленно «заселяется» в квартиру и оценивает её не абстрактной площадью в квадратных метрах, а собственными маршрутами движения — от входа до кухни, от детской до окна. Такой мысленный прогон будущего быта снижает когнитивный дискомфорт от невозможности физического осмотра и частично заменяет личный визит. Данные подтверждают силу этого эффекта: внедрение AR/VR-инструментов способно поднять конверсию просмотров в покупки на 25–30% [1], а цифровые сервисы поиска сокращают время выбора жилья в 22 раза по сравнению с традиционным способом [1]. У иммерсивных технологий есть и обратная сторона: профессионально снятые туры и рендеры могут приукрашивать объект, поэтому виртуальный осмотр повышает требования к честности визуализации и в отдельных случаях усиливает страх расхождения «картинки» с реальностью — что дополнительно повышает ценность верифицированных объявлений.

4. Прозрачность цены меняет цену доверия. Почти девять из десяти россиян (87%) считают стоимость жилья необоснованно завышенной [1] — за этой цифрой стоит классическое ощущение информационной асимметрии: продавец знает о квартире больше, чем покупатель, и это знание воспринимается как его преимущество в переговорах. Цифровые сервисы работают именно на снятие этой асимметрии: автоматизированная оценка сокращает время оценивания объекта на 73% и повышает её точность на 8,2% [1], а открытые данные о ценах сделок доступны уже 92% населения [8]. Психологически важен не только сам доступ к цифрам, но и возникающее ощущение управляемости: покупатель, который видит, из чего складывается цена и как выглядит диапазон предложений на рынке, воспринимает сделку как справедливую, а не навязанную. Дополнительный эффект дают ипотечные калькуляторы: они переводят абстрактную «дорогую покупку» в конкретный и предсказуемый

ежемесячный платёж, снижая тревожность и делая решение более взвешенным. Таким образом, прозрачность цены работает как самостоятельный фактор доверия, сопоставимый по значимости с верификацией информации об объекте.

5. Барьер завершения сделки. Даже при полном переходе процедур в цифру (100% электронных ДДУ [3]) покупатели избегают финальных шагов без офлайн-контакта: выбор объекта и оформление ипотеки охотно делают онлайн, но передачу ключей и юридическую консультацию предпочитают лично. Наибольшую долю цифровых сделок демонстрируют Москва (более 12%), Московская область (около 10%) и Свердловская область (5,2%) [2], что коррелирует с привычкой к онлайн-сервисам, характерной для жителей мегаполисов.

Полученные данные о механизмах формирования доверия обобщены в таблице 1.

Таблица 1. Факторы доверия при онлайн-покупке недвижимости и механизмы их действия.

Фактор доверия	**Психологический механизм**	**Инструменты платформ**	**Данные исследований**
Верификация информации	Снижение воспринимаемого риска	Проверка собственников, интеллектуальная модерация объявлений	90% объявлений на классифайдах содержат проверенную информацию [1]
Цифровая репутация	Социальное подтверждение	Отзывы, рейтинги платформ и агентств, системы онлайн-репутации	Попытки мошенничества сокращены в 1,5 раза, мошеннические звонки — на 40,6% [1]
Государственные гарантии	Перенос доверия на институциональный уровень	Электронная регистрация сделок (Росреестр), интеграция с госуслугами	Регистрация ускоряется в 3 раза [1], ДДУ оформляются электронно практически на 100% [3]
Иммерсивные технологии	Эффект присутствия, мысленный «пробный опыт»	Виртуальные туры, AR/VR, 3D-планировки	Рост конверсии просмотров в покупки на 25–30% [1]
Прозрачность цены	Снятие информационной асимметрии	Автоматизированная онлайн-оценка, калькуляторы ипотеки	Время оценки сокращено на 73%, точность повышена на 8,2% [1], доступность цен — 92% населения [8]
Персонализация и сопровождение	Снижение когнитивной нагрузки	ИИ-подбор объектов, онлайн-поддержка менеджеров	Развитие ИИ-ассистентов в сделках с жильём к 2030 г. [3]

Обсуждение.

Полученные данные показывают, что психология онлайн-покупки недвижимости не переносится на стандартную модель электронной коммерции напрямую. Главная причина — в масштабе последствий ошибки. Неудачный выбор бытовой техники обходится покупателю в несколько тысяч рублей и хлопоты с возвратом, цена ошибки в сделке с жильём измеряется годами кредитных выплат, а сама сделка практически необратима. Отсюда и характерное поведение покупателя: многократные перепроверки, консультации, откладывание решения. Человек как будто пытается компенсировать объёмом действий ту неопределённость, которую интерфейс устранить не в силах.

Свою роль играет и особый эмоциональный статус жилья. Квартира — не только квадратные метры, но и представления о безопасности, семье, статусе, поэтому к достоверности информации о ней покупатель предъявляет повышенные требования. Данные, которые в обычной интернет-покупке он проверил бы бегло, здесь воспринимаются как потенциальная угроза. Не случайно именно риск недостоверных сведений эксперты называют главным препятствием цифровизации рынка [1]. В этом смысле осторожность по отношению к онлайн-формату — не «отставание от времени», а рациональная реакция на неполноту информации.

В условиях, когда физический контакт с объектом ограничен, покупатель вынужден опираться на чужой опыт: отзывы, рейтинги платформ, верифицированные объявления. Показательно, что проверенную информацию содержат 90% объявлений на классифайдах [1] — по сути, верификация становится для многих единственной доступной заменой личного осмотра.

Отсюда практический вывод для бизнеса: вложения в снижение воспринимаемого риска — гарантии сделки, страховые сервисы, безопасные расчёты — психологически окупаются лучше, чем очередное ускорение интерфейсов. Быстрота процесса важна, но она снимает лишь технические, а не эмоциональные барьеры. Для государства продолжение цифровизации Росреестра и интеграция госуслуг с платформами работают как прямой

инструмент доверия к рынку в целом: покупатель в конечном счёте доверяет не сайту, а государственному реестру за ним.

Заключение.

Онлайн-покупка недвижимости в России за несколько лет прошла путь от нишевого формата до массовой практики: через цифровые каналы проходит уже каждая пятая сделка на первичном рынке и почти треть ипотечных. Однако главным фактором этого перехода оказалось не удобство, а доверие — и его цифровые платформы выстраивают непрямым путём: через верификацию данных, виртуальные показы и институциональные гарантии государства. При этом эмоциональная значимость покупки сохраняет за офлайн-этапами — осмотром, передачей ключей, очной консультацией — устойчивую роль, и полностью дистанционное завершение сделки пока остаётся скорее перспективой ближайших лет, чем реальностью. Логичным продолжением работы стала бы эмпирическая проверка выявленных факторов на выборке покупателей, а также изучение того, как ИИ-ассистенты меняют принятие решения о дорогой покупке.

СПИСОК ЛИТЕРАТУРЫ:

1. Виртуальный метр: как цифровизация меняет рынок недвижимости // Известия. 2025. URL: https://iz.ru/1835569 (дата обращения: 09.11.2026)
2. Востребованность онлайн-ипотеки выросла в 3 раза: исследование Аналитического центра Домклик. 2025. URL: https://blog.domclick.ru/novosti/post/vostrebovannost-onlajn-ipoteki-vyrosla-v-3-raza-issledovanie (дата обращения: 09.11.2026)
3. ИИ-помощники в деле: как мы будем покупать и содержать жильё к 2030 году // РБК Недвижимость. 2026. URL: https://realty.rbc.ru/news/6aec5646283c4c1a8b63a1d7 (дата обращения: 09.11.2026)
4. Старовойт М.В. Особенности поведения потребителей в интернет-среде // Вестник Тверского государственного университета. Серия «Экономика и управление». 2020. № 3. С. 125–134
5. Современные тренды потребительского поведения, или почему покупатели выбирают онлайн? // Вестник Евразийской науки. 2023. Т. 15, № 5. URL: https://esj.today (дата обращения: 09.11.2026)
6. Bilro R.G., Loureiro S.M.C. Studying consumer behavior in an online context: the impact of the evolution of the World Wide Web // Frontiers in Psychology. 2019. Vol. 10. Art. 2731. https://doi.org/10.3389/fpsyg.2019.02731

7. Анализ поведения потребителей в цифровой экономике с позиции теории поколений // Столыпинский вестник. 2019. № 32 (5). URL: https://esj.today/PDF/32ECVN519.pdf (дата обращения: 09.11.2026)
8. Каждая пятая сделка — онлайн // RussianRealty. 2025. URL: https://www.russianrealty.ru/analytic/articles/rr/1018200/ (дата обращения: 09.11.2026)

Baibulatova V.N.
master's degree student of 3rd year
field of study: «Management», program:
«Business Psychology and Management Consulting»
Institute of Master's Programs
Ural State University of Economics
(Ekaterinburg, Russia)

PSYCHOLOGY OF ONLINE REAL ESTATE PURCHASES: TRUST FACTORS AND DIGITAL BARRIERS IN CONSUMER BEHAVIOR

Abstract: *this article examines psychological factors shaping consumer behavior in online real estate purchases. The analysis shows that digitalization of Russia's real estate market has moved from an experimental stage to widespread adoption: approximately 19.4% of newly built housing was sold via electronic platforms in 2024, while the share of digital mortgage transactions rose to 31.5% in the first half of 2025. An analysis of secondary data identifies psychological barriers to digital transactions—perceived risk, lack of trust, choice overload, and anxiety heightened by the high purchase price—as well as factors that help overcome them: digital reputation, verified listings, AR/VR features, and personalization. Borrowers aged 31–40 were found to prefer online transactions more often, while the high emotional significance of a real estate purchase reduces willingness to complete the process entirely remotely. The article concludes that trust in digital real estate transactions is built not through an individual interface but across an entire ecosystem comprising platforms, banks, and government electronic registration services. The findings may be useful to property developers, classified advertising platforms, and consumer behavior researchers.*

Keywords: *consumer behavior, online purchasing, real estate, digital transaction, trust, perceived risk, e-commerce, proptech.*

УДК 159

Валиева К.С.

магистрант 2 курса

кафедра «Педагогика и психология»

Тольяттинский государственный университет

(г. Тольятти, Россия)

РОЛЬ ПСИХОЛОГИЧЕСКОЙ СЛУЖБЫ В СИСТЕМЕ МВД РОССИИ

Аннотация: *на сегодняшний день психологическая служба Министерства внутренних дел Российской Федерации представляет собой одно из наиболее молодых, но при этом уже состоявшихся и положительно зарекомендовавших себя структурных подразделений. Ее история становления и развития является предметом данного исследования. В работе анализируется влияние психологической службы в системе МВД России, охватывающее как работу с действующими сотрудниками органов внутренних дел в различных условиях профессиональной деятельности, так и проведение профессионального психологического отбора граждан, претендующих на службу в правоохранительных органах.*

Ключевые слова: *психологическая служба, МВД России, сотрудник ОВД, профессиональный отбор, сопровождение, правоохранительные органы.*

Как социальный институт, психологическая служба – это прочно укоренившаяся организация, состоящая из специалистов, чья работа строится на единстве целей и согласованности в выполнении профессиональных задач. Психологическая служба формирует правосознание, специальные знания, служебную культуру и дисциплину, является носителем норм профессиональной этики, тесно связанных с моральными нормами и правилами и представляет собой специфическую систему, обеспечивающую в рамках предоставленных ей полномочий упорядоченность, согласованность и социальную полезность всей работы с личным составом, в том числе отбора, подготовки, формирования,

развития и коррекции личности, повышения эффективности профессиональной деятельности, оптимизации социального взаимодействия и т.п. [2, с. 26].

Современное общество находится в постоянном движении, что неизбежно отражается на системе государственной власти, в том числе на работе правоохранительных органов. Меняются их задачи, структура, численность и условия деятельности. Чтобы соответствовать этим вызовам, предъявляются более высокие требования к профессиональной подготовке и личностным качествам всех сотрудников – от кандидатов и стажеров до тех, кто продвигается по службе. Подразделения психологической работы МВД России играют ключевую роль в обеспечении эффективной деятельности сотрудников. Их основные задачи включают глубокое понимание индивидуальных особенностей каждого человека – от кандидатов до действующих офицеров. Кроме того, они активно работают над созданием позитивной атмосферы в коллективах, проводят психологическую подготовку, повышают психологическую грамотность, предотвращают конфликты, оказывают поддержку сотрудникам и их семьям, а также внедряют новейшие методики и технологии в свою работу [4].

Руководство Министерства внутренних дел уделяет первостепенное внимание тому, как подбираются будущие сотрудники. Глава ведомства, генерал полиции В.А. Колокольцев, подчеркивает важность формирования высококвалифицированного и ответственного коллектива, где каждый полицейский добросовестно выполняет свои служебные задачи. Ключевую роль в этом процессе играет тщательный профессиональный психологический отбор. Крайне важно не допустить, чтобы в ряды правоохранителей попадали люди с проблемами в физическом или психическом здоровье, а также с недостаточными моральными и личностными качествами. Для достижения этих целей необходимо непрерывно улучшать методики психологического отбора кандидатов, а также процесс обучения в образовательных учреждениях МВД России. Для того чтобы в органы внутренних дел приходили действительно подходящие люди, осуществляется профессиональный психологический отбор.

Этот процесс направлен на то, чтобы с одной стороны, убедиться в наличии у кандидатов тех личностных и деловых качеств, которые являются залогом успешной и добросовестной службы, а с другой – выявить и исключить любые предпосылки к девиантному или опасному поведению [5].

Сотрудники психологической службы в системе МВД России выполняют огромный объем задач, выступая в роли экспертов и консультантов. Их работа характеризуется несколькими ключевыми аспектами:

1) Глубокие теоретические знания. Специалисты обладают обширной, систематизированной базой знаний о психике и психологических процессах.

2) Использование специализированных инструментов. В своей деятельности они применяют особые методики для проведения диагностики, научных исследований и формирования необходимых навыков.

3) Непрерывное обучение и обмен опытом. Важной частью работы является постоянное повышение квалификации и обмен накопленными знаниями с коллегами.

4) Высокий уровень профессионализма и этики. Психологи МВД России отличаются особым тактом и строго соблюдают профессиональные и этические стандарты.

5) Стремление к развитию. Специалисты постоянно работают над своим профессиональным ростом и самосовершенствованием.

Служба в органах внутренних дел России сопряжена с серьезными сложностями, как в профессиональном, так и в личностном плане. Эти трудности неизбежно приводят к повышенному уровню стресса, эмоциональному напряжению и даже к проблемам со здоровьем, связанным с психикой. Поэтому для сотрудников полиции крайне важны психологическая поддержка на всех этапах службы: от тщательного отбора при приеме на работу до помощи в адаптации и восстановлении после сложных ситуаций [1].

Для достижения этих целей специалисты-психологи применяют разнообразные подходы. Они внимательно наблюдают за поведением, беседуют с сотрудниками, анализируют их работу и документы, проводят опросы и

тестирования, изучают взаимоотношения в коллективе и даже используют экспериментальные методики. Все эти мероприятия могут проводиться как индивидуально, так и в составе групп [3].

Психологическая служба МВД России активно развивается, стремясь максимально эффективно решать поставленные задачи. Ключевыми направлениями работы психологов являются:

1) Повышение профессиональной готовности - обучение сотрудников навыкам, необходимым для успешного выполнения служебных обязанностей, с учетом психологических аспектов.

2) Предупреждение проблем - проведение мероприятий, направленных на поддержание психологического благополучия и предотвращение негативных явлений, таких как суицидальные настроения или девиантное поведение.

3) Поддержка кадровой политики - оказание психологической помощи в вопросах подбора, расстановки и развития кадров [2, с. 36].

Психологическая служба МВД России обладает необходимыми ресурсами для успешного выполнения своих функций. Тем не менее, в области морально-психологического обеспечения еще есть потенциал для роста. Это связано с рядом трудностей. Во-первых, существуют научно-методические пробелы. Психологи тратят значительное время на тестирование, что непропорционально велико по сравнению с другими видами работ. Кроме того, существующие методы диагностики не всегда дают ожидаемый результат, а применение полиграфа зачастую избыточно. Во-вторых, организационные и кадровые вопросы также требуют внимания. Наблюдается высокая текучесть кадров, преобладание женщин среди психологов (92%), снижение потребности в специалистах в учебных заведениях МВД, а также несоответствие уровня подготовки некоторых сотрудников актуальным требованиям.

Психологи играют ключевую роль в системе морально-психологического обеспечения МВД России. Они должны не только защищать сотрудников от негативного влияния, но и активно формировать их профессиональную идентичность. Для этого необходимо применять весь спектр психологических

инструментов, уделяя особое внимание развитию мотивации, как основе профессионального становления полицейского.

В современном мире сотрудники МВД сталкиваются с постоянным потоком негативной информации, которая может подрывать их профессиональное самосознание. К тому же, некоторые исследователи склонны фокусироваться исключительно на темных сторонах истории полиции, упуская из виду ее героические и важные достижения. В таких условиях психологическая служба должна активно использовать все свои знания и инструменты, чтобы защитить сотрудников от этих деструктивных влияний. При этом первостепенное значение приобретает задача по укреплению мотивационной сферы сотрудников, ведь именно она является фундаментом их профессиональной идентичности.

СПИСОК ЛИТЕРАТУРЫ:

1. Буракова Э.С., Казакова Е.В. Теоретические основы изучения образа психолога МВД // Северный (Арктический) федеральный университет имени М.В. Ломоносова, Высшая школа психологии, педагогики и физической культуры, кафедра психологии, Архангельск, Россия. 2021. С. 239–243. [Электронный ресурс]. URL: https://files.scienceforum.ru/pdf/2021/600faa2fd522e.pdf (дата обращения: 21.11.2026)
2. Вахнина В.В., Мальцева Т.В., Ульянина О.А., Ложкина Н.В. Психологическая работа в органах внутренних дел. М.: Академия управления МВД России, 2019. 108 с.
3. Кобозев И.Ю. Психологическое обеспечение служебной деятельности. Москва, 2015. [Электронный ресурс]. URL: https://yurpsy.com/files/ucheb/kobozev/kobozev.htm (дата обращения: 21.11.2026)
4. Кубышко В.Л. Совершенствование психологической работы в системе морально-психологического обеспечения оперативно-служебной деятельности личного состава органов внутренних дел // Национальный психологический журнал. 2017. № 4. С. 95–103. [Электронный ресурс]. (дата обращения: 21.11.2026) https://doi.org/10.11621/npj.2017.0409
5. Постановление Правительства Российской Федерации от 06.12.2012 № 1259 «Об утверждении Правил профессионального психологического отбора на службу в органы внутренних дел Российской Федерации» [Электронный ресурс]. URL: https://base.garant.ru/70276070/ (дата обращения: 21.11.2026)

Valieva K.S.
master's degree student of 2nd year
Department of Pedagogy and Psychology
Togliatti State University
(Togliatti, Russia)

ROLE OF PSYCHOLOGICAL SERVICE IN RUSSIA'S MINISTRY OF INTERNAL AFFAIRS SYSTEM

Abstract: *today, the psychological service of Russia's Ministry of Internal Affairs is one of its youngest structural units, yet it is already well established and has earned a positive reputation. Its formation and development are the focus of this study. The paper examines the impact of the psychological service within the Ministry's system, covering both its work with serving internal affairs officers under various professional conditions and the professional psychological screening of applicants for service in law enforcement agencies.*

Keywords: *psychological service, Russian Ministry of Internal Affairs, internal affairs officer, professional selection, psychological support, law enforcement agencies.*

УДК 159.944

Иванова С.С.
магистрант 3 курса группы ПМВ-ПК-П-2024-1
факультет прикладной психологии
кафедра общей и консультативной психологии
Санкт-Петербургский государственный институт
психологии и социальной работы
(г. Санкт-Петербург, Россия)

СТРЕССОУСТОЙЧИВОСТЬ И ПСИХОЛОГИЧЕСКИЕ ХАРАКТЕРИСТИКИ МУЖЧИН СРЕДНЕГО ВОЗРАСТА С ХИМИЧЕСКОЙ ЗАВИСИМОСТЬЮ: РЕЗУЛЬТАТЫ ЭМПИРИЧЕСКОГО ИССЛЕДОВАНИЯ

Аннотация: *в статье представлены результаты эмпирического исследования стрессоустойчивости, психологического стресса, самоотношения, доминирующих психических состояний и стратегий совладающего поведения у мужчин 30–45 лет. Выборку составили 60 мужчин, разделённых на две группы по 30 человек: мужчины с химической зависимостью и мужчины без химической зависимости. Применялись тест самооценки стрессоустойчивости Н. В. Киршевой и Н. В. Рябчиковой, шкала психологического стресса PSM-25, опросник SACS, методика исследования самоотношения С. Р. Пантилеева и опросник ДС-6 Л. В. Куликова, обработка данных выполнена с использованием U-критерия Манна–Уитни и коэффициента ранговой корреляции Спирмена. Показано, что общие показатели самооценки стрессоустойчивости в группах статистически не различаются, однако мужчины с химической зависимостью чаще используют избегающие и манипулятивные стратегии совладания и характеризуются повышенной внутренней конфликтностью и самообвинением. Корреляционный анализ выявил специфичные для каждой группы взаимосвязи стрессоустойчивости с самоотношением, эмоциональным состоянием и способами реагирования на стрессовые ситуации. Результаты могут быть использованы при разработке программ психологического консультирования данной клиентской группы.*

Ключевые слова: *стрессоустойчивость, химическая зависимость, копинг-стратегия, самоотношение, психологический стресс, мужчина среднего возраста, U-критерий Манна–Уитни.*

Введение.

Химическая зависимость остаётся одной из наиболее распространённых форм аддиктивного поведения и представляет значимую медико-социальную проблему. Расстройства, связанные с употреблением психоактивных веществ, разрушают не только физическое и психическое здоровье человека, но и его социальные связи, профессиональную реализацию и личностную целостность. По данным международных организаций, число лиц с наркологическими расстройствами за последнее десятилетие устойчиво растёт, а основную долю диагнозов составляют мужчины трудоспособного возраста [1].

Особое положение среди уязвимых категорий занимают мужчины среднего возраста. Период 30–45 лет сопровождается пиком профессиональной, семейной и родительской нагрузки, кризисными состояниями, характерными для середины жизни, и одновременно ограниченным репертуаром принятых в маскулинной культуре способов выражения эмоционального напряжения [2]. В этих условиях употребление психоактивных веществ нередко выполняет функцию деструктивного «совладания» со стрессом, что формирует замкнутый круг: сниженная способность переносить напряжение усиливает зависимость, а зависимость истощает личностные ресурсы [3].

Цель настоящего исследования — сопоставить показатели стрессоустойчивости, психологического стресса, самоотношения, доминирующих психических состояний и стратегий совладающего поведения у мужчин 30–45 лет с химической зависимостью и без неё. Задачи: 1) изучить уровень стрессоустойчивости в обеих группах, 2) выявить межгрупповые различия по показателям стресса, самоотношения и копинг-стратегий, 3) установить взаимосвязи стрессоустойчивости с личностными характеристиками в каждой группе и в объединённой выборке.

Гипотеза исследования предполагала, что мужчины с химической зависимостью отличаются от мужчин без зависимости более низкими показателями стрессоустойчивости, большей выраженностью неадаптивных

стратегий совладания и негативных компонентов самоотношения. Проверка гипотезы имела и практический смысл: её подтверждение (полное или частичное) определяет мишени последующей консультативной работы с данной клиентской группой.

1. Организация и методы исследования.

В исследовании приняли участие 60 мужчин в возрасте от 30 до 45 лет, разделённых на две группы по 30 человек. Первую группу составили мужчины с химической зависимостью, находившиеся на лечении в отделении медицинской реабилитации наркологического стационара, вторую — мужчины без химической зависимости, сопоставимые с первой группой по возрасту. Сбор эмпирического материала проводился в период учебной практики, обработка данных — количественная, качественная и статистическая.

Диагностический комплекс включал пять методик:

1) тест на самооценку стрессоустойчивости личности Н. В. Киршевой и Н. В. Рябчиковой — экспресс-оценка общего уровня стрессоустойчивости, важно, что в данной методике меньший суммарный балл соответствует более высокой стрессоустойчивости [4],

2) шкала психологического стресса PSM-25 в адаптации Н. Е. Водопьяновой — оценка выраженности субъективно переживаемого психологического стресса [5],

3) опросник стратегий преодоления стрессовых ситуаций SACS (версия Н. Е. Водопьяновой и Е. С. Старченковой) — диагностика девяти поведенческих стратегий совладания, от ассертивных действий до агрессивных [5],

4) методика исследования самоотношения С. Р. Пантилеева (МИС) — девять шкал, описывающих эмоционально-ценностное отношение личности к себе [6],

5) опросник доминирующего состояния ДС-6 Л. В. Куликова — актуальные характеристики эмоционального состояния: активность, тонус, спокойствие, эмоциональная устойчивость, удовлетворённость жизнью [7].

Математико-статистическая обработка включала расчёт средних значений по группам, сравнение независимых выборок с помощью U-критерия Манна–Уитни и корреляционный анализ с использованием коэффициента ранговой корреляции Спирмена. Вычисления выполнялись в среде Microsoft Excel.

2. Результаты сравнительного анализа.

2.1. Стрессоустойчивость.

Сравнительный анализ по методике Н. В. Киршевой и Н. В. Рябчиковой показал, что средний показатель стрессоустойчивости в группе мужчин с химической зависимостью составил 31,54 балла, в группе мужчин без химической зависимости — 30,89 балла. Поскольку в данной методике меньший балл соответствует более высокой устойчивости к стрессу, полученные средние указывают лишь на незначительную тенденцию к более низкой стрессоустойчивости у мужчин с зависимостью.

Таблица 1. Сравнение групп по тесту самооценки стрессоустойчивости Н. В. Киршевой и Н. В. Рябчиковой.

Показатель	**Группа с химической зависимостью (N=30)**	**Группа без химической зависимости (N=30)**	**U Манна–Уитни**	**Уровень значимости**
Уровень стрессоустойчивости	31,54	30,89	383,0	p = 0,748

Различия между группами не достигли уровня статистической значимости (U = 383,0, p = 0,748). Таким образом, общий самооценочный уровень стрессоустойчивости не выступает дискриминирующим признаком, отделяющим мужчин с зависимостью от контрольной группы. Несколько

неожиданный результат требует уточнения на уровне более дифференцированных показателей — стратегий совладания и самоотношения.

2.2. Психологический стресс (PSM-25).

По шкале психологического стресса PSM-25 обе группы находятся в зоне низкой выраженности психической напряжённости. При этом средний показатель у мужчин без химической зависимости оказался выше, чем у мужчин с зависимостью, и различие достигло уровня статистической значимости.

Таблица 2. Сравнение групп по шкале психологического стресса PSM-25.

Показатель	**Группа с химической зависимостью (N=30)**	**Группа без химической зависимости (N=30)**	**U Манна–Уитни**	**Уровень значимости**
Психическая напряжённость	66,07	80,62	496,0	$p < 0,05$

Возможное объяснение более высокого показателя стресса в контрольной группе связано с тем, что жизненная нагрузка периода средней взрослости (профессиональные риски, семейные и родительские обязанности) переживается в полной мере людьми, не прибегающими к «фармакологической» регуляции напряжения, тогда как у мужчин с зависимостью хроническое употребление психоактивных веществ может маскировать субъективное переживание стресса.

2.3. Стратегии совладания (SACS).

Сравнение девяти шкал опросника SACS выявило два статистически значимых различия: у мужчин с химической зависимостью выше показатели избегания и манипулятивных действий. По остальным шкалам межгрупповые различия не достигают уровня значимости.

Таблица 3. Сравнение групп по опроснику SACS.

Шкала	С зависимостью (N=30)	Без зависимости (N=30)	U Манна–Уитни	Уровень значимости
Ассертивные действия	20,07	21,00	73,0	p = 0,585
Социальное взаимодействие	23,21	22,23	97,5	p = 0,769
Поиск социальной поддержки	23,50	24,46	74,0	p = 0,421
Осторожные действия	22,29	19,23	107,0	p = 0,449
Импульсивные действия	16,36	17,62	59,0	p = 0,485
Избегание	19,00	12,69	145,5	p < 0,05
Манипулятивные действия	19,43	15,58	125,0	p < 0,05
Асоциальные действия	16,07	13,64	100,0	p = 0,217
Агрессивные действия	16,36	14,50	95,0	p = 0,587

Преобладание избегания у мужчин с зависимостью согласуется с клиническими наблюдениями: уход от проблемной ситуации обеспечивает краткосрочное снижение напряжения, но при систематическом использовании препятствует разрешению жизненных трудностей [8]. Манипулятивные действия, в свою очередь, отражают склонность добиваться желаемого скрытым давлением и эмоциональным воздействием, что затрудняет конструктивные межличностные отношения и поддерживает социальную изоляцию.

2.4. Самоотношение (МИС).

По методике исследования самоотношения С. Р. Пантилеева выявлены статистически значимые различия по двум шкалам: «Внутренняя конфликтность» и «Самообвинение». Оба показателя выше у мужчин с химической зависимостью.

Таблица 4. Сравнение групп по методике исследования самоотношения С. Р. Пантилеева.

Шкала	С зависимостью (N=30)	Без зависимости (N=30)	U Манна–Уитни	Уровень значимости
Внутренняя честность	5,62	5,82	153,0	p = 0,848
Самоуверенность	6,41	7,55	109,0	p = 0,125
Саморуководство	7,07	6,50	209,5	p = 0,305
Отражённое самоотношение	6,03	6,08	150,0	p = 0,482
Самоценность	7,10	7,75	148,5	p = 0,466
Самопринятие	6,62	6,75	169,5	p = 0,907
Самопривязанность	5,28	6,50	117,0	p = 0,095
Внутренняя конфликтность	4,69	3,58	258,5	p < 0,05
Самообвинение	5,03	3,50	255,0	p < 0,05

Повышенная внутренняя конфликтность указывает на наличие у мужчин с зависимостью противоречивых представлений о себе и склонность ставить под сомнение собственные достоинства, повышенное самообвинение — на феноменологию чувства вины, при котором негативная оценка отдельных поступков перерастает в глобальное обвинение собственной личности [6]. Данные особенности согласуются с результатами исследований Я-концепции

зависимых, показывающими связь алкогольной зависимости с искажённым эмоционально-ценностным отношением к себе [9].

По опроснику ДС-6 статистически значимых межгрупповых различий не выявлено. Вместе с тем у мужчин без химической зависимости отмечается тенденция к более высоким показателям жизненного тонуса, спокойствия, эмоциональной устойчивости и удовлетворённости жизнью, что будет учтено при интерпретации корреляционных данных.

3. Корреляционный анализ.

Взаимосвязи стрессоустойчивости с психологическими характеристиками анализировались отдельно в каждой группе и в объединённой выборке с использованием коэффициента ранговой корреляции Спирмена. Поскольку в тесте Киршевой–Рябчиковой меньший балл означает более высокую устойчивость, положительные коэффициенты корреляции со шкалами опросников свидетельствуют о снижении фактической стрессоустойчивости, отрицательные — о её росте. Значимыми признавались связи при $p < 0,05$.

Таблица 5. Значимые корреляции стрессоустойчивости с психологическими характеристиками (коэффициент Спирмена).

Показатель	Группа с зависимостью	Группа без зависимости	Объединённая выборка
Психическая напряжённость (PSM-25)	ρ = +0,386 (p = 0,062, n = 24)*	ρ = +0,734 (p < 0,001, n = 26)	ρ = +0,593 (p < 0,001, n = 50)
Отражённое самоотношение (МИС)	ρ = -0,477 (p = 0,018, n = 24)	—	—
Самообвинение (МИС)	ρ = +0,470 (p = 0,021, n = 24)	—	—

Показатель	**Группа с зависимостью**	**Группа без зависимости**	**Объединённая выборка**
Внутренняя конфликтность (МИС)	—	—	ρ = +0,398 (p = 0,022, n = 33)
Активность (ДС-6)	—	ρ = +0,457 (p = 0,028, n = 23)	—
Тонус (ДС-6)	—	ρ = -0,551 (p = 0,006, n = 23)	—
Спокойствие (ДС-6)	—	ρ = -0,629 (p = 0,001, n = 23)	—
Эмоциональная устойчивость (ДС-6)	—	ρ = -0,650 (p < 0,001, n = 23)	—
Удовлетворённость жизнью (ДС-6)	—	ρ = -0,638 (p = 0,001, n = 23)	—
Положительный образ себя (ДС-6)	—	ρ = -0,446 (p = 0,033, n = 23)	—
Импульсивные действия (SACS)	—	ρ = +0,748 (p = 0,003, n = 13)	ρ = +0,690 (p < 0,001, n = 20)
Избегание (SACS)	—	ρ = +0,629 (p = 0,021, n = 13)	—
Манипулятивные действия (SACS)	—	ρ = +0,577 (p = 0,050, n = 12)	ρ = +0,495 (p = 0,031, n = 19)
Осторожные действия (SACS)	—	—	ρ = +0,465 (p = 0,029, n = 22)
Агрессивные действия (SACS)	—	ρ = +0,811 (p = 0,001, n = 12)	ρ = +0,753 (p < 0,001, n = 19)

* Связь на уровне тенденции: не достигает принятого уровня значимости p < 0,05.

3.1. Группа мужчин с химической зависимостью.

В этой группе стрессоустойчивость связана преимущественно с самоотношением. Отрицательная связь с отражённым самоотношением (ρ = -0,477, p = 0,018) означает, что позитивное представление о том, как человека воспринимают окружающие, сопряжено с более высокой фактической устойчивостью к стрессу. Положительная связь с самообвинением (ρ = +0,470, p = 0,021) свидетельствует об обратном: склонность обвинять себя в неудачах сопровождается снижением стрессоустойчивости. Связь с психической напряжённостью по PSM-25 (ρ = +0,386, p = 0,062) находится на уровне тенденции. Таким образом, в структуре устойчивости мужчин с зависимостью центральное место занимают эмоционально-оценочные компоненты отношения к себе.

3.2. Группа мужчин без химической зависимости.

Здесь картина иная. Наиболее выраженная положительная связь обнаружена с психической напряжённостью (ρ = +0,734, p < 0,001): с учётом обратной шкалы это означает, что рост субъективно переживаемого стресса сопровождается снижением фактической стрессоустойчивости. Высокая фактическая устойчивость также связана с большей эмоциональной устойчивостью (ρ = -0,650), удовлетворённостью жизнью (ρ = -0,638), спокойствием (ρ = -0,629) и жизненным тонусом (ρ = -0,551). В области совладающего поведения значимые положительные связи с импульсивными (ρ = +0,748), агрессивными (ρ = +0,811), избегающими (ρ = +0,629) и манипулятивными (ρ = +0,577) действиями отражают снижение фактической устойчивости при опоре на деструктивные стратегии.

3.3. Объединённая выборка.

При объединении групп картина становится обобщённой: снижение фактической стрессоустойчивости связано с большей выраженностью психологического стресса (ρ = +0,593), внутренней конфликтности (ρ = +0,398), а также импульсивных (ρ = +0,690), агрессивных (ρ = +0,753), манипулятивных (ρ = +0,495) и осторожных (ρ = +0,465) действий. Благоприятные характеристики эмоционального состояния — тонус, спокойствие, эмоциональная устойчивость, удовлетворённость жизнью и положительное отношение к себе — сопряжены с более высокой фактической устойчивостью к стрессу. Полученная конфигурация подтверждает комплексный характер феномена: стрессоустойчивость выступает интегральной характеристикой, в которую вносят вклад эмоциональная саморегуляция, ресурсы самоотношения и репертуар совладающего поведения.

4. Обсуждение результатов.

Первый вывод касается общего уровня стрессоустойчивости. Статистически значимых межгрупповых различий по тесту Киршевой–Рябчиковой не выявлено, поэтому предположение о глобально сниженной стрессоустойчивости мужчин с химической зависимостью не подтвердилось. По-видимому, специфика этой группы лежит не в «количестве» адаптационного ресурса, а в качестве его использования: как именно человек оценивает трудные ситуации и какие средства совладания выбирает.

Второй вывод — о структуре различий. Значимые межгрупповые различия сосредоточились в трёх областях: стратегии совладания (избегание, манипулятивные действия), самоотношение (внутренняя конфликтность, самообвинение) и субъективное переживание стресса. Данная конфигурация согласуется с результатами отечественных исследований совладающего поведения зависимых: в частности, показано, что зависимые мужчины предпочитают конфронтацию и жалость к себе, тогда как конструктивные стратегии требуют целенаправленного формирования [10, 11], а

реабилитационный эффект достигается только при длительной систематической поддержке [12].

Третий вывод — о разных корреляционных структурах в группах. У мужчин с зависимостью устойчивость к стрессу «замкнута» на самоотношение: чем больше внутренней конфликтности и самообвинения, тем ниже фактическая устойчивость. У мужчин без зависимости она опирается на эмоциональное состояние (спокойствие, устойчивость, удовлетворённость жизнью) и разрушается деструктивными копинг-стратегиями. Практическое следствие очевидно: мишенями консультирования в первой группе должны стать негативные компоненты самоотношения, во второй — эмоциональная саморегуляция и репертуар конструктивного совладания.

Четвёртый вывод — о собственной оценке стресса. Более высокая психическая напряжённость в контрольной группе, возможно, отражает нормальную чувствительность к жизненным нагрузкам периода средней взрослости, тогда как у зависимых она может быть занижена в силу хронической анестезирующей функции психоактивного вещества. Этот вопрос требует специальной проверки, однако он принципиален для интерпретации любых данных о «стрессоустойчивости» зависимых.

Ограничения исследования связаны с его сравнительным одномоментным дизайном: выявленные связи носят корреляционный характер и не позволяют говорить о причинно-следственных отношениях, самооценочные методики подвержены мотивационным искажениям, количество наблюдений в отдельных корреляционных ячейках различалось в зависимости от полноты первичных протоколов, что учтено в таблице 5.

Выводы.

1. Общий уровень самооценки стрессоустойчивости мужчин с химической зависимостью и мужчин без неё статистически не различается ($U = 383{,}0$, $p = 0{,}748$): наличие зависимости не сопровождается глобальным снижением адаптационного ресурса личности.

2. По шкале психологического стресса PSM-25 различия статистически значимы ($U = 496{,}0$, $p < 0{,}05$): выше напряжённость у мужчин без зависимости, что требует осторожной интерпретации субъективного стресса в аддиктивных группах.

3. Спецификой мужчин с зависимостью является сдвиг в способах совладания: у них достоверно выше избегание и манипулятивные действия — неадаптивные стратегии краткосрочного снятия напряжения.

4. Самоотношение мужчин с зависимостью отличается повышенной внутренней конфликтностью и самообвинением —эти два негативных компонента, непосредственно связанные со стрессоустойчивостью.

5. Корреляционные структуры групп различаются: у зависимых устойчивость связана прежде всего с самоотношением (отражённое самоотношение, самообвинение), у контрольной группы — с эмоциональным состоянием и деструктивными копинг-стратегиями, в объединённой выборке стрессоустойчивость опосредована психической напряжённостью, внутренней конфликтностью и выбором стратегий реагирования.

6. Полученные данные задают конкретные мишени психологического консультирования мужчин с химической зависимостью: коррекция негативных компонентов самоотношения, замещение избегающих и манипулятивных стратегий ассертивным взаимодействием и активным решением проблем, развитие навыков эмоциональной саморегуляции.

СПИСОК ЛИТЕРАТУРЫ:

1. Агибалова Т.В., Нобатова В.Н., Тучина О.Д. и др. Обзор факторов, влияющих на формирование ремиссии у наркологических больных // Российский медико-биологический вестник имени академика И.П. Павлова. 2023. Т. 31. С. 155–163 https://doi.org/10.17816/pavlovj105809

2. Бемлер Е.С., Мадфес О.Н. Образы старения и сценарии собственной старости в представлениях людей среднего возраста // Журнал исследований

социальной политики. 2025. Т. 23, № 4. С. 751–766 https://doi.org/10.17323/727-0634-2025-23-4-751-766
3. Бодров В.А. Психологический стресс: развитие и преодоление. М.: ПЕР СЭ, 2006. 528 с.
4. Водопьянова Н.Е. Психодиагностика стресса. СПб.: Питер, 2009. 336 с.
5. Киршева Н.В., Рябчикова Н.В. Психология личности: тесты, опросники и методики. Владивосток: Изд-во Дальневосточного университета, 1995
6. Крюкова Т.Л. Психология совладающего поведения. Кострома: Авантитул, 2004. 343 с.
7. Куликов Л.В. Психодиагностика психического состояния: определение доминирующего состояния. СПб., 2000
8. Лазарус Р.С., Фолкман С. Stress, Appraisal, and Coping. New York: Springer, 1984. 445 p.
9. Менделевич В.Д. Психология девиантного поведения. М.: Академия, 2001. 432 с.
10. Милаева Т.В. Особенности Я-концепции и копинг поведения у людей с алкогольной зависимостью // Society and Security Insights. 2023. Т. 6, № 1. С. 107–124 https://doi.org/10.14258/ssi(2023)1-07
11. Миненкова Ю.С. Когнитивно-поведенческая терапия при возникновении срыва у химически зависимого клиента // Молодой учёный. 2023. № 52 (499)
12. Пантилеев С.Р. Методика исследования самоотношения. М.: Смысл, 1993. 32 с.
13. Селье Г. Очерки об адаптационном синдроме. М.: Медгиз, 1960. 254 с.
14. Фадеева Е.В., Лановая А.М. Изучение мотивационной сферы личности и психоэмоциональных особенностей у пациентов с наркологическими расстройствами на различных этапах лечебно-реабилитационного процесса // Психология и право. 2024. Т. 14, № 2. С. 199–218 https://doi.org/10.17759/psylaw.2024140215
15. Фоломкин И.М., Вепренцова С.Ю. Особенности копинг-стратегий и механизмов психологической защиты у лиц с алкогольной зависимостью // Вестник Российского университета дружбы народов. Серия: Психология и педагогика. 2021. Т. 4, № 5. С. 91–102
16. Хобфолл С.Е. Conservation of Resources: A New Attempt at Conceptualizing Stress // American Psychologist. 1989. Vol. 44, № 3. P. 513–524 https://doi.org/10.1037/0003-066x.44.3.513
17. Дергач И.А. Мета-анализ проблемы реабилитации химически зависимых лиц в отечественной и зарубежной литературе // Baikal Research Journal. 2024. Т. 15, № 1. С. 258–269 https://doi.org/10.17150/2411-6262.2024.15(1).258-269

18. Кузенко С.С., Бордоносенко А.С. Преодоление трудных жизненных ситуаций у алкозависимых мужчин и женщин: возможности психокоррекционных групповых занятий // Российский психологический журнал. 2024. Т. 21, № 4. С. 233–247 https://doi.org/10.21702/sb8jme66

Ivanova S.S.

master's degree student of 3rd year, group PMV-PK-P-2024-1

Faculty of Applied Psychology

Department of General and Counseling Psychology

St. Petersburg State Institute of Psychology and Social Work

(St. Petersburg, Russia)

STRESS RESILIENCE AND PSYCHOLOGICAL CHARACTERISTICS OF MIDDLE-AGED MEN WITH CHEMICAL DEPENDENCE: RESULTS OF AN EMPIRICAL STUDY

Abstract: *this article presents results of an empirical study of stress resilience, psychological stress, self-attitude, dominant mental states, and coping strategies among men aged 30–45. The sample comprised 60 men divided into two groups of 30: men with chemical dependence and men without chemical dependence. Measures included the stress resilience self-assessment test by N. V. Kirsheva and N. V. Ryabchikova, the PSM-25 Psychological Stress Measure, the SACS questionnaire, the self-attitude assessment by S. R. Pantileev, and the DS-6 questionnaire by L. V. Kulikov. Data were analyzed using the Mann–Whitney U test and Spearman's rank correlation coefficient. Overall self-assessed stress resilience did not differ significantly between groups. However, men with chemical dependence used avoidant and manipulative coping strategies more frequently and showed greater internal conflict and self-blame. Correlation analysis revealed group-specific associations between stress resilience and self-attitude, emotional state, and responses to stressful situations. The findings may inform psychological counseling programs for this client group.*

Keywords: *stress resilience, chemical dependence, coping strategy, self-attitude, psychological stress, middle-aged man, Mann–Whitney U test.*

УДК 159.944

Иванова С.С.
магистрант 3 курса группы ПМВ-ПК-П-2024-1
факультет прикладной психологии
кафедра общей и консультативной психологии
Санкт-Петербургский государственный институт
психологии и социальной работы
(г. Санкт-Петербург, Россия)

СТРЕССОУСТОЙЧИВОСТЬ КАК ФАКТОР ПРЕОДОЛЕНИЯ ХИМИЧЕСКОЙ ЗАВИСИМОСТИ У МУЖЧИН СРЕДНЕГО ВОЗРАСТА

Аннотация: *в статье рассматривается стрессоустойчивость как психологический фактор преодоления химической зависимости у мужчин среднего возраста. На материале отечественных и зарубежных исследований охарактеризовано понятие стрессоустойчивости как интегративного свойства личности, показана роль неадаптивных стратегий совладания со стрессом в формировании и поддержании зависимого поведения, описана специфика мужского совладания со стрессом в период средней взрослости. Обоснована необходимость адресных программ психологического консультирования, направленных на развитие стрессоустойчивости как условия устойчивой ремиссии.*

Ключевые слова: *стрессоустойчивость, химическая зависимость, мужчина среднего возраста, копинг-стратегия, психологическое консультирование, устойчивая ремиссия.*

Зависимое поведение остаётся одной из наиболее разрушительных для личности и общества форм психологического неблагополучия. По данным Глобального доклада о психоактивных веществах, подготовленного Управлением ООН по наркотикам и преступности, в 2021 году около 296 миллионов человек в мире употребляли психоактивные вещества, а более 39,5 миллиона страдали от расстройств, связанных с их употреблением, за последнее

десятилетие число людей с зависимостями выросло на 45% [1]. Всемирная организация здравоохранения оценивает число людей, страдающих от алкогольной зависимости, более чем в 209 миллионов, причём подавляющее большинство лиц с установленным диагнозом составляют мужчины, а алкоголь ежегодно становится причиной более 2,6 миллиона смертей, главным образом среди мужчин трудоспособного возраста [2].

Эти цифры придают особую остроту вопросу о психологических условиях, при которых зависимость формируется, удерживается и преодолевается. Одним из таких условий всё чаще признаётся устойчивость к стрессу: химическая зависимость в значительной мере разворачивается вокруг способности (или неспособности) человека переносить эмоциональное напряжение без обращения к психоактивным веществам. Цель настоящей статьи — рассмотреть стрессоустойчивость как фактор преодоления химической зависимости у мужчин среднего возраста и показать, почему именно эта группа требует адресной психокоррекционной работы.

1. Стрессоустойчивость как интегративное свойство личности.

В психологической литературе стрессоустойчивость трактуется неоднозначно: от психофизиологической способности организма переносить нагрузку до сложного личностного образования. В. А. Бодров понимает её как свойство личности, обеспечивающее высокую продуктивность деятельности в экстремальных условиях, и подчёркивает, что психофизиологических особенностей нервной системы недостаточно — решающую роль играют психологические характеристики личности, в первую очередь характер оценки ситуации [3]. Б. Х. Варданян определяет стрессоустойчивость как свойство личности, благодаря которому в эмоционально трудной ситуации сохраняется гармоничное взаимодействие всех компонентов психической деятельности [4].

Л. Г. Дикая рассматривает стрессоустойчивость как системное свойство, отражающее взаимодействие человека со средой и обеспечивающее регуляцию всей деятельности в напряжённых условиях, включая адаптацию и сохранение

здоровья. В её трактовке устойчивость к стрессу формируется в динамической системе «личность — состояние — среда», выполняет регуляторную функцию и изменяется в зависимости от сложности задач и условий деятельности, в её состав входят оценка значимости ситуации, прогнозирование возможных трудностей, эмоциональный контроль и саморегуляция, мобилизация ресурсов организма [5]. Системное понимание устойчивости принципиально для работы с зависимыми: оно переводит фокус с «врождённой выносливости» на обучаемые регуляторные умения.

Интегративные трактовки развивают А. В. Михеева, выделившая шесть взаимосвязанных компонентов стрессоустойчивости (психофизиологический, мотивационный, эмоциональный, волевой, интеллектуальный и компонент профессиональной подготовленности) [6], М. Д. Камболова, описывающая её как качество личности, объединяющее высокий уровень саморегуляции, эмоциональную стабильность и низкую тревожность [7]. Для прикладной психологии значим подход Л. Н. Фархутдиновой, выделившей психологические детерминанты стрессоустойчивости: индивидуальный стиль деятельности, используемые копинг-стратегии, самооценку, уровень субъективного контроля, личностную тревожность и баланс мотивации достижения и избегания [8]. Иными словами, устойчивость к стрессу оказывается не изолированной способностью, а производной всего психологического склада личности — и именно поэтому она чувствительна к целенаправленной коррекции.

2. Стресс и зависимость: круговая детерминация.

Связь между стрессоустойчивостью и зависимым поведением носит двусторонний характер. С одной стороны, сниженная устойчивость к стрессу выступает фактором риска: С. А. Водяха установила значимую корреляцию между стратегиями совладания со стрессом и показателями отклоняющегося поведения, сопровождающегося употреблением психоактивных веществ, потенциально зависимые ориентированы на быстрое решение проблем и плохо переносят длительный стресс, а употребление ПАВ служит способом справиться

с болезненностью переживаний [9]. П. А. Буйсонов показал, что к химическим зависимостям более склонны люди с высоким уровнем инфантильности, тенденцией к избеганию проблем и низким адаптивным потенциалом, что закономерно сопряжено с деформацией адаптивных способностей и занижением стрессоустойчивости [10].

С другой стороны, сама зависимость истощает ресурсы совладания. С. С. Кузенко отмечает дезадаптивность и неконструктивность стратегий совладания у зависимых мужчин: для алкоголизированных лиц характерны высокая склонность к развитию стресса и общая истощённость внутренних ресурсов личности [11]. А. С. Бордосенко пришла к выводу о различиях в стрессоустойчивости между аддитивными и неаддитивными лицами: деструктивное влияние психоактивных веществ на нервную систему в сочетании с психоэмоциональным напряжением, порождаемым неэффективными копинг-стратегиями, снижает резистентность к стрессорам и закрепляет низкий уровень устойчивости [12]. Возникает порочный круг: напряжение подталкивает к употреблению, употребление разрушает регуляторные ресурсы, а их дефицит усиливает напряжение.

У мужчин среднего возраста этот круг встраивается в нормативные задачи возраста. Средняя взрослость характеризуется высокой психологической и социальной нагрузкой, связанной с одновременным выполнением профессиональных, семейных и родительских ролей, а также с прохождением кризиса среднего возраста [13]. Специфические личностные характеристики зависимых мужчин усиливают нагрузку: Р. Ш. Козьяков выявил у наркозависимых мужчин статистически достоверное ($p < 0,01$) повышенное чувство одиночества, отражающее сниженную коммуникативную компетентность и неспособность формировать близкие устойчивые отношения, а также повышенную депрессивность с нестабильной самооценкой и осознанием последствий аутодеструктивного поведения [14]. Сочетание возрастного кризиса, социальной изоляции и эмоционального неблагополучия делает мужчин 30–45 лет с химической зависимостью особой группой риска, для

которой употребление ПАВ часто остаётся единственным доступным средством регуляции напряжения.

3. Специфика мужского совладания со стрессом.

Гендерный анализ совладания показывает, что мужчины и женщины по-разному используют одни и те же стратегии совладания. В. П. Петренко отмечает, что мужчинам свойствен рациональный подход к жизненным трудностям при меньшем стремлении искать социальную поддержку, мужской тип переживания стресса включает как конструктивные, так и деструктивные способы преодоления [15]. К. К. Сирота пришла к выводу, что мужчины среднего возраста в целом более устойчивы к стрессу и менее тревожны по сравнению с женщинами: благодаря высокой стрессоустойчивости они реже идут на открытые конфликты, признают свою роль в ситуации и направляют ресурсы на логическое и практическое устранение причин стресса [16]. Сходные данные приводит С. С. Кудинов: у мужчин среднего возраста уровень устойчивости к стрессу находится на отметке «чуть выше среднего», что свидетельствует об их способности противостоять стрессовым ситуациям [17], аналогичный вывод сделан Н. С. Черняк [18].

Однако эта общая «мужская устойчивость» имеет свою уязвимость: опора на рационализацию и самостоятельность сочетается с бедностью репертуара эмоциональной поддержки. Когда рациональные способы не справляются с накопленным напряжением, у зависимых мужчин на первый план выходят деструктивные способы преодоления, включая уход от проблем и употребление ПАВ. Это объясняет, почему относительное благополучие стрессоустойчивости в среднем по группе не исключает выраженных дефицитов на уровне конкретных механизмов совладания — и почему диагностике и коррекции подлежат прежде всего стратегии совладания и самоотношение, а не только интегральный показатель устойчивости.

4. Стрессоустойчивость как цель психологической помощи.

Психологическая помощь зависимым традиционно строится в рамках реабилитационного процесса — комплексного влияния на соматический, психологический и социальный уровни жизнедеятельности, направленного на личностную идентификацию, адаптацию, ресоциализацию и личностный рост реабилитируемого [19]. Ю. В. Валюжевич подчёркивает ключевую роль психотерапии в преодолении зависимости: её задачи включают осознание причин зависимости, формирование мотивации к трезвости, развитие навыков совладания со стрессом и триггерами, восстановление самооценки и социальных связей [20]. Выбор метода (когнитивно-поведенческая терапия, арт-терапия, гештальт-подход, семейная терапия, дыхательно-двигательные технологии) определяется видом и стадией зависимости, целью терапевтического процесса, индивидуальными и гендерными особенностями пациента.

Особенно показательна работа И. В. Федосовой: она отмечает, что при эмоциональном напряжении у взрослых химически зависимых, находящихся в ремиссии, может возникать эмоционально нестабильное состояние и срыв, откуда вытекает практическая потребность в повышении стрессоустойчивости. Внедрённая автором программа создавала условия для выработки умений овладевать трудными ситуациями и развития конструктивных способов преодоления психоэмоционального напряжения и жизнестойкости, было установлено, что способы преодоления трудных жизненных ситуаций формируются одновременно с развитием личностного потенциала в рамках реабилитации [21]. Таким образом, стрессоустойчивость выступает не побочным эффектом реабилитации, а её операционной целью, от которой зависит устойчивость ремиссии.

Вместе с тем существующие программы помощи ориентированы на взрослых зависимых в целом, без учёта возрастного промежутка и пола. Известные направления реабилитации — когнитивно-поведенческие методы, арт-терапия, психоаналитические и гештальт-методы, системно-семейный анализ, технологии «музыка — дыхание — движение» — лишь косвенно

способствуют повышению стрессоустойчивости, не затрагивая её прицельно. Отсюда вытекает обоснованность разработки адресной программы психологического консультирования именно для мужчин среднего возраста с химической зависимостью, направленной на развитие конструктивных копинг-стратегий, коррекцию негативных компонентов самоотношения и формирование навыков эмоциональной саморегуляции. Такая программа может дополнить деятельность медицинских и клинических психологов в реабилитационных центрах, наркологических диспансерах и социальных службах, а также стать частью подготовки специалистов, работающих с зависимыми мужчинами.

Заключение.

Проведённый анализ позволяет сформулировать следующие выводы. Во-первых, стрессоустойчивость в современном понимании — это интегративное свойство личности, объединяющее регуляторные, эмоциональные, мотивационные и когнитивные компоненты, а не только психофизиологическая «выносливость». Во-вторых, между стрессоустойчивостью и химической зависимостью существует круговая детерминация: сниженная устойчивость к стрессу повышает риск формирования зависимости, а сама зависимость истощает ресурсы совладания. В-третьих, мужчины среднего возраста с химической зависимостью демонстрируют особый профиль: при относительно сохранном общем уровне устойчивости к стрессу у них доминируют избегающие и деструктивные способы совладания, усиленные кризисом среднего возраста и негативным самоотношением. В-четвёртых, устойчивая ремиссия зависит от способности клиента выдерживать эмоциональное напряжение без ПАВ, что делает развитие стрессоустойчивости ключевой целью адресного психологического консультирования. Перспективы дальнейшей работы связаны с эмпирической проверкой программы консультирования, ориентированной на коррекцию самоотношения и расширение репертуара конструктивных стратегий совладания у мужчин с химической зависимостью.

СПИСОК ЛИТЕРАТУРЫ:

1. United Nations Office on Drugs and Crime. World Drug Report 2023. Vienna: UNODC, 2023. 113 p. https://doi.org/10.18356/9789210028233
2. Global status report on alcohol and health 2022. Geneva: World Health Organization, 2022. 241 p.
3. Бодров В.А. Психологический стресс: развитие и преодоление. М.: ПЕР СЭ, 2006. 528 с.
4. Варданян Б.Х. Динамика работоспособности студентов под влиянием эмоционального напряжения // Психологический стресс в условиях нормальной и экстремальной деятельности: сборник научных трудов. М.: РГУФКС, 2010. С. 15–21
5. Дикая Л.Г. Психическая саморегуляция функционального состояния субъекта трудовой деятельности. М.: Изд-во «Институт психологии РАН», 2003. 338 с.
6. Михеева А.В. Структура и содержание стрессоустойчивости личности // Известия Российского государственного педагогического университета им. А.И. Герцена. 2013. № 157. С. 84–90
7. Камболова М.Д. Стрессоустойчивость как интегральное качество личности // Вопросы психологии и педагогики: сборник статей. Владикавказ: СОГУ, 2018. С. 121–124
8. Фархутдинова Л.Н. Психологические детерминанты стрессоустойчивости личности // Вестник науки. 2024. Т. 3. № 3. С. 277–283
9. Водяха С.А. Стратегии совладания со стрессом как фактор отклоняющегося поведения подростков // Современные проблемы науки и образования. 2015. № 4. С. 412
10. Буйсонов П.А. Личностные предпосылки формирования химической зависимости // Психология зависимого поведения: сборник научных статей. Минск: БГПУ, 2019. С. 25–31

11. Кузенко С.С. Особенности совладающего поведения мужчин с алкогольной зависимостью // Психология зависимого поведения: сборник научных статей. Минск: БГПУ, 2019. С. 110–125

12. Бордосенко А.С. Стрессоустойчивость как фактор предрасположенности к зависимому поведению // Психология и педагогика: методология, теория и практика: сборник материалов конференции. Челябинск: Доватор, 2021. С. 34–39

13. Эриксон Э. Детство и общество. СПб.: Питер, 2020. 448 с.

14. Козьяков Р.Ш. Индивидуально-психологические особенности наркозависимых мужчин среднего возраста // Вестник науки. 2024. Т. 4. № 2. С. 133–140

15. Петренко В.П. Гендерные особенности переживания стресса // Психология стресса и совладающего поведения: материалы международной конференции. Кострома: КГУ, 2016. С. 30–36

16. Сирота К.К. Гендерные различия совладающего поведения в период средней взрослости // Психология стресса и совладающего поведения. Кострома: КГУ, 2019. С. 104–107

17. Кудинов С.С. Стрессоустойчивость мужчин среднего возраста: гендерный анализ // Вестник науки. 2024. Т. 3. № 5. С. 128–135

18. Черняк Н.С. Возрастная динамика стрессоустойчивости взрослого человека // Психология зрелости и старения. 2020. № 3. С. 45–52

19. Змановская Е.В. Девиантология (психология отклоняющегося поведения). М.: Академия, 2020. 288 с.

20. Валюжевич Ю.В. Психотерапия алкогольной зависимости: задачи и методы // Психотерапия зависимостей: сборник научных работ. Минск: РИПО, 2021. С. 145–152

21. Федосова И.В. Формирование способов преодоления трудных жизненных ситуаций у взрослых с химической зависимостью в процессе реабилитации // Вестник Прикамского социального института. 2021. № 1. С. 63–70

Ivanova S.S.
master's degree student of 3rd year, group PMV-PK-P-2024-1
Faculty of Applied Psychology
Department of General and Counseling Psychology
St. Petersburg State Institute of Psychology and Social Work
(St. Petersburg, Russia)

STRESS RESILIENCE AS A FACTOR IN OVERCOMING CHEMICAL DEPENDENCE AMONG MIDDLE-AGED MEN

Abstract: *the article examines stress resilience as a psychological factor in overcoming chemical dependence among middle-aged men. Drawing on Russian and international research, it characterizes stress resilience as an integrative personality trait, highlights the role of maladaptive coping strategies in the development and maintenance of addictive behavior, and describes how men cope with stress during middle adulthood. It argues for tailored psychological counseling programs aimed at developing stress resilience as a prerequisite for sustained remission.*

Keywords: *stress resilience, chemical dependence, middle-aged man, coping strategy, psychological counseling, sustained remission.*

УДК 159.9

Каразина Я.М.
магистрант 3 курса
направление подготовки 37.04.01
«Психология», профиль «Психолингвистика»
Институт психологии
Московский психолого-социальный университет
(г. Москва, Россия)

МЕТОДИЧЕСКИЙ КОМПЛЕКС ИССЛЕДОВАНИЯ МОТИВАЦИИ ИЗУЧЕНИЯ РУССКОГО ЯЗЫКА КАК ИНОСТРАННОГО: СТАНДАРТИЗИРОВАННЫЕ МЕТОДИКИ, АВТОРСКАЯ АНКЕТА И КОНТЕНТ-АНАЛИЗ

Аннотация: *в статье рассматриваются методологические основания построения комплексного инструментария для исследования мотивации изучения русского языка как иностранного в иноязычной среде. Обосновывается необходимость сочетания стандартизированных психологических методик с авторской анкетой образовательного и культурно-коммуникативного контекста и контент-анализом открытых ответов. Показано, что отдельные инструменты фиксируют разные уровни мотивационной системы: мотивационные ориентации и отношение к языку, образ будущего пользователя языка, ценностные приоритеты, учебные усилия, субъективные перспективы применения языка и опыт реальной коммуникации. На материале разработки диагностического комплекса для турецкой аудитории описаны принципы отбора и адаптации инструментов, структура авторской анкеты, правила работы с открытыми ответами и ограничения интерпретации. Предлагается модель интеграции количественных и качественных данных, позволяющая различать психологические характеристики мотивации и условия её актуализации в конкретном социокультурном контексте.*

Ключевые слова: *РКИ, мотивация, психодиагностика, авторская анкета, контент-анализ, иноязычное Я, учебные усилия, ценностная ориентация, социокультурный контекст.*

Исследование мотивации изучения русского языка как иностранного (РКИ) требует решения не только содержательной, но и методической задачи. В отличие от измерения отдельного психологического свойства, мотивация овладения языком представляет собой многокомпонентную систему, в которой сочетаются направленность побуждений, отношение к процессу обучения, представления о будущем использовании языка, учебная активность, эмоциональные переживания и влияние социальной среды. В отечественной психологии Р.С. Немов и И.И. Яценко подчёркивают, что мотивация обучения взрослых РКИ включает как индивидуальные, так и ситуационные, социально-психологические составляющие [1]. Эта позиция особенно значима для исследований, проводимых за пределами русскоязычной среды, где возможность реального использования русского языка не является постоянной и должна рассматриваться как самостоятельная характеристика образовательной ситуации.

В международных исследованиях мотивации второго языка также не существует единственного показателя, который мог бы исчерпывающе описать мотивационную систему обучающегося. Социально-образовательная модель Р. Гарднера позволяет оценивать интегративную и инструментальную ориентации, желание изучать язык, отношение к его изучению и языковую тревожность [4, 5]. Мотивационная система второго языка З. Дёрнеи переносит внимание на образ будущего пользователя языка, прежде всего на идеальное и должное иноязычное Я [2, 3]. Теория ценностей Ш. Шварца позволяет анализировать более общие жизненные приоритеты личности [10], а шкала учебных усилий Дж. Карабыйыка и И.Х. Мириджи – поведенческий компонент учебной активности [6]. Каждый из этих инструментов отвечает на собственный исследовательский вопрос и не заменяет другие.

Проблема возникает тогда, когда исследователь пытается перенести стандартизированный диагностический комплекс в конкретную национальную и образовательную среду. Даже валидная психологическая шкала не содержит информации о том, почему обучающийся выбрал именно русский язык, где и с

кем он может использовать его вне занятий, какие профессиональные или образовательные перспективы считает значимыми, с каким культурным содержанием взаимодействует и какие события субъективно поддерживают либо ослабляют интерес к языку. Поэтому методически продуктивным представляется сочетание трёх уровней анализа: стандартизированных психологических методик, контекстной авторской анкеты и систематизированной обработки открытых ответов.

Стандартизированные методики
как ядро диагностического комплекса.

Первый уровень диагностического комплекса образуют стандартизированные или опирающиеся на опубликованные шкалы психологические инструменты. Их функция состоит в том, чтобы измерять те конструкты, которые имеют теоретическое определение и допускают сопоставление между участниками и исследованиями. При изучении мотивации РКИ целесообразно не стремиться к максимальному числу шкал, а подбирать инструменты в соответствии с аналитическими задачами.

Батарея тестов установок и мотивации Р. Гарднера (Attitude/Motivation Test Battery) является одним из наиболее известных инструментов в исследованиях мотивации изучения второго языка. В полном варианте батарея включает широкий круг показателей, в конкретном исследовании может использоваться теоретически обоснованный набор субшкал при обязательном описании состава пунктов и правил расчёта. Для исследования мотивации РКИ существенными являются интегративная ориентация, отражающая значимость взаимодействия с носителями и русскоязычной средой, инструментальная ориентация, связанная с практической пользой языка, желание изучать язык, отношение к процессу изучения, языковая тревожность [4, 5]. Важное методическое преимущество такого блока заключается в возможности одновременно описывать направленность мотивации и эмоциональную сторону речевого поведения.

Второй компонент – опросник идеального и должного иноязычного Я, основанный на мотивационной системе второго языка З. Дёрнеи. Идеальное иноязычное Я описывает желаемый образ себя как человека, свободно использующего язык в будущем, тогда как должное иноязычное Я связано с воспринимаемыми ожиданиями значимых других и внешними требованиями [2, 3, 8]. Для исследований РКИ этот блок особенно важен, поскольку позволяет различать ответ «язык мне нужен» и более психологически насыщенное представление «я вижу себя человеком, который использует русский в работе, общении или обучении».

Третий компонент – ценностный опросник Ш. Шварца. Его включение в исследование мотивации языка требует осторожности. Ценности не являются языковыми мотивами и не должны интерпретироваться как их прямые причины. Их функция – показать более широкий личностный контекст, в котором формируются учебные и коммуникативные решения. Версия PVQ-21 позволяет оценивать относительную значимость десяти базовых ценностей, однако межкультурное применение требует контроля направления шкалы, корректности перевода и процедуры центрирования показателей [10].

Четвёртый компонент – шкала учебных усилий при изучении иностранного языка, разработанная Дж. Карабыйыком и И.Х. Мириджи для студентов турецких вузов [6]. Она позволяет перейти от мотивационных установок к самооценке поведения: содержательным и процедурным усилиям, концентрации внимания, соблюдению учебных требований и общему уровню усилий. Для исследования, проводимого в Турции, значение этой методики дополнительно определяется тем, что она разработана именно для турецкого университетского контекста.

Таблица 1. Функции компонентов комплексного исследования мотивации РКИ.

Компонент	Что измеряет / фиксирует	Методическая функция
Батарея Р. Гарднера	Мотивационные ориентации, желание, отношение, тревожность	Психологический профиль мотивации и эмоционального напряжения
Идеальное и должное иноязычное Я	Образ будущего пользователя языка и внешние ожидания	Связь мотивации с образом будущего
PVQ-21 Ш. Шварца	Относительные ценностные приоритеты	Личностный контекст мотивации и поведения
Шкала учебных усилий	Поведенческие компоненты учебной активности	Переход от намерений к самооценке действий
Авторская анкета	Условия обучения и общения, перспективы применения языка, культурные практики и индивидуальные ответы участников.	Получение дополнительных данных для и выявление мотивов и смыслов, сформулированных самими участниками.
Контент-анализ	Смысловое содержание открытых ответов	Выявление субъективных причин, смыслов и объяснений

Авторская анкета:

условия изучения языка и индивидуальный опыт.

Авторская анкета в комплексном исследовании выполняет дополняет стандартизированные психологические методики. Она позволяет получить данные об образовательной ситуации участников, частоте внеаудиторного общения, предполагаемых сферах применения языка, субъективных причинах его изучения и культурных практиках. Поэтому авторскую анкету некорректно представлять как эквивалент валидированной психодиагностической шкалы. Её качество определяется соответствием исследовательским задачам,

прозрачностью структуры вопросов, однозначностью категорий ответа и заранее описанным способом обработки.

В разработанном для изучения мотивации РКИ в Турции варианте авторская анкета включает четыре взаимосвязанных блока. Первый блок описывает образовательный и коммуникативный контекст: возраст, текущий статус обучения, формат и продолжительность изучения языка, самооценку уровня владения и способ её определения, характер образовательной программы и частоту общения на русском языке вне занятий. Последний показатель принципиально важен для исследований, проводимых не в России, а в стране проживания обучающегося. Иностранный студент, обучающийся в русскоязычной среде, получает значительный объём общения как часть повседневной жизни, студент, изучающий русский в собственной стране, может практически не иметь такой возможности. Следовательно, одинаковый учебный стаж не означает одинакового объёма коммуникативного опыта.

Второй блок авторской анкеты фиксирует субъективную значимость перспектив применения русского языка. Вопросы могут отдельно оценивать использование языка в профессиональной деятельности в стране проживания, работу за рубежом, образование и научную деятельность, общение с русскоязычными людьми. Методически важно не объединять такие перспективы автоматически в единый индекс: профессиональная, образовательная и коммуникативная перспективы имеют различное психологическое содержание и могут по-разному соотноситься с инструментальной и интегративной мотивацией.

Третий блок характеризует культурно-коммуникативный опыт. В него могут входить показатели частоты обращения к литературе, русскоязычной музыке, фильмам и сериалам, культурным мероприятиям. Принципиальным является разграничение фактической частоты контакта и субъективного утверждения о том, что тот или иной культурный формат «мотивирует» изучение языка. Первый показатель описывает поведение, второй – субъективную

атрибуцию. Их смешение ведёт к причинным выводам, которые невозможно сделать в поперечном корреляционном исследовании.

Четвёртый блок состоит из открытых вопросов. В исследовании мотивации РКИ они позволяют получить данные о причинах начала изучения языка, личных ассоциациях с русским языком, культурном опыте, влиянии медиа, выборе культурных форматов и дополнительных обстоятельствах, которые сам участник считает значимыми, которые участники называют самостоятельно. Открытый вопрос особенно важен там, где закрытый перечень ответов неизбежно отражает предварительные ожидания исследователя.

Конструирование авторской анкеты: методические принципы.

При разработке авторской анкеты целесообразно соблюдать несколько принципов. Во-первых, каждый вопрос должен иметь заранее определённую аналитическую функцию. Если ответ не будет участвовать в описании выборки, формировании групп, сравнении, корреляционном анализе или содержательной интерпретации, необходимость включения такого вопроса следует пересмотреть.

Во-вторых, необходимо разделять категориальные, порядковые и открытые данные. Категориальный ответ «университет/языковые курсы/самостоятельное обучение» не следует обрабатывать как количественную шкалу, пятибалльную оценку значимости перспективы, напротив, можно рассматривать как порядковый показатель и включать в ранговые процедуры.

В-третьих, формулировки должны быть привязаны к реальному опыту участника. Например, вопрос «интересуетесь ли Вы русской культурой?» слишком широк и допускает различные интерпретации, тогда как вопросы о частоте чтения литературы, прослушивания музыки, просмотра фильмов и участия в мероприятиях позволяют точнее определить, как именно взаимодействуют с русской культурой и получить ответы, пригодные для сравнения.

В-четвёртых, необходимо отдельно фиксировать отсутствие ответа и содержательный ответ об отсутствии опыта. Для последующего контент-анализа это принципиально разные ситуации.

В-пятых, в межъязыковом исследовании требуется описывать процедуру перевода. Простого утверждения, что анкета «переведена на турецкий язык», недостаточно. Необходимо сопоставление исходных и переводных формулировок, обратный перевод либо независимая лингвистическая проверка, анализ потенциально неоднозначных понятий и предварительное обсуждение понятности вопросов. При этом лингвистическая проверка не должна представляться как доказательство психометрической валидности инструмента: она обеспечивает смысловую сопоставимость формулировок, но не заменяет отдельной проверки измерительных свойств.

Контент-анализ открытых ответов.

Открытые ответы позволяют перейти от заранее заданных категорий мотивации к субъективному языку самих участников. Однако наличие свободного текста ещё не означает наличия качественного анализа. Для воспроизводимой обработки необходима явная аналитическая процедура. В классической методологии контент-анализ рассматривается как систематический способ работы с сообщениями, предполагающий определение единиц анализа, категорий и правил кодирования [7, 9].

Для исследования мотивации РКИ единицей анализа может выступать смысловой фрагмент ответа, выражающий причину начала изучения языка, значимую перспективу, культурный опыт, межличностную связь либо объяснение изменения интереса. Один развернутый ответ может содержать несколько смысловых единиц и, следовательно, относиться к нескольким категориям. Это необходимо фиксировать заранее, поскольку запрет множественного кодирования искусственно упрощает структуру полимотивированного ответа.

Работа с массивом открытых ответов может включать следующие этапы: первичное ознакомление с текстами, выделение повторяющихся смысловых оснований, формирование кодировочной схемы, определение границ каждой категории, установление правил для неоднозначных случаев, кодирование, подсчёт частот и долей, отбор коротких иллюстративных фрагментов, сопоставление категорий между исследовательскими группами. Отдельно учитываются пустые ответы, неинтерпретируемые записи и содержательные ответы типа «такого опыта не было».

При использовании одного кодировщика необходимо прямо указывать отсутствие независимой межэкспертной проверки как ограничение. Если исследование предполагает более сильные выводы о распределении категорий, желательно привлечение второго кодировщика и оценка согласованности. Важно также избегать подмены контент-анализа свободной интерпретацией отдельных цитат: наличие яркого высказывания не доказывает распространённость соответствующей позиции.

Интеграция количественных и содержательных данных.

Главное преимущество комбинированного комплекса проявляется не в количестве инструментов, а в возможности сопоставлять разные уровни данных. Стандартизированная шкала отвечает на вопрос о выраженности психологического показателя, авторская анкета – об образовательной и коммуникативной ситуации, контент-анализ – о субъективном смысле этой ситуации для участника. Например, высокая интегративная ориентация может быть сопоставлена с частотой реального общения, значимостью общения как перспективы и содержанием открытого ответа о роли семьи, друзей или русскоязычного окружения. Языковая тревожность может рассматриваться вместе с частотой внеаудиторного использования языка, а идеальное иноязычное Я – с конкретными образами будущего применения русского.

Такая интеграция не превращает корреляционное исследование в причинное. Если участники, регулярно общающиеся на русском,

характеризуются меньшей тревожностью, нельзя только на основании среза утверждать, что общение снизило тревожность: возможно и обратное направление, при котором менее тревожные участники чаще вступают в коммуникацию. Аналогично культурная активность может поддерживать интерес к языку, но исходный интерес к языку может сам способствовать более частому обращению к культурному содержанию. Именно поэтому авторская анкета должна фиксировать контекст, а не подменять собой экспериментальную проверку причин.

В комплексном дизайне целесообразно заранее разделять основной и поисковый анализ. Основные связи и групповые сравнения должны следовать из гипотез исследования. Дополнительные сопоставления – например, связи ценностей с культурными практиками, тревожностью или отдельными форматами общения – могут использоваться для содержательного уточнения, но должны маркироваться как поисковые. Это снижает риск постфактум подбирать интерпретации к случайно значимым результатам.

Преимущества и ограничения предложенного подхода.

Предлагаемый методический комплекс имеет несколько преимуществ. Во-первых, он позволяет избежать редукции мотивации к одному общему баллу. Во-вторых, обеспечивает различение личностных, мотивационных, эмоциональных, поведенческих и контекстных характеристик. В-третьих, делает возможным сопоставление стандартизированных показателей с реальными условиями использования языка. В-четвёртых, открытые ответы сохраняют те мотивы и смыслы, которые не были предусмотрены исследователем при составлении закрытого перечня.

Одновременно комплекс требует строгой дисциплины интерпретации. Авторская анкета не должна называться валидированной психологической методикой без отдельной психометрической проверки. Перевод стандартизированных инструментов нуждается в документировании. Частота общения и культурных практик, измеренная самоотчётом, не эквивалентна

объективной регистрации поведения. Контент-анализ, выполненный одним исследователем, ограничен возможной субъективностью кодирования. Наконец, большое число переменных создаёт риск множественных статистических проверок, поэтому исследователь должен заранее определить основной набор гипотез и отдельно представлять дополнительные результаты.

Заключение.

Исследование мотивации изучения русского языка как иностранного требует инструментария, способного одновременно фиксировать психологическую структуру мотивации и конкретные условия её реализации. Стандартизированные методики позволяют измерить мотивационные ориентации, отношение к языку, тревожность, образ будущего пользователя, ценностные приоритеты и учебные усилия. Однако без контекстной информации они не объясняют, где обучающийся использует русский язык, какие перспективы считает значимыми, с каким культурным содержанием взаимодействует и какой субъективный смысл придаёт собственному выбору.

Поэтому авторская анкета и контент-анализ не выступают заменой психодиагностике, а дополняют её. Методологически оправданным является трёхуровневый комплекс: стандартизированные психологические инструменты – для измерения конструктов, авторская анкета – для фиксации образовательного, коммуникативного и социокультурного контекста, контент-анализ – для систематизации субъективных смыслов, выраженных в открытых ответах. Такое сочетание особенно продуктивно при изучении РКИ вне русскоязычной среды, где возможность общения на русском, доступ к культурным практикам и перспективы использования языка существенно различаются между участниками и могут быть психологически значимыми условиями мотивационной динамики.

Практическое значение предложенного подхода состоит в возможности использовать результаты не только для описания мотивационного профиля, но и для проектирования адресных образовательных и коммуникативных программ.

Диагностический комплекс позволяет определить, какие компоненты требуют поддержки: смысловая перспектива применения языка, образ будущего пользователя, доступ к внеаудиторному общению, снижение языковой тревожности или организация содержательной самостоятельной практики. Тем самым методический инструментарий становится связующим звеном между психологическим исследованием мотивации и практикой преподавания РКИ.

СПИСОК ЛИТЕРАТУРЫ:

1. Немов Р.С., Яценко И.И. Мотивация обучения взрослых людей русскому языку как иностранному // Системная психология и социология. 2017. № 2 (22). С. 48–58
2. Dörnyei Z. The L2 Motivational Self System // Motivation, Language Identity and the L2 Self / ed. Dörnyei Z., Ushioda E. Bristol: Multilingual Matters, 2009. P. 9–42. https://doi.org/10.21832/9781847691293-003
3. Dörnyei Z. Towards a better understanding of the L2 Learning Experience, the Cinderella of the L2 Motivational Self System // Studies in Second Language Learning and Teaching. 2019. Vol. 9, № 1. P. 19–30. https://doi.org/10.14746/ssllt.2019.9.1.2
4. Gardner R.C. Attitude/Motivation Test Battery: International AMTB Research Project. English version. University of Western Ontario, 2004. URL: https://languageattrition.org/wp-content/uploads/2019/06/robert-gardner-attitude-and-motivational-test-battery.pdf (дата обращения: 10.11.2026)
5. Gardner R.C. Motivation and Second Language Acquisition: The Socio-Educational Model. New York: Peter Lang, 2010
6. Karabıyık C., Mirici İ.H. Development and Validation of the Foreign Language Learning Effort Scale for Turkish Tertiary-Level Students // Educational Sciences: Theory & Practice. 2018. Vol. 18, № 2. P. 373–395. https://doi.org/10.12738/estp.2018.2.0010
7. Krippendorff K. Content Analysis: An Introduction to Its Methodology. 4th ed. Los Angeles: SAGE, 2018 https://doi.org/10.4135/9781071878781
8. Mollahossein H., Sadeghi K. Ethnocentrism and Motivation in Bilingual Students' Language Learning: A Study on the Ideal and Ought to L2-Self Constructs // TESL-EJ. 2025. Vol. 28, № 4. https://doi.org/10.55593/ej.28112a1
9. Neuendorf K.A. The Content Analysis Guidebook. 2nd ed. Los Angeles: SAGE, 2017 https://doi.org/10.4135/9781071873045

10. Schwartz S.H. A Proposal for Measuring Value Orientations across Nations // Questionnaire Development Package of the European Social Survey. 2003. URL: https://www.europeansocialsurvey.org/methodology/source-questionnaire (дата обращения: 10.11.2026)

Karazina Ya.M.

master's degree student of 3rd year

field of study 37.04.01 «Psychology», specialization «Psycholinguistics»

Institute of Psychology

Moscow Psychological and Social University

(Moscow, Russia)

A METHODOLOGICAL TOOLKIT FOR STUDYING MOTIVATION TO LEARN RUSSIAN AS A FOREIGN LANGUAGE: STANDARDIZED INSTRUMENTS, A RESEARCHER-DESIGNED QUESTIONNAIRE, AND CONTENT ANALYSIS

Abstract: *the article examines methodological foundations for developing a comprehensive set of instruments to study motivation to learn Russian as a foreign language in a non-Russian-speaking environment. It explains the need to combine standardized psychological instruments with a researcher-designed questionnaire addressing educational, cultural, and communicative contexts, as well as content analysis of open-ended responses. Individual instruments are shown to capture different aspects of the motivational system: motivational orientations and attitudes toward the language, self-image as a future language user, value priorities, learning effort, perceived opportunities to use the language, and experience of real-world communication. Drawing on the development of a diagnostic toolkit for Turkish learners, the article describes principles for selecting and adapting instruments, the structure of the researcher-designed questionnaire, procedures for analyzing open-ended responses, and limitations of interpretation. It proposes a model for integrating quantitative and qualitative data that distinguishes psychological characteristics of motivation from the conditions under which motivation is activated in a particular sociocultural context.*

Keywords: *RFL, motivation, psychodiagnostics, researcher-designed questionnaire, content analysis, foreign language self, learning effort, value orientation, sociocultural context.*

УДК 159

Кравчук О.В.

магистрант группы 15ПМ-301

направление подготовки 44.04.02 «Психолого-педагогическое образование»

Челябинский государственный университет

(г. Челябинск, Россия)

Трушина И.А.

кандидат педагогических наук, доцент

кафедра общей и профессиональной педагогики

Челябинский государственный университет

(г. Челябинск, Россия)

ОСОБЕННОСТИ ВОСПРИЯТИЯ И ФОРМИРОВАНИЯ ОБРАЗА ТЕЛА В ПОДРОСТКОВОМ ВОЗРАСТЕ

Аннотация: *статья посвящена исследованию проблемы образа тела подростков. В исследовании было выявлено, что особенности формирования образа тела у старшеклассников в большей степени связаны с тем, как они оценивают свои функциональные и социальные параметры в сравнении с остальными людьми, а также с личностной значимостью данных характеристик.*

Ключевые слова: *образ тела, старшеклассник, самовосприятие, самооценка, социальное сравнение, личностная значимость.*

Введение.

Актуальность исследования связана с тем, что психофизиологические преобразования организма в пубертатный период провоцируют значительные изменения внешнего облика, вызывая особую обеспокоенность среди подростков. Проблема исследования связана с тем, что психологические исследования последних лет убедительно доказывают существование прямой корреляции между восприятием телесного образа подростками и уровнем их психосоциальной адаптации. Современная медиакультура, наполненная нереалистичными стандартами красоты, создает условия, при которых несоответствие собственного тела навязанным идеалам, провоцирует развитие деструктивных поведенческих паттернов у молодежи.

Основная часть.

Проблема образа тела в подростковом и юношеском возрасте занимает значимое место в современной психологической и педагогической науке. Е. О. Ермолова рассматривает образ тела как важный компонент внутренней структуры личности современного подростка и подчеркивает его связь с психологическими границами личности, особенностями самовосприятия и переживания собственного «Я» [1]. В совместной работе Е.О. Ермоловой и С.А. Ермолова показано, что особенности телесного самовосприятия в старшем подростковом возрасте также соотносятся с гендерной идентичностью и спецификой личностных границ [2]. Е.О. Ермолова и А.И. Меер отмечают, что образ физического «Я» необходимо рассматривать как значимую часть общей «Я-концепции» [3].

В эмпирическом исследовании были использованы следующие методики: методика «Самооценка внешнего облика» В.А. Лабунской [4, 5], методика исследования самоотношения к образу физического «Я» А.Г. Черкашиной [6], тест «Рисунок человека» К. Маховер [7].

В исследовании приняли участие 54 подростка в возрасте 13-15 лет, из них 25 юношей и 29 девушек.

На рисунке 1 представлены результаты диагностики по методике самооценки внешнего облика В.А. Лабунской.

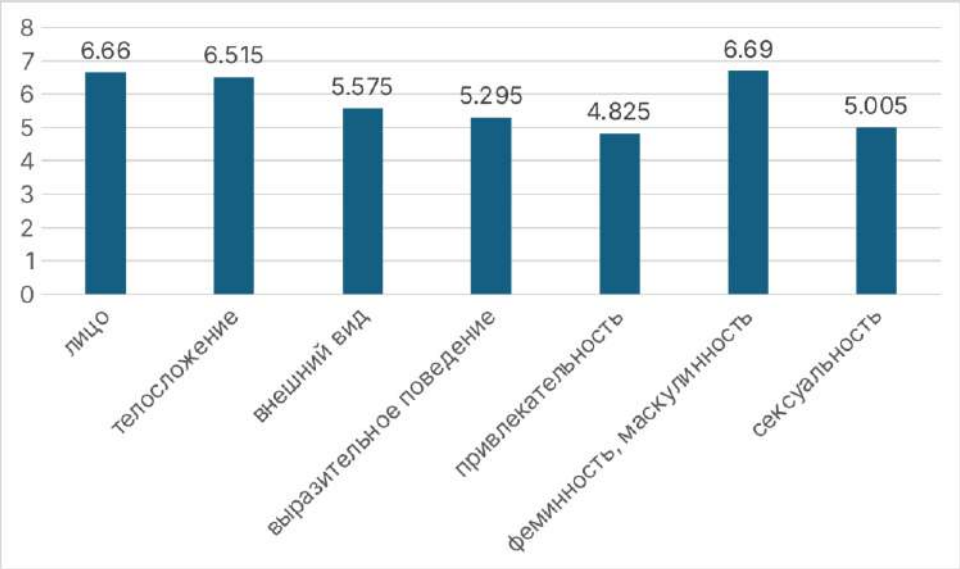

Рис. 1. Показатели самооценки внешнего облика
по методике В.А. Лабунской в целом по выборке (ср. знач.)

По итогам проведенной диагностики в соответствии с данной методикой было определено, что по шкалам «лицо», «телосложение» и «феминность, у старшеклассников были выявлены наибольшие средние значения.

Результаты исследования особенностей отношения к образу физического «Я» по методике А.Г. Черкашиной представлены на рисунке 2.

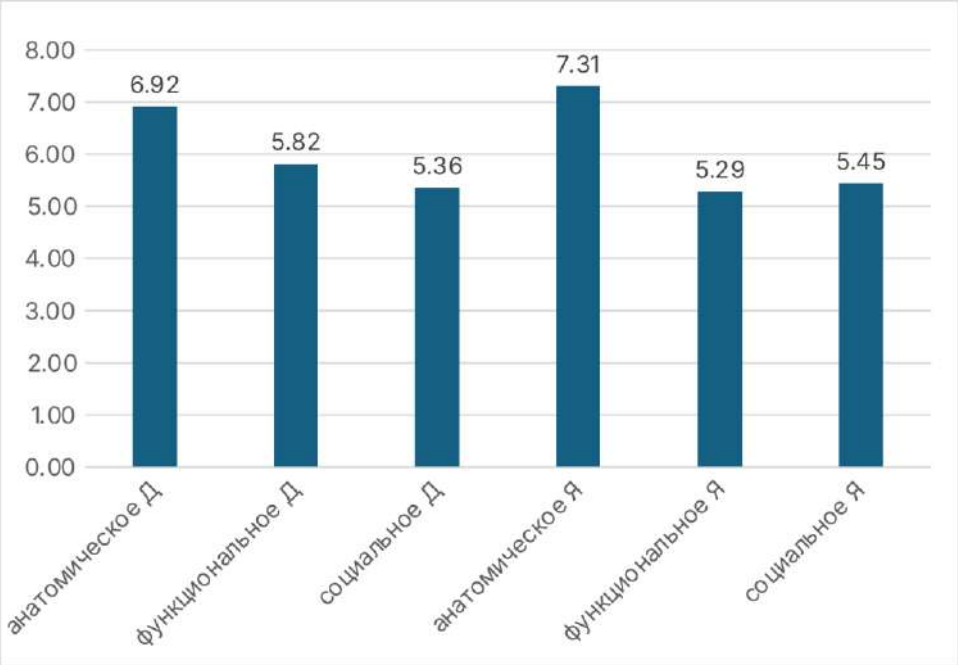

Рис. 2. Особенности отношения к образу физического «Я» в двух выборках по методике А.Г. Черкашиной (ср. знач.)

В соответствии с проведенной диагностикой было определено, что наибольшие средние значения были выявлены по анатомическому Я и анатомическому Д.

По итогам анализа рисунков человека, которые были созданы респондентами, было определено, что у респондентов с позитивным отношением к телу рисунки были созданы достаточно полными и детализированными. Большинство респондентов изобразили человека того же пола, что и они сами. Фигуры человека были размещены по центру листа, были равномерно помещены на листке. Не было случаев стирания или исправления. Человек, как правило, смотрел прямо, либо немного в сторону. Зачастую это был спортсмен, игрок или супергерой, герой тех или иных компьютерных игр у юношей, либо актриса, знаменитость у девушек.

Примерно половина респондентов с негативным отношением к телу, изобразила человека другого пола, либо пол было невозможно определить по тем или иным признакам. Рисунки были довольно схематичными: наиболее часто существовали разрывы между головой и остальной частью тела, между туловищем и руками, ногами. Довольно часто встречались случаи схематичного и приблизительного изображения человека с условными деталями (черточка для обозначения носа, две точки для обозначения глаз). Примерно треть респондентов затруднилась в объяснении рода занятости человека, его характера и отличительных особенностей.

Для подтверждения гипотезы о том, что формирование образа тела подростков происходит под воздействием самооценки и самоотношения к образу физического Я, был проведен корреляционный анализ (коэффициент ранговой корреляции Спирмена). Было определено, что оценки функционального физического Я в сравнении с другими людьми коррелируют у подростков с позитивной оценкой собственной сексуальности. Оценки социального Я в сравнении с другими людьми коррелируют с оценкой внешнего вида, выразительного поведения, привлекательности, сексуальности. Оценки функционального Я коррелируют с оценкой внешнего вида, привлекательности и сексуальности.

Это означает, что особенности формирования образа тела у старшеклассников в большей степени связаны с тем, как они оценивают свои функциональные и социальные параметры в сравнении с остальными людьми, а также какое личностное отношение имеют к оценке своих функциональных и социальных характеристик. Высокие оценки по данным показателям позволяют подросткам высоко оценивать такие свои параметры внешнего облика, как оформленность внешнего вида, выразительность поведения, привлекательность для противоположного пола, а также сексуальность.

Заключение.

По итогам проведенного исследования были выявлены следующие особенности формирования образа тела у старшеклассников:

1. Позитивное отношение к телу в большей степени связано с тем, как подростки оценивают свои функциональные и социальные параметры в сравнении с остальными людьми, а также с личностной значимостью данных характеристик.

2. Высокие оценки по данным показателям позволяют подросткам высоко оценивать такие свои параметры внешнего облика, как оформленность внешнего вида, выразительность поведения, привлекательность для противоположного пола, а также сексуальность.

3. Респонденты с позитивным отношением к телу демонстрируют более детализированные и полные рисунки человека (тест К. Маховер), что свидетельствует о нормативном развитии и сформированности гендерной идентичности.

На основе выявленных особенностей были сформулированы рекомендации. Формирование позитивного образа тела у старшеклассников требует комплексного подхода, включающего несколько ключевых направлений:

1. Психологические практики, направленные на развитие самопринятия, объединяют медитативные техники и методы управления негативными установками.

2. Образовательная среда должна демонстрировать многообразие телесных характеристик через специализированные программы, формирующие уважительное отношение к индивидуальным особенностям внешности.

3. Организованные группы взаимной поддержки создают безопасное пространство для обмена личным опытом между учащимися.

4. Родительское принятие выступает фундаментальным фактором становления здоровой самооценки подростка.

5. Психолого-педагогическое сопровождение предполагает регулярное проведение консультативных мероприятий для семей учащихся по вопросам формирования адекватного восприятия телесности.

СПИСОК ЛИТЕРАТУРЫ:

1. Ермолова Е.О. Образ тела и психологические границы личности современного подростка // Развитие человека в современном мире. 2022. № 2. С. 27–41
2. Ермолова Е.О., Ермолов С.А. К вопросу о гендерной идентичности и психологических границах личности в старшем подростковом возрасте // Социокультурные проблемы современного человека: сборник материалов VI международной научно-практической конференции: в 2 ч. / под ред. О.А. Шамшиковой, Ю.М. Перевозкиной, Н.Я. Большуновой. Новосибирск: Изд-во НГПУ, 2019. Ч. 1. С. 36–44
3. Ермолова Е.О., Меер А.И. Теоретические представления об образе физического «Я» в структуре «Я-концепции» у подростков и взрослых // Развитие человека в современном мире. 2021. № 3. С. 50–57
4. Лабунская В.А. Проблема удовлетворенности внешним обликом: субъектный подход // Научно-методический электронный журнал «Концепт». 2014. Т. 20. С. 3851–3855
5. Социальная психология внешнего облика: теоретические подходы и эмпирические исследования: коллективная монография / под науч. ред. В.А. Лабунской, Г.В. Серикова, Т.А. Шкурко. Ростов-на-Дону: Мини-Тайп, 2019. 456 с.
6. Черкашина А.Г. Методика исследования самоотношения к образу физического «Я» // Вестник Самарской гуманитарной академии. Серия «Психология». 2008. № 2 (4). С. 71–88

7. Machover S. Cultural and Racial Variations in Patterns of Intellect. New York: Teachers College, Columbia University, 1943. (Contributions to Education, No. 875) https://doi.org/10.1177/016146814304500110

Kravchuk O.V.
master's degree student, group 15PM-301
field of study 44.04.02 «Psychological and Pedagogical Education»
Chelyabinsk State University
(Chelyabinsk, Russia)

Trushina I.A.
PhD in Education, Associate Professor
Department of General and Professional Pedagogy
Chelyabinsk State University
(Chelyabinsk, Russia)

FEATURES OF BODY IMAGE PERCEPTION AND FORMATION IN ADOLESCENCE

Abstract: *this article examines adolescent body image. The study found that body image formation among high school students is primarily associated with how they evaluate their functional and social characteristics relative to others, as well as with the personal significance of these characteristics.*

Keywords: *body image, high school student, self-perception, self-esteem, social comparison, personal significance.*

УДК 159.9

Лемешовец А.П.

магистрант

Московский психолого-социальный университет

(г. Москва, Россия)

Научный руководитель:

Лях Ю.А.

доктор педагогических наук, профессор, заведующий кафедрой

кафедра общей и специальной педагогики

Московский психолого-социальный университет

(г. Москва, Россия)

ЭМОЦИОНАЛЬНОЕ СОСТОЯНИЕ И ЯЗЫКОВАЯ ОБРАБОТКА ИНФОРМАЦИИ: ТЕОРЕТИЧЕСКИЙ АНАЛИЗ МЕХАНИЗМОВ ВЗАИМОДЕЙСТВИЯ

Аннотация: *в статье рассматривается, как эмоциональное состояние человека встраивается в процессы языкового восприятия и переработки словесной информации. На основе отечественных и зарубежных работ по психологии эмоций и психолингвистике показаны ограничения упрощенных схем, сводящих переживания к знаку «плюс» или «минус». Обосновывается, почему в исследованиях речи необходимо разводить текущее состояние и устойчивые личностные черты, а также отделять свойства самого слова от эмоционального фона воспринимающего. Особое внимание уделено многоуровневому характеру понимания текста и высокой чувствительности нейтральной лексики к эмоциональному напряжению. Сформулированы методические требования к экспериментальной проверке данной взаимосвязи.*

Ключевые слова: *эмоциональное состояние, языковое восприятие, обработка словесной информации, психолингвистика, эмоциональная валентность, активация, речевая деятельность.*

Одно и то же замечание преподавателя один студент слышит, как подсказку, а другой - как упрек, хотя слова не изменились. В учебной практике эта разница видна еще острее на письменных заданиях. В нашем собственном исследовании на выборке из 60 студентов 18-20 лет обнаружилась показательная деталь: когда время выполнения словесных субтестов не ограничивалось, итоговый балл почти не зависел от ситуативной тревожности, зато время работы оказалось связано с ней весьма тесно (r_s= 0,56, p < 0,001). То есть напряжение не столько лишает человека способности понять текст, сколько заставляет платить за это понимание лишними минутами, сомнениями и перепроверками.

Чтобы объяснить этот эффект теоретически, приходится сначала распутать терминологический узел. В психологических работах «эмоцию», «настроение», «чувство» и «эмоциональное состояние» нередко используют как синонимы. В. И. Ильин еще в 2016 году обратил внимание, что без четкого разведения этих категорий анализ быстро скатывается к общим рассуждениям [5]. Если опираться на деятельностный подход С. Л. Рубинштейна, эмоциональное состояние - это относительно кратковременное переживание, отражающее отношение человека к текущей ситуации [9, с. 551-555]. Принципиально важно не смешивать его с устойчивыми чертами вроде личностной тревожности или враждебности. Правда, на практике провести между ними жесткую границу непросто: у хронически тревожного студента любая проверочная работа мгновенно запускает острую ситуативную реакцию, и в реальном эксперименте эти два пласта почти всегда накладываются друг на друга.

Еще хуже в задачах на понимание текста работает привычная схема «положительные эмоции помогают, отрицательные мешают». Как показали Н. Ф. Дианова и В. В. Ващенко (2021), решающее значение имеет не столько знак переживания, сколько степень активации [3]. Высокая тревога у одного человека сбивает концентрацию и толкает к поспешному ответу, а у другого, напротив, затормаживает темп. С радостным возбуждением та же история - оно легко снижает критичность самопроверки. В этом смысле правы В. А. Мазилов и Ю.

Н. Слепко (2025): свести знания об эмоциях к одной универсальной классификации пока не удается именно потому, что разные авторы описывают разные уровни психической регуляции [7].

Интересный поворот в эту дискуссию внесла теория конструирования эмоций Л. Ф. Барретт (2017), согласно которой эмоциональные категории не «включаются» автоматически, а собираются мозгом из телесных сигналов и контекста [11]. К. А. Линдквист (2015) развила эту идею применительно к языку: слова не просто называют готовое чувство, а участвуют в его оформлении [13]. Сказать себе «я злюсь» или «я боюсь не справиться» - значит по-разному выстроить отношение к задаче. Впрочем, здесь кроется риск преувеличения. Сам по себе богатый словарь эмоций еще не гарантирует, что человек будет быстрее и точнее разбираться со сложным научным текстом - это пересекающиеся, но все же разные навыки.

Не менее сложным оказывается и само понятие языковой обработки. Со времен Л. С. Выготского (1999) в отечественной психолингвистике принято считать, что значение слова живет и меняется в деятельности, а не лежит на полке в виде словарной статьи [2]. А. А. Залевская (2005) показала, что слово в индивидуальном сознании опирается сразу на перцептивный, когнитивный и аффективный опыт [4]. Слово «ключ» рядом с замком и «ключ» в условии задачи мгновенно тянут за собой разные смысловые сети.

Именно поэтому итоговая оценка за тест - слишком грубый инструмент.

В. А. Пищальникова и К. С. Карданова-Бирюкова (2023) обоснованно настаивают на многомерных моделях языковой переработки [8]. Один студент находит лишнее слово в ряду за пару секунд, другой дважды перечитывает инструкцию и возвращается к уже решенному пункту. В балле этой разницы нет. Чтобы уловить влияние эмоционального фона, нужно смотреть не только на точность, но и на временные затраты, а также на направление смысловых связей - например, через свободный ассоциативный эксперимент [1].

Отдельная методическая ловушка - смешение свойств самого слова и состояния читателя. Слово «угроза» отрицательно окрашено в языке, но

спокойный человек спокойно решает с ним лексическую задачу, не испытывая страха. В лингвистике эмоций В. И. Шаховский (2008) описывает эмотивность как свойство языковых единиц [10], а С. В. Ионова (2023) показывает, что эмоциональная доминанта текста складывается из контекста и композиции, а не из простого подсчета «грустных» или «радостных» слов [6]. Нейрокогнитивные работы Дж. А. Инохосы, Э. М. Морено и П. Ферре (2020) подтверждают, что эмоциональные и языковые процессы взаимодействуют уже на ранних этапах обработки [12].

Но для психолога-диагноста здесь важнее другое. Положительные и отрицательные слова слишком жестко окрашены, чтобы легко поддаться сиюминутному настроению. А вот нейтральные стимулы - вроде слов «вечер», «дорога» или «вопрос» - собственной валентности лишены. В нашем исследовании именно нейтральная лексика оказалась самым чутким индикатором напряжения: у тревожных студентов ее оценка смещалась вниз, а в ассоциативном эксперименте на безобидные слова возникали мрачные реакции.

Если свести все сказанное к практике эмпирического исследования, остается еще пара нерешенных проблем. Стандартные опросники тревожности опираются на самоотчет, а значит, уязвимы к социальной желательности - студент может просто не признаться в волнении. Кроме того, однократный корреляционный срез фиксирует лишь совпадение показателей, но ничего не доказывает о причине и следствии. Чтобы проверить, действительно ли снижение эмоционального напряжения меняет восприятие речи, необходим формирующий эксперимент с контрольной группой, замерами до и после воздействия и фиксацией реальной речевой продукции (семантического дифференциала, ассоциаций и времени работы с текстом). При этом даже в таком дизайне остается открытым вопрос, как полностью отделить чистое эмоциональное напряжение от обычной учебной усталости - и эту границу в будущих работах еще предстоит уточнять.

СПИСОК ЛИТЕРАТУРЫ:

1. Борисова Ю.А. Ассоциативный эксперимент в современных психолингвистических исследованиях // Психология. Историко-критические обзоры и современные исследования. 2019. Т. 8. № 1А. С. 265–275
2. Выготский Л.С. Мышление и речь. 5-е изд., испр. М.: Лабиринт, 1999. 352 с.
3. Дианова Н.Ф., Ващенко В.В. Влияние эмоций на деятельность человека. Степень активации эмоций // Международный журнал гуманитарных и естественных наук. 2021. № 12-1. С. 40–44
4. Залевская А.А. Психолингвистические исследования. Слово. Текст. М.: Гнозис, 2005. 543 с.
5. Ильин В.И. «Чувства» и «эмоции» как социологические категории // Вестник Санкт-Петербургского университета. Социология. 2016. № 4. С. 28–40
6. Ионова С.В. Эмоциональная доминанта текста: некоторые лингвистические аспекты исследования // Вестник Волгоградского государственного университета. Серия 2: Языкознание. 2023. Т. 22. № 1. С. 13–27 https://doi.org/10.15688/jvolsu2.2023.1.2
7. Мазилов В.А., Слепко Ю.Н. Золушка в психологии: проблема интеграции знания об эмоциях // Сибирский психологический журнал. 2025. № 97. С. 6–22
8. Пищальникова В.А., Карданова-Бирюкова К.С. Возможности адаптации многомерных психолингвистических моделей в нейрокогнитивных исследованиях // Ученые записки Казанского университета. Серия: Гуманитарные науки. 2023. Т. 165. № 3. С. 7–19 https://doi.org/10.26907/2541-7738.2023.3.7-18
9. Рубинштейн С.Л. Основы общей психологии. СПб.: Питер, 2015. 713 с.
10. Шаховский В.И. Лингвистическая теория эмоций. М.: Гнозис, 2008. 416 с.
11. Barrett L.F. How Emotions Are Made: The Secret Life of the Brain. Houghton Mifflin Harcourt, 2017. 448 p.
12. Hinojosa J.A., Moreno E.M., Ferré P. Affective neurolinguistics: towards a framework for reconciling language and emotion // Language, Cognition and Neuroscience. 2020. Vol. 35. No. 7. P. 813–839 https://doi.org/10.1080/23273798.2019.1620957

13. Lindquist K.A. The role of language in emotion: predictions from psychological constructionism // Frontiers in Psychology. 2015. Vol. 6. Art. 444

Lemeshovets A.P.
master's degree student
Moscow Psychological and Social University
(Moscow, Russia)

Scientific advisor:
Lyakh Yu.A.
PhD in Pedagogy, Professor, Head of Department
Department of General and Special Pedagogy
Moscow Psychological and Social University
(Moscow, Russia)

EMOTIONAL STATE AND LINGUISTIC INFORMATION PROCESSING: A THEORETICAL ANALYSIS OF INTERACTION MECHANISMS

Abstract: *the article examines how a person's emotional state becomes integrated into language perception and verbal information processing. Drawing on Russian and international research in the psychology of emotion and psycholinguistics, it identifies limitations of simplistic models that reduce emotional experience to a «plus» or «minus» sign. It explains why speech research must distinguish between transient emotional states and stable personality traits, and between properties of words themselves and the emotional state of the perceiver. Particular attention is paid to the multilevel nature of text comprehension and the heightened sensitivity of neutral vocabulary to emotional tension. Methodological requirements for experimentally testing this relationship are formulated.*

Keywords: *emotional state, language perception, verbal information processing, psycholinguistics, emotional valence, activation, speech activity.*

УДК 159.944

Нестеренко И.В.

магистрант

факультет прикладной психологии

Санкт-Петербургский государственный институт

психологии и социальной работы

(г. Санкт-Петербург, Россия)

СТРЕССОУСТОЙЧИВОСТЬ РОДИТЕЛЕЙ ЮНЫХ СПОРТСМЕНОВ КАК ПРЕДМЕТ ПСИХОЛОГИЧЕСКОГО ИССЛЕДОВАНИЯ

Аннотация: *в статье обосновывается проблема стрессоустойчивости родителей юных спортсменов как самостоятельного предмета психологического исследования. Рассмотрена эволюция представлений о стрессе и стрессоустойчивости, проанализированы подходы к определению содержания, структуры и факторов стрессоустойчивости личности. Показано, что родители детей-спортсменов являются особой группой, сочетающей стрессоры родительства, бытовой нагрузки и спортивной среды, что не позволяет переносить на них выводы, полученные применительно к профессиональному стрессу или стрессу спортсменов. Представлены результаты эмпирического исследования на выборке 60 родителей детей-спортсменов: выявлены значимые связи стрессоустойчивости с поиском социальной поддержки, саморуководством, личностной тревожностью, самоконтролем, бегством-избеганием и внутренней конфликтностью, показаны различия между родителями с собственным спортивным опытом и без него. Сформулированы направления прикладного использования получаемых результатов.*

Ключевые слова: *стресс, стрессоустойчивость, копинг-стратегия, родитель, ребенок-спортсмен, детский спорт, психологическое консультирование.*

Введение. Массовый характер детского и юношеского спорта превращает спортивную деятельность ребёнка в значимый контекст жизни всей семьи. Занятия спортом требуют от семьи регулярных временных, организационных и финансовых вложений, вовлекают родителей в систему отношений с тренером и

спортивной организацией, порождают специфические ожидания и переживания, связанные с результатами ребёнка.

В современной психологии спорта признано, что родители являются одним из ключевых элементов спортивной среды юного спортсмена, от качества их эмоциональной и инструментальной поддержки во многом зависят мотивация, эмоциональное состояние и успешность ребёнка в спорте. Вместе с тем именно положение родителя в системе детского спорта делает его потенциально уязвимым субъектом стресса. Родитель выступает и участником спортивного процесса, и наблюдателем, чьи возможности влиять на ситуацию ограничены, а его собственные переживания при этом влияют на атмосферу в семье и на состояние юного спортсмена.

Тревожность, напряжение и дезадаптивные способы реагирования родителей могут не только снижать качество их собственной жизни, но и искажать характер родительской поддержки, превращая её в источник дополнительного давления на ребёнка. Если стресс спортсменов, включая юных, изучен в психологии спорта достаточно полно, то устойчивость к стрессу у родителей детей-спортсменов остаётся сравнительно малоисследованной областью, находящейся на пересечении психологии стресса, психологии спорта и психологии родительства.

Цель статьи — обосновать стрессоустойчивость родителей юных спортсменов как самостоятельный предмет психологического исследования, уточнить содержание понятия применительно к данной группе, охарактеризовать факторы, определяющие её, и представить результаты эмпирической проверки сформулированных исследовательских вопросов.

Эволюция понятий. Классические представления о стрессе восходят к работам Г. Селье, определившего стресс как неспецифический ответ организма на любое предъявленное ему требование и описавшего закономерности общего адаптационного синдрома [6]. Первоначально физиологическое понимание стресса впоследствии было расширено: в современной литературе принято различать эустресс, мобилизующий ресурсы личности, и дистресс,

разрушающий адаптационный потенциал, а также выделять острый и хронический варианты стрессовых реакций.

Переломным моментом в изучении психологических аспектов стресса стала когнитивно-транзакционная модель Р. Лазаруса и С. Фолкман, в рамках которой стресс рассматривается не как свойство ситуации или реакция организма, а как результат взаимодействия (транзакции) человека и среды [9]. Ключевую роль в этой модели играет когнитивная оценка: первичная оценка определяет, насколько событие воспринимается как угрожающее, потереобразное или как вызов, а вторичная — какие ресурсы имеются у личности для совладания с ним. Совладание понимается при этом как постоянно меняющиеся когнитивные и поведенческие усилия по управлению конкретными требованиями, которые оцениваются как превышающие ресурсы личности. Принципиально важно разделение стратегий совладания на проблемно-ориентированные, направленные на изменение самой ситуации, и эмоционально-ориентированные, направленные на регуляцию эмоционального отклика на неё.

Дальнейшее развитие проблема ресурсов совладания получила в теории сохранения ресурсов С. Хобфолла, согласно которой психологический стресс возникает тогда, когда человек сталкивается с угрозой потери, фактической потерей ресурсов или когда вложение ресурсов не приносит ожидаемого восполнения [8]. С этой точки зрения стрессоустойчивость тесно связана с объёмом и доступностью личностных и средовых ресурсов, а также с умением их сберегать и восполнять.

В отечественной психологии проблема стресса и его преодоления разрабатывалась в трудах В. А. Бодрова, связавшего устойчивость к стрессу с надёжностью деятельности человека в сложных условиях [1], и А. Б. Леоновой, рассматривающей профессиональный стресс как результат взаимодействия субъекта и трудовой среды и обосновавшей принципы его оптимизации [3]. Феноменология совладающего поведения как самостоятельного предмета исследования представлена в работах Т. Л. Крюковой и Е. В. Куфтяк [2].

Специфика переживания стресса в семейном контексте раскрывается в исследованиях родительства Р. В. Овчаровой [5].

Таким образом, в современной психологии стресс понимается как процесс взаимодействия человека со средой, опосредованный когнитивной оценкой, личностными ресурсами и способами совладания. Именно такое понимание задаёт рамку для анализа стрессоустойчивости.

Содержание, структура и факторы стрессоустойчивости. Понятие «стрессоустойчивость» является комплексным и междисциплинарным. В научной литературе не сложилось единого и общепринятого его определения, которое отражало бы многогранность самого феномена. В наиболее общем виде стрессоустойчивость описывается как интегративное свойство личности, характеризующее степень её адаптации к воздействию стрессогенных факторов и проявляющееся в сохранении или быстром восстановлении работоспособности, психологического благополучия и эффективности деятельности в условиях напряжения. Важно, что акцент в определениях смещается с простого противостояния стрессу на способность активно преобразовывать стрессогенные ситуации или адаптироваться к ним без ущерба для своего здоровья и качества деятельности.

Анализ литературы позволяет выделить в структуре стрессоустойчивости несколько взаимосвязанных компонентов. Эмоциональный компонент отражает устойчивость к фрустрации и способность сохранять уравновешенность в напряжённых ситуациях. Когнитивный показывает адекватность оценки стрессовой ситуации и собственных ресурсов совладания. Волевой — самообладание, настойчивость и умение управлять собственными реакциями. Мотивационно-смысловой даёт направленность на преодоление трудностей, осмысленность целей и жизнестойкость как убеждённость в собственной способности влиять на события [4].

Выделение компонентов имеет не только теоретическое, но и практическое значение: оно позволяет диагностировать, какой именно

компонент оказывается слабым звеном у конкретного человека, и адресно строить работу по укреплению устойчивости к стрессу.

Стрессоустойчивость формируется под влиянием сложного взаимодействия факторов, которые целесообразно объединить в три группы. Личностные (внутренние) факторы включают когнитивные особенности — интернальный локус контроля, оптимистический стиль объяснения событий, самоэффективность, эмоционально-волевые — эмоциональный интеллект, саморегуляцию, волевые качества, мотивационно-смысловые — жизнестойкость и осмысленность жизни. Социально-средовые (внешние) факторы охватывают социальную поддержку, социально-экономические условия и характеристики значимой среды, которые могут как поддерживать, так и подрывать устойчивость человека. Процессуальные факторы представлены копинг-стратегиями, конкретными механизмами управления стрессом.

Эмпирические данные подтверждают связь устойчивости к стрессу с характером предпочитаемых стратегий совладания: высокая стрессоустойчивость сочетается с гибкостью и сбалансированным использованием проблемно- и эмоционально-ориентированных стратегий, тогда как преобладание избегающего совладания, как правило, свидетельствует о её дефиците и в долгосрочной перспективе дезадаптивно.

Современные подходы характеризуются принципиальным смещением взгляда на стрессоустойчивость: от понимания её как врождённой или рано сформированной черты к пониманию как динамического, многомерного процесса адаптации, поддающегося целенаправленному развитию. В этом контексте такие близкие понятия, как «резилентность», акцентирующее способность к восстановлению после неблагоприятных событий, и «психологическая гибкость», акцентирующее способность осознанно выбирать поведение в соответствии со своими ценностями, а не с сиюминутными страхами [7], подчёркивают ресурсную, а не дефицитарную природу устойчивости к стрессу. Для практики психологической помощи такое понимание означает, что

повышение стрессоустойчивости может быть предметом целенаправленной консультативной работы.

Родители юных спортсменов как особая группа по отношению к стрессу. Стресс, переживаемый родителями детей-спортсменов, имеет качественную специфику: он не сводится ни к «обычному» родительскому стрессу, ни к спортивному стрессу самого спортсмена, поскольку сочетает факторы нескольких порядков.

Во-первых, это организационно-временные и ресурсные стрессоры: необходимость выстраивать распорядок дня семьи вокруг графика тренировок и соревнований, значительные транспортные и финансовые затраты, ограничение собственного времени родителей. Во-вторых, коммуникативные стрессоры — построение отношений с тренером, ориентированность спортивной среды на результат, конкуренция внутри спортивных коллективов. В-третьих, оценочно-результативные стрессоры, такие как переживание за состояние и успехи ребёнка, необходимость помогать ребёнку совладать с поражениями, а иногда — и с собственными нереалистичными ожиданиями. И наконец, в-четвёртых, личностные стрессоры, связанные с собственными амбициями и стремлением родителей восполнить через достижения ребёнка собственные нереализованные возможности. Чрезмерная вовлечённость родителя в спортивную карьеру ребёнка признана в литературе самостоятельным фактором риска.

Важно, что данные стрессоры носят преимущественно хронический характер: они не исчезают после отдельного соревнования, а воспроизводятся на протяжении всей спортивной карьеры ребёнка, часто измеряемой годами. При этом отношение родителей к спортивной деятельности ребёнка амбивалентно: наряду с напряжением и тревожностью она приносит родителям чувство гордости, вовлечённости и осмысленности, то есть способна выступать и в качестве источника положительных переживаний. Именно поэтому корректнее говорить не только о стрессогенности спортивной жизни семьи, но и о её ресурсной стороне.

Особую значимость стрессоустойчивости родителей придаёт их двойная роль по отношению к ребёнку. С одной стороны, психологически устойчивый родитель способен обеспечивать ребёнку надёжную эмоциональную поддержку, помогать ему интерпретировать неудачи конструктивно и сохранять здоровую мотивацию к спорту. С другой стороны, родитель с низкой устойчивостью к стрессу может сам становиться дополнительным стрессором для юного спортсмена и транслировать собственную тревожность, повышать значимость результатов, формировать ориентацию на избегание неудачи. Треугольник отношений «родитель — ребёнок — тренер» в этом смысле выступает системой, в которой эмоциональное состояние каждого элемента отражается на остальных.

Из изложенного следует важный методический вывод: данные, накопленные в психологии профессионального стресса и в исследованиях спортивного стресса, не могут быть непосредственно экстраполированы на родителей юных спортсменов. Стрессоустойчивость этой группы требует самостоятельного изучения с учётом своеобразия её стрессоров, ресурсов и способов совладания.

Эмпирическое исследование стрессоустойчивости родителей юных спортсменов. Организация и методы исследования. Цель эмпирической части — проверить сформулированные выше исследовательские вопросы на выборке родителей детей, занимающихся спортом. В исследовании приняли участие 60 родителей (48 женщин, 12 мужчин) в возрасте от 28 до 55 лет (M ≈ 40,2, Me = 40). Все респонденты имеют детей, регулярно занимающихся спортом, стаж занятий ребёнка варьируется от менее 2 лет до более 5 лет. 27 родителей (45%) имеют собственный спортивный опыт (12 — профессиональный, 15 — любительский), 33 (55%) такого опыта не имеют. Высшее образование имеют 43 человека (72%), среднее специальное — 17 (28%).

Для диагностики использовался комплекс методик, охватывающий выделенные компоненты стрессоустойчивости: интегральная шкала субъективной оценки стрессоустойчивости (значения от 6 до 30, где более высокий балл соответствует большей устойчивости к стрессу), шкала

самооценки личностной и ситуативной тревожности Ч. Д. Спилбергера в адаптации Ю. Л. Ханина, опросник способов совладающего поведения Р. Лазаруса и С. Фолкман в адаптации Т. Л. Крюковой и Е. В. Куфтяк, методика исследования самоотношения С. Р. Пантилеева и В. В. Столина (шкалы «самообвинение», «саморуководство», «излишняя эмоциональная дистанция», «внутренняя конфликтность»), опросник родительских установок и реакций Е. Шеффера и Р. Белла.

Статистическая обработка проводилась с использованием коэффициента ранговой корреляции Спирмена и U-критерия Манна—Уитни для сравнения групп. Критические значения для n1 = 27, n2 = 33: $U \leq 273$ ($p \leq 0,01$) и $U \leq 313$ ($p \leq 0,05$), для коэффициента Спирмена — $|rs| \geq 0,330$ ($p \leq 0,01$) и $|rs| \geq 0,254$ ($p \leq 0,05$).

Результаты исследования. Корреляционный анализ. Были выявлены значимые связи стрессоустойчивости с рядом личностных и процессуальных характеристик (таблица 1). Прямые связи обнаружены с поиском социальной поддержки ($rs = 0,43$, $p \leq 0,01$) и саморуководством ($rs = 0,41$, $p \leq 0,01$). Обратные связи — с личностной тревожностью ($rs = –0,30$, $p \leq 0,05$), самоконтролем как копинг-стратегией ($rs = –0,36$, $p \leq 0,01$), бегством-избеганием ($rs = –0,27$, $p \leq 0,05$) и внутренней конфликтностью ($rs = –0,37$, $p \leq 0,01$).

Таблица 1. Значимые корреляции стрессоустойчивости родителей юных спортсменов (n = 60).

Показатель	**rs Спирмена**	**Уровень значимости**	**Направление связи**
Поиск социальной поддержки	0,43	$p \leq 0,01$	прямая (ресурс)
Саморуководство	0,41	$p \leq 0,01$	прямая (ресурс)
Личностная тревожность	–0,30	$p \leq 0,05$	обратная
Самоконтроль (копинг)	–0,36	$p \leq 0,01$	обратная

Показатель	**rs Спирмена**	**Уровень значимости**	**Направление связи**
Бегство-избегание	–0,27	$p \leq 0,05$	обратная
Внутренняя конфликтность	–0,37	$p \leq 0,01$	обратная

Сравнение групп. Сравнение родителей, имеющих и не имеющих собственный спортивный опыт, выявило ряд значимых различий (таблица 2). Родители без спортивного опыта демонстрируют более высокие показатели стрессоустойчивости ($U = 221$, $p \leq 0,01$), личностной тревожности ($U = 254$, $p \leq 0,01$) и ситуативной тревожности ($U = 220,5$, $p \leq 0,01$), а также более выраженное использование стратегии планирования решения проблемы ($U = 181,5$, $p \leq 0,01$). В свою очередь, родители со спортивным опытом чаще прибегают к бегству-избеганию ($U = 289$, $p \leq 0,05$) и положительной переоценке ($U = 310,5$, $p \leq 0,05$). По остальным показателям (конфронтационный копинг, дистанцирование, самоконтроль, поиск социальной поддержки, принятие ответственности, самообвинение, саморуководство, эмоциональная дистанция, внутренняя конфликтность) значимых различий не обнаружено.

Таблица 2. Значимые различия между группами родителей
с собственным спортивным опытом ($n = 27$) и без него ($n = 33$).

Показатель	**U Манна—Уитни**	**Уровень значимости**	**Направление различия**
Стрессоустойчивость	221	$p \leq 0,01$	выше в группе без опыта
Личностная тревожность	254	$p \leq 0,01$	выше в группе без опыта
Ситуативная тревожность	220,5	$p \leq 0,01$	выше в группе без опыта
Планирование решения проблемы	181,5	$p \leq 0,01$	выше в группе без опыта

Показатель	U Манна—Уитни	Уровень значимости	Направление различия
Бегство-избегание	289	$p \leq 0,05$	выше в группе с опытом
Положительная переоценка	310,5	$p \leq 0,05$	выше в группе с опытом

Обсуждение результатов. Полученные данные позволяют ответить на сформулированные исследовательские вопросы и уточнить представление о стрессоустойчивости родителей юных спортсменов.

Во-первых, стрессоустойчивость в данной выборке не является однородной: она образует индивидуальные профили, в которых сочетаются различные ресурсные и дефицитарные компоненты. Корреляционный анализ показывает, что ключевыми ресурсами выступают поиск социальной поддержки и саморуководство, тогда как факторами уязвимости — личностная тревожность, склонность к самоконтролю как избегающей стратегии, бегство-избегание и внутренняя конфликтность. Это согласуется с ресурсно-процессуальной моделью: устойчивость определяется не отсутствием стрессоров, а доступностью ресурсов и гибкостью совладания.

Во-вторых, сравнение групп выявляет неожиданный, на первый взгляд, результат: родители без собственного спортивного опыта демонстрируют более высокую стрессоустойчивость и более выраженное планирование решения проблем, но при этом и более высокую личностную и ситуативную тревожность. Родители со спортивным опытом чаще используют бегство-избегание и положительную переоценку. Возможное объяснение состоит в том, что спортивный опыт родителей связан с более высокой эмоциональной вовлечённостью в спортивную карьеру ребёнка, большей осведомлённостью о рисках и, как следствие, с более амбивалентным отношением к спортивной деятельности. Это согласуется с положением о том, что чрезмерная вовлечённость родителя в спортивную карьеру ребёнка выступает самостоятельным фактором риска. В то же время отсутствие спортивного опыта

может сочетаться с более дистанцированной, «наблюдательной» позицией, которая субъективно переживается как менее стрессовая, но не обязательно обеспечивает более качественную поддержку ребёнка.

В-третьих, полученные данные уточняют роль личностной тревожности: она выступает устойчивым фоном эмоциональных переживаний, снижающим стрессоустойчивость, и в большей степени выражена у родителей без спортивного опыта. Это ставит вопрос о дифференцированных мишенях психологической помощи: для одной группы родителей приоритетом может быть снижение тревожности и развитие навыков совладания, для другой — коррекция избегающих стратегий и оптимизация родительских установок.

В-четвёртых, связь стрессоустойчивости с самоотношением (саморуководство, внутренняя конфликтность) подтверждает, что внутренние ресурсы личности и внутренние дефициты играют существенную роль. Родители с высоким саморуководством и низкой внутренней конфликтностью более устойчивы к стрессу, что открывает возможности для консультативной работы, направленной на укрепление самоотношения.

В-пятых, родительские установки, хотя и не вошли в число значимых предикторов в данной выборке, заслуживают дальнейшего изучения: их вклад может быть опосредован другими переменными (тревожностью, копинг-стратегиями) и требует более мощного дизайна.

Ограничения исследования. Выборка включает 60 респондентов, преимущественно женщин, что ограничивает генерализацию. Данные носят корреляционный характер и не позволяют делать причинно-следственные выводы. Кроме того, субъективная оценка стрессоустойчивости может быть подвержена эффекту социальной желательности. Перспективы исследования связаны с расширением выборки, включением отцов, использованием лонгитюдного дизайна и качественных методов.

Заключение. Стрессоустойчивость родителей юных спортсменов заслуживает выделения в самостоятельный предмет психологического исследования. Анализ литературы показывает, что данная группа занимает

особое положение: её стрессоры сочетают родительские, бытовые и спортивные компоненты, носят хронический характер и опосредованы особой ролью родителя в спортивной системе «родитель — ребёнок — тренер». Стрессоустойчивость при этом понимается не как фиксированная черта, а как динамическое, развиваемое образование, определяемое взаимодействием личностных, средовых и процессуальных факторов.

Проведённое эмпирическое исследование подтвердило неоднородность стрессоустойчивости в данной группе и позволило выявить её ключевые ресурсы (поиск социальной поддержки, саморуководство) и факторы уязвимости (личностная тревожность, самоконтроль как избегающая стратегия, бегство-избегание, внутренняя конфликтность). Сравнение родителей с собственным спортивным опытом и без него показало, что спортивный опыт не является однозначным ресурсом: он сочетается с более высокой эмоциональной вовлечённостью и избегающими стратегиями совладания. Эти результаты открывают путь к научно обоснованным программам психологического консультирования родителей юных спортсменов, что составляет практический смысл постановки данной проблемы.

СПИСОК ЛИТЕРАТУРЫ:

1. Бодров В.А. Психологический стресс: развитие и преодоление. М.: ПЕР СЭ, 2006. 528 с. ISBN 5-9292-0146-3. EDN: SURQNF
2. Крюкова Т.Л., Куфтяк Е.В. Опросник способов совладания (адаптация методики WCQ) // Журнал прикладной психологии. 2004. № 2. С. 443–449
3. Леонова А.Б. Основные подходы к изучению профессионального стресса // Вестник Московского университета. Серия 14. Психология. 2000. № 3. С. 16–35
4. Леонтьев Д.А., Рассказова Е.И. Тест жизнестойкости. М.: Смысл, 2006. 63 с.
5. Овчарова Р.В. Психология родительства. М.: Академия, 2005. 368 с. ISBN 5-7695-1916-9. EDN: QXKPEV
6. Селье Г. Стресс без дистресса / пер. с англ., общ. ред. Крепса Е.М. М.: Прогресс, 1982. 124 с.

7. Хайес С., Смит С. Меньше думай — больше живи: рабочая тетрадь по терапии принятия и ответственности / пер. с англ. Видревич И. М.: Эксмо, 2023. 272 с.: ил. ISBN 978-5-04-113888-2

8. Hobfoll S.E. Stress, Culture, and Community: The Psychology and Philosophy of Stress. New York: Plenum Press, 1998. XVI, 296 p. ISBN 978-0-306-45942-9. https://doi.org/10.1007/978-1-4899-0115-6

9. Lazarus R.S., Folkman S. Stress, Appraisal, and Coping. New York: Springer, 1984. 453 p.

Nesterenko I.V.

master's degree student

Faculty of Applied Psychology

St. Petersburg State Institute of Psychology and Social Work

(St. Petersburg, Russia)

STRESS RESILIENCE AMONG PARENTS OF YOUNG ATHLETES AS A SUBJECT OF PSYCHOLOGICAL RESEARCH

Abstract: *this article argues that stress resilience among parents of young athletes warrants study as a distinct subject of psychological research. It traces the evolution of concepts of stress and stress resilience and examines approaches to defining the nature, structure, and determinants of individual stress resilience. Parents of young athletes are shown to face a distinctive combination of stressors associated with parenting, everyday responsibilities, and the sports environment. Consequently, findings concerning occupational stress or stress among athletes cannot be directly applied to this group. An empirical study of 60 parents of young athletes identified significant associations between stress resilience and seeking social support, self-guidance, trait anxiety, self-control, escape-avoidance, and internal conflict. Differences were also found between parents with and without personal experience in sports. Potential applications of these findings are outlined.*

Keywords: *stress, stress resilience, coping strategy, parent, child athlete, youth sports, psychological counseling.*

УДК 159.9

Никитин А.С.
магистрант 3 курса
направление 34.04.01 «Психология», программа «Психология здоровья»
кафедра педагогики и психологии
Тольяттинский государственный университет
(г. Тольятти, Россия)

ИНТЕРЕС К СПОРТУ И ДЕСТРУКТИВНАЯ АГРЕССИВНОСТЬ ПОДРОСТКОВ-ВОЛЕЙБОЛИСТОВ

Аннотация: *в статье рассматривается связь интереса к спорту с проявлениями агрессивности у подростков, систематически занимающихся волейболом. На выборке из 40 школьников от 13 до 15 лет (20 волейболистов и 20 сверстников, не занимающихся спортом регулярно) сопоставлены результаты авторской анкеты интереса к спорту, опросника А. Басса и А. Дарки, теста А. Ассингера и методики Е. П. Ильина и П. А. Ковалева. Показано, что группы различаются прежде всего по враждебности, вспыльчивости и конфликтности, но не по вербальной агрессии и наступательности. Внутри группы спортсменов интерес к спорту обратно связан с конфликтностью и враждебностью, причём наибольшее значение имеют отношение к результату и правилам и внутренняя мотивация.*

Ключевые слова: *интерес к спорту, агрессивность, враждебность, конфликтность, подросток, волейбол, спортивная мотивация.*

Представление о том, что спорт дисциплинирует подростка и тем самым снижает его агрессивность, давно стало частью педагогического здравого смысла. Эмпирические данные выглядят куда скромнее. Ю. Янг и соавторы объединили в метаанализе 11 исследований с участием 1811 детей и подростков и не обнаружили статистически значимого общего влияния занятий спортом на агрессию: доверительный интервал для величины эффекта (g = 0,46) простирался от -0,24 до 1,16, а разброс результатов между работами оказался очень большим

[8]. Х. Ванг и соавторы в метаанализе 2025 г. пришли к более тонкому выводу. Спортивные вмешательства, по их данным, снижают у подростков враждебность, но заметно не влияют на агрессию и гнев, исключение составили бесконтактные виды спорта, где значимым оказался и эффект в отношении гнева [9].

Из этих результатов следует простой, но неудобный для практики вывод. Сам по себе факт занятий спортом ещё ничего не объясняет. Одинаковые тренировки один подросток посещает по собственному желанию, другой по настоянию родителей, и вряд ли стоит ожидать, что спорт подействует на них одинаково. Поэтому в работе принято рассматривать не принадлежность к секции, а интерес к спорту как устойчивое избирательное отношение к спортивной деятельности. В его структуре мы выделяем эмоциональную вовлечённость, познавательный интерес, поведенческую активность, мотивацию занятий, отношение к результату и правилам, а также намерение продолжать занятия.

Агрессивность понимается как свойство личности, то есть устойчивая готовность к агрессивным реакциям, в отличие от единичного агрессивного акта. Р. Бэрон и Д. Ричардсон подчёркивают, что об агрессии имеет смысл говорить там, где поведение направлено на причинение вреда другому, а тот стремится этого избежать [3]. Д.Ю. Булаев предлагает анализировать агрессивность подростков одновременно на уровне поведенческих актов и как сложное личностное образование, связанное с эмоциональной сферой и социальной ситуацией развития [2, с. 12]. Для спорта такое разведение принципиально. Напористость в борьбе за мяч соответствует правилам игры, а оскорбление партнёра после ошибки уже относится к деструктивной агрессивности.

Масштаб проблемы хорошо виден в данных А.В. Егоровой, А.А. Реана и О.А. Тихомандрицкой, полученных на выборке почти в 11 тыс. российских подростков: физическая агрессия, по их наблюдениям, «более явно выражена у респондентов мужского пола, а враждебность и гнев – женского» [4, с. 205]. Отсюда понятно, почему в нашем исследовании группы уравнивались по полу.

Гипотеза формулировалась так: подростки, систематически занимающиеся волейболом, в меньшей степени проявляют физическую и вербальную агрессию, раздражительность, негативизм и склонность к конфликтному поведению, а внутри спортивной группы интерес к спорту обратно связан с показателями агрессивности.

Исследование проводилось на базе МБОУ «Средняя общеобразовательная школа № 5» городского округа город Кумертау Республики Башкортостан. Участвовали 40 подростков от 13 до 15 лет (средний возраст 14,0 лет). Экспериментальную группу (ЭГ) составили 20 школьников, которые занимаются волейболом в спортивной школе от 1 до 5 лет и тренируются 3–5 раз в неделю. В контрольную группу (КГ) вошли 20 учеников той же школы без регулярных спортивных занятий. В каждой группе было по 10 мальчиков и 10 девочек, распределение по возрасту совпадало. Волейбол выбран намеренно: это командная игра без прямого силового контакта, и агрессия в ней выражается главным образом через раздражение, резкие слова и спор с партнёром или судьёй.

Диагностический комплекс включал четыре методики. Интерес к спорту оценивался авторской анкетой из 30 утверждений, сгруппированных в 6 блоков по 5 утверждений, ответы давались по пятибалльной шкале, общий балл мог составлять от 30 до 150. Для оценки структуры агрессивности использовался опросник А. Басса и А. Дарки в стандартизации А.А. Хвана, Ю.А. Зайцева и Ю.А. Кузнецовой, выполненной на подростковой выборке [7]. Агрессивность в общении измерялась тестом А. Ассингера, а вспыльчивость, наступательность, обидчивость, неуступчивость и общая конфликтность методикой «Личностная агрессивность и конфликтность» Е.П. Ильина и П.А. Ковалева [6]. Различия между группами проверялись U-критерием Манна–Уитни, связи внутри ЭГ коэффициентом ранговой корреляции Спирмена, критический уровень значимости был принят равным $p \leq 0,05$.

Начнём с интереса к спорту. Общий балл у волейболистов составил 122,6 из 150, в КГ 74,6. Высокий уровень интереса выявлен у 65% волейболистов и лишь у 10% их сверстников. Менее ожидаемым оказалось другое: внутри ЭГ слабее всего выражен компонент «отношение к результату и правилам» (17,8 балла из 25 при 22,4 балла по намерению продолжать занятия). Часть спортсменов признались, что тяжело переживают проигрыш и болезненно воспринимают замечания тренера. Привычка тренироваться, по-видимому, формируется быстрее, чем умение принять поражение. Один волейболист показал низкий интерес и ходил на тренировки в основном по инициативе родителей, что само по себе хорошо иллюстрирует разрыв между посещением секции и внутренним интересом.

Профиль агрессивности по опроснику Басса–Дарки представлен на рисунке 1. Вербальная агрессия оказалась ведущей формой в обеих группах (6,1 и 6,6 балла), и это вполне согласуется с возрастом участников: разногласия у подростков чаще выражаются резким тоном и спором, чем физическим давлением.

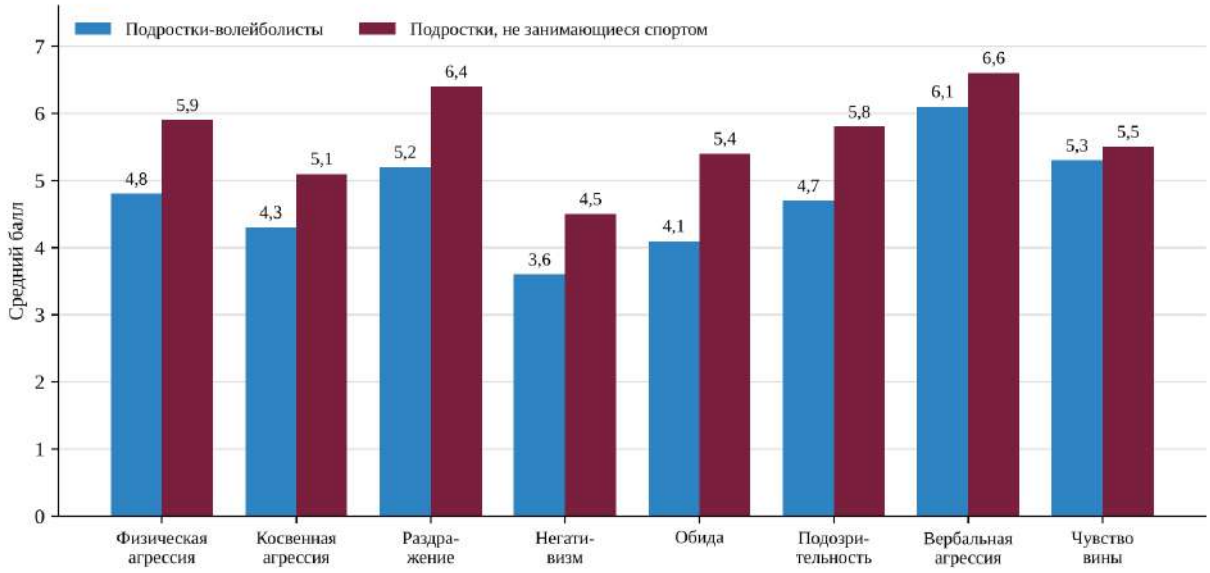

Рисунок 1. Показатели агрессивности подростков по опроснику А. Басса и А. Дарки, баллы.

Индекс агрессивности в КГ составил 18,9 балла против 16,1 в ЭГ, индекс враждебности 11,2 против 8,8. Тест А. Ассингера дал ту же направленность: 31,4 балла у волейболистов соответствуют невысокой агрессивности в общении, 36,8 балла в КГ умеренной. По методике Е.П. Ильина и П.А. Ковалева общая конфликтность составила 19,1 и 23,0 балла. Совпадение результатов трёх независимых инструментов снижает вероятность того, что различия объясняются особенностями одной методики. Статистическая проверка основных показателей приведена в таблице 1.

Таблица 1. Сравнение показателей агрессивности подростков ЭГ и КГ по U-критерию Манна–Уитни.

Показатель	ЭГ, баллов	КГ, баллов	Uэмп	p
Индекс враждебности (Басс–Дарки)	8,8	11,2	89	0,004
Вспыльчивость (Ильин–Ковалев)	5,1	6,4	88	0,004
Общая агрессивность (Ассингер)	31,4	36,8	92	0,006
Общая конфликтность (Ильин–Ковалев)	19,1	23,0	95	0,007
Раздражение (Басс–Дарки)	5,2	6,4	97	0,008
Индекс агрессивности (Басс–Дарки)	16,1	18,9	102	0,011
Физическая агрессия (Басс–Дарки)	4,8	5,9	126	0,046
Наступательность (Ильин–Ковалев)	5,4	6,2	139	0,109
Вербальная агрессия (Басс–Дарки)	6,1	6,6	153	0,208
Чувство вины (Басс–Дарки)	5,3	5,5	181	0,612

Всего значимые различия получены по 14 показателям, и все они выше у подростков, не занимающихся спортом. Помимо приведённых в таблице, это обида, подозрительность, негативизм, обидчивость и неуступчивость (p от 0,013 до 0,041). Важнее, впрочем, то, где различий нет. Наступательность, вербальная и косвенная агрессия, чувство вины у групп сопоставимы. Значит, волейболисты не менее активны и не менее готовы отстаивать свою позицию, отличает их

другое. Их резкая реакция реже переходит в длительную обиду, недоверие и стремление продолжать конфликт, когда игровая ситуация уже закончилась.

Уровень значимости, однако, ничего не говорит о величине различий. Мы дополнительно рассчитали размер эффекта $r = |Z| / \sqrt{N}$. Для вспыльчивости, враждебности, общей агрессивности в общении, конфликтности и раздражения он составил от 0,44 до 0,48, что по ориентирам Дж. Коэна приближается к большому эффекту. Для физической агрессии и негативизма эффект средний (около 0,32), для вербальной агрессии малый (0,20). Картина, следовательно, неоднородна: сильнее всего группы расходятся в устойчивых, накапливающихся формах реагирования и слабее всего в мгновенной словесной реакции. Тот же акцент на враждебности обнаружили и Х. Ванг с соавторами [9]. Оценка остаётся приблизительной: при 20 участниках в группе доверительные интервалы для r широки.

Можно ли на этом основании утверждать, что волейбол снижает враждебность? Сравнительный дизайн такого вывода не допускает. Не исключено, что менее враждебные подростки охотнее выбирают командный спорт и дольше в нём остаются. Поэтому основную гипотезу мы проверяли внутри ЭГ, где все участники регулярно тренировались, но заметно различались по силе интереса. Результаты корреляционного анализа приведены в таблице 2.

Таблица 2. Связь общего показателя интереса к спорту с агрессивностью у подростков-волейболистов (n = 20).

Показатель агрессивности	rs	p
Общая конфликтность	-0,64	0,002
Индекс враждебности	-0,61	0,004
Общая агрессивность (Ассингер)	-0,59	0,006
Раздражение	-0,58	0,007
Индекс агрессивности	-0,56	0,010
Подозрительность	-0,55	0,012
Негативизм	-0,51	0,022
Обида	-0,49	0,029
Физическая агрессия	-0,34	0,142
Вербальная агрессия	-0,29	0,214

Все связи отрицательны: чем выше интерес к волейболу, тем ниже раздражительность, негативизм, обида, подозрительность, враждебность и конфликтность. Самая тесная связь получена с конфликтностью. Заинтересованный подросток реже обостряет разногласия, поскольку отношения с партнёрами имеют для него самостоятельную ценность. С физической и вербальной агрессией связи значимости не достигли. Отчасти это статистический эффект: при n = 20 критическое значение rs для $p \leq 0,05$ составляет около 0,45. Есть и обратная сторона. В таблице 2 рассчитано 10 коэффициентов, и при самой строгой поправке Бонферрони (0,05 / 10 = 0,005) устойчивыми остаются только связи с конфликтностью и враждебностью. Именно на них, по мнению автора, и следует опираться в практической работе.

Анализ отдельных компонентов интереса уточняет картину. Теснее всего с раздражением и негативизмом связано отношение к результату и правилам (rs = -0,63 и -0,60), с конфликтностью и враждебностью внутренняя мотивация (rs = -0,57 и -0,52). Подросток, который играет ради удовольствия и развития навыков,

переживает поражение как эпизод, а не как удар по самооценке. Похожую закономерность описали Л. Ван и соавторы: связь спортивной мотивации с агрессией у них во многом объяснялась эмоциональным интеллектом и самоконтролем [10]. Проверить опосредующий эффект на выборке из 20 человек нельзя, но направление связей совпадает. Откуда берётся сама внутренняя мотивация, вопрос открытый. Т.А. Басина и К.А. Соболева указывают, что «показатели мотивации к занятиям спортом подростков значимо выше при использовании демократического стиля общения» тренера [1, с. 100]. Стиль тренера в нашей работе не измерялся, хотя это направление явно стоит проверить.

Гипотеза, таким образом, подтвердилась частично. Связь интереса к спорту с агрессивностью статистически значима, а волейболисты отличаются от сверстников более низкими показателями физической агрессии, раздражительности, негативизма и конфликтности. Предположение о меньшей вербальной агрессии не подтвердилось: словесное выражение недовольства одинаково свойственно подросткам и на площадке, и вне её. Л. Берковиц, как отмечает Е.П. Ильин, рассматривал фрустрацию лишь как источник готовности к агрессии, тогда как открытое нападение зависит от ситуационных сигналов [5]. Для команды это означает, что исход спорного эпизода решают следующие несколько секунд, то есть реакция партнёров и тренера.

Результаты исследования стали основой программы психологического сопровождения «Игра без конфликта». Она рассчитана на 8 еженедельных групповых занятий по 45–60 минут, которые ведёт педагог-психолог совместно с тренером. Содержание построено на реальных ситуациях волейбольной подготовки: ошибке партнёра, проигранном розыгрыше, замечании тренера, спорном решении судьи. Подростки учатся замечать нарастание раздражения, делать паузу перед ответом, отделять оценку действия от оценки личности и разрешать командные конфликты по единому алгоритму. Активность и соревновательная напористость программой не подавляются. Ожидаемый эффект пока остаётся прогнозным: эффективность предполагается оценивать

повторной диагностикой через 1–2 недели после окончания занятий и контрольным срезом через 2–3 месяца.

У работы есть очевидные ограничения. Выборка невелика и ограничена одним видом спорта и одной школой, все методики относятся к самоотчётным, а отдельный анализ мальчиков и девочек при 10 участниках в подгруппе был бы ненадёжным. Между тем А.В. Егорова и соавторы прямо указывают на «необходимость учета возрастных и половых особенностей при создании программ профилактики» [4, с. 205]. Расширение выборки, сравнение командных и индивидуальных видов спорта и проверка динамики после программы составляют ближайшие задачи.

Главный вывод представляется нам достаточно надёжным. Благоприятная связь спорта с поведением подростка проявляется не там, где он просто посещает тренировки, а там, где есть внутренняя мотивация и принятие правил игры. Профилактика деструктивной агрессивности поэтому должна работать с отношением подростка к ошибке, поражению и партнёрам, а не ограничиваться записью в секцию.

СПИСОК ЛИТЕРАТУРЫ:

1. Басина Т.А., Соболева К.А. Особенности мотивации к занятиям спортом подростков, занимающихся под руководством тренеров с разным коммуникативным стилем // Всероссийский научно-практический журнал социальных и гуманитарных исследований. 2025. № 3 (18). С. 94–102 https://doi.org/10.46741/sgjournal.2025.18.3.010

2. Булаев Д.Ю. К вопросу об агрессивности подростков: теоретический обзор // Казанский педагогический журнал. 2023. Т. 29, № 4. С. 9–29

3. Бэрон Р., Ричардсон Д. Агрессия. СПб.: Питер, 2001. 352 с.

4. Егорова А.В., Реан А.А., Тихомандрицкая О.А. Половозрастные особенности проявления различных типов агрессии в старшем подростковом

возрасте // Вестник Санкт-Петербургского университета. Психология. 2024. Т. 14, № 2. С. 205–222

5. Ильин Е.П. Психология агрессивного поведения. СПб.: Питер, 2014. 368 с.

6. Ильин Е.П. Психология индивидуальных различий. СПб.: Питер, 2004. 701 с.

7. Хван А.А., Зайцев Ю.А., Кузнецова Ю.А. Опыт стандартизации опросника измерения агрессивных и враждебных реакций А. Басса и А. Дарки // Психологическая диагностика. 2008. № 1. С. 35–58

8. Yang Y. [et al.] Effects of sports intervention on aggression in children and adolescents: a systematic review and meta-analysis // PeerJ. 2023. Vol. 11. Article e15504. https://doi.org/10.7717/peerj.15504

9. Wang H. [et al.] Impact of sports interventions on aggressive behavior among adolescents: a systematic review and meta-analysis // Frontiers in Psychology. 2025. Vol. 16. Article 1697324. https://doi.org/10.3389/fpsyg.2025.1697324

10. Wang L., Jia J., Jiang Y. Sport motivation is associated with lower aggression via emotional intelligence and self-control: a serial mediation study in undergraduates // Frontiers in Psychology. 2026. Vol. 17. Article 1762835. https://doi.org/10.3389/fpsyg.2026.1762835

Nikitin A.S.
master's degree student of 3rd year
field of study 34.04.01 «Psychology», program «Health Psychology»
Department of Pedagogy and Psychology
Togliatti State University
(Togliatti, Russia)

INTEREST IN SPORTS AND DESTRUCTIVE AGGRESSIVENESS AMONG ADOLESCENT VOLLEYBALL PLAYERS

Abstract: *the article examines the relationship between interest in sports and manifestations of aggressiveness among adolescents who play volleyball regularly. Results from a custom-designed questionnaire on interest in sports, the Arnold Buss and Ann Durkee questionnaire, the Alexander Assinger test, and the Evgeny Ilyin and Pavel Kovalev assessment method were compared in a sample of 40 school kids aged 13–15: 20 volleyball players and 20 peers who do not participate in sports regularly. The groups differed primarily in hostility, irritability, and proneness to conflict, but not in verbal aggression or offensiveness. Among the volleyball players, interest in sports was inversely associated with proneness to conflict and hostility, with attitudes toward results and rules, as well as intrinsic motivation, playing the most significant roles.*

Keywords: *interest in sports, aggressiveness, hostility, proneness to conflict, adolescent, volleyball, sports motivation.*

УДК 159.9

Николаева Е.А.

магистрант 3 курса

направление «Психология личности»

кафедра общей, социальной и прикладной психологии

Самарский филиал

Московский городской педагогический университет

(г. Самара, Россия)

Научный руководитель:

Пиюкова С.С.

кандидат педагогических наук, заведующий кафедрой, доцент

кафедра общей, социальной психологии и управления персоналом

Самарский филиал

Московский городской педагогический университет

(г. Самара, Россия)

ТЕОРЕТИЧЕСКОЕ ОБОСНОВАНИЕ ИССЛЕДОВАНИЯ ВЗАИМОСВЯЗИ СТРЕССОУСТОЙЧИВОСТИ И УДОВЛЕТВОРЕННОСТИ БРАКОМ В СЕМЬЯХ С БОЛЬШИМ СТАЖЕМ СОВМЕСТНОЙ ЖИЗНИ

Аннотация: *в статье представлена теоретическая модель взаимосвязи стрессоустойчивости личности и удовлетворённости браком. На основе анализа классических и современных исследований семейных отношений обосновывается необходимость комплексного изучения механизмов психологической адаптации супругов в условиях семейного стресса. Показано, что стрессоустойчивость выступает важным фактором, определяющим качество супружеских отношений и их долгосрочную стабильность. В работе рассматриваются основные теоретические подходы к изучению стрессоустойчивости и её роли в формировании устойчивых семейных отношений.*

Ключевые слова: *стрессоустойчивость, удовлетворённость браком, супружеские отношения, психологическая адаптация, эмоциональная стабильность, семейное благополучие, теоретическая модель.*

Актуальность проблемы стрессоустойчивости в семейных отношениях в современном обществе невозможно переоценить. В условиях быстрого ритма жизни, постоянных изменений и множества внешних факторов, влияющих на личное и семейное благополучие, способность справляться со стрессом становится ключевым элементом успешного взаимодействия между партнерами. Семейные отношения часто подвергаются испытаниям, связанным с финансовыми трудностями, профессиональными вызовами, воспитанием детей и другими жизненными обстоятельствами. В таких ситуациях стрессоустойчивость играет важную роль в том, как супруги реагируют на возникающие проблемы. Партнеры с высокой стрессоустойчивостью способны сохранять эмоциональное равновесие, конструктивно общаться и находить решения, что способствует укреплению отношений и повышению уровня удовлетворенности совместной жизнью.

Напротив, низкий уровень стрессоустойчивости может привести к конфликтам, недопониманию и разочарованию. Когда один или оба партнера не умеют справляться со стрессом, это может вызвать агрессию, замкнутость или избегание обсуждения проблем. Такие реакции могут усугублять ситуацию и создавать порочный круг, в котором нерешенные конфликты накапливаются, нанося вред эмоциональному климату в семье.

Кроме того, современное общество сталкивается с новыми вызовами, такими как пандемия, экономическая нестабильность и социальные изменения, которые могут усиливать уровень стресса. В этих условиях развитие стрессоустойчивости становится не только важным навыком для индивидуального благополучия, но и необходимым условием для сохранения гармонии в семейных отношениях.

Таким образом, актуальность проблемы стрессоустойчивости в семейных отношениях заключается в ее непосредственном влиянии на качество жизни партнеров. Развитие навыков управления стрессом и эмоциональной устойчивости может значительно улучшить коммуникацию, повысить уровень доверия и создать более поддерживающую атмосферу в семье. Это делает тему

стрессоустойчивости важной для исследования и практического применения в области психологии и семейной терапии.

Целью настоящей работы является установить взаимосвязь стрессоустойчивости и удовлетворенности браком.

Психологическое благополучие супружеских отношений значимо как для партнеров, так и для семьи как социальной группы. В современных условиях усиливаются социальные, профессиональные и экономические нагрузки, возрастает необходимость адаптации к быстро меняющимся обстоятельствам, ВОЗ подчёркивает важность профилактики и поддержки психического здоровья [3].

Статистические данные Росстата (2024 г.) указывают на высокий уровень разводимости: на 1000 зарегистрированных браков приходится 732 разводов [8]. При этом соотношение браков и разводов не следует трактовать как вероятность развода для конкретного брака: показатели относятся к разным совокупностям. Тем не менее статистика актуализирует изучение устойчивости семьи и факторов, поддерживающих удовлетворённость браком.

В современной психологии супружеские отношения рассматриваются как взаимосвязанная система: состояние и поведение одного партнёра влияет на другого. Ключевое значение приобретает стресс, который, согласно транзакционной теории Р. Лазаруса и С. Фолкмана, определяется не только объективными характеристиками ситуации, но и субъективной оценкой и доступными ресурсами совладания [15]. В семейной системе стресс приобретает дополнительное измерение: одни и те же события (финансовые трудности, болезни, уход детей, забота о пожилых родственниках) могут затрагивать обоих супругов, а индивидуальная реакция одного становится источником напряжения для другого.

Отсюда развивается представление о диадическом совладании (Г. Боденманн) [10]: стресс в паре — динамический процесс, где сигналы стресса одного вызывают реакцию другого, а индивидуальное и совместное совладание становятся частью единого взаимодействия. Эмпирическая база подтверждает

значимость этого подхода. Метаанализ М. Фальконьер, Дж. Джексона, П. Хильперта и Г. Боденманна (72 выборки, 17 856 участников) выявил выраженную связь между диадическим совладанием и удовлетворённостью отношениями (совокупная корреляция r = 0,45) [12]. Положительные формы совместного совладания сильнее связаны с удовлетворённостью, чем негативные, связь не зависит существенно от пола, возраста, стажа отношений, образования и национальности. Систематический обзор С. Ландольт и соавторов (60 исследований, 16 394 человека, 4 945 пар) показал благоприятные индивидуальные и межличностные результаты позитивного диадического совладания, негативные формы, напротив, связаны с менее благоприятными исходами [14].

Особый интерес представляет изучение этой взаимосвязи в семьях с большим стажем совместной жизни. Длительный брак отличается устойчивыми моделями взаимодействия, правилами, способами разрешения конфликтов и ожиданиями, одновременно такие семьи проходят несколько нормативных и ненормативных кризисов жизненного цикла. Вопрос динамики удовлетворённости браком остаётся дискуссионным: в отечественной семейной психологии отмечают тенденцию к снижению удовлетворённости на отдельных этапах и возможность её последующего повышения на более поздних стадиях (например, после завершения интенсивного этапа воспитания детей). Таким образом, большой стаж совместной жизни создаёт условия для накопления как ресурсов устойчивости (взаимопонимание, предсказуемость, опыт преодоления кризисов), так и потенциальных трудностей (закрепление неэффективных способов коммуникации и конфликтного взаимодействия).

Теоретически значимым становится вопрос о том, как индивидуальная стрессоустойчивость супругов связана с субъективной оценкой качества брака на поздних этапах жизненного цикла. Практическая ценность результатов — в применении для семейного консультирования, профилактики конфликтов и психологического сопровождения семей.

Изучение стресса прошло эволюцию от физиологических моделей к психологическим. Ключевым этапом стала концепция общего адаптационного синдрома Г. Селье (стадии тревоги, сопротивления и истощения) [7]. Позднее фокус сместился к психологическому пониманию стресса: в когнитивно-транзакционном подходе Р. Лазаруса стресс — результат взаимодействия человека и ситуации, опосредованный субъективной оценкой (первичная оценка — о значимости ситуации, вторичная — о возможностях совладания) [15].

На этой основе развиваются концепции психологической устойчивости, резильентности и жизнестойкости. Теория hardiness (С. Кобаса, С. Мадди) выделяет три компонента жизнестойкости: commitment (вовлечённость), control (контроль), challenge (принятие изменений как вызова) [13, 16].

В отечественной психологии стрессоустойчивость трактуется неоднозначно и включает эмоциональную стабильность, саморегуляцию, когнитивную оценку, копинг-стратегии, волевую регуляцию и использование социальной поддержки. Для настоящего исследования целесообразно интегративное понимание стрессоустойчивости как комплексной способности поддерживать эффективное функционирование при стрессе за счёт адекватной оценки ситуации, эмоциональной регуляции, выбора адаптивных способов совладания, целенаправленной активности и использования личностных и социальных ресурсов.

Исследования качества супружеских отношений эволюционировали от глобальной оценки «хорошего/плохого» брака к многомерному пониманию супружеской адаптации. Важным шагом стала шкала Dyadic Adjustment Scale Г. Спаньера (1976), выделившая такие компоненты, как удовлетворённость диадой, согласие, сплочённость и выражение привязанности [17].

В 1990-е гг. акцент сместился на межличностные процессы внутри брака (Т. Брэдбери, Ф. Финчам, С. Бич) [11]: когнитивные процессы, эмоции, поведение, социальная поддержка, конфликтное взаимодействие, а также контекстуальные факторы (дети, жизненные переходы, стрессовые события, экономические условия).

Отечественная традиция (С. И. Голод, Ю. Е. Алешина, Л. Я. Гозман, Т. В. Андреева, О. А. Карабанова, Э. Г. Эйдемиллер, В. Юстицкис) [1, 2, 4–6, 9] рассматривает удовлетворённость браком как субъективную оценку собственного брака, связанную с реализацией представлений о семейной жизни, особенностями взаимодействия и удовлетворением значимых потребностей. В частности, Ю. Е. Алешина исследовала связь удовлетворённости с семейным стажем и жизненным циклом семьи [1], О. А. Карабанова связывает удовлетворённость с этапом жизненного цикла, полом супругов, наличием детей, особенностями взаимодействия и стратегиями совладания (конструктивные переговоры способствуют большей удовлетворённости, избегание и конфронтация — меньшей) [6].

Возникает теоретически значимая проблема: каким образом индивидуальная способность супругов сохранять психологическое равновесие и конструктивно действовать в условиях стресса связана с субъективной оценкой качества собственного брака на поздних этапах семейного жизненного цикла?

Ответ на данный вопрос имеет как теоретическое, так и практическое значение. Теоретически он позволяет интегрировать исследования личности, стресса и семейных отношений. Практически результаты могут использоваться в семейном консультировании, программах профилактики супружеских конфликтов и психологическом сопровождении семей на различных этапах жизненного цикла.

СПИСОК ЛИТЕРАТУРЫ:

1. Алешина Ю.Е. Удовлетворённость браком и межличностное восприятие в супружеских парах с различным стажем совместной жизни: дис. … канд. психол. наук. М., 1985. 262 с.
2. Андреева Т.В. Семейная психология: учеб. пособие. СПб.: Речь, 2004. 244 с.
3. Всемирная организация здравоохранения. Психическое здоровье: укрепление нашего ответа [Электронный ресурс]. URL:

https://www.who.int/ru/news-room/fact-sheets/detail/mental-health-strengthening-our-response (дата обращения: 05.11.2026)
4. Гозман Л.Я. Психология эмоциональных отношений. М.: Изд-во МГУ, 1987. 174 с.
5. Голод С.И. Стабильность семьи: социологический и демографический аспекты. Л.: Наука, 1984. 136 с.
6. Карабанова О.А. Психология семейных отношений и основы семейного консультирования: учеб. пособие. М.: Гардарики, 2005. 320 с.
7. Селье Г. Стресс без дистресса. М.: Прогресс, 1982. 160 с.
8. Федеральная служба государственной статистики. Демография [Электронный ресурс] // Официальный сайт Росстата. URL: https://rosstat.gov.ru/folder/12781 (дата обращения: 05.11.2026)
9. Эйдемиллер Э.Г., Юстицкис В.В. Психология и психотерапия семьи. 4-е изд. СПб.: Питер, 2008. 672 с.
10. Bodenmann G. Dyadic coping and its significance for marital functioning // Revenson T.A., Kayser K., Bodenmann G. (eds.). Couples Coping with Stress: Emerging Perspectives on Dyadic Coping. Washington, DC: American Psychological Association, 2005. P. 33–49 https://doi.org/10.1037/11031-002
11. Bradbury T.N., Fincham F.D., Beach S.R.H. Research on the nature and determinants of marital satisfaction: A decade in review // Journal of Marriage and the Family. 2000. Vol. 62, No. 4. P. 964–980 https://doi.org/10.1111/j.1741-3737.2000.00964.x
12. Falconier M.K., Jackson J.B., Hilpert P., Bodenmann G. Dyadic coping and relationship satisfaction: A meta-analysis // Clinical Psychology Review. 2015. Vol. 42. P. 28–46. https://doi.org/10.1016/j.cpr.2015.07.002
13. Kobasa S.C. Stressful life events, personality, and health: An inquiry into hardiness // Journal of Personality and Social Psychology. 1979. Vol. 37, No. 1. P. 1–11 https://doi.org/10.1037/0022-3514.37.1.1
14. Landolt S.A., Weitkamp K., Roth M., Sisson N.M., Bodenmann G. Dyadic coping and mental health in couples: A systematic review // Clinical Psychology Review. 2023. Vol. 106. Art. 102344. https://doi.org/10.1016/j.cpr.2023.102344
15. Lazarus R.S., Folkman S. Stress, Appraisal, and Coping. New York: Springer, 1984. 445 p.
16. Maddi S.R. Hardiness: The Courage to Be Resilient. Dordrecht: Springer, 2013. 270 p.
17. Spanier G.B. Measuring dyadic adjustment: New scales for assessing the quality of marriage and similar dyads // Journal of Marriage and the Family. 1976. Vol. 38, No. 1. P. 15–28 https://doi.org/10.2307/350547

Nikolaeva E.A.
master's degree student of 3rd year
field of study: «Personality Psychology»
Department of General, Social and Applied Psychology
Samara Branch
Moscow City Pedagogical University
(Samara, Russia)

Scientific advisor:
Piyukova S.S.
PhD in Education, Head of Department, Associate Professor
Department of General and Social Psychology
and Human Resource Management
Samara Branch
Moscow City Pedagogical University
(Samara, Russia)

THEORETICAL RATIONALE FOR STUDYING THE RELATIONSHIP BETWEEN STRESS RESILIENCE AND MARITAL SATISFACTION IN LONG-ESTABLISHED FAMILIES

Abstract: *the article presents a theoretical model of the relationship between individual stress resilience and marital satisfaction. Drawing on classical and contemporary research on family relationships, it argues for a comprehensive study of how spouses adapt psychologically to family stress. Stress resilience is shown to be an important factor in the quality and long-term stability of marital relationships. The article examines major theoretical approaches to stress resilience and its role in fostering stable family relationships.*

Keywords: *stress resilience, marital satisfaction, marital relationships, psychological adaptation, emotional stability, family well-being, theoretical model.*

УДК 159

Шунатова Ю.А.

магистрант

факультет прикладной психологии

Санкт-Петербургский государственный институт

психологии и социальной работы

(г. Санкт-Петербург, Россия)

АКАДЕМИЧЕСКАЯ ПРОКРАСТИНАЦИЯ КАК ПРЕДМЕТ ПСИХОЛОГИЧЕСКОГО ИССЛЕДОВАНИЯ

Аннотация: *в статье рассматривается академическая прокрастинация как предмет психологического исследования. Проанализированы подходы к определению понятия и представлена эволюция взглядов на феномен — от трактовки в терминах силы воли и лени до понимания его как сложного саморегуляционного процесса. Раскрыты когнитивные, эмоциональные, мотивационные и поведенческие детерминанты прокрастинации, охарактеризована специфика её проявления в студенческом возрасте, рассмотрены основные направления профилактики и коррекции. Обозначена перспектива изучения прокрастинации у обучающихся в образовательных средах с регламентированным режимом дня.*

Ключевые слова: *академическая прокрастинация, студент, самоорганизация деятельности, учебная мотивация, импульсивность, профилактика.*

Введение.

Проблема откладывания значимых задач на потом при наличии времени и осознания негативных последствий обозначена в психологии как прокрастинация. Наибольшую выраженность это явление получает именно в учебной деятельности: значительная часть студентов регулярно откладывает подготовку к экзаменам, написание курсовых и текущие задания [9, 17]. Актуальность темы определяется не только масштабом распространённости. Отсрочка учебных действий сопровождается накоплением задолженностей,

снижением качества знаний и нарастанием эмоционального дискомфорта, при этом универсальные алгоритмы предупреждения прокрастинации до настоящего времени не сформированы [4]. Сохраняющаяся неоднозначность понятия, разнородность выявленных детерминантов и различия методических подходов делают дальнейшую разработку темы необходимой как для теории, так и для практики психолого-педагогического сопровождения обучающихся.

Понятие академической прокрастинации и история его изучения.

Термин восходит к латинскому procrastinatus (pro — «за», crastinus — «завтрашний») и в бытовом языке используется со времён Возрождения, однако самостоятельным предметом научного анализа прокрастинация становится лишь в последние десятилетия [20]. Переломным для формирования проблемного поля считается рубеж 1970–1980-х годов, когда прокрастинация впервые была осмыслена не как моральный недостаток, а как психологическая проблема, требующая научного анализа и разработки коррекционных средств [22]. В этот же период появляются первые эмпирические работы: изучение отсроченного выполнения заданий показало, что привычка откладывать учебные задачи имеет измеримые академические последствия, включая снижение усвоения материала и рост отчислений [26]. Систематическое описание академической прокрастинации связано с классическим исследованием, в котором она трактуется как устойчивое откладывание выполнения учебных заданий при осознании их значимости и вреда промедления [28]. Дальнейшее уточнение понятия связано с индивидуально-типологическим подходом: прокрастинация рассматривается как устойчивая поведенческая тенденция личности, проявляющаяся в хронической отсрочке намеченных действий [25]. Обобщающий вклад в понимание природы феномена внёс мета-аналитический обзор П. Стила, представивший прокрастинацию как квинтэссенцию саморегуляционного провала: выигрыш в актуальном настроении побеждает отдалённую ценность цели [29]. Эту логику развивает модель приоритета краткосрочной регуляции настроения: человек откладывает неприятную задачу

не потому, что не ценит её результат, а потому, что избегание немедленно снимает негативные эмоции — ценой будущего благополучия [27]. В отечественной психологии феномен вошёл в научный оборот сравнительно поздно. Первые работы носили постановочный характер: прокрастинация определялась как постоянное откладывание дел на потом при наличии времени и возможностей для их выполнения [2], а также фиксировалась в словарной традиции как систематическое необоснованное промедление [13]. В последующем отечественные исследователи предпринимают попытки систематизации знания: анализируются дефиниции и психологическое содержание понятия [20], изучается временной модус прокрастинации, её виды, предикторы и последствия [1], обобщаются направления исследований феномена в исторической ретроспективе [22], уточняется соотношение прокрастинации и близких понятий [4]. Характерной чертой проблемного поля остаётся отсутствие общепризнанной дефиниции при совпадении содержательных ядер толкований: практически все авторы указывают на добровольный характер отсрочки, осознание противоречия между намерением и поведением и негативные для личности последствия такого расхождения [20, 4].

Детерминанты академической прокрастинации.

Современные исследования рассматривают прокрастинацию как многофакторно детерминированное явление. Наиболее надёжный эмпирический контекст задаёт мета-аналитический обзор: прокрастинация устойчиво связана с низкой добросовестностью, высокой импульсивностью и низкой самоэффективностью, при этом отрицательная связь с показателями самоконтроля принадлежит к числу самых сильных [29]. Значимой выглядит и мотивационная линия: выраженная учебная мотивация на начальном этапе обучения в вузе снижает вероятность академической прокрастинации, тогда как доминирование внешних и формальных мотивов создаёт предпосылки откладывания [14]. Эмоциональные, волевые и мотивационные детерминанты прокрастинации учебной активности рассматриваются в комплексе, что

подчёркивает системный характер явления [6]. Особое место занимают когнитивные маркеры прокрастинации: дисфункциональные установки и когнитивные искажения рассматриваются как предикторы откладывания решений и действий [21]. Личностные основания феномена раскрываются в ряде работ. Локус контроля выступает предиктором прокрастинации: экстернальные установки усиливают склонность перекладывать ответственность за собственное поведение на обстоятельства [5]. Показано также, что прокрастинация может отражать особенности Я-концепции личности, включая рассогласование представлений о себе [11]. В контексте переживания неудач обсуждается механизм выученной беспомощности, при котором накопленный опыт неконтролируемости формирует пассивное поведение и уклонение от деятельности [12]. Отдельный пласт исследований связывает прокрастинацию с инфантилизмом студенческой молодёжи: несформированность ответственности за собственные решения рассматривается как психолого-педагогическая проблема [15]. Находят поддержку и представления о защитной функции прокрастинации: сочувствие к себе рассматривается как ресурс снижения самокритики и средство профилактики откладывания [23]. Установлена двусторонняя связь прокрастинации со стрессом: откладывание усиливает академический стресс, а тот, в свою очередь, повышает вероятность дальнейших отсрочек [24]. Прокрастинация осмысляется и в контексте жизненных перспектив личности: жизненное самоопределение и ориентация на будущее рассматриваются как фактор, способствующий преодолению откладывания [19]. Наконец, циклическое понимание прокрастинационного процесса с ключевой ролью внутриличностного конфликта объясняет повторяемость отсрочек и самоподдержание феномена [8].

Специфика прокрастинации в студенческом возрасте.

Студенческий возраст рассматривается как сенситивный период личностного и профессионального становления, в котором неразрывно связаны интеллектуальное развитие, социальное созревание и профессиональное самоопределение [3]. При этом психологические особенности современного студенчества — информационная насыщенность среды, высокая конкуренция, изменение ценностных ориентиров — создают дополнительные риски откладывания учебных задач [3]. В социально-психологическом плане проявления незрелости, включая несформированность навыков самоорганизации, осложняют переход от опекаемого школьного обучения к самостоятельной учебной деятельности [7]. Первокурсники особенно уязвимы: смена образовательной среды, рост свободы при одновременном росте ответственности провоцируют нарушения учебного поведения, в том числе систематическое откладывание заданий [18]. Показательно, что профилактические программы, ориентированные на развитие саморегуляции и учебных стратегий, рассматриваются как средство предупреждения склонности к академической прокрастинации студентов [16]. Дополнительным фактором выступает цифровая образовательная среда: частые переключения между учебными и развлекательными активностями снижают концентрацию и облегчают немедленный уход от трудной задачи [10].

Направления профилактики и коррекции.

Подходы к коррекции прокрастинации условно делятся на когнитивные, мотивационные и поведенческие. Когнитивное направление предполагает выявление иррациональных убеждений и их замену конструктивными установками [4]. Мотивационное строится на повышении субъективной ценности цели, оптимизации среды и внедрении системы целеполагания [29]. Поведенческое направление включает стратегии саморегуляции: планирование, контроль прогресса, внешнюю отчётность и самоподкрепление [10]. Эффективность профилактических решений усиливается при учёте личностного

контекста: у обучающихся с выраженной ориентацией на жизненные перспективы профилактика опирается на смысловую поддержку учебной деятельности [19]. Отдельного внимания требуют ситуации, когда откладывание выполняет защитную функцию — тогда коррекционные усилия должны быть направлены не столько на контроль поведения, сколько на снижение негативных переживаний, связанных с оценкой [23, 24].

Заключение.

Проведённый анализ позволяет заключить, что академическая прокрастинация представляет собой сложный многокомпонентный феномен, объединяющий когнитивные, эмоциональные и поведенческие проявления и детерминированный комплексом личностных, мотивационных и средовых факторов. При значительной разработанности темы открытым остаётся вопрос о специфике прокрастинации в образовательных средах с жёсткой регламентацией распорядка, где функции планирования частично передаются институту, а предметом самостоятельной регуляции остаются прежде всего волевые усилия. Сравнительные исследования обучающихся с разной степенью регламентированности учебной жизни представляются перспективным направлением дальнейшей разработки проблемы [1, 22].

СПИСОК ЛИТЕРАТУРЫ:

1. Болотова А.К., Чеврениди А.А. Временной модус прокрастинации в ретроспективе: виды, предикторы и последствия // Культурно-историческая психология. 2017. Т. 13, № 4. С. 101–108. https://doi.org/10.17759/chp.2017130411
2. Варваричева Я.И. Феномен прокрастинации: проблемы и перспективы исследования // Вопросы психологии. 2010. № 3. С. 121–131. EDN: PYHJSL
3. Гунбина Т.В. Психологические особенности современного студенчества НГУАДИ // Творчество и современность. 2023. № 1 (19). С. 89–92. https://doi.org/10.37909/2542-1352-2023-1-1010

4. Гутова Т.С., Крикун Е.Д. Исследование феномена прокрастинации в психологии // Научный аспект. 2023. Т. 2, № 9. С. 188–192. EDN: MVTFTR

5. Жукова М.В., Шишкина К.И., Лямагина А.Н., Фролова Е.В., Волчегорская Е.Ю. Локус контроля как предиктор прокрастинации у трудоустроенных и неработающих студентов педагогического вуза // Science for Education Today. 2024. Т. 14, № 3. С. 135–152. https://doi.org/10.15293/2658-6762.2403.07

6. Кормачева И.Н. Эмоциональные, волевые и мотивационные детерминанты прокрастинации личности (на примере учебной активности): автореф. дис. … канд. психол. наук. СПб., 2021. 25 с. EDN: ZUIKNF

7. Кравцова Н.В. Теоретический анализ феномена социально-психологической зрелости студентов // Молодой учёный. 2021. № 7 (349). С. 193–194. EDN: XZIDHT

8. Кузьменкова Л.В., Мартынова А.П. Изучение феномена «прокрастинация» с точки зрения цикличности составляющих стадий процесса реагирования // Научные труды СПбГИПСР. 2021. Вып. 3. С. 159–167. EDN: WBUHOD

9. Маковецкая Е.Н. Феномен академической прокрастинации в студенческой среде // Образовательные ресурсы и технологии. 2023. № 4 (45). С. 7–15

10. Маль И.О. Прокрастинация и пути совладания с ней // Научные труды СПбГИПСР. 2022. Вып. 4. С. 198–203. EDN: PHVPFS

11. Масляная О.В. Феномен прокрастинации как отражение Я-концепции личности // Человеческий фактор: социальный психолог. 2023. № 4 (48). С. 103–110. EDN: VLSAVB

12. Мельниченко В.В. Психолого-психиатрические аспекты феномена выученной беспомощности // Журнал психиатрии и медицинской психологии. 2016. № 2 (36). С. 73–86. EDN: GJOKXC

13. Мещеряков Б.Г., Зинченко В.П. Большой психологический словарь. М.: Прайм-Еврознак, 2003. 672 с. EDN: TDNOGT

14. Никулина Т.И., Гуляева А.И., Канцыба В.А. Взаимосвязь академической прокрастинации и учебной мотивации у студентов на начальном этапе обучения в вузе // Baikal Research Journal. 2023. Т. 14, № 2. С. 645–654. https://doi.org/10.17150/2411-6262.2023.14(2).645-654

15. Пахомова Е.А. Инфантилизм в студенческой молодежной среде как психолого-педагогическая проблема // Человеческий капитал. 2021. № 2 (146). С. 234–242. https://doi.org/10.25629/HC.2021.02.23

16. Петрова С.С., Краснянская Д.С. Профилактика склонности к академической прокрастинации студентов // Молодой ученый. 2020. № 50 (340). С. 435–437. EDN: IVLYZH

17. Петровская В.Г., Ульянова Д.С. Академическая прокрастинация // Конструктивные педагогические заметки. 2022. № 10-1 (17). С. 180–190. EDN: IENPGC

18. Попова Д.И. Академическая прокрастинация студентов 1 курса: психологические аспекты и особенности // Инновационная наука: психология, педагогика, дефектология. 2021. № 4. EDN: EODOSF https://doi.org/10.23947/2658-7165-2021-4-4-6-26

19. Ральникова И.А. Жизненные перспективы личности в научной парадигме психологического знания // Известия Алтайского государственного университета. 2011. № 2-1. EDN: OEUUMT

20. Слученкова К.А. Прокрастинация: особенности дефиниций и психологическое содержание // Психология. Историко-критические обзоры и современные исследования. 2018. Т. 7, № 4А. С. 18–26. EDN: YRSLMD

21. Сманов Д.А. Когнитивные маркеры и предикторы прокрастинации: автореф. дис. … канд. психол. наук. Челябинск, 2024. 24 с. EDN: PKFTXI https://doi.org/10.18413/2313-8971-2023-9-2-0-8

22. Чеврениди А.А. Обзор исследований феномена прокрастинации в исторической ретроспективе // Вестник Ленинградского государственного университета им. А.С. Пушкина. 2016. № 4. С. 16–25. EDN: XUXFOT

23. Чернякевич Е.Ю. Изучение феномена сочувствия к себе в контексте профилактики академической прокрастинации // Перспективы науки и образования. 2024. № 2 (68). С. 442–452. https://doi.org/10.32744/pse.2024.2.27

24. Шемякина О.О. Влияние прокрастинации на уровень стресса у студентов // Психология и право. 2013. № 4. С. 99–109. EDN: RWRICD

25. Lay C.H. At last, my research article on procrastination // Journal of Research in Personality. 1986. Vol. 20, № 4. P. 474–495. https://doi.org/10.1016/0092-6566(86)90127-3

26. Semb G., Glick D., Spencer R. Student withdrawals and delayed work patterns in self-paced psychology courses // Teaching of Psychology. 1979. Vol. 6, № 1. P. 23–25. https://doi.org/10.1207/s15328023top0601_8

27. Sirois F., Pychyl T. Procrastination and the priority of short-term mood regulation: Consequences for future self // Social and Personality Psychology Compass. 2013. Vol. 7, № 2. P. 115–127. https://doi.org/10.1111/spc3.12011

28. Solomon L.J., Rothblum E.D. Academic procrastination: Frequency and cognitive-behavioral correlates // Journal of Counseling Psychology. 1984. Vol. 31, № 4. P. 503–509. https://doi.org/10.1037/0022-0167.31.4.503

29. Steel P. The nature of procrastination: A meta-analytic and theoretical review of quintessential self-regulatory failure // Psychological Bulletin. 2007. Vol. 133, № 1. P. 65–94. https://doi.org/10.1037/0033-2909.133.1.65

Shunatova Yu.A.

master's degree student

Faculty of Applied Psychology

St. Petersburg State Institute of Psychology and Social Work

(St. Petersburg, Russia)

ACADEMIC PROCRASTINATION AS A SUBJECT OF PSYCHOLOGICAL RESEARCH

Abstract: *academic procrastination is examined as a subject of psychological research. Approaches to defining the concept are analyzed, and the evolution of views on the phenomenon is traced—from interpretations in terms of willpower and laziness to an understanding of it as a complex self-regulatory process. Cognitive, emotional, motivational, and behavioral determinants of procrastination are identified. Its manifestations among university students and the main approaches to prevention and intervention are discussed. The study of procrastination among students in educational settings with structured daily routines is proposed as a direction for future research.*

Keywords: *academic procrastination, student, activity self-organization, academic motivation, impulsivity, prevention.*

УДК 159

Шунатова Ю.А.
магистрант
факультет прикладной психологии
Санкт-Петербургский государственный институт
психологии и социальной работы
(г. Санкт-Петербург, Россия)

АКАДЕМИЧЕСКАЯ ПРОКРАСТИНАЦИЯ КУРСАНТОВ ВОЕННОГО ВУЗА: СВЯЗЬ С САМООРГАНИЗАЦИЕЙ ДЕЯТЕЛЬНОСТИ, ИМПУЛЬСИВНОСТЬЮ И УЧЕБНОЙ МОТИВАЦИЕЙ

Аннотация: *в статье представлены результаты сравнительного и корреляционного исследования академической прокрастинации курсантов военного университета на казарменном положении. На выборке 60 участников (30 курсантов и 30 студентов гражданского вуза) с применением шкалы академической прокрастинации PASS, опросника самоорганизации деятельности, шкалы академической мотивации и опросника импульсивности Барретта показано, что академическая прокрастинация у курсантов выражена значимо ниже, чем у студентов гражданских вузов, частота прокрастинации отрицательно связана с настойчивостью и внутренней учебной мотивацией и положительно — с импульсивностью, амотивацией и социально-тревожными причинами откладывания. Обсуждаются особенности регуляции учебной деятельности в условиях казарменного обучения.*

Ключевые слова: *академическая прокрастинация, курсант, казарменное положение, самоорганизация деятельности, импульсивность, учебная мотивация.*

Прокрастинация — один из наиболее широко представленных в студенческой среде феноменов саморегуляции: по мета-аналитическим данным, откладывание намеренных действий на более поздний срок, вопреки ожидаемым негативным последствиям, характерно для подавляющего большинства

обучающихся, а учебный контекст является основной сферой его проявления [29]. Влияние этого феномена на учебные результаты было зафиксировано ещё в ранних эмпирических работах: студенты, систематически откладывающие выполнение заданий, реже завершают их в срок и чаще теряют учебную мотивацию [26]. В отечественных обзорах подчёркивается, что выраженные формы академической прокрастинации обнаруживают более половины студентов [9], а сам феномен рассматривается как самостоятельная проблема психологии учебной деятельности [4, 17]. При этом универсальные алгоритмы предупреждения прокрастинации до настоящего времени не разработаны, что сохраняет исследовательский интерес к её детерминантам.

Единого общепринятого определения прокрастинации не сложилось: дефиниции сходятся в существе явления, расходясь в акцентах. В словарной традиции оно описывается как отсрочка выполнения запланированного при наличии условий для его выполнения [13], в личностно-ориентированном подходе — как черта, связанная с неорганизованностью и импульсивностью [25], в поведенческом — как откладывание начала или завершения учебного задания [28]. А.К. Болотова и А.А. Чеврениди связывают прокрастинацию с искажением восприятия времени [1], К.А. Слученкова показывает, что многообразие дефиниций отражает многообразие психологического содержания явления [20], А.А. Чеврениди прослеживает смену исследовательских подходов в исторической ретроспективе [22]. В функциональной трактовке Ф. Сироиса и Т. Пихила прокрастинация выступает формой краткосрочной регуляции настроения, достигаемой ценой долгосрочных последствий [27].

Систематизированные детерминанты прокрастинации включают регуляторные, мотивационные и личностные факторы. На уровне регуляции решающую роль играют способности к планированию и самоконтролю [29], предметом специальных исследований становятся когнитивные маркеры и предикторы склонности к откладыванию [21]. Мотивационные работы показывают: слабая и внешне опосредованная учебная мотивация сопровождается более частым откладыванием заданий [14, 6]. В круг

личностных предикторов входят локус контроля [5], особенности Я-концепции [11], выученная беспомощность [12], инфантилизм [15], незавершённость процессов социально-психологической зрелости [7] и узость жизненных перспектив [19]. Отдельный сюжет — эмоциональная цена прокрастинации: рост академического стресса [24] и циклическое самовоспроизведение откладывания [8]. Возрастной срез представлен работами о современном студенчестве [3] и о студентах первого курса [18], предложены и профилактические рекомендации [16, 23, 10].

Сопоставление прокрастинации обучающихся в разных образовательных средах остаётся редким исследовательским фокусом. Курсанты военных вузов на казарменном положении живут и учатся в условиях жёстко регламентированного распорядка: внешняя организация времени задаёт структуру деятельности, оставляя меньше пространства для самостоятельного распределения усилий. С одной стороны, такая регламентация теоретически ограничивает возможности откладывания, с другой — она может ослаблять собственно навыки самоорганизации и смещать мотивацию к внешне заданным формам. В доступной литературе сопоставительные данные о прокрастинации курсантов представлены ограниченно, что и определило цель настоящего исследования — выявить различия академической прокрастинации курсантов на казарменном положении и студентов гражданских вузов и установить её связи с самоорганизацией деятельности, импульсивностью и учебной мотивацией.

Гипотезы исследования.

1. Академическая прокрастинация выше у студентов гражданского вуза, чем у курсантов военного университета на казарменном положении.

2. Существует взаимосвязь между академической прокрастинацией и самоорганизацией деятельности (планомерность, настойчивость) у курсантов.

3. Существует взаимосвязь между академической прокрастинацией и импульсивностью, а также академической мотивацией у курсантов.

Материалы и методы исследования.

Выборку составили 60 участников: 30 курсантов военного университета на казарменном положении (возраст 18–20 лет, M = 18,7, 1-й курс — 15 человек, 2-й курс — 15 человек) и 30 студентов гражданского вуза, обучающихся по программам бакалавриата. Диагностика проводилась индивидуально и в малых группах по единому протоколу.

Использовались следующие методики: 1) шкала академической прокрастинации PASS (Л. Соломон, Э. Ротблюм, русскоязычная адаптация Я.И. Варваричевой) [28, 2] — частота прокрастинации и шкалы причин (лень, социальная тревожность, вызов, перфекционизм, организованность, избегание неудач, импульсивность, самоконтроль), 2) опросник самоорганизации деятельности (ОСД) — общий показатель и шкалы планомерности, целеустремлённости, настойчивости, фиксации, самоорганизации и ориентации на настоящее, 3) шкала академической мотивации (ШАМ) — семь шкал: познавательная мотивация, мотивация достижения, саморазвития, самоуважения, интроецированная, экстернальная и амотивация, 4) опросник импульсивности Барретта (BIS-11, адаптация С.Н. Ениколопова, А.В. Медведевой) — общий показатель и три подшкалы, 5) авторская анкета учебного поведения.

Обработка данных включала описательную статистику, корреляционный анализ Спирмена и сравнение независимых выборок по критерию Манна–Уитни. Уровень значимости — $p < 0,05$. Внутренняя согласованность данных контролировалась сходимостью суммы шкальных оценок с общими показателями (расхождения отсутствуют).

Результаты исследования и их обсуждение.

Таблица 1. Описательные статистики показателей у курсантов (n = 30).

Показатель	**M ± SD**
Возраст, лет	18,7 ± 0,6
Частота прокрастинации (PASS)	14,6 ± 5,4
Лень	2,9 ± 0,7
Социальная тревожность	2,3 ± 0,7
Вызов	2,0 ± 0,6
Плохой перфекционизм	2,2 ± 0,7
Организованность	2,5 ± 0,7
Избегание неудач	2,8 ± 0,5
Импульсивность	2,4 ± 0,8
Самоконтроль	3,7 ± 0,6
Самоорганизация деятельности: общий показатель	107,4 ± 15,5
Планомерность	15,7 ± 4,7
Целеустремлённость	35,4 ± 2,7
Настойчивость	23,6 ± 5,7
Фиксация	17,1 ± 6,0
Самоорганизация	7,2 ± 2,5
Ориентация на настоящее	8,4 ± 1,9
Познавательная мотивация	14,4 ± 3,3
Мотивация достижения	11,6 ± 3,3
Мотивация саморазвития	13,1 ± 3,3
Мотивация самоуважения	11,0 ± 3,3
Интроецированная мотивация	13,9 ± 2,5
Экстернальная мотивация	14,0 ± 3,8
Амотивация	8,2 ± 4,2

Показатель	**M ± SD**
Импульсивность (BIS-11): общий показатель	60,8 ± 11,0
Отвлекаемость внимания	19,4 ± 2,4
Отсутствие самоконтроля	22,5 ± 6,2
Непоследовательность	18,9 ± 4,2

Средняя частота прокрастинации курсантов составила 14,6 ± 5,4 балла, у 19 курсантов (63,3%) зафиксирован низкий уровень выраженности, у 10 (33,3%) — средний и лишь у одного (3,3%) — высокий. Общий показатель самоорганизации у большинства респондентов соответствует среднему уровню, аналогично распределение импульсивности: преобладает средний уровень, доля высоких значений невелика. Выборка однородна: значимых различий между курсами не обнаружено (медианы частоты прокрастинации 16 и 14, критерий Манна–Уитни p = 1,000).

Проверка первой гипотезы показала: частота академической прокрастинации у студентов гражданского вуза (17,4 ± 4,8) значимо выше, чем у курсантов на казарменном положении (14,6 ± 5,4, U = 290 при p = 0,018). Первая гипотеза подтверждена: жёсткая внешняя регламентация времени в военном вузе сопровождается снижением академического откладывания.

Корреляционный анализ по второй гипотезе дал дифференцированную картину (таблица 2). Из шкал самоорганизации значимая отрицательная связь с частотой прокрастинации обнаружена только для настойчивости ($\rho = -0,62$, $p < 0,001$), общий показатель самоорганизации связан с прокрастинацией отрицательно на уровне тенденции ($\rho = -0,34$, $p = 0,069$), тогда как планомерность, целеустремлённость, фиксация, самоорганизация и ориентация на настоящее значимых связей не показали. Вторая гипотеза подтверждена частично: взаимосвязь прокрастинации с самоорганизацией у курсантов реализуется через волевой компонент (настойчивость), а не через планирование.

Третья гипотеза подтвердилась. Импульсивность (BIS-11) положительно связана с частотой прокрастинации (ρ = +0,49, p = 0,006), прежде всего за счёт подшкал «отвлекаемость внимания» и «отсутствие самоконтроля» (ρ = +0,46, p = 0,011 в обоих случаях). В мотивационной сфере амотивация демонстрирует сильнейшую положительную связь (ρ = +0,68, p < 0,001), а внутренние виды мотивации — устойчивые отрицательные: познавательная (ρ = -0,51, p = 0,004), мотивация саморазвития (ρ = -0,50, p = 0,005) и мотивация достижения (ρ = -0,36, p = 0,047). Интроецированная и экстернальная мотивация значимых связей не показали: нормативное «должен» само по себе не защищает от откладывания.

Показателен профиль причин прокрастинации внутри PASS: его возглавляют импульсивность (ρ = +0,78, p < 0,001) и социальная тревожность (ρ = +0,71, p < 0,001) — страх негативной оценки. Значимые положительные связи также выявлены для вызова и перфекционизма (ρ = +0,59, p = 0,001 в обоих случаях) и лени (ρ = +0,58, p = 0,001), обратные связи с организованностью (ρ = -0,45, p = 0,014) и самоконтролем (ρ = -0,56, p = 0,001) согласуются с регуляторной природой феномена.

Таблица 2. Корреляции частоты прокрастинации с показателями самоорганизации, мотивации и импульсивности (Спирмен, n = 30).

Показатель	ρ	p
Самоорганизация деятельности: общий показатель	-0,34	0,069
Планомерность	-0,07	0,701
Целеустремлённость	-0,19	0,303
Настойчивость	-0,62***	<0,001
Фиксация	-0,06	0,761
Самоорганизация	-0,18	0,346
Ориентация на настоящее	-0,01	0,977

Показатель	**ρ**	**p**
Познавательная мотивация	-0,51**	0,004
Мотивация достижения	-0,36*	0,047
Мотивация саморазвития	-0,50**	0,005
Мотивация самоуважения	-0,24	0,199
Интроецированная мотивация	-0,04	0,847
Экстернальная мотивация	+0,15	0,425
Амотивация	+0,68***	<0,001
Импульсивность BIS-11: общий показатель	+0,49**	0,006
Отвлекаемость внимания	+0,46*	0,011
Отсутствие самоконтроля	+0,46*	0,011
Непоследовательность	+0,35	0,061
Причина: импульсивность	+0,78***	<0,001
Причина: социальная тревожность	+0,71***	<0,001
Причина: вызов	+0,59***	<0,001
Причина: перфекционизм	+0,59***	<0,001
Причина: лень	+0,58***	<0,001
Характеристика: организованность	-0,45*	0,014
Характеристика: избегание неудач	+0,37*	0,044
Характеристика: самоконтроль	-0,56**	0,001

Примечание. * — $p < 0,05$, ** — $p < 0,01$, *** — $p < 0,001$.

Обсуждение. Полученные результаты согласуются с общими закономерностями, описанными в литературе: прокрастинация устойчиво связана с дефицитами саморегуляции [29] и с «ремонтом настроения» в ущерб долгосрочным целям [27]. Существенно, однако, что в регламентированной среде казарменного обучения эта связь перестраивается. Низкая распространённость прокрастинации у курсантов не означает, что их учебная деятельность более внутренне организована: значимая связь обнаружена только для настойчивости, тогда как планирование и целеполагание с прокрастинацией не связаны. Это согласуется с представлением о волевых детерминантах учебной активности [6]: в условиях, где распорядок задаётся извне, потребность в самостоятельном планировании редуцируется, а прокрастинацию сдерживает прежде всего способность доводить начатое до конца вопреки утомлению.

Мотивационный контур результатов показателен. Сильнейшим мотивационным коррелятом прокрастинации выступает амотивация ($\rho = +0{,}68$): потеря смысла учебной деятельности, как и в предшествующих исследованиях мотивации [14], сопряжена с откладыванием. Внутренние виды мотивации (познавательная, саморазвития, достижения) выполняют защитную функцию, тогда как интроецированная и экстернальная регуляция значимых связей не показала. Для курсантов это означает, что наказуемость и «обязаловка» не предотвращают прокрастинацию — её снижает только осмысленность учения.

Особое внимание привлекает доминирование социально-тревожной причины: главный движитель откладывания у курсантов — страх негативной оценки, а не лень. Это уточняет бытовой стереотип и согласуется с данными об эмоциональной цене прокрастинации [24]: откладывание выполняет функцию защиты от оценивания, закрепляясь по циклическому механизму [8]. В личностном плане связь импульсивности с прокрастинацией ($\rho = +0{,}78$ по шкале PASS) продолжает классическую традицию [25] и данные о когнитивных предикторах [21], вклад локуса контроля [5], Я-концепции [11] и выученной беспомощности [12] заслуживает отдельной проверки на расширенной выборке.

Практический смысл результатов состоит в определении мишеней профилактической работы: поддержание внутренней мотивации, развитие настойчивости как волевого ресурса и коррекция социально-тревожных реакций на оценивание [16, 23]. Полезным направлением выглядит включение работы с совладанием [10], жизненными перспективами [19] и процессами зрелости [7], особенно на первом курсе [18], когда академические требования возрастают скачкообразно [3]. Ограничения исследования связаны с объёмом выборки, самоотчётным характером методик и одномоментным дизайном, перспективным шагом является лонгитюдная проверка выявленных связей и расширение сравнительного дизайна на другие военные и гражданские вузы.

Выводы.

1. Академическая прокрастинация курсантов военного университета на казарменном положении выражена значимо ниже, чем у студентов гражданского вуза ($U = 290$, $p = 0{,}018$), у большинства курсантов преобладает низкий уровень прокрастинации.

2. Взаимосвязь прокрастинации с самоорганизацией деятельности у курсантов носит избирательный характер: значимо связана только настойчивость ($\rho = -0{,}62$, $p < 0{,}001$), общий показатель самоорганизации — на уровне тенденции ($\rho = -0{,}34$, $p = 0{,}069$), связи с планомерностью не выявлены.

3. Частота прокрастинации положительно связана с импульсивностью ($\rho = +0{,}49$, $p = 0{,}006$) и амотивацией ($\rho = +0{,}68$, $p < 0{,}001$) и отрицательно — с внутренней учебной мотивацией ($\rho = -0{,}36\ldots-0{,}51$).

4. Ведущими причинами откладывания у курсантов выступают импульсивность и социальная тревожность, они определяют мишени профилактики и коррекции академической прокрастинации в военном вузе.

СПИСОК ЛИТЕРАТУРЫ:

1. Болотова А.К., Чеврениди А.А. Временной модус прокрастинации в ретроспективе: виды, предикторы и последствия // Культурно-историческая психология. 2017. Т. 13, № 4. С. 101–108. https://doi.org/10.17759/chp.2017130411
2. Варваричева Я.И. Феномен прокрастинации: проблемы и перспективы исследования // Вопросы психологии. 2010. № 3. С. 121–131. EDN: PYHJSL
3. Гунбина Т.В. Психологические особенности современного студенчества НГУАДИ // Творчество и современность. 2023. № 1 (19). С. 89–92. https://doi.org/10.37909/2542-1352-2023-1-1010
4. Гутова Т.С., Крикун Е.Д. Исследование феномена прокрастинации в психологии // Научный аспект. 2023. Т. 2, № 9. С. 188–192. EDN: MVTFTR
5. Жукова М.В., Шишкина К.И., Лямагина А.Н., Фролова Е.В., Волчегорская Е.Ю. Локус контроля как предиктор прокрастинации у трудоустроенных и неработающих студентов педагогического вуза // Science for Education Today. 2024. Т. 14, № 3. С. 135–152. https://doi.org/10.15293/2658-6762.2403.07
6. Кормачева И.Н. Эмоциональные, волевые и мотивационные детерминанты прокрастинации личности (на примере учебной активности): автореф. дис. … канд. психол. наук. СПб., 2021. 25 с. EDN: ZUIKNF
7. Кравцова Н.В. Теоретический анализ феномена социально-психологической зрелости студентов // Молодой учёный. 2021. № 7 (349). С. 193–194. EDN: XZIDHT
8. Кузьменкова Л.В., Мартынова А.П. Изучение феномена «прокрастинация» с точки зрения цикличности составляющих стадий процесса реагирования // Научные труды СПбГИПСР. 2021. Вып. 3. С. 159–167. EDN: WBUHOD
9. Маковецкая Е.Н. Феномен академической прокрастинации в студенческой среде // Образовательные ресурсы и технологии. 2023. № 4 (45). С. 7–15
10. Маль И.О. Прокрастинация и пути совладания с ней // Научные труды СПбГИПСР. 2022. Вып. 4. С. 198–203. EDN: PHVPFS

11. Масляная О.В. Феномен прокрастинации как отражение Я-концепции личности // Человеческий фактор: социальный психолог. 2023. № 4 (48). С. 103–110. EDN: VLSAVB

12. Мельниченко В.В. Психолого-психиатрические аспекты феномена выученной беспомощности // Журнал психиатрии и медицинской психологии. 2016. № 2 (36). С. 73–86. EDN: GJOKXC

13. Мещеряков Б.Г., Зинченко В.П. Большой психологический словарь. М.: Прайм-Еврознак, 2003. 672 с. EDN: TDNOGT

14. Никулина Т.И., Гуляева А.И., Канцыба В.А. Взаимосвязь академической прокрастинации и учебной мотивации у студентов на начальном этапе обучения в вузе // Baikal Research Journal. 2023. Т. 14, № 2. С. 645–654. https://doi.org/10.17150/2411-6262.2023.14(2).645-654

15. Пахомова Е.А. Инфантилизм в студенческой молодежной среде как психолого-педагогическая проблема // Человеческий капитал. 2021. № 2 (146). С. 234–242. https://doi.org/10.25629/HC.2021.02.23

16. Петрова С.С., Краснянская Д.С. Профилактика склонности к академической прокрастинации студентов // Молодой ученый. 2020. № 50 (340). С. 435–437. EDN: IVLYZH

17. Петровская В.Г., Ульянова Д.С. Академическая прокрастинация // Конструктивные педагогические заметки. 2022. № 10-1 (17). С. 180–190. EDN: IENPGC

18. Попова Д.И. Академическая прокрастинация студентов 1 курса: психологические аспекты и особенности // Инновационная наука: психология, педагогика, дефектология. 2021. № 4. EDN: EODOSF https://doi.org/10.23947/2658-7165-2021-4-4-6-26

19. Ральникова И.А. Жизненные перспективы личности в научной парадигме психологического знания // Известия Алтайского государственного университета. 2011. № 2-1. EDN: OEUUMT

20. Слученкова К.А. Прокрастинация: особенности дефиниций и психологическое содержание // Психология. Историко-критические обзоры и современные исследования. 2018. Т. 7, № 4А. С. 18–26. EDN: YRSLMD

21. Сманов Д.А. Когнитивные маркеры и предикторы прокрастинации: автореф. дис. … канд. психол. наук. Челябинск, 2024. 24 с. EDN: PKFTXI https://doi.org/10.18413/2313-8971-2023-9-2-0-8

22. Чеврениди А.А. Обзор исследований феномена прокрастинации в исторической ретроспективе // Вестник Ленинградского государственного университета им. А.С. Пушкина. 2016. № 4. С. 16–25. EDN: XUXFOT

23. Чернякевич Е.Ю. Изучение феномена сочувствия к себе в контексте профилактики академической прокрастинации // Перспективы науки и образования. 2024. № 2 (68). С. 442–452. https://doi.org/10.32744/pse.2024.2.27

24. Шемякина О.О. Влияние прокрастинации на уровень стресса у студентов // Психология и право. 2013. № 4. С. 99–109. EDN: RWRICD

25. Lay C.H. At last, my research article on procrastination // Journal of Research in Personality. 1986. Vol. 20, № 4. P. 474–495. https://doi.org/10.1016/0092-6566(86)90127-3

26. Semb G., Glick D., Spencer R. Student withdrawals and delayed work patterns in self-paced psychology courses // Teaching of Psychology. 1979. Vol. 6, № 1. P. 23–25. https://doi.org/10.1207/s15328023top0601_8

27. Sirois F., Pychyl T. Procrastination and the priority of short-term mood regulation: Consequences for future self // Social and Personality Psychology Compass. 2013. Vol. 7, № 2. P. 115–127. https://doi.org/10.1111/spc3.12011

28. Solomon L.J., Rothblum E.D. Academic procrastination: Frequency and cognitive-behavioral correlates // Journal of Counseling Psychology. 1984. Vol. 31, № 4. P. 503–509. https://doi.org/10.1037/0022-0167.31.4.503

29. Steel P. The nature of procrastination: A meta-analytic and theoretical review of quintessential self-regulatory failure // Psychological Bulletin. 2007. Vol. 133, № 1. P. 65–94. https://doi.org/10.1037/0033-2909.133.1.65

Shunatova Yu.A.
master's degree student
Faculty of Applied Psychology
St. Petersburg State Institute of Psychology and Social Work
(St. Petersburg, Russia)

ACADEMIC PROCRASTINATION AMONG MILITARY UNIVERSITY CADETS: ASSOCIATIONS WITH ACTIVITY SELF-ORGANIZATION, IMPULSIVITY, AND ACADEMIC MOTIVATION

Abstract: *this article presents results of a comparative and correlational study of academic procrastination among military university cadets living in barracks. A sample of 60 participants (30 cadets and 30 civilian university students) was assessed using the Procrastination Assessment Scale–Students (PASS), an activity self-organization questionnaire, an academic motivation scale, and the Barratt Impulsiveness Scale. Academic procrastination was significantly lower among cadets than among civilian university students. Its frequency was negatively associated with persistence and intrinsic academic motivation and positively associated with impulsivity, amotivation, and social anxiety-related reasons for postponing tasks. The article discusses how academic activity is regulated in a barracks-based learning environment.*

Keywords: *academic procrastination, military cadet, barracks residence, activity self-organization, impulsivity, academic motivation.*

УДК 1

Крылова Э.А.

аспирант 3 года обучения

кафедра философии

Нижегородский государственный университет им. Н.И. Лобачевского

(г. Нижний Новгород, Россия)

ПРЕДЕЛЫ ФИЛОСОФСКОЙ ИНТЕРПРЕТАЦИИ ЭМПИРИЧЕСКИХ ДАННЫХ В ЭПИСТЕМОЛОГИИ

Аннотация: *рассматриваются методологические пределы философской интерпретации эмпирических результатов в экспериментальной эпистемологии. Показано, что статистически устойчивый эффект не тождествен философскому выводу: между данными и теоретическим тезисом находятся операционализация, проверка валидности, объяснение механизма и нормативная аргументация. Предлагается двухконтурная модель оценки. Эмпирико-методологический контур устанавливает надёжность результата, концептуально-нормативный — его философскую релевантность, связующим звеном выступает анализ конкурирующих объяснений. Выделяются типичные ошибки перехода от данных к философскому тезису. Делается вывод о функциональной, но не абсолютной универсальности эмпирического метода: он применим к фактическим предпосылкам философских аргументов, но не заменяет концептуальное и нормативное обоснование.*

Ключевые слова: *экспериментальная эпистемология, эмпирический метод, операционализация, валидность, философская интерпретация, двухконтурная модель, анализ конкурирующих объяснений, концептуальное обоснование, нормативное обоснование.*

Введение.

Экспериментальная эпистемология ставит перед философской методологией вопрос не о допустимости эмпирических методов как таковых, а о статусе вывода, который на их основании формулируется. Исследование может быть статистически корректным и при этом иметь ограниченное философское значение, если измеряемый показатель не соответствует тому понятию, которое

требуется для аргумента. Поэтому исходный вопрос должен звучать так: какую именно часть философского рассуждения способны подтвердить, ограничить или уточнить данные, полученные эмпирическим путем?

Современный экспериментальный поворот расширяет набор эмпирически проверяемых предпосылок философских аргументов [1, с. 931–944, 4, с. 29–53]. Однако распределение ответов участников само по себе ещё не является тезисом о знании, обосновании или рациональности. Цель статьи — определить условия, при которых эмпирический результат получает философскую значимость, и предложить процедуру проверки переходов от философского вопроса к измерению и от измерения к выводу.

Работа носит теоретико-методологический характер. Научная новизна связана с двухконтурной моделью оценки: первый контур относится к надёжности эмпирической процедуры, второй — к обоснованности философской интерпретации. Между ними помещается объяснительный анализ, не позволяющий автоматически отождествить наблюдаемый эффект с предполагаемой причиной.

1. Эмпирический результат и границы философского вывода.

Эмпирически проверяемы прежде всего утверждения фактического типа: о распространённости интуиции, реакции на формулировку сценария, доверии к источнику или различиях между группами. Если аргумент содержит предпосылку «компетентные носители языка обычно оценивают этот случай так», её можно проверять. Но даже опровержение такой предпосылки затрагивает прежде всего фактическое основание аргумента, а не автоматически всю теорию знания.

Это видно в исследованиях практических ставок. Су У показывает, что данные о связи между знанием и действием допускают интерпретацию, совместимую с эпистемическим пуризмом [8, с. 304–332]. Один и тот же паттерн ответов может объясняться изменением эпистемической оценки, коммуникативной нормой или вниманием к альтернативам. Сходным образом

Фауст и Мил показывают полезность метанаучных данных для философии науки [2, с. S185–S196], но частота практики или типичная модель решения не превращаются автоматически в нормативный стандарт.

2. Операционализация и валидность как предел интерпретации.

Проблема интерпретации возникает уже на этапе операционализации. Понятия «знание», «обоснование», «рациональность» и «доверие» не наблюдаются непосредственно и заменяются индикаторами: ответом на вопрос, выбором варианта, шкалой или особенностями языкового употребления. Поэтому эксперимент содержит не только эмпирическую, но и концептуальную гипотезу — предположение, что выбранный индикатор действительно представляет исследуемую философскую характеристику.

Ответ на вопрос «знает ли персонаж, что p?» способен отражать уверенность, воспринимаемый риск, моральную оценку, доверие к источнику или уместность слова «знать». Отсюда четыре требования. Концептуальная валидность связывает понятие с индикатором, внутренняя отделяет исследуемый фактор от сопутствующих изменений, внешняя ограничивает перенос результата на иные группы и формулировки, интерпретационная валидность соотносит обнаруженный эффект с конкретным философским тезисом.

Глакин дополнительно показывает, что ответы участников могут иметь выразительный характер и зависеть от отношения к социальной или ценностной стороне ситуации [3, с. 909–931]. Поэтому самоотчёт следует трактовать как данные о реакции участника в заданном контексте, а не как непосредственный доступ к «структуре понятия». Чем сильнее философский вывод, тем более строгим должно быть обоснование связи между понятием и измеряемым показателем.

3. Объяснительный и нормативный разрывы.

Даже при удовлетворительной операционализации эксперимент обычно устанавливает лишь то, что при изменении условия X меняется показатель Y. Из этого ещё не следует, почему изменение произошло. Один эффект может быть совместим с несколькими механизмами, имеющими различное значение для философской теории. Поэтому необходимо различать эмпирический уровень — фиксируемый эффект, объяснительный — гипотезу о механизме, и философский — вывод о значении результата для понятия или теории.

Второй разрыв возникает при переходе от описания к норме. То, как люди фактически оценивают убеждение, не тождественно ответу на вопрос, как они должны его оценивать. Симион рассматривает отношение к свидетельствам именно как нормативную проблему: наличие доступного основания связано с вопросом о должной эпистемической реакции [7, с. 203–216]. Эмпирические данные могут показать устойчивость или распространённость поведения, но нормативный вывод требует самостоятельной аргументации.

Конструктивную роль данных позволяет сохранить концептуальная экспликация. Шеперд и Джастус показывают, что X-Phi может участвовать в карнаповской экспликации: эмпирические сведения выявляют особенности и неоднозначности исходного понятия, тогда как выбор уточнённой конструкции определяется также теоретическими и нормативными критериями [6, с. 381–402]. Эксперимент тем самым ограничивает множество допустимых интерпретаций, но не становится окончательным философским арбитром.

4. Двухконтурная модель оценки.

Для систематизации требований предлагается двухконтурная модель. Первый, эмпирико-методологический контур отвечает на вопрос: что именно установлено и насколько надёжно? Здесь оцениваются операционализация, дизайн, контроль альтернативных факторов, свойства выборки, воспроизводимость и устойчивость результата. Положительное прохождение

этого контура означает только, что определённый эффект надёжно зафиксирован в пределах выбранной процедуры.

Второй, концептуально-нормативный контур отвечает на вопрос: почему установленный факт имеет значение для конкретной философской проблемы? Необходимо показать, какую предпосылку теории затрагивает результат, не подменено ли понятие его индикатором, какие объяснения остаются возможными и требуется ли дополнительный аргумент для нормативного вывода. Методологически сильный эксперимент может быть философски малозначимым, если эта связь не установлена.

Связующим элементом выступает объяснительный анализ. Он проверяет четыре отношения: «понятие — индикатор», «фактор — эффект», «эффект — механизм», «механизм — философский вывод». Неопределённость любого звена должна ограничивать силу заключения. Это позволяет заменить общий спор о полезности экспериментов диагностикой конкретного места, в котором аргумент становится недостаточно обоснованным.

5. Процедура проверки философской интерпретации.

Двухконтурная модель может использоваться не только для ретроспективной критики, но и как рабочая последовательность проектирования исследования. На первом шаге формулируется философский тезис и из него выделяется фактическая предпосылка, действительно допускающая эмпирическую проверку. На втором шаге определяется индикатор и отдельно обосновывается, почему он представляет нужный аспект понятия. На третьем проверяется, позволяет ли дизайн отделить влияние исследуемого фактора от альтернативных причин. Только после этого статистический результат становится основанием для постановки объяснительного вопроса.

Следующий этап состоит в сравнении конкурирующих механизмов. Здесь важно не просто предложить наиболее привычное объяснение, а указать, какие дополнительные наблюдения различали бы альтернативы. Если данные одинаково совместимы с несколькими механизмами, философский вывод должен

сохранять условный характер. Аналогично отрицательный результат не означает автоматического опровержения теории: отсутствие ожидаемого эффекта может быть связано как с ошибочностью фактической предпосылки, так и с неудачной операционализацией, слабой манипуляцией или ограничениями выборки.

На последнем шаге определяется сила допустимого философского заключения. Если установлена лишь реакция конкретной выборки, вывод должен оставаться описательным. Если результат устойчив при изменении формулировок и подтверждено объяснение механизма, допустим более общий тезис о факторах эпистемической оценки. Переход к нормативному положению требует ещё одного явного аргумента, связывающего обнаруженный механизм с критерием рациональности или обоснованности. Такая процедура реализует принцип пропорциональности: сила вывода должна соответствовать числу и качеству обоснованных переходов между данными и философским тезисом.

6. Типичные ошибки интерпретации.

Из модели следуют пять типичных ошибок. Первая — концептуальная подстановка, когда индикатор отождествляется с философским понятием. Вторая — причинная монополизация, когда эффект связывается с одним механизмом при наличии альтернатив. Третья — нормативный перенос от «люди считают так» к «следует считать так». Четвёртая — неоправданное расширение области применимости результата за пределы дизайна и выборки. Пятая — количественный максимализм: предположение, что увеличение объёма данных само по себе устраняет концептуальные и объяснительные проблемы.

Историческое напоминание здесь даёт Мальбранш, критиковавший поспешное обобщение наблюдений и недостаточную фиксацию условий [5, с. 159–160]. Современная версия той же ошибки может быть статистически сложнее, но логически остаётся сходной: высокая точность измерения не компенсирует неясность того, что именно измерено и почему этот результат значим для философского тезиса.

7. Функциональные возможности и пределы эмпирического метода.

Эмпирический метод обладает функциональной, а не абсолютной универсальностью. Он применим там, где аргумент содержит фактическую предпосылку, допускающую наблюдение и корректную операционализацию: о типичности употребления понятия, распространённости интуиции, доверии к источнику или реакции на контекст. Отказ от проверки таких утверждений также методологически уязвим.

Но логическая возможность, нормативная сила основания, критерии рациональности и метафизический статус знания не выводятся из частотного распределения ответов. Методологический плюрализм поэтому означает распределение функций: концептуальный анализ формулирует проблему, эмпирическая процедура проверяет фактические предпосылки, объяснительный анализ связывает эффект с механизмом, а философская аргументация определяет нормативное и теоретическое значение результата.

Заключение.

Проблема экспериментальной эпистемологии состоит не в том, допустимо ли философии пользоваться эмпирическими данными, а в том, какие выводы эти данные позволяют обосновать. Статистически устойчивый результат не является готовым философским тезисом: между ними находятся операционализация, валидность, объяснение и концептуально-нормативная интерпретация.

Двухконтурная модель позволяет разделить надёжность эмпирического результата и его философскую релевантность. Чем больше неопределённостей сохраняется в цепочке «понятие — индикатор — эффект — механизм — философский вывод», тем слабее должна быть формулировка заключения. Такое ограничение силы вывода является не недостатком, а условием методологической добросовестности.

Тем самым эмпирический метод наиболее продуктивен при проверке фактических предпосылок философских аргументов и наиболее ограничен при

попытке заменить данными самостоятельное нормативное обоснование. Перспективой дальнейшей работы является применение предложенной модели к конкретным исследованиям знания, свидетельства, экспертного доверия и практических ставок.

СПИСОК ЛИТЕРАТУРЫ:

1. Зайцева Н.В., Зайцев Д.В. Экспериментальный поворот в философии // Вестник Российского университета дружбы народов. Серия: Философия. 2024. Т. 28, № 4. С. 931–944. https://doi.org/10.22363/2313-2302-2024-28-4-931-944
2. Faust D., Meehl P.E. Using Meta-Scientific Studies to Clarify or Resolve Questions in the Philosophy and History of Science // Philosophy of Science. 2002. Vol. 69, no. S3. P. S185–S196. https://doi.org/10.1086/341845
3. Glackin S.N. Expressive Responding, Experimental Philosophy, and Philosophical Expertise // Review of Philosophy and Psychology. 2024. Vol. 15. P. 909–931. https://doi.org/10.1007/s13164-023-00686-w
4. Li J., Zhu X. Twenty Years of Experimental Philosophy Research // Metaphilosophy. 2023. Vol. 54, no. 1. P. 29–53. https://doi.org/10.1111/meta.12602
5. Malebranche N. The Search after Truth / trans. Lennon T.M., Olscamp P.J. Cambridge: Cambridge University Press, 1997
6. Shepherd J., Justus J. X-Phi and Carnapian Explication // Erkenntnis. 2015. Vol. 80, no. 2. P. 381–402. https://doi.org/10.1007/s10670-014-9648-3
7. Simion M. Resistance to Evidence and the Duty to Believe // Philosophy and Phenomenological Research. 2024. Vol. 108, no. 1. P. 203–216. https://doi.org/10.1111/phpr.12964
8. Wu S. Are Folks Purists or Pragmatic Encroachers? New Discoveries of Relation between Knowledge and Action from Experimental Philosophy // Episteme. 2025. Vol. 22, no. 1. P. 304–332. https://doi.org/10.1017/epi.2023.56

Krylova E.A.
postgraduate student of 3rd year
Department of Philosophy
Nizhny Novgorod State University named after N.I. Lobachevsky
(Nizhny Novgorod, Russia)

LIMITS OF PHILOSOPHICAL INTERPRETATION OF EMPIRICAL DATA IN EPISTEMOLOGY

Abstract: *methodological limits of philosophical interpretation of empirical findings in experimental epistemology are examined. A statistically robust effect is shown not to be equivalent to a philosophical conclusion: operationalization, validity assessment, explanation of underlying mechanisms, and normative argumentation stand between data and a theoretical claim. A dual-track evaluation model is proposed. The empirical-methodological track establishes the reliability of findings, while the conceptual-normative track assesses their philosophical relevance, analysis of competing explanations links the two. Common mistakes in moving from data to philosophical claims are identified. The study concludes that the empirical method is functionally, but not absolutely, universal: it applies to the factual premises of philosophical arguments but cannot replace conceptual and normative justification.*

Keywords: *experimental epistemology, empirical method, operationalization, validity, philosophical interpretation, dual-track model, competing explanations analysis, conceptual justification, normative justification.*

УДК 004.4

Аубакиров С.Н.
магистрант 1 курса
специальность «Информационные системы»
кафедра технических наук
Казахстанский университет инновационных и телекоммуникационных систем
(г. Уральск, Казахстан)

Научный руководитель:
Аксенова Д.К.
магистр технических наук, преподаватель
кафедра технических наук
Казахстанский университет инновационных и телекоммуникационных систем
(г. Уральск, Казахстан)

АНАЛИЗ МЕТОДОВ И АРХИТЕКТУРНЫХ ПОДХОДОВ К ОПТИМИЗАЦИИ ПОТОКОВОЙ ОБРАБОТКИ ДАННЫХ В РАСПРЕДЕЛЕННЫХ ИНФОРМАЦИОННЫХ СИСТЕМАХ

Аннотация: *в статье проводится комплексный сравнительный анализ архитектурных подходов и алгоритмических методов оптимизации процесса потоковой обработки данных (Stream Processing) в современных распределенных информационных системах. Рассматриваются проблемы минимизации задержек (latency), увеличения пропускной способности (throughput), управления состоянием (state management) и выравнивания нагрузки при работе с рассинхронизированными событиями. Проведено сравнение ведущих стриминговых движков (Apache Flink, Spark Structured Streaming, Kafka Streams) и оценен потенциал применения граф-ориентированных алгоритмов для оптимизации маршрутизации потоков данных.*

Ключевые слова: *потоковая обработка данных, распределенная система, движок Apache Flink, библиотека Kafka Streams, балансировка нагрузки, управление состоянием.*

1. ВВЕДЕНИЕ.

В условиях лавинообразного роста объемов данных, генерируемых устройствами концепции «Интернета вещей» (IoT), финансовыми транзакциями, телеметрией промышленного оборудования и распределенными микросервисами, классическая пакетная обработка (Batch Processing) перестает отвечать требованиям бизнеса к скорости принятия решений [1]. Традиционные конвейеры ETL, ориентированные на периодический запуск тяжелых аналитических запросов, создают существенный временной лаг между моментом возникновения события и получением результата его анализа.

Современным информационным системам требуется непрерывная аналитика и реакция на события в реальном времени (Real-Time Data Processing). Переход от пакетной обработки к потоковой концепции создает фундаментальные инженерные вызовы. В отличие от пакетной обработки, где данные статичны, потоковые данные представляют собой непрерывные, потенциально бесконечные последовательности событий, поступающие с переменной интенсивностью [3]. Ключевой задачей становится разработка методов оптимизации, гарантирующих минимальную задержку при сохранении отказоустойчивости.

2. ПРОБЛЕМАТИКА ПОТОКОВОЙ ОБРАБОТКИ В РАСПРЕДЕЛЕННЫХ СРЕДАХ.

Функционирование распределенных систем обработки потоков осложняется следующими ключевыми факторами:

1. Нерегулярность и рассинхронизация порядка событий (Out-of-Order Events): Задержки в сети приводят к тому, что время создания события на источнике (Event Time) расходится со временем его фактического поступления в обработчик (Processing Time) [3].

2. Масштабирование распределенного состояния (State Management): Для вычисления оконных агрегатов и соединений потоков (Joins) система вынуждена

хранить промежуточное состояние. По мере роста объема потока размер этого состояния растет экспоненциально [3].

3. Дисбаланс нагрузки (Data Skew): Неравномерное распределение ключей по партициям брокера сообщений приводит к перегрузке отдельных узлов кластера («hot partitions»).

Для формализации оценки задержки в работе оконных механизмов используется следующая модель:

$$\text{Latency}_{total} = T_{network} + T_{processing} + T_{watermark_slack}$$

где $T_{watermark_slack}$ — допустимое окно ожидания запоздавших событий (Slack/Watermark period), определяющее компромисс между полнотой вычислений и задержкой ответа [3].

3. ЭВОЛЮЦИЯ И СРАВНИТЕЛЬНЫЙ АНАЛИЗ СТРИМИНГОВЫХ АРХИТЕКТУР.

Развитие систем потоковой обработки прошло эволюцию от простых ин-буферных механизмов до распределенных эластичных платформ [2]. Современные решения делятся на два основных класса по модели обработки: микропакетная (Micro-batching) и истинно потоковая (True Streaming / Event-driven).

Таблица 1. Сравнительный анализ ведущих движков потоковой обработки [2].

Характеристика	Apache Flink	Spark Structured Streaming	Kafka Streams
Модель обработки	True Streaming (Event-by-Event)	Micro-Batching / Continuous	True Streaming (Event-by-Event)
Уровень задержки (Latency)	Миллисекундный (< 10-50 мс)	Субсекундный (100-500 мс)	Миллисекундный (< 20-50 мс)
Управление состоянием	Встроенное (RocksDB / In-Memory)	HDFS/S3/Delta State Log	Локальный RocksDB в таске
Гарантии обработки	Exactly-Once (Chandy-Lamport)	Exactly-Once (WAL + Checkpointing)	Exactly-Once (Transactions API)
Механизм контроля потока	Credit-based Backpressure	Dynamic Rate Estimator	Native Kafka Polling Loop

4. МЕТОДЫ ОПТИМИЗАЦИИ ПРОПУСКНОЙ СПОСОБНОСТИ И РАСПРЕДЕЛЕНИЯ НАГРУЗКИ.

На основе проведенного анализа выделяются четыре основных уровня оптимизации производительности распределенных потоковых пайплайнов:

4.1. Граф-ориентированное управление маршрутизацией данных. Информационную топологию потока данных можно представить в виде взвешенного ориентированного графа G = (V, E), где узлы V соответствуют операторам обработки или серверам, а ребра E — сетевым каналам связи с пропускной способностью C(e) и задержкой L(e) [4]. Применение алгоритмов поиска максимального потока (Max-Flow) и потока минимальной стоимости (Min-Cost Flow) позволяет динамически распределять нагрузку по узлам кластера, предотвращая перегрузку отдельных сетевых магистралей.

4.2. Адаптивное батчирование и компрессия. Для достижения высокой пропускной способности (Throughput) эффективно объединять мелкие сообщения в батчи на уровне брокера инжеста (Kafka) [1]. Оптимизация достигается балансировкой параметров batch.size и linger.ms совместно с

быстрыми алгоритмами сжатия (Snappy, Zstandard), что снижает накладные расходы на I/O без критического роста задержки.

4.3. Регулирование обратного давления (Backpressure). В случаях, когда скорость поступления данных превышает вычислительную мощность приемника (Consumer), необходимо применение механизмов контроля потока (flow control). Переход от простой блокировки каналов к кредитно-ориентированной схеме (Credit-based Flow Control) позволяет локализовать задержки только в рамках перегруженного виртуального канала, не блокируя смежные параллельные задачи [2].

5. ЗАКЛЮЧЕНИЕ И НАПРАВЛЕНИЯ ДАЛЬНЕЙШИХ ИССЛЕДОВАНИЙ.

Проведенный аналитический обзор показывает, что современные системы потоковой обработки прошли путь от простой аппроксимационной обработки до сложных распределенных систем с жесткими гарантиями согласованности (Exactly-Once) и низкой задержкой.

Тем не менее, существующие универсальные механизмы не всегда эффективно справляются с резкими скачками нагрузки (bursty traffic) и выравниванием дисбаланса ключей (Key Skewness). В рамках дальнейшей работы над диссертационным исследованием планируется разработать адаптивный метод динамической балансировки нагрузки на основе граф-ориентированных алгоритмов, позволяющий перераспределять ключи и состояние между узлами-обработчиками в режиме реального времени на основе анализа текущего профиля нагрузки.

СПИСОК ЛИТЕРАТУРЫ:

1. Apache Software Foundation. Apache Flink Documentation [Электронный ресурс]. URL: https://flink.apache.org (дата обращения: 15.11.2026)
2. Fragkoulis M., Carbone P., Kalavri V., Katsifodimos A. A survey on the evolution of stream processing systems // The VLDB Journal. 2024. Vol. 33, No. 2. P. 507–541 https://doi.org/10.1007/s00778-023-00819-8
3. Marcu O.-C., Bouvry P. Big data stream processing // Springer Handbook of Data Engineering. 2024. HAL Id: hal-04687320. P. 1–25
4. Pasham S.D. Graph-Based Algorithms for Optimizing Data Flow in Distributed Cloud Architectures // International Journal of Scientific Research and Management (IJSRM). 2022. Vol. 10, No. 3. P. 809–832 https://doi.org/10.18535/ijsrm/v10i3.ec07

Aubakirov S.N.
master's degree student of 1st year
specialty «Information Systems»
Department of Technical Sciences
Kazakhstan University of Innovation and Telecommunication Systems
(Uralsk, Kazakhstan)

Scientific advisor:
Aksenova D.K.
Master of Technical Sciences, lecturer
Department of Technical Sciences
Kazakhstan University of Innovation and Telecommunication Systems
(Uralsk, Kazakhstan)

ANALYSIS OF METHODS AND ARCHITECTURAL APPROACHES TO OPTIMIZING STREAM PROCESSING IN DISTRIBUTED INFORMATION SYSTEMS

Abstract: *this article presents a comprehensive comparative analysis of architectural approaches and algorithmic methods for optimizing stream processing in modern distributed information systems. It examines challenges related to minimizing latency, increasing throughput, managing state, and balancing loads when processing out-of-sync events. Leading stream processing engines (Apache Flink, Spark Structured Streaming, Kafka Streams) are compared, and the potential of graph-based algorithms for optimizing data stream routing is assessed.*

Keywords: *stream processing, distributed system, Apache Flink, Kafka Streams, load balancing, state management.*

УДК 004

Захаров А.С.
магистрант 2 курса
кафедра бизнес-информатики и менеджмента
Санкт-Петербургский государственный университет
аэрокосмического приборостроения
(г. Санкт-Петербург, Россия)

ДОСТУПНОСТЬ РАЗРАБОТКИ ПРОГРАММНОГО ОБЕСПЕЧЕНИЯ С ПРИМЕНЕНИЕМ ГЕНЕРАТИВНОГО ИСКУССТВЕННОГО ИНТЕЛЛЕКТА

Аннотация: *в статье рассматривается влияние генеративного искусственного интеллекта на доступность разработки программного обеспечения. Проанализированы возможности создания небольших программ пользователями без профессиональной подготовки, особенности применения интеллектуальных помощников на различных этапах разработки, а также ограничения, связанные с качеством, безопасностью и сопровождением программных продуктов.*

Ключевые слова: *генеративный искусственный интеллект, разработка программного обеспечения, программирование, генерация кода, автоматизация, доступность технологий.*

Разработка программного обеспечения традиционно относится к видам деятельности, требующим специальных знаний, практического опыта и понимания принципов работы вычислительных систем. Даже создание сравнительно небольшой программы предполагает знакомство с языком программирования, способами обработки данных и правилами выполнения программного кода. Развитие генеративного искусственного интеллекта (ИИ) постепенно меняет условия выполнения подобных задач. Современные интеллектуальные помощники позволяют пользователю описывать желаемую

функциональность на естественном языке и получать готовые фрагменты кода, инструкции по их запуску и рекомендации по исправлению ошибок. В результате некоторые задачи, ранее требовавшие самостоятельного изучения программирования или обращения к специалисту, становятся доступнее широкому кругу пользователей. Однако возможность получить программный код не равнозначна способности создать полноценный, надёжный и безопасный программный продукт. Цель настоящей статьи заключается в определении возможностей и ограничений применения генеративного ИИ для разработки программного обеспечения пользователями с различным уровнем технической подготовки.

До широкого распространения генеративных моделей человек, не обладающий навыками программирования, имел несколько основных способов решения задач, связанных с созданием программных инструментов. Он мог освоить необходимый язык программирования, использовать существующее приложение, воспользоваться визуальным конструктором или обратиться к разработчику. Различные средства автоматизации, включая макросы и платформы разработки без непосредственного написания кода, позволяли создавать простые решения и раньше. Тем не менее такие инструменты обычно требовали изучения определённой среды и её возможностей. Генеративный ИИ дополняет существующие подходы новым способом взаимодействия: вместо непосредственного описания алгоритма средствами языка программирования пользователь может первоначально сформулировать задачу обычными словами.

Для понимания происходящих изменений необходимо различать программирование как написание исходного кода и разработку программного обеспечения как более широкий процесс. Создание программы включает определение потребностей пользователя, формирование требований, выбор технического решения, реализацию, тестирование, внедрение и последующее сопровождение. Генеративные модели могут оказывать помощь практически на каждом из перечисленных этапов, однако степень их самостоятельности и требования к человеческому контролю существенно различаются. Наиболее

очевидные преимущества проявляются при создании ограниченных по функциональности решений, для которых можно достаточно точно сформулировать ожидаемый результат и непосредственно проверить его правильность.

Характерным примером является разработка небольшого скрипта для обработки файлов. Пользователю может потребоваться автоматически переименовать большое количество документов, извлечь определённые сведения из таблицы или преобразовать данные из одного формата в другой. При традиционном подходе такая задача могла потребовать поиска готовой программы, изучения документации или написания собственного кода. При использовании генеративного ИИ человек способен описать последовательность необходимых действий и получить первоначальный вариант программы, например на языке Python. Дополнительно интеллектуальный помощник может объяснить порядок установки необходимых компонентов, способ запуска скрипта и значения используемых параметров. При благоприятных условиях это позволяет решить локальную практическую задачу в пределах одного рабочего сеанса, хотя продолжительность работы зависит от её сложности и опыта пользователя.

Существенное значение имеет возможность последовательного уточнения требований. Пользователю необязательно формулировать окончательное техническое задание с первого обращения. После получения первоначального результата он может попросить изменить формат выходного файла, добавить обработку исключений или предусмотреть выбор исходной папки. Таким образом, процесс создания программы приобретает диалоговый характер. Вместе с тем естественный язык допускает неоднозначность, поэтому модель может неверно интерпретировать отдельные требования. Например, просьба удалить повторяющиеся записи может пониматься по-разному в зависимости от того, какие поля должны использоваться для сравнения. Даже при создании небольших программ необходимо заранее определить, что именно считается правильным результатом.

Доступность генеративных инструментов особенно заметна при разработке решений для индивидуального использования. В отличие от коммерческого программного продукта, небольшая программа для личной задачи обычно имеет ограниченное число пользователей, сравнительно простые требования и известные условия применения. Создатель такого инструмента самостоятельно определяет, достаточно ли его возможностей для решения конкретной проблемы. При этом ограниченный масштаб не отменяет необходимости осторожного обращения с данными. Например, даже простой скрипт для переименования файлов может привести к потере информации, если неправильно реализует перезапись существующих документов. Поэтому проверка работы на копиях исходных данных должна рассматриваться как обязательная практика, доступная в том числе пользователям без специального образования.

Одним из механизмов повышения доступности программирования становится сокращение объёма знаний, необходимых для получения первого работоспособного результата. Пользователю уже не всегда требуется самостоятельно запоминать синтаксис языка, названия стандартных функций или способы подключения распространённых библиотек. Часть соответствующих действий выполняет интеллектуальный помощник. Однако это не означает полного устранения технических требований. Для использования сгенерированной программы по-прежнему может потребоваться понимание файловой системы, разрешений доступа, форматов данных и особенностей программной среды. По мере усложнения задачи возрастает вероятность возникновения проблем, решение которых требует знаний, выходящих за пределы обычного пользовательского опыта.

Применение генеративного ИИ способно изменять и сам подход к поиску программных решений. Ранее пользователю нередко приходилось адаптировать свою задачу к возможностям имеющихся приложений. Теперь появляется возможность сформировать небольшой инструмент под конкретную потребность. Например, стандартная программа может предоставлять широкий

набор функций, из которых человеку необходимы только две или три. Индивидуально созданный скрипт способен выполнять именно требуемую последовательность операций без сложного интерфейса и дополнительных настроек. Это не делает самостоятельную разработку предпочтительной во всех ситуациях, поскольку готовые продукты обычно обладают преимуществами в сопровождении и проверке качества. Однако для отдельных локальных задач генеративный ИИ расширяет набор доступных способов решения.

Исследования подтверждают, что интеллектуальные помощники могут влиять на скорость выполнения задач программирования. В эксперименте С. Пэн и соавторов участники, использовавшие GitHub Copilot, выполнили задание по созданию сервера на JavaScript в среднем на 55,8% быстрее контрольной группы [4]. Полученный результат показывает потенциал технологии для ускорения программирования, но не должен переноситься на все виды разработки. Эксперимент был ограничен конкретным заданием, а создание реальных программных продуктов включает значительно больше операций, чем непосредственное написание кода. Кроме того, повышение скорости работы специалиста не доказывает, что аналогичную задачу сможет самостоятельно выполнить человек без технической подготовки.

Особенности взаимодействия разработчиков с генеративными системами рассмотрены в исследовании Ш. Барке и соавторов. На основе наблюдения за двадцатью участниками авторы выделили два характерных режима применения интеллектуального помощника: ускорение выполнения заранее понятной задачи и исследование возможных способов решения при недостаточной определённости дальнейших действий [1]. Для начинающего пользователя особенно важен второй режим, поскольку ИИ способен предложить первоначальную структуру программы и объяснить возможные подходы к её созданию. Однако исследование также показывает, что взаимодействие с интеллектуальным помощником остаётся процессом принятия решений человеком, а не полностью самостоятельной деятельностью программной системы.

Существенным ограничением доступности разработки становится сложность оценки правильности сгенерированного кода. Человек может получить программу, которая запускается без ошибок и демонстрирует ожидаемый результат на нескольких примерах. Однако отсутствие видимых проблем не гарантирует корректности во всех условиях. Программа может неправильно обрабатывать пустые значения, нестандартные символы, большие объёмы данных или непредусмотренные сочетания входных параметров. Пользователь, не понимающий внутренней логики алгоритма, способен обнаружить только наиболее очевидные недостатки. В результате генеративный ИИ снижает первоначальный барьер создания программы, но не обязательно устраняет барьер её самостоятельной проверки.

Особую значимость данная проблема приобретает для начинающих пользователей. В исследовании С. Нгуен и соавторов, охватившем 120 студентов с начальной подготовкой в программировании, выявлены трудности формулирования запросов и последовательного исправления неудачных результатов генерации [2]. Участникам было непросто точно передавать модели требования даже к заданиям, соответствовавшим их уровню подготовки. Это позволяет сделать вывод, что взаимодействие на естественном языке само по себе не обеспечивает правильного понимания программной задачи. Для успешной работы необходимо уметь определять входные данные, ожидаемые результаты и условия, при которых решение должно считаться корректным.

Дополнительные ограничения установлены П. Вайтхилингамом и соавторами при изучении использования инструментов автоматической генерации кода. Участники исследования положительно оценивали возможность получать первоначальные варианты решений, однако испытывали затруднения при понимании, редактировании и отладке предложенных фрагментов [5]. Данное обстоятельство демонстрирует различие между получением готового кода и владением программой как техническим решением. Если пользователь не способен объяснить принцип работы созданного инструмента, возможности его последующего изменения и устранения неполадок оказываются ограниченными.

При переходе от небольших программ к сложным системам значительно возрастает значение проектирования архитектуры. Полноценный программный продукт может включать пользовательский интерфейс, базу данных, серверную часть, механизмы авторизации и взаимодействие с внешними сервисами. Отдельные компоненты должны согласованно работать между собой, а изменения одного элемента не должны нарушать функционирование остальных. Генеративная модель способна предложить примеры реализации каждого компонента, но качество общей архитектуры зависит от правильности исходных требований и выбранных технических решений. Ошибки проектирования могут оставаться незаметными на ранних этапах и проявляться лишь при расширении функциональности или увеличении количества пользователей.

Не менее существенны требования информационной безопасности. Сгенерированный программный код может содержать уязвимости, связанные с недостаточной проверкой входных данных, некорректным управлением доступом или небезопасным хранением конфиденциальной информации. В исследовании Х. Пирса и соавторов при анализе программных решений, предложенных GitHub Copilot для специально разработанных сценариев, примерно 40% полученных вариантов содержали уязвимости [3]. Данный показатель относится к конкретной экспериментальной выборке и не характеризует безопасность всех современных генеративных моделей. Тем не менее исследование подтверждает необходимость независимой проверки автоматически сформированного кода, особенно при разработке систем, работающих с персональными, финансовыми и другими чувствительными данными.

Для серьёзного программного продукта также важны надёжность и возможность дальнейшего сопровождения. Программа должна сохранять работоспособность при изменении условий эксплуатации, обновлении используемых библиотек и появлении новых требований. Если решение создаётся преимущественно последовательной генерацией отдельных фрагментов, между ними могут возникать несоответствия, усложняющие

последующие изменения. Даже успешно работающий первоначальный вариант не всегда обладает достаточно понятной структурой. Поэтому профессиональная разработка предполагает документирование решений, использование систем контроля версий, проверку совместимости компонентов и систематическое тестирование. Генеративный ИИ способен помогать в выполнении этих операций, но их организационная и техническая необходимость сохраняется.

Отдельной проблемой выступает ответственность за результат. При индивидуальном использовании небольшого скрипта возможные последствия ошибки обычно ограничиваются собственными данными и рабочими процессами пользователя. При создании приложения для других людей требования становятся значительно строже. Разработчик должен учитывать доступность сервиса, защиту информации, обработку ошибочных действий и возможность восстановления после сбоев. Генеративная модель не принимает на себя юридическую или профессиональную ответственность за функционирование программного продукта. Поэтому наличие автоматически созданного кода не устраняет необходимость специалиста, способного оценить риски и принять обоснованные технические решения.

Расширение доступности программирования может иметь и организационные последствия. Сотрудники, не занимающиеся профессиональной разработкой, получают возможность самостоятельно создавать вспомогательные инструменты для обработки информации и автоматизации повторяющихся операций. Это потенциально сокращает потребность в обращении к специализированным подразделениям по поводу простых локальных задач и позволяет быстрее проверять отдельные идеи. Вместе с тем неконтролируемое использование таких решений способно приводить к появлению программ, не соответствующих внутренним требованиям организации. Особенно значимы риски при работе с общими базами данных и информационными системами. Следовательно, расширение самостоятельности пользователей должно сопровождаться понятными правилами применения и проверки созданных инструментов.

С образовательной точки зрения генеративный ИИ создаёт одновременно новые возможности и ограничения. Интеллектуальный помощник может объяснять назначение отдельных команд, предлагать примеры и помогать разбирать сообщения об ошибках. Это позволяет начинающему пользователю осваивать программирование непосредственно в процессе решения практической задачи. Однако постоянное получение готовых решений без самостоятельного анализа способно ограничивать развитие навыков алгоритмического мышления и отладки. Наиболее обоснованным представляется подход, при котором генеративная система используется не только для написания кода, но и для объяснения принципов его работы, а пользователь постепенно приобретает способность самостоятельно проверять и изменять программу.

На основании проведённого анализа можно выделить различие между доступностью первоначального создания программного решения и доступностью полноценной программной инженерии. В первом случае генеративный ИИ действительно способен существенно снизить требования к предварительной подготовке пользователя. Во втором сохраняется необходимость профессиональных компетенций, связанных с архитектурой, качеством, безопасностью, интеграцией и сопровождением. Граница между этими случаями определяется не только количеством строк кода или внешней сложностью интерфейса, но и последствиями возможных ошибок, числом пользователей и требованиями к устойчивости системы.

Таким образом, применение генеративного искусственного интеллекта расширяет возможности самостоятельной разработки небольших программ и способствует снижению первоначального барьера входа в программирование. Пользователь получает инструмент, позволяющий переходить от словесного описания потребности к работоспособному прототипу без предварительного освоения значительного объёма профессиональных знаний. Однако доступность генерации кода не означает автоматического обеспечения его правильности, надёжности и безопасности. При усложнении программного продукта

сохраняется и возрастает значение системного проектирования, тестирования и профессиональной ответственности. Поэтому основным результатом распространения генеративного ИИ следует считать не устранение необходимости в разработчиках, а расширение круга людей, способных самостоятельно решать ограниченные программные задачи, при сохранении ключевой роли технической квалификации в создании сложных и ответственных систем.

СПИСОК ЛИТЕРАТУРЫ:

1. Barke S., James M.B., Polikarpova N. Grounded Copilot: How Programmers Interact with Code-Generating Models // Proceedings of the ACM on Programming Languages. 2023. Vol. 7. OOPSLA1. Article 78. https://doi.org/10.1145/3586030
2. Nguyen S., Babe H.M., Zi Y., Guha A., Anderson C.J., Feldman M.Q. How Beginning Programmers and Code LLMs (Mis)read Each Other // Proceedings of the CHI Conference on Human Factors in Computing Systems. 2024. Article 651. P. 1–26. https://doi.org/10.1145/3613904.3642706
3. Pearce H., Ahmad B., Tan B., Dolan-Gavitt B., Karri R. Asleep at the Keyboard? Assessing the Security of GitHub Copilot's Code Contributions // 2022 IEEE Symposium on Security and Privacy. 2022. P. 754–768. https://doi.org/10.1109/SP46214.2022.9833571
4. Peng S., Kalliamvakou E., Cihon P., Demirer M. The Impact of AI on Developer Productivity: Evidence from GitHub Copilot // arXiv. 2023. arXiv:2302.06590
5. Vaithilingam P., Zhang T., Glassman E.L. Expectation vs. Experience: Evaluating the Usability of Code Generation Tools Powered by Large Language Models // CHI Conference on Human Factors in Computing Systems Extended Abstracts. 2022. P. 1–7. https://doi.org/10.1145/3491101.3519665

Zakharov A.S.
master's degree student of 2nd year
Department of Business Informatics and Management
St. Petersburg State University of Aerospace Instrumentation
(St. Petersburg, Russia)

ACCESSIBILITY OF SOFTWARE DEVELOPMENT USING GENERATIVE ARTIFICIAL INTELLIGENCE

Abstract: *this article examines how generative artificial intelligence affects the accessibility of software development. It analyzes opportunities for users without professional training to create small software applications, the use of AI assistants at various stages of development, and limitations related to software quality, security, and maintenance.*

Keywords: *generative artificial intelligence, software development, programming, code generation, automation, technology accessibility.*

УДК 004.92

Ядров М.В.
магистрант 1 курса
факультет автоматики и вычислительной техники
кафедра автоматизированных систем управления
Новосибирский государственный технический университет
(г. Новосибирск, Россия)

Научный руководитель:
Ландовский В.В.
кандидат технических наук, доцент
кафедра автоматизированных систем управления
Новосибирский государственный технический университет
(г. Новосибирск, Россия)

КОНСОЛИДАЦИЯ ТЕКСТУРНЫХ РЕСУРСОВ КАК ИНСТРУМЕНТ ОПТИМИЗАЦИИ 3D-СЦЕН

Аннотация: *в статье предлагается авторский алгоритм консолидации текстур на основе анализа и выявления общих закономерностей в наборах графических данных, а также приводится обоснование эффективности путём теоретических расчётов затрачиваемой памяти.*

Ключевые слова: *консолидация текстур, текстурный ресурс, оптимизация 3D-сцены, алгоритм обработки, анализ графических данных, оценка потребления памяти.*

Анализ предметной области.

Идея сжатия исходных графический данных для уменьшения занимаемого ими места не нова – один из первых алгоритмов появился в 1979 и опирался на разбиение изображений по блокам с последующим усреднением значений яркости в каждой из половин блока [1]. Со временем подход к

оптимизации изображений сильно изменился: появились методы векторного квантования (1996) и аппаратно поддерживаемые форматы блочного сжатия (S3TC, 1997, PVRTC, 2003, ETC, 2004, ASTC, 2012). Параллельно развивались методы организации и сокращения объёма текстурных данных, включая атласирование, виртуализацию и процедурный синтез текстур. Современное направление исследований связано с нейросетевым сжатием (NTC, 2023), позволяющим совместно кодировать несколько карт материала с использованием компактных обучаемых представлений [2].

Однако, методы оптимизации не ограничиваются лишь сжатием текстур. В низкополигональных сценах допускается использование текстур-палитр, поскольку все объекты на сцене имеют примитивный вид и простую раскраску, то допустимо весь набор цветов представить небольшой текстурой, к которой будет обращаться каждый объект сцены – рисунок 1.



Рисунок 1. Пример использования палитры в low-poly сцене.

Так как все объекты сцены ссылаются на один и тот же исходник, эти объекты можно объединить в один, тогда вся сцена будет представлена одной командой отрисовки (draw-call). Подобный подход пока что не может быть применён к сложным сценам из-за объёма и разнообразия визуальных данных.

Простая «склейка» сложных текстур допустима (уже упомянутые атласы), но она не является инструментом уменьшения объёма данных – только альтернативным форматом хранения. В большинстве случаев выигрыш от использования атласов нивелируется сложностью хранения визуальных данных и сложностью отсечения невидимой геометрии.

Обзор существующих инструментов и алгоритмов.

Алгоритмы не могут существовать сами по себе – в современных средствах разработки и обработки компьютерной графики представлен широкий спектр инструментов оптимизации текстурных данных. Основное внимание в них уделяется алгоритмам сжатия текстур, направленным на сокращение объёма занимаемой памяти при сохранении приемлемого визуального качества (таблицы 1 и 2). Вместе с тем существуют инструменты консолидации текстур, позволяющие объединять несколько текстурных изображений в единые атласы для более эффективного использования графических ресурсов (таблица 3). Подобные средства реализованы не только в игровых движках, таких как Unity и Unreal Engine, но и в специализированных программных решениях для обработки текстур и трёхмерной графики.

Таблица 1. Инструменты сжатия текстур движков.

Среда	Инструменты	Возможности
Unity	Texture Import Settings, Texture Compression, Crunch Compression	BCn, ASTC, ETC, платформенные настройки качества и сжатие файлов
Unreal Engine 5	Texture Editor, Texture Compression Settings, Oodle Texture	BCn, ASTC и другие платформенные форматы, оптимизация кодирования
Godot 4	Import Dock, VRAM Compressed, Basis Universal	GPU-сжатие, универсальное сжатие с транскодированием
CryEngine	Resource Compiler, Texture Compiler	Подготовка текстур и платформенно-зависимое сжатие

Таблица 2. Специальные инструменты текстурного сжатия.

Инструмент	Поддерживаемые технологии	Назначение
AMD Compressonator	BCn, ASTC и другие форматы	Сжатие, сравнение качества, анализ ошибок
NVIDIA Texture Tools Exporter	BCn, DDS, KTX	Экспорт GPU-текстур, обработка изображений
ARM ASTC Encoder (astcenc)	ASTC LDR/HDR	Настраиваемое ASTC-сжатие, выбор размера блока и качества
PVRTexTool	PVRTC, ETC, ASTC и др.	Подготовка текстур для мобильных GPU
Basis Universal	ETC1S, UASTC	Универсальное сжатие с последующим транскодированием
Khronos KTX-Software	KTX2, Basis Universal, GPU-форматы	Создание, кодирование и проверка переносимых текстур

Таблица 3. Инструменты консолидации текстур.

Среда	Инструмент	Возможности
Unity	Sprite Atlas	Объединение 2D-спрайты в атласы
Unity	Texture2D.PackTextures()	Программная упаковка несколько текстур в одну
Unreal Engine 5	Runtime Virtual Texturing	Кэширование результатов затенения и объединение данных материалов в виртуальном текстурном пространстве
Unreal Engine 5	Streaming Virtual Texturing	Динамическая загрузка необходимых страниц больших текстур
Blender	UV Editing, Pack Islands, Cycles Bake	Позволяет подготовить общий UV-атлас и запечь в него текстуры нескольких объектов
Adobe Substance 3D Painter	Texture Set Export, Channel Packing	Экспортирует наборы текстур и объединяет разные карты материала по каналам

Анализ рассмотренных инструментов позволяет выделить ряд общих особенностей применяемых подходов к оптимизации текстурных данных. Большинство средств сжатия ориентировано на использование аппаратно-поддерживаемых форматов, обеспечивающих компактное хранение текстур и возможность их эффективного декодирования графическим процессором. При этом выбор алгоритма сжатия определяется требованиями к качеству изображения, объёму занимаемой памяти и возможностями целевой платформы. Средства консолидации текстур, в свою очередь, преимущественно направлены на объединение нескольких изображений в общие атласы, что позволяет сократить количество используемых текстурных ресурсов и потенциально уменьшить число переключений материалов при визуализации. Следует отметить, что сжатие и консолидация, несмотря на возможность их совместного применения, в большинстве рассмотренных решений реализованы как самостоятельные операции, требующие отдельной настройки и обработки данных.

Для количественной оценки эффективности инструментов можно сравнить объём памяти, необходимый для хранения текстурных изображений при использовании различных форматов сжатия. В качестве примера возьмём текстуру разрешением 2048×2048 пикселей с четырьмя цветовыми компонентами по 8 бит каждый (RGBA8). В несжатом виде каждый пиксель занимает 32 бита, что позволяет определить исходный объём текстурных данных по формуле:

$$V_{исх} = \frac{W * H * B}{8}$$

где W и H – ширина и высота изображения в пикселях, B – количество бит на пиксель. Для рассматриваемой текстуры исходный объём составляет:

$$V_{исх} = \frac{2048 * 2048 * 32}{8} = 16777216B = 16MB.$$

Средства сжатия текстур, представленные в Unity, Unreal Engine и специализированных программах, таких как AMD Compressonator и ARM ASTC Encoder, позволяют преобразовывать исходные изображения в аппаратно поддерживаемые блочные форматы. В форматах BC1, BC3 и BC7 используются блоки размером 4×4 пикселя, занимающие соответственно 64, 128 и 128 бит. Формат ASTC предусматривает выбор размеров блока при фиксированном объёме 128 бит на блок, благодаря чему достигается различная плотность хранения данных.

Объём текстуры после сжатия:

$$V_{сж} = \frac{W * H * B_b}{w_b * h_b * 8}$$

Результаты расчёта для наиболее распространённых вариантов сжатия/способов хранения приведены в таблице 4.

Таблица 4. Результаты сжатия текстуры.

Формат	**Бит/пиксель**	**Объём, МиБ**
RGBA8	32	16,00
BC1	4	2,00
BC3	8	4,00
BC7	8	4,00
ASTC 6×6	≈3,56	≈1,78
ASTC 8×8	2	1,00

Для определения эффективности алгоритмов используются коэффициент сжатия (K) и относительное сокращение объёма памяти (S):

$$K = \frac{V_{исх}}{V_{сж}} \; S = \left(1 - \frac{V_{сж}}{V_{исх}}\right) * 100\%.$$

Таблица 5.

Формат	**Коэффициент**	**Экономия памяти**
BC1	8:1	87,50%
BC3	4:1	75,00%
BC7	4:1	75,00%
ASTC 6×6	≈8,96:1	≈88,84%
ASTC 8×8	16:1	93,75%

Оценка потери качества изображений.

При сжатии с потерями исходные значения пикселей заменяются приближёнными, что может приводить к размытию деталей, изменению цветовых переходов и появлению блочных артефактов (рисунок 2). Для количественной оценки подобных искажений используются среднеквадратичная ошибка (MSE) и пиковое отношение сигнал/шум (PSNR).

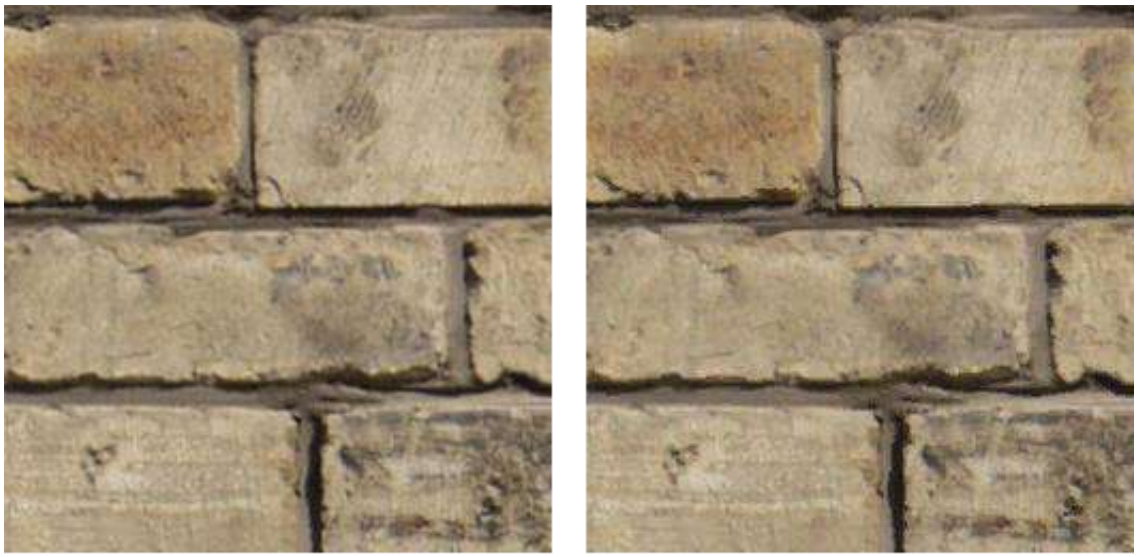

Рисунок 2. Пример искажения текстуры после восстановления.

Среднеквадратичная ошибка определяется выражением:

$$MSE = \frac{1}{N}\sum_{i=1}^{N}(x_i - \hat{x}_i)^2$$

где N – количество сравниваемых значений, x_i – исходное значение компонента изображения, $\hat{x}_i$ – восстановленное значение.

Пиковое отношение сигнал/шум вычисляется по формуле:

$$PSNR = 10log_{10}\left(\frac{MAX^2}{MSE}\right)$$

где MAX=255 для восьмибитного представления.

Чем меньше значение MSE и выше PSNR, тем точнее восстановленное изображение соответствует исходному по среднеквадратичной ошибке. При этом PSNR не полностью отражает субъективное восприятие качества, поэтому итоговая оценка остаётся за пользователем или зрителем. Для наглядности был проведён перевод нескольких текстур в форматы BC1, BC3 и BC7 с расчётом MSE и SPNR, результаты на рисунке 3.

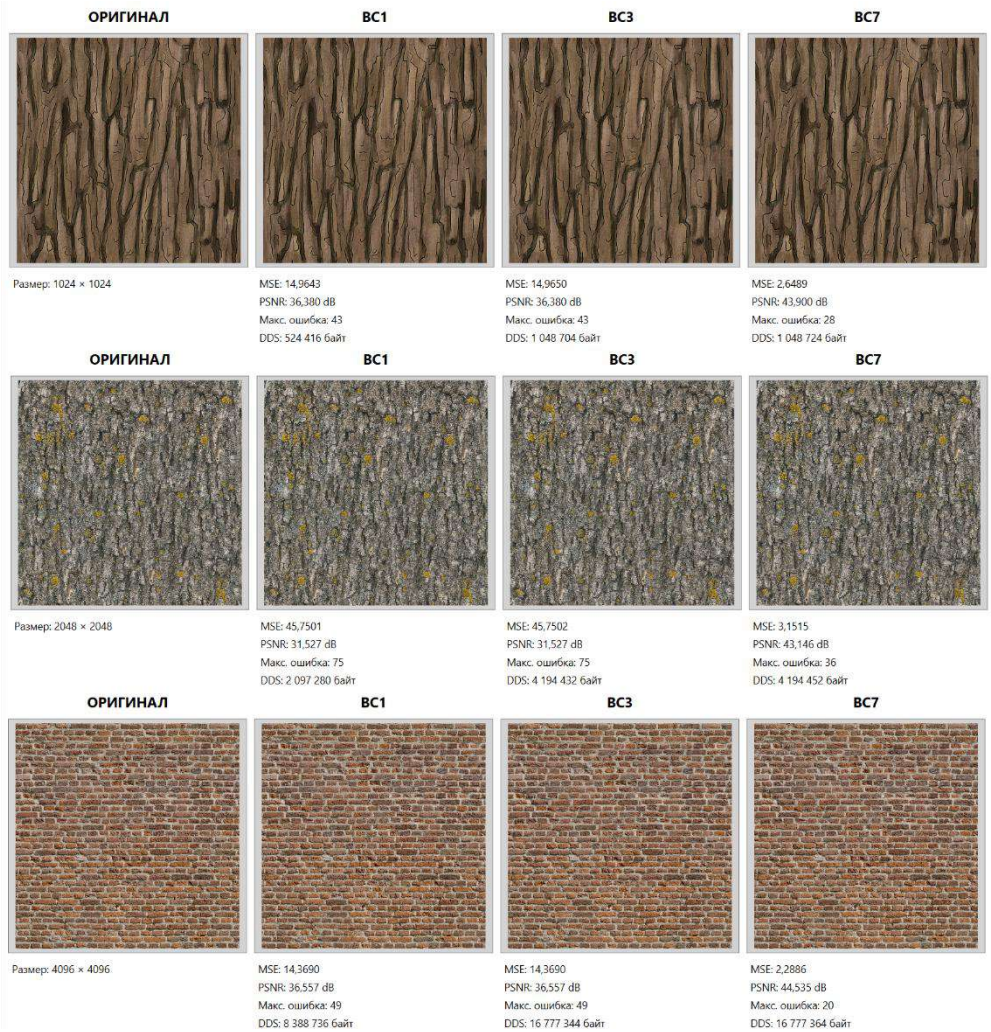

Рисунок 3. Сравнение изменения качества текстур при конвертации в разные поколения Block Compression.

Можно заметить, что явного изменения внешнего вида, как и ухудшения качества изображения, не наблюдается. Происходит это из-за особенностей человеческого восприятия изображений. Глаз видит текстуру не как набор

пикселей, а как комбинацию перцептивных признаков: грани объектов, цветовые переходы, распределения яркости и т.д [3].

Поскольку текстуры ориентированы в первую очередь на человеческую перцепцию, логично было бы разработать алгоритм, опирающийся именно на распознавание ключевых визуальных признаков изображений с их последующей консолидацией для снижения занимаемого места графической составляющей 3D сцен.

Разработка алгоритма.

Начать стоит с перевода текстуры в блочное представление. Поэтапный анализ блоков пикселей с постепенным уменьшением размеров рассматриваемых фрагментов позволит создать иерархический атлас классификации элементов текстуры – рисунок 4.

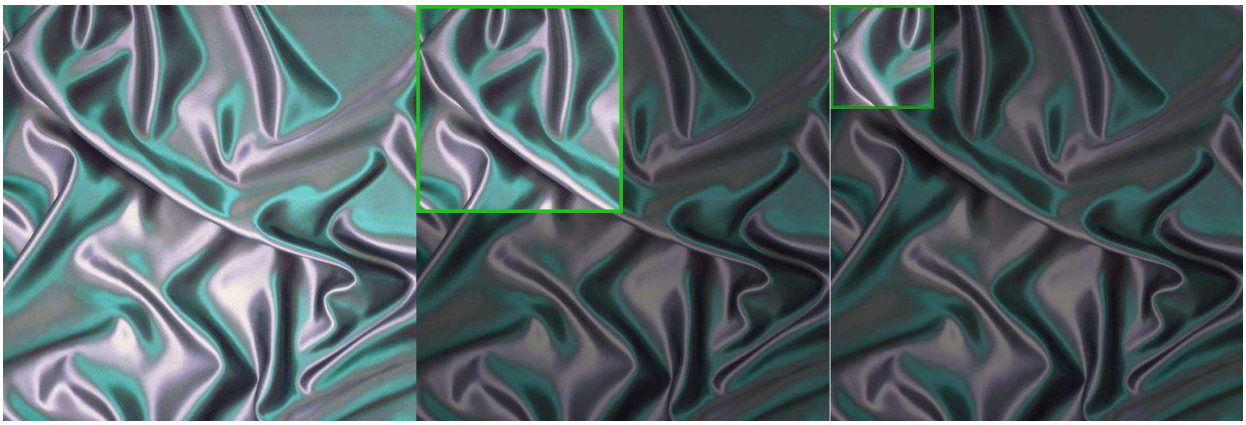

Рисунок 4. Пример разбиения изображения на фрагменты.

Прекратить уменьшение фрагментов можно на любом этапе, пока алгоритм не упрётся в минимальную допустимую конструкцию – квадрат 2*2 пикселя. Для текстуры 1024*1024 максимальный размер атласа будет составлять 9 слоёв и 34952 квадратов всех размеров.

Для более удобного сравнения текстур разных цветов стоит использовать не сами численные значения окраски пикселя, а их среднее. Каждый квадрат на каждом уровне проходит визуальную классификацию по внутренним паттернам,

список которых приведён в таблице 6. Саму классификацию допустимо провести через векторное сканирование фрагмента [4], пример на рисунке 5.

Таблица 6. Перечень графических паттернов.

Группа	Паттерны
Градиенты	Однородная заливка, Горизонтальный, Вертикальный, Диагональный, Радиальный центральный, Радиальный смещённый, Двусторонний, Нелинейный монотонный
Границы	Прямая граница, Размытая граница, Смещённая граница, Диагональная граница, Т-образное соединение, Крест
Полосы	Параллельные полосы, Неравномерные полосы, Плавные синусоидальные полосы, Волнистые линии, Кольцо/кольца, Линейные перекрытия, Прерывающиеся линии, Хаотические линии
Регулярные геометрические структуры	Прямоугольная решётка, Шахматное замощение, Точечная решётка, Гексагональная решётка, Нарушенная решётка
Зернистые и дискретные структуры	Равномерная зернистость, Случайная зернистость, Изолированные пятна, Сгруппированные пятна, Чешуйчатая структура, Фрагментированная структура
Шумовые и случайные структуры	Белый шум, Гауссовский шум, Импульсный шум, Коррелированный шум, Низкочастотный шум, Высокочастотный шум, Анизотропный шум
Иерархические и многомасштабные структуры	Масштабно-самоподобная структура, Иерархическая вложенность, Многомасштабная зернистость, Изменяющаяся пространственная частота, Изменяющийся размер элементов, Изменяющаяся плотность элементов, Иерархическое ветвление

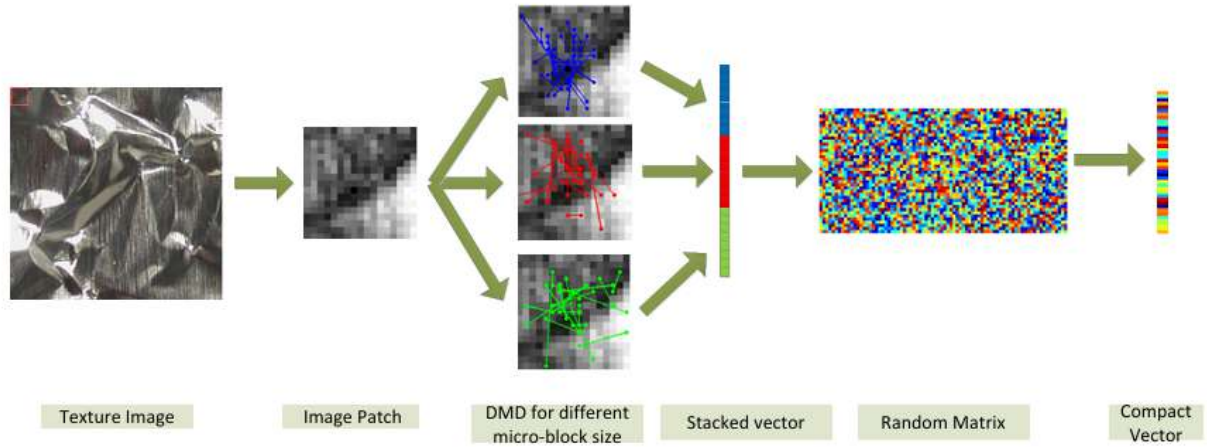

Рисунок 5. Пример векторного сканирования (взято из [4]).

После того, как все текстуры сцены будут приведены к блочному формату, можно начать формирование функций цветового восстановления. Как это сделать: каждый блок хранит в себе средние значения пикселей, через которые можно восстановить приблизительные исходные значения простыми операциями сложения и вычитания, пример на рисунке 6 – слева исходные цвета, их конкретные значения RGB и средние, в скобках – номера функций восстановления, справа – восстановленные оттенки.



Рисунок 6. Пример восстановления цветов через средние значения.

Предел максимального размера функции восстановления ограничен масштабом фрагмента, в котором ведётся цветовой анализ: для 2*2 предел равен 3, для 4*4 – 5 и по нарастающей. Стоит отметить, что после завершения

консолидации останутся только самые эффективные функции восстановления – те, что дают наименьшую погрешность, остальные же будут удалены для экономии памяти.

Следующий этап – поиск кандидатов для консолидации. Обычный перебор всех возможных вариантов комбинаций блоков и текстур слишком не эффективен, поэтому нужно ввести несколько ограничений. Первое – консолидация должна проходить по всей стороне текстуры, это нужно для корректной работы последующих преобразований в мипмапы и перевода в другие форматы изображений – рисунок 7.

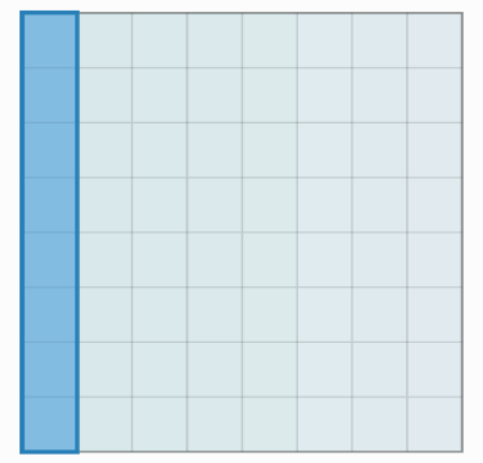

Рисунок 7. Пример минимальной зоны консолидации.

Из первого ограничения следует второе – расширение зоны консолидации может быть только по всей стороне вглубь текстуры. По итогу будет 4 основных направления роста: слева-направо, справа-налево, сверху-вниз и снизу-вверх. Третье ограничение регулирует темп роста консолидируемой зоны – следующий шаг может быть не больше предыдущего или достаточно большим для увеличения зоны на площадь, равную нескольким предыдущим расширениям. Например, для текстуры 1024*1024 стартовый размер зоны консолидации равнялся 128*1024, следующий может так же равен 128*1024, либо может быть меньше: 64*1024, 32*1024 и т.д., в случае повторного выбора 128*1024 максимальная площадь третьего расширения может быть выбрана 256*1024,

потому что уже консолидированная зона представляет собой фрагмент (128+128)*1024. Четвёртое ограничение отсекает потенциально бесполезные зоны консолидации – если всё же удалось найти общие визуальные признаки у двух текстур, но по итогу выделенная область оказалась незначительно малой, то нет смысла выделять её в отдельную сущность, создавать функции восстановления и переназначать вызовы рендера объектов (подробнее о качестве консолидации в главе «Расчёты эффективности»).

После завершения обработки текстур, консолидированные зоны отсекаются и становятся новыми объектами, хранящими: атлас средних значений пикселей, оставшиеся функции восстановления, связи с полигонами моделей на сцене, которые будут ссылаться на эту визуальную информацию. Все данные о ненужных функциях восстановления, классификации текстурных блоков и маршрутах расширения зон консолидации также удаляются за ненадобностью.

Расчёт эффективности.

Для определения условий эффективного применения алгоритма необходимо рассчитать общий объём памяти, занимаемый графической составляющей сцены после консолидации:

$$S_{new} \approx \frac{4}{3} * q * P + S_m + S_r$$

где q – доля значений, оставшихся после консолидации, P – изначальное количество текселей всех текстур, S_m – таблицы областей, ссылок и функций восстановления, S_r – объём дополнительных данных для коррекции ошибок, коэффициент 4/3 – объём уменьшенных версий исходных изображений (применяются при отдалении объекта от наблюдателя).

Относительно BC1 и BC7 разумно применять алгоритм, если:

$$q \leq a - \frac{S_m + S_r}{4P/3}$$

где a – коэффициент разности объёма памяти для представления цвета – 1 для BC7 и 0,5 для BC1.

Можно выделить 3 типовых вида сцен: примитивные, состоящие из простых объектов с набором таких же простых текстур (рисунок 8), средние, хранящие в себе сложные геометрические образы с соответствующим цветовым оформлением (рисунок 9) и максимально детализированные (рисунок 10).



Рисунок 8. Пример примитивной сцены.



Рисунок 9. Пример средней сцены.



Рисунок 10. Пример максимально детализированной сцены.

В первом случае за исходные данные будет взят набор из 256 текстур по 512*512 пикселей, примеры на рисунке 11.



Рисунок 11. Примеры текстур примитивной сцены.

Можно заметить, что разнообразия визуальных признаков нет, некоторые текстуры просто копируют одну карту яркости для разных цветов (в примере это текстуры грязи и травы), что отлично подходит для консолидации. Изначальный объём текстур будет равен примерно 85 МБ, после оптимизации с коэффициентом q=0.3 – уже 30.6 МБ, если брать объём функций восстановления и ссылок на уровне 5 МБ, что даёт экономию в 64.1% относительно BC7 и только 28.3% относительно BC1.

Во втором случае текстуры имеют выраженное визуальное различие, поэтому коэффициент q увеличится. Верхней допустимой границей для q можно считать 0.7, поскольку при этом значении имеется видимое уменьшение объёма текстур и сохраняется оптимальный объём выделяемой под функции восстановления и ссылочные таблицы памяти. 256 текстур по 1024*1024 пикселей займут 256 мегабайт, после упрощения с максимальным допустимым q результат будет составлять примерно 205 мегабайт с учётом выделения 25 из них на вспомогательные данные.

Для максимально детализированной сцены берётся набор из 1024 текстур по 2048*2048 пикселей, итоговый объём равен 4096 МБ, из-за сложности консолидации q=0.9, причём необходимый объём для вспомогательных данных увеличиться из-за большого количества пикселей в консолидированных зонах: 3686.4+300+100=4086, что почти равно изначальному объёму, поэтому применение консолидации в этом случае не имеет особого значения.

Заключение.

Предварительные результаты оказались неоднозначными. В текущей формулировке алгоритм отлично справляется с упрощением и без того простых и нетребовательных сцен, однако, при работе со сложной графикой использование консолидации может приводить к малозначимым изменениям, если не к ухудшению результата.

Нерешённым остаётся вопрос допустимости консолидации при разности паттернов некоторых блоков линии, также необходимо провести дополнительную оценку затрачиваемого на дополнительные данные объёма памяти, помимо этого нужно ввести внутренние параметры определяемых графических закономерностей для более качественного поиска фрагментов для консолидации.

Уже сейчас, с учётом всех недостатков, алгоритм имеет потенциал в области оптимизации 3D сцен.

СПИСОК ЛИТЕРАТУРЫ:

1. Delp E., Mitchell O. Image compression using block truncation coding // IEEE Transactions on Communications. 1979. V. 27. № 9. P. 1335–1342 https://doi.org/10.1109/tcom.1979.1094560
2. Nystad J. et al. Adaptive scalable texture compression // Proceedings of the Fourth ACM SIGGRAPH/Eurographics Conference on High-Performance Graphics. 2012. P. 105–114
3. Kurosawa F. et al. Textures vs non-textures: A simple computational method for classifying perceived «texturality» in natural images // i-Perception. 2021. V. 12. № 5. P. 1–7 https://doi.org/10.1177/20416695211054540
4. Mehta R., Egiazarian K. Texture classification using dense micro-block difference // IEEE Transactions on Image Processing. 2016. V. 25. № 4. P. 1604–1616 https://doi.org/10.1109/tip.2016.2526898

Yadrov M.V.
master's degree student of 1st year
Faculty of Automation and Computer Engineering
Department of Automated Control Systems
Novosibirsk State Technical University
(Novosibirsk, Russia)

Scientific advisor:
Landovsky V.V.
PhD in Engineering, Associate Professor
Department of Automated Control Systems
Novosibirsk State Technical University
(Novosibirsk, Russia)

TEXTURE RESOURCE CONSOLIDATION AS A TOOL FOR 3D SCENE OPTIMIZATION

Abstract: *the article proposes an original texture consolidation algorithm based on identifying common patterns in graphical data sets. Its effectiveness is supported by theoretical calculations of memory consumption.*

Keywords: *texture consolidation, texture resource, 3D scene optimization, processing algorithm, graphical data analysis, memory consumption assessment.*

УДК 62+53.07

Галанин Г.А.
студент 3 курса
Самарский государственный технический университет
(г. Самара, Россия)

Петровский С.В.
кандидат технических наук, доцент
кафедра «Электрические станции»
Самарский государственный технический университет
(г. Самара, Россия)

РАЗРАБОТКА ИНФОРМАЦИОННОЙ СИСТЕМЫ МОДЕЛИРОВАНИЯ РЕЖИМОВ ЭЛЕКТРИЧЕСКИХ СЕТЕЙ

Аннотация: *рассмотрена разработка информационной системы моделирования установившихся и послеаварийных режимов электрических сетей на основе единой цифровой модели. Цель исследования — обеспечить воспроизводимость режимных расчётов и отказоустойчивое исполнение вычислений.*

Ключевые слова: *цифровая модель, электрическая сеть, стандарт CIM, установившийся режим, послеаварийный режим, режимный расчёт, отказоустойчивость, резервирование.*

Введение.

Электрическая сеть постоянно меняется: вводятся новые линии и подстанции, изменяется состав генерации, растёт число распределённых источников, а нагрузка становится менее предсказуемой. Диспетчеру и проектировщику недостаточно видеть перечень оборудования. Им нужна согласованная расчётная модель, позволяющая быстро ответить на практические вопросы: сохранятся ли допустимые напряжения, какая линия будет

перегружена, где возрастут потери и что произойдёт после отключения одного элемента.

На практике исходные данные нередко распределены между таблицами, геоинформационными системами, SCADA, паспортами и локальными расчётными файлами. Один и тот же выключатель может иметь разные обозначения или состояние. Из-за этого значительная часть времени уходит не на решение уравнений, а на поиск расхождений и ручное согласование версий. Международные стандарты семейства CIM и российская серия ГОСТ Р 58651 направлены именно на устранение этой проблемы.

Методы расчета режимов.

В работе использованы системный анализ, объектное ин формационное моделирование, метод Ньютона - Рафсона, расчёт в относительных единицах, критерий N-1, элементы теории надёжности и имитация отказов. Численные результаты получены двойной точностью; условием сходимости принято максимальное значение невязки 10^{-8} о.е.

Научная новизна заключается в совместном рассмотрении трёх обычно раздельных задач:

- качества цифровой модели;
- корректности режимов расчёта;
- доступности вычислительного сервиса.

Предложен детерминированный алгоритм дублирования, в котором резервный узел не просто ждёт отказа, а повторяет вычисление, сравнивает контрольную сумму входных данных и проверяет отклонение результата по заданным допускам.

Практическая значимость состоит в возможности применить предложенную схему как учебный стенд, внутренний расчётный сервис сетевой организации или основу для интеграционного модуля АСУ ТП. Система не привязана к одному коммерческому пакету: модель хранится отдельно от

решателя, а вход и выход описаны открытыми структурами. Это снижает риск технологической зависимости и упрощает независимую проверку результатов.

Работа состоит из введения, трёх глав, заключения, списка использованных источников и трёх приложений. В работе сначала рассмотрены цифровые информационные системы и системы защиты четырёх регионов, сопоставлены пять оперативных комплексов и обоснован выбор D5000. Далее изложена математическая модель, метод расчёта и сравнение нормального и послеаварийных режимов пятиузловой сети. Затем представлена архитектура информационной системы, цифровой алгоритм дублирующего устройства и оценка его отказоустойчивости.

Совместимость модулей цифровых систем защиты.

Энергосистема объединяет множество национальных операторов, поэтому центральной задачей является не единая программа, а совместимость моделей. План цифровизации энергетики связывает обмен данными, интеграцию возобновляемой генерации, гибкость и защиту потребителя. На уровне магистральных сетей ENTSO-E развивает CGMES - согласованные профили CIM для обмена моделями и формирования общей сетевой модели.

Подход строится на профилях. Вместо передачи одного огромного файла данные разделяются по назначению: оборудование, топология, установившийся режим, динамика и другие части. Каждый профиль содержит минимально необходимый набор классов и правил. Это облегчает проверку и позволяет обновлять только изменившуюся часть, но требует строгого управления зависимостями между файлами.

Европейская практика показывает различие семантической и численной совместимости. Две программы могут успешно прочитать один CGMES-пакет, но получить немного разные результаты из-за трактовки трансформаторных регулировок, пределов генераторов или параметров эквивалентов. Поэтому ENTSO-E проводит испытания соответствия и совместимости приложений. Для

проектируемой системы это означает необходимость сохранять допущения преобразования и контрольные тесты вместе с кодом.

Каждый оператор готовит индивидуальную модель своей зоны ответственности. Затем модели проверяются, объединяются по межсистемным соединениям и используются для совместных расчётов. Ошибки на границе особенно опасны: одна и та же линия может быть описана дважды, иметь разные направления или несовпадающие идентификаторы терминалов.

Материалы и методы исследования.

На этапе обзора сопоставлены системы СО ЕЭС/ЕЦИМ, D5000, PJM EMS, RTE/CNES и 50Hertz MCCS. Критериями служили стандартизация данных, архитектура, расчётные функции, открытость интерфейсов и отказоустойчивость.

Система предусматривает импорт CIM/XML и CSV, нормализацию единиц и идентификаторов, контроль связности топологического графа, хранение неизменяемых версий модели, расчёт потокораспределения и пакетный анализ N−1. Результат связывается с версией исходных данных, параметрами решателя и протоколом проверки. Расчётное ядро отделено от пользовательского интерфейса и хранилища.

Испытательная модель представляет пятиузловую сеть 110 кВ с семью ветвями. Базисная мощность принята равной 100 МВА, суммарная активная нагрузка — 165 МВт.

Заключение.

В разработке архитектура информационной системы, объединяющая импорт и верификацию цифровой модели, расчёт установившегося режима, проверку N−1 и отказоустойчивое исполнение. На пятиузловой сети 110 кВ подтверждена сходимость метода Ньютона — Рафсона и выявлены три недопустимых сценария из семи единичных отключений. Сценарное

моделирование резервирования показало переключение за 0,36 с при допустимых 0,5 с.

Научная новизна состоит в совместном рассмотрении качества сетевых данных, численной достоверности и отказоустойчивости расчётного сервиса. Практическая значимость связана с возможностью использования прототипа как учебного стенда или основы внутреннего расчётного сервиса сетевой организации. Дальнейшая работа предполагает расширение модели на крупные сети, независимую проверку решателя, интеграцию с SCADA/EMS и натурные испытания резервирования.

СПИСОК ЛИТЕРАТУРЫ:

1. Идельчик В.И. Электрические системы и сети: учебник. М.: Энергоатомиздат, 1989. 592 с.
2. Герасименко А.А., Федин В.Т. Передача и распределение электрической энергии: учебное пособие. Ростов н/Д: Феникс, 2008. 715 с.
3. Федеральный закон от 26.03.2003 № 35-ФЗ «Об электроэнергетике» (ред. от 26.06.2026). Ст. 28.4 «Цифровые информационные модели в электроэнергетике»
4. Постановление Правительства РФ от 29.09.2025 № 1491 «Об утверждении Правил формирования и поддержания в актуальном состоянии цифровых информационных моделей электроэнергетических систем и объектов электроэнергетики»
5. ГОСТ Р 58651.1-2019. Единая энергетическая система и изолированно работающие энергосистемы. Информационная модель электроэнергетики. Основные положения
6. ГОСТ Р 58651.2-2019. Единая энергетическая система и изолированно работающие энергосистемы. Информационная модель электроэнергетики. Базисный профиль информационной модели
7. ГОСТ Р 58651.3-2020. Единая энергетическая система и изолированно работающие энергосистемы. Информационная модель электроэнергетики. Профиль линий электропередачи и оборудования 110–750 кВ

Galanin G.A.
student of 3rd year
Samara State Technical University
(Samara, Russia)

Petrovsky S.V.
PhD in Engineering, Associate Professor
Department of «Electrical Power Stations»
Samara State Technical University
(Samara, Russia)

DEVELOPMENT OF AN INFORMATION SYSTEM FOR MODELING ELECTRIC POWER NETWORK OPERATING CONDITIONS

Abstract: *development of an information system for modeling steady-state and post-contingency operating conditions of electric power networks using a unified digital model is examined. The study aims to ensure reproducibility of operating-condition calculations and fault-tolerant execution of computations.*

Keywords: *digital model, electric power network, CIM standard, steady-state operating condition, post-contingency operating condition, operating-condition calculation, fault tolerance, redundancy.*

УДК 62

Гусев И.Д.

магистрант 3 курса

кафедра промышленной электроники

Рязанский государственный радиотехнический университет им. В.Ф. Уткина

(г. Рязань, Россия)

МЕТОДЫ И ЭТАПЫ РЕКОНСТРУКЦИИ СИСТЕМ ЭЛЕКТРОСНАБЖЕНИЯ ПРОМЫШЛЕННЫХ ПРЕДПРИЯТИЙ

Аннотация: *статья посвящена рассмотрению способов модернизации и реконструкции систем электроснабжения промышленных предприятий, названы цели и причины проведения реконструкции, определены основные этапы модернизации энергосистем.*

Ключевые слова: *электроснабжение, реконструкция, модернизация, распределение электроэнергии, надежность, промышленное предприятие.*

Системы электроснабжения промышленных предприятий обеспечивают работу технологического оборудования, освещения, систем вентиляции, связи, автоматики и других потребителей. По мере износа оборудования, изменения производственных процессов и роста электрических нагрузок существующая система может перестать отвечать требованиям надёжности, безопасности и энергоэффективности [1].

Реконструкция системы электроснабжения — это комплекс мероприятий, направленных на обновление и повышение эффективности, надёжности и безопасности действующих электрических сетей. Выбор конкретных способов реконструкции зависит от состояния существующей системы, поставленных задач реконструкции (увеличение мощности, повышение надёжности, приведение в соответствие с новыми нормативами) и бюджета [2].

Потребность в реконструкции систем энергоснабжения возникает когда параметры электрической сети начинают отклонятся от номинальных значений, например, при износе оборудования, росте потребляемых мощностей, увеличении протяженности распределительных сетей и т.д [3]. Также поводом к проведению реконструкции могут быть новые требования нормативов, изменение категории надежности электроснабжения или переход на новые уровни напряжения.

Реконструкция позволяет обновить электросетевое хозяйство, повысить устойчивость электроснабжения, снизить потери электроэнергии и подготовить предприятие к подключению нового оборудования. При этом важно не только заменить устаревшие устройства, но и согласовать проектируемую систему с реальными условиями производства и перспективами его развития.

Реконструкцию системы электроснабжения проводят, если:

оборудование и кабельные линии физически или морально устарели,

фактическая нагрузка выросла и приблизилась к пределам пропускной способности сети,

участились аварии, перебои или ложные срабатывания защит,

предприятие устанавливает новые технологические линии,

требуется повысить категорию надёжности отдельных электроприёмников,

выявлены нарушения требований электробезопасности или пожарной безопасности,

необходимо снизить потери электроэнергии и затраты на её потребление,

требуется организовать учёт электроэнергии, диспетчеризацию и автоматизированный контроль.

Основные цели реконструкции — обеспечить безопасную и надёжную работу оборудования, соответствовать действующим нормам, уменьшить эксплуатационные расходы и создать резерв для дальнейшего развития предприятия.

Выбор способа реконструкции зависит от состояния оборудования, бюджета, допустимого времени остановки производства и перспектив развития предприятия. По объему и порядку проводимых изменений можно выделить несколько основных способов реконструкции:

Комплексная реконструкция.

Поэтапная реконструкция.

Локальная модернизация.

Комплексная реконструкция предусматривает обновление значительной части системы: источников питания, трансформаторных подстанций, распределительных устройств, кабельных сетей, защит и систем управления. Такой вариант целесообразен при глубоком износе оборудования или масштабном расширении производства. Преимущество комплексного подхода - возможность согласованно спроектировать всю систему. Недостатки - высокая стоимость и сложность организации работ без длительного перерыва в производстве.

Поэтапная реконструкция подразумевает, что работы выполняют очередями или по отдельным участкам. Например, сначала реконструируют трансформаторную подстанцию, затем распределительные сети, после этого — электроснабжение отдельных цехов. Такой подход позволяет распределить затраты во времени и сохранить работу части предприятия. Однако необходимо заранее определить конечную схему, чтобы отдельные этапы не противоречили друг другу.

При локальной модернизации заменяют или обновляют отдельные элементы: выключатели, устройства релейной защиты, кабельные линии, распределительные щиты, системы заземления или освещение. Локальная модернизация подходит, когда основная схема электроснабжения сохраняет работоспособность, а проблемы сосредоточены на отдельных участках.

По характеру проводимых работ можно выделить следующие пути реконструкции.

Замена оборудования без существенного изменения схемы.

Реконструкция с изменением схемы электроснабжения.

Внедрение энергоэффективных и цифровых решений.

При замене оборудования изношенные трансформаторы, аппараты защиты кабели заменяют на современные аналоги, сохраняя принципиальную структуру сети. Это может быть быстрее и дешевле комплексной реконструкции, но не всегда решает проблемы недостаточной мощности, неудобной схемы или низкой надёжности.

При изменении схемы электроснабжения изменяют конфигурацию сети: разделяют нагрузки между секциями, вводят резервные линии, устанавливают секционные выключатели, предусматривают автоматический ввод резерва. Такое решение применяют, если существующая схема не обеспечивает требуемую надёжность или мешает развитию предприятия.

При внедрении энергоэффективных и цифровых решений могут предусматриваться:

автоматизированный коммерческий и технический учёт электроэнергии,

системы мониторинга нагрузок и качества электроэнергии,

диспетчеризация и удалённый контроль оборудования,

частотно-регулируемые электроприводы,

компенсация реактивной мощности,

энергоэффективное освещение,

автоматическое управление нагрузками.

Такие решения помогают снизить потери и лучше контролировать режимы работы, но требуют оценки совместимости с существующим оборудованием.

Основные этапы реконструкции включают в себя:

Обследование и сбор исходных данных.

Анализ потребностей и разработка технического задания.

Технико-экономическое сравнение вариантов.

Проектирование.

Согласование и подготовка работ.

Монтаж и строительно-монтажные работы.

Испытания и пусконаладка.

Ввод в эксплуатацию и передача документации.

На начальном этапе изучают исполнительную документацию и фактическое состояние системы. Проверяют трансформаторы, распределительные устройства, кабельные линии, защитное заземление, средства релейной защиты и автоматики.

Также собирают сведения о:

составе и мощности электроприёмников,

графиках нагрузки и пусковых токах,

авариях, отключениях и повреждениях,

условиях размещения и эксплуатации оборудования,

планах расширения производства,

требованиях к надёжности электроснабжения.

При необходимости проводят измерения нагрузок, сопротивления изоляции и заземления, проверяют качество электроэнергии и состояние контактных соединений.

На основе обследования определяют, какие проблемы должна решить реконструкция. Формируют требования к мощности, резервированию, надёжности, безопасности, автоматизации и возможности дальнейшего развития. В техническом задании желательно указать допустимые сроки отключения оборудования, ограничения для производственного процесса и требования к поэтапному выполнению работ.

Разрабатывают несколько вариантов решения и сравнивают их по стоимости, надёжности, срокам реализации и эксплуатационным затратам. Учитывают не только цену оборудования и монтажа, но и расходы на обслуживание, потери электроэнергии, возможные простои производства. На

этом этапе выбирают способ реконструкции: комплексный, поэтапный, локальный или комбинированный.

Проектная документация определяет состав оборудования и порядок выполнения работ. В зависимости от особенностей объекта в проект могут входить:

расчёты электрических нагрузок и токов короткого замыкания,

выбор трансформаторов, кабелей и аппаратов защиты,

схемы электроснабжения и распределения нагрузки,

расчёты релейной защиты, автоматики и резервирования,

решения по заземлению и молниезащите,

мероприятия по электробезопасности и пожарной безопасности,

решения по учёту, мониторингу и управлению,

организация временных схем питания на период работ.

Проектирование выполняют с учётом действующих требований и технических условий сетевой организации, если реконструкция затрагивает внешнее присоединение.

До начала монтажа получают необходимые согласования, определяют порядок отключений и оформляют организационно-технические документы. Планируют поставку оборудования, подготовку рабочих мест, временные схемы электроснабжения и меры по защите действующего производства. Особое значение имеет поэтапное переключение: оно помогает сократить время обесточивания и избежать остановки критически важных процессов.

На этапе монтажных работ устанавливают новое оборудование, прокладывают кабели, монтируют распределительные устройства, системы заземления, автоматику и средства учёта. Работы проводят в соответствии с проектом и требованиями безопасности. При реконструкции действующего предприятия необходимо чётко разграничивать действующие и строящиеся участки, проверять отсутствие напряжения перед работами и оформлять допуск персонала в установленном порядке.

После монтажа проверяют правильность сборки и подключения оборудования. Проводят необходимые электрические испытания, проверяют работу защит и автоматики, измеряют сопротивление изоляции и параметры заземления. Затем выполняют пробное включение, поэтапно подключают нагрузки и контролируют рабочие режимы. Особое внимание уделяют селективности защит: при повреждении должен отключаться прежде всего ближайший к месту аварии участок, а не вся система.

После успешных испытаний оформляют результаты проверок, исполнительные схемы, паспорта оборудования и инструкции по эксплуатации. Персонал знакомят с новой схемой, порядком переключений и действиями при аварийных ситуациях.

Таким образом, выбор способа реконструкции зависит от того, какую проблему необходимо решить. При износе оборудования основное внимание уделяют его замене, при росте нагрузки — пропускной способности сети, при частых отключениях — секционированию и резервированию, а при повышенных потерях — измерениям и мерам по энергоэффективности. На практике эти способы часто сочетают.

Главный результат реконструкции — не само по себе обновление оборудования, а способность системы безопасно обеспечивать расчётную нагрузку, локализовать повреждения и сохранять питание ответственных потребителей. Поэтому эффективность проекта оценивают по измеримым показателям: допустимой нагрузке сети, качеству электроэнергии, потерям и длительности перерывов питания.

СПИСОК ЛИТЕРАТУРЫ:

1. Валиуллин С.Р., Валиуллина Д.М., Мифтахова Н.К. Электроснабжение крупного промышленного предприятия // Диспетчеризация и управление в электроэнергетике: материалы Международной молодежной научно-практической конференции, посвященной 55-летию КГЭУ, Казань, 08–10 ноября

2023 года. Казанский государственный энергетический университет, 2024. С. 41–43. EDN BHCUCM

2. Александров Д.С., Щербаков Е.Ф. Надёжность и качество электроснабжения предприятий: учебное пособие. Ульяновск: УлГТУ, 2010. 155 с.

3. Маринина И.А. Реконструкция системы электроснабжения предприятия // Молодой ученый. 2024. № 21 (520). С. 113–114. URL: https://moluch.ru/archive/520/114691 (дата обращения: 22.01.2026)

Gusev I.D.

master's degree student of 3rd year

Department of Industrial Electronics

Ryazan State Radio Engineering University named after V.F. Utkin

(Ryazan, Russia)

METHODS AND STAGES OF RECONSTRUCTION OF INDUSTRIAL ENTERPRISE POWER SUPPLY SYSTEMS

Abstract: *the article examines methods for modernizing and reconstructing industrial enterprise power supply systems, identifies the objectives and reasons for reconstruction, and outlines the main stages of power system modernization.*

Keywords: *power supply, reconstruction, modernization, electric power distribution, reliability, industrial enterprise.*

УДК 621.311

Иванков М.Я.
магистрант 2 курса
кафедра ГГЭЭС
Саяно-Шушенский филиал
Сибирский федеральный университет
(п. Черёмушки, г. Саяногорск, Россия)

Научный руководитель:
Литвинов И.И.
кандидат технических наук, доцент
кафедра ГГЭЭС
Саяно-Шушенский филиал
Сибирский федеральный университет
(п. Черёмушки, г. Саяногорск, Россия)

МОДЕЛИРОВАНИЕ ПРОСТЕЙШЕЙ ЭНЕРГОСИСТЕМЫ С ВОЗОБНОВЛЯЕМЫМ ИСТОЧНИКОМ ЭНЕРГИИ, УПРАВЛЯЕМЫМ КОНВЕРТОРОМ В ПРОГРАММНОМ КОМПЛЕКСЕ SIMINTECH

Аннотация: *на сегодняшний день при проектировании электростанций, использующих возобновляемые источники энергии, сталкиваются с проблемами применения устройств РЗА. Связано это с тем, что на ветроэлектростанциях в качестве преобразователя электроэнергии из постоянного в переменный ток используется конвертор — комплексное устройство, предназначенное не только для преобразования тока, но и для защиты как себя, так и генерирующего оборудования. С проектированием этого устройства возникают проблемы, суть которых состоит в том, что конвертор изготавливается на заводе и там же программируется, т. е. только завод-изготовитель знает, как конвертор осуществляет защиту. Это делает невозможным создание стандартизированного*

устройства, которое будет подходить к любой электростанции, работающей на возобновляемых источниках энергии.

Предполагается, что общий анализ будет производиться инженером, обладающим большим опытом проектирования и анализа поведения существующих схем конверторов и защит возобновляемых источников энергии. Предпринимаются попытки создания математической модели офшорной ветряной электростанции с конвертором для определения характера поведения устройства при переходных процессах, происходящих в энергосистеме, и создания алгоритма работы устройства при возникновении токов короткого замыкания.

Актуальность работы обоснована существующими темпами внедрения электростанций, работающих на возобновляемых источниках энергии и требующих наличия стандартизированного конвертора, который будет подходить к более широкому спектру электростанций.

Ключевые слова: *возобновляемый источник энергии, офшорная ветроэлектростанция, конвертор, релейная защита, математическая модель, переходный процесс, ток короткого замыкания, алгоритм защиты, стандартизация оборудования.*

SimInTech (Simulation In Technic) – среда разработки математических моделей, алгоритмов управления, интерфейсов управления и автоматической генерации кода для контроллеров управления и графических дисплеев.

SimInTech предназначен для детального исследования и анализа нестационарных процессов в различных объектах управления.

В данной главе будет описан процесс моделирования простейшей математической модели энергосистемы с возобновляемым источником энергии, созданной в программном комплексе SimInTech.

Простейшая модель части энергосистемы с ВИЭ состоит из:

Блок возобновляемого источника энергии (далее ВИЭ),

Блок энергосистемы,

Блоки силовых трансформаторов,

Блок высоковольтной кабельной линии,

Блок трёхфазной нагрузки,

Блок получения различного вида КЗ,

Блок управляемого инвертора,

Блок сглаживания выходного напряжения инвертора.

Исходная схема модели энергосистемы представлена на рисунке №1.

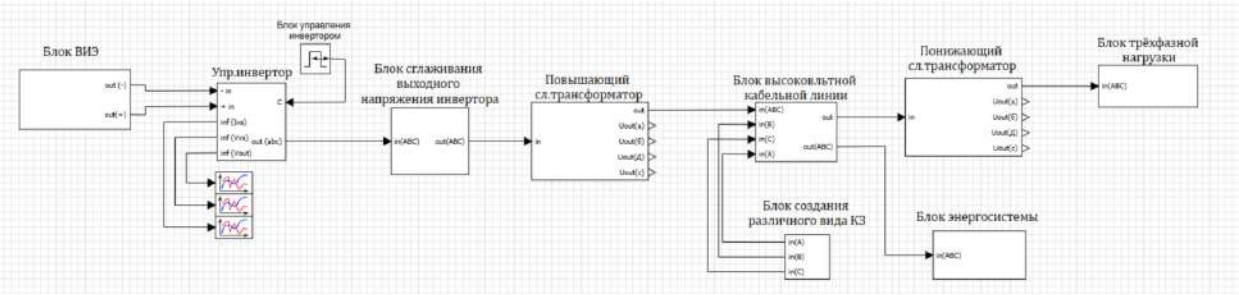

Рисунок 1. Исходная схема модели энергосистемы.

Блок ВИЭ представлен имеет на своём борту восемь элементов представленные на рисунке №2.

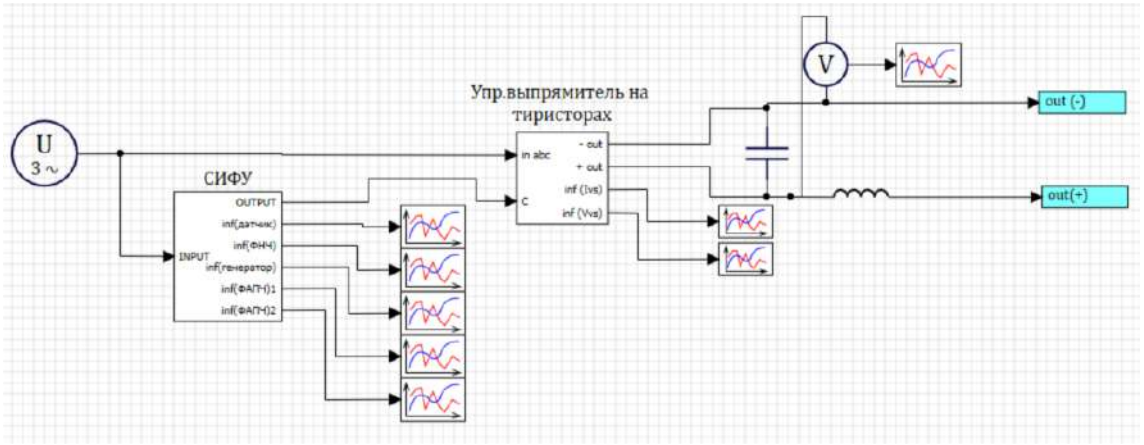

Рисунок 2. Внутреннее строение блока ВИЭ.

Он состоит из:

Источник напряжения трёхфазный,

Блок СИФУ (система импульсно-фазового управления),

Измерительных модулей,

Управляемого выпрямителя на тиристорах,

Сглаживающий LC – фильтр.

Данная схема представляет собой повышающий AC/DC конвертер с коррекцией коэффициента мощности, это позволяет проводить отбор тока от первичного источника в те периоды времени, когда напряжение на входе меньше, чем на выходе.

Далее представлены таблица 1 с характеристиками блоков: источник трёхфазного напряжения, СИФУ, управляемого выпрямителя на тиристорах и блок сглаживающего LC – фильтра.

Таблица 1. Характеристики блоков.

Блок трёхфазного напряжения		
Напряжение U, В	380	
Частота f, Гц	50	
Фазовый сдвиг в град.	0	
Блок СИФУ		
ФНЧ	Частота среза, Гц	0.016
	Число каналов	3
ФАПЧ	Коэф.усл. Kp	1000
	Коэф.усл.Ki	100
	Постоянная времени ФНЧ, с	0.016
	Начальная рад. частота, 1/с	314
Генератор импульсов (3-ф/6 имп.)	Ширина импульсов, град.	150
	Опорное напряжение	AB-BC-CA
Управляемый тиристорный выпрямитель		
R в прямом направлении	0.01	

Блок трёхфазного напряжения	
Падение U в прямом направ.	0.7
Вид снаббера	R
R снаббера	1000000
Сглаживающий LC - фильтр	
Индуктивность L, мГн	1
Ёмкость C, мкФ	10

Осциллограмма LC – фильтра представлена на рисунке №2.1.

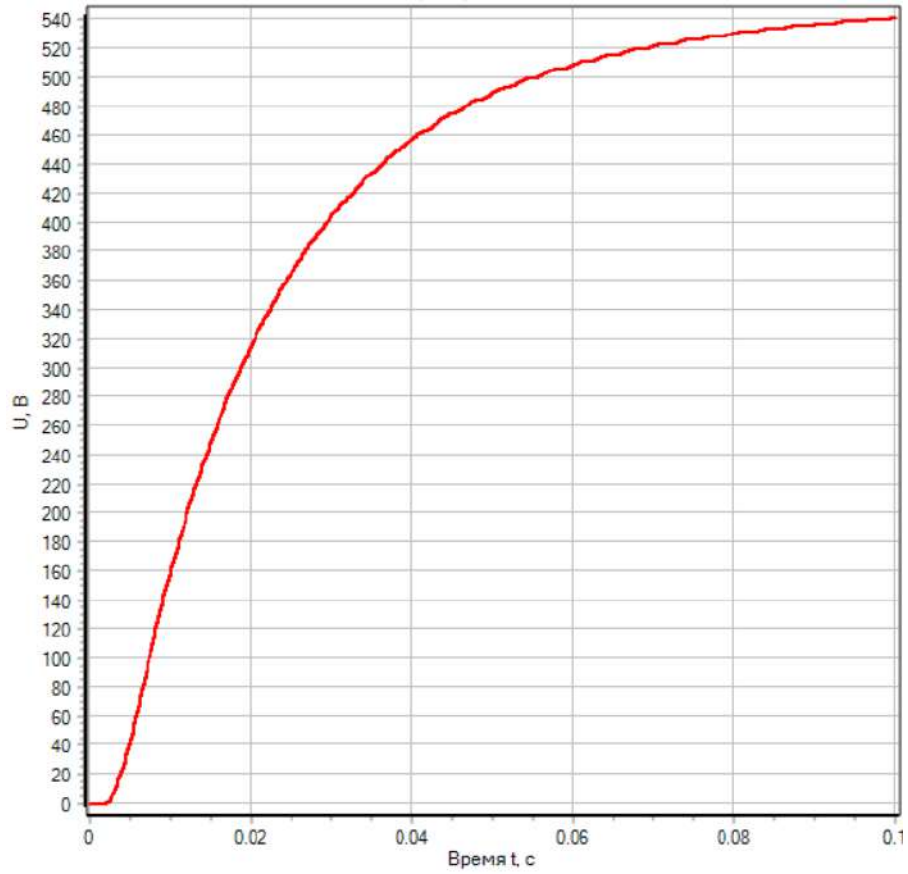

Рисунок 2.1. Осциллограмма сглаживающего LC – фильтра.

После блока ВИЭ рассмотрим блок энергосистемы, характеристики блока сведены в таблицу 2.

Таблица 2. Характеристики блока энергосистемы.

Блок энергосистемы	
Напряжение, кВ	35
Полная мощность, МВА	1
Частота, Гц	50
Длина линии, км	100

После блока энергосистемы рассмотрим «Блоки силовых трансформаторов», изображение представлено на рисунке №3, характеристики блока сведены в таблицу 3.

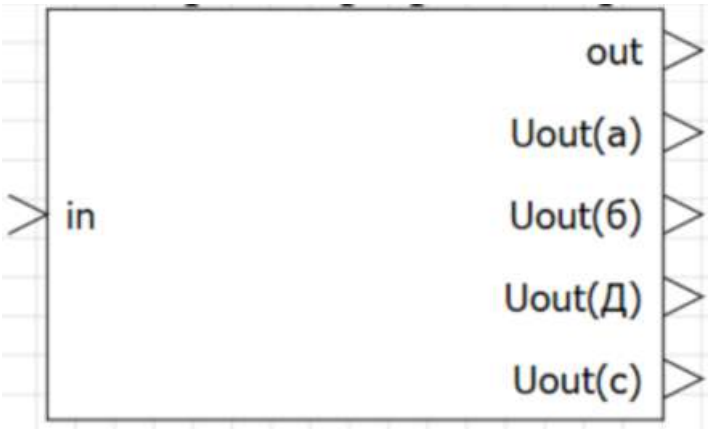

Рисунок 3. Блок силовых трансформаторов.

Таблица 3. Характеристики повышающего и понижающего трансформатора.

Повышающий и понижающий трансформаторов	
Мощность S, МВА	2,5
Напряжение ВН. кВ	35
Напряжение НН, кВ	0.4
Частота, Гц	50
Группа соединения обмоток	11

Далее рассмотрим блок высоковольтной кабельной линии, отходящей от ВИЭ и связывающей энергосистему и трёхфазную нагрузку, изображение блока представлено на рисунке №4, а строение блока на рисунке №4.1. Характеристики блока сведены в таблицу 4.

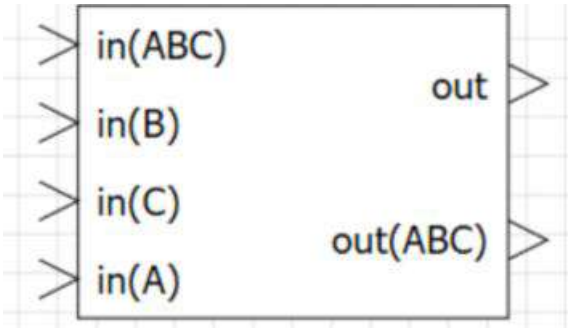

Рисунок 4. Блок высоковольтной кабельной линии.

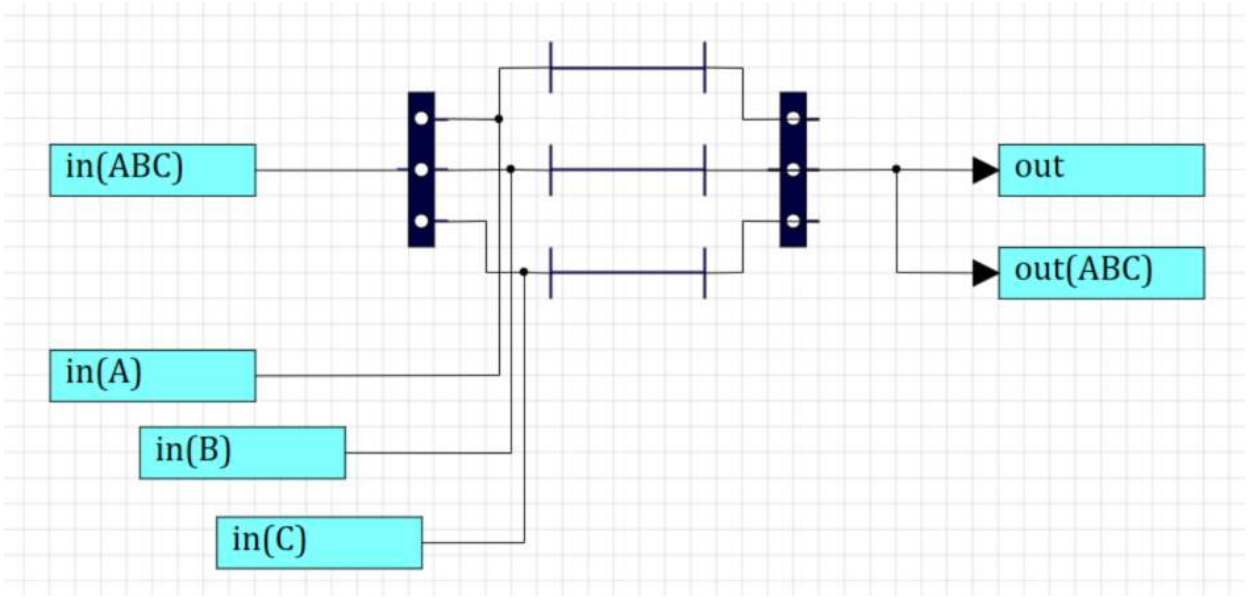

Рисунок 4.1. Строение блока.

Таблица 4. Характеристики высоковольтной кабельной линии.

Высоковольтная кабельная линия	
Длина линии, км	1,5
Номинальная частота, Гц	50
Удел.ёмкость., нФ/км	8,293
Удел.акт.сопр., Ом/км	0,121
Удел.индук, Гн/км	0,00327

Теперь рассмотрим «Блок трёхфазной нагрузки», характеристики блока сведены в таблицу 5, изображение блока представлено на рисунке №5, внутренне строение блока представлено на рисунке №5.1.



Рисунок 5. Блок трёхфазной нагрузки.

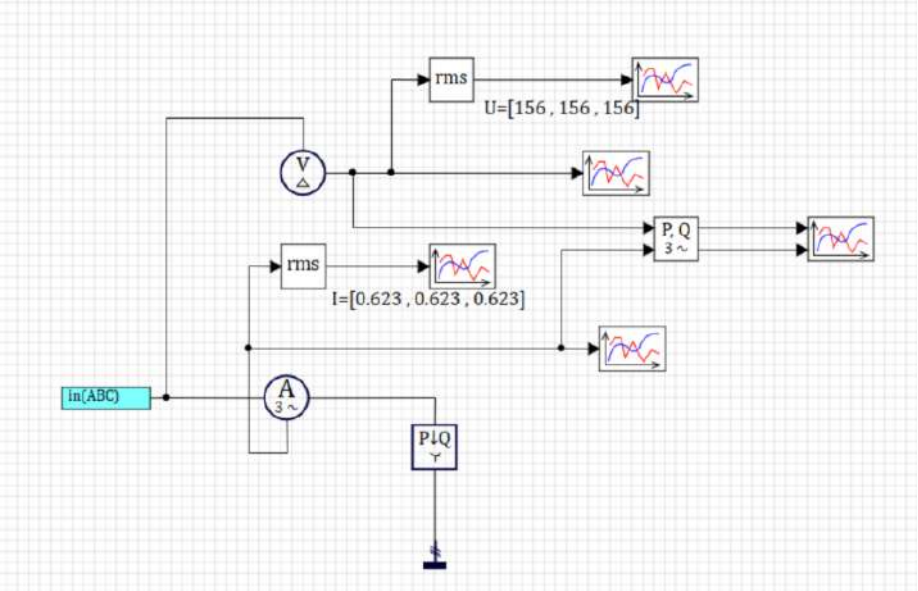

Рисунок 5.1. Строение блока.

Таблица 5. Характеристики блока трёхфазной нагрузки.

Трёхфазная нагрузка	
Напряжения, В	380
Номинальная частота, Гц	50
Мощность, кВт	100
Сопротивление, Ом	144
Индуктивность, Гн	95
Ёмкость, нФ	100

Следом за ним рассмотрим следующий блок в модели, является «Блок создания различного вида КЗ», строение блока изображено на рисунке №6, блок состоит из:

Приходящие шины (in(A, B, C)), предназначенные для коммутации с блоком высоковольтной кабельной линии,

Модули коммутаторы, они предназначены для создания разных видов КЗ,

Модулей заземляющих шин,

Ключей управления,

Модулей амперметра, предназначенного для отслеживания тока при КЗ,

Модулей среднеквадратического значения,

Модулей вывода осциллограмм.

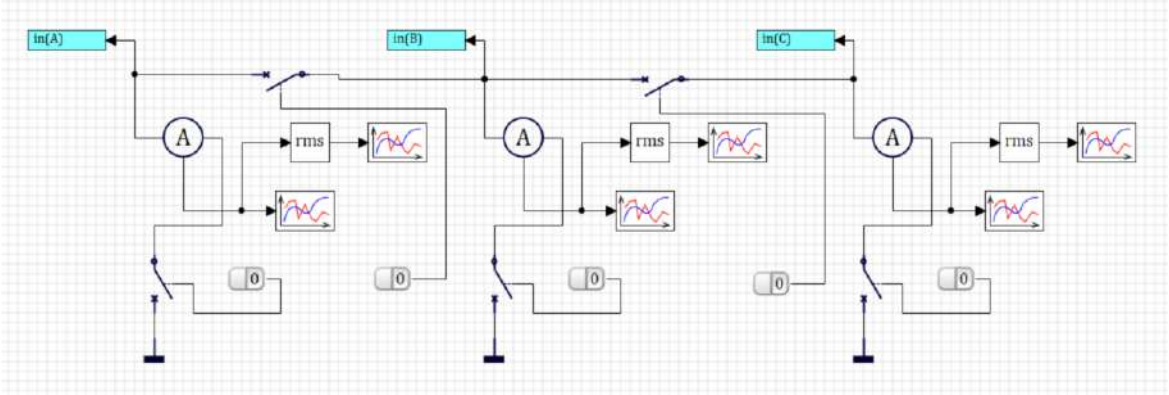

Рисунок 6. Строение блока создания различного вида КЗ.

Следом за ним рассмотрим «Блок управляемого инвертора», изображение которого представлено на рисунке №7.

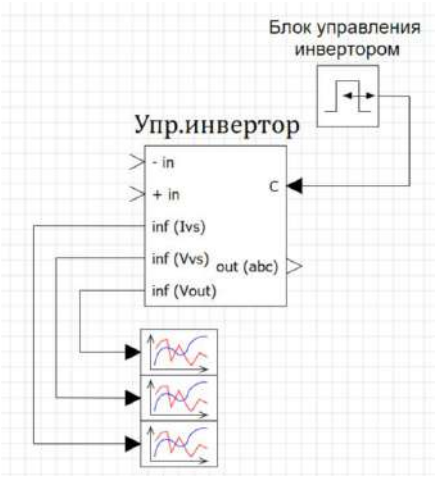

Рисунок 7. Блок управляемого инвертора.

Данный блок состоит из шести IGBT транзисторов, которые зашунтированы диодом, транзисторы соединяются по схеме моста Ларионова, для работы в трёхфазной сети, двух портов питания постоянным током, амперметров и вольтметров для снятия осциллограмм и показаний работы инвертора, шины подачи сигнала команд от генератора сигнала и шины выхода трёхфазного напряжения, внутреннее строение блока представлено на рисунке №7.1.

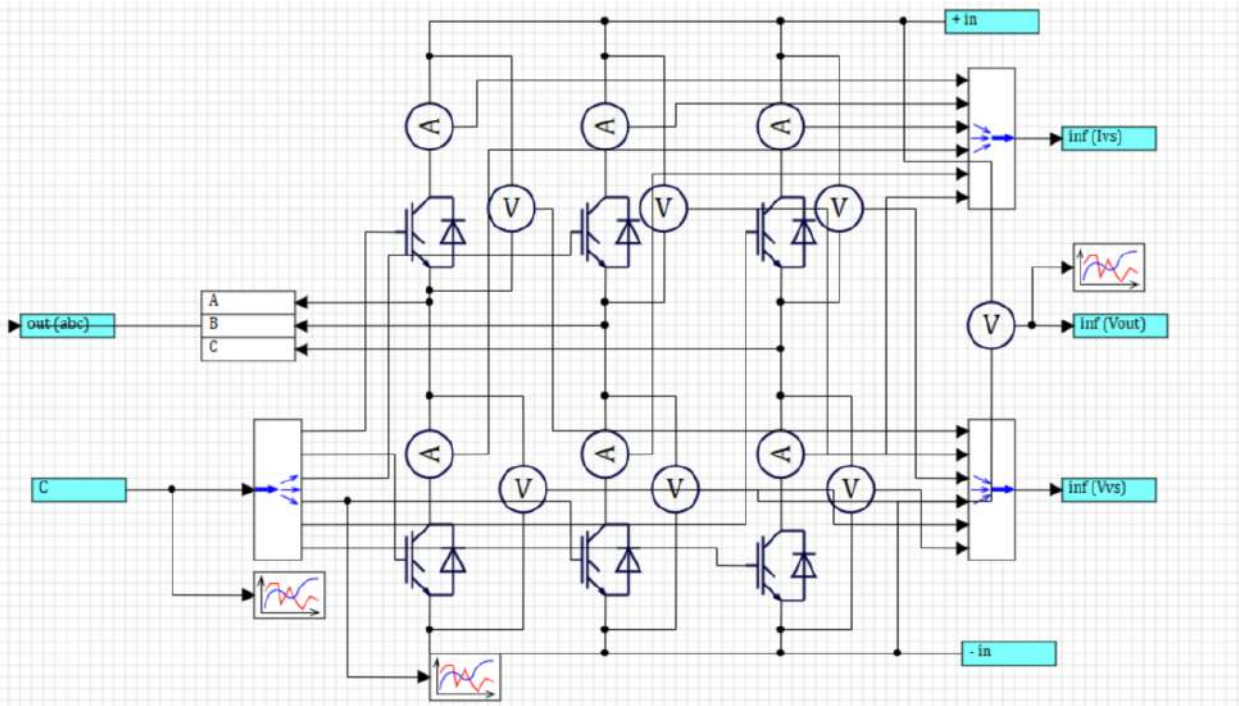

Рисунок 7.1. Строение блока.

Выходная осциллограмма работы управляемого трёхфазного инвертора представлена на рисунке №7.2.

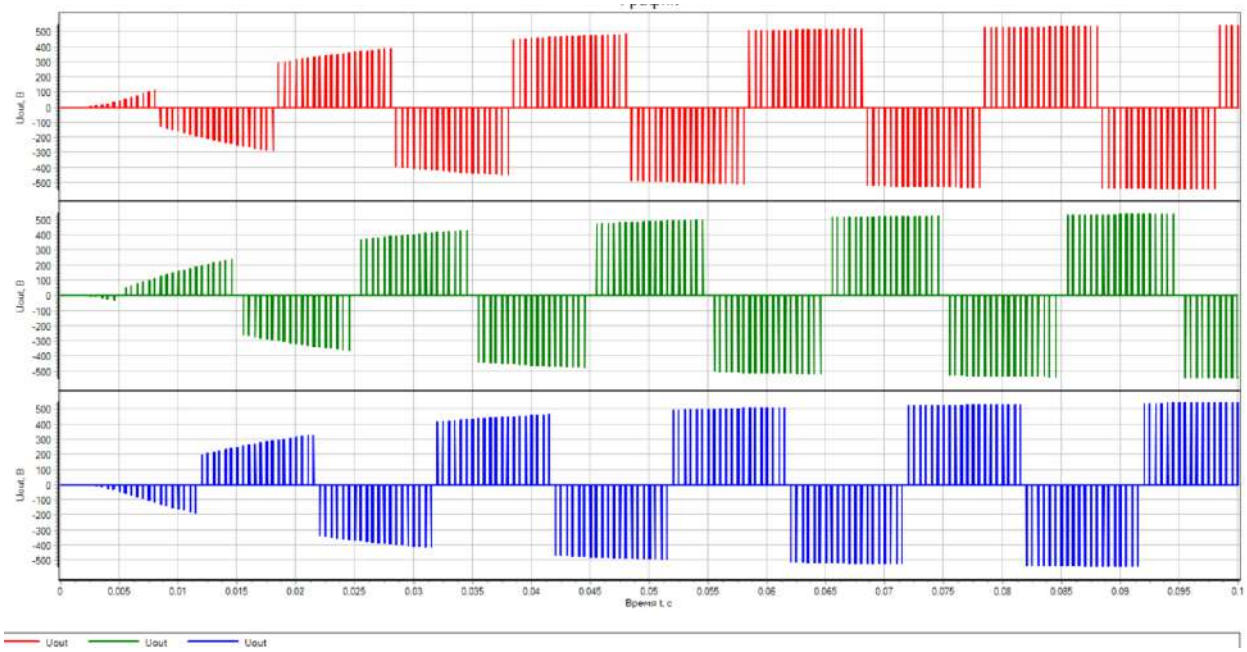

Рисунок 7.2. Осциллограмма работы управляемого инвертора.

Так же, если посмотреть на рисунок №7 помимо указанного блока имеется блок управления инвертором, кратко о нём, данный блок является трёхфазным ШИМ генератором, характеристики блока сведены в таблицу 6, также представлено осциллограмма работы ШИМ генератора на рисунке №7.3.

Таблица 6. Характеристики трёхфазного ШИМ генератора.

Трёхфазный ШИМ генератор	
Число фаз	3
Несущая частота, Гц	1000
Основная частота, Гц	50
Коэффициент заполнения	0.0 – 0.99
Фаза, град.	0

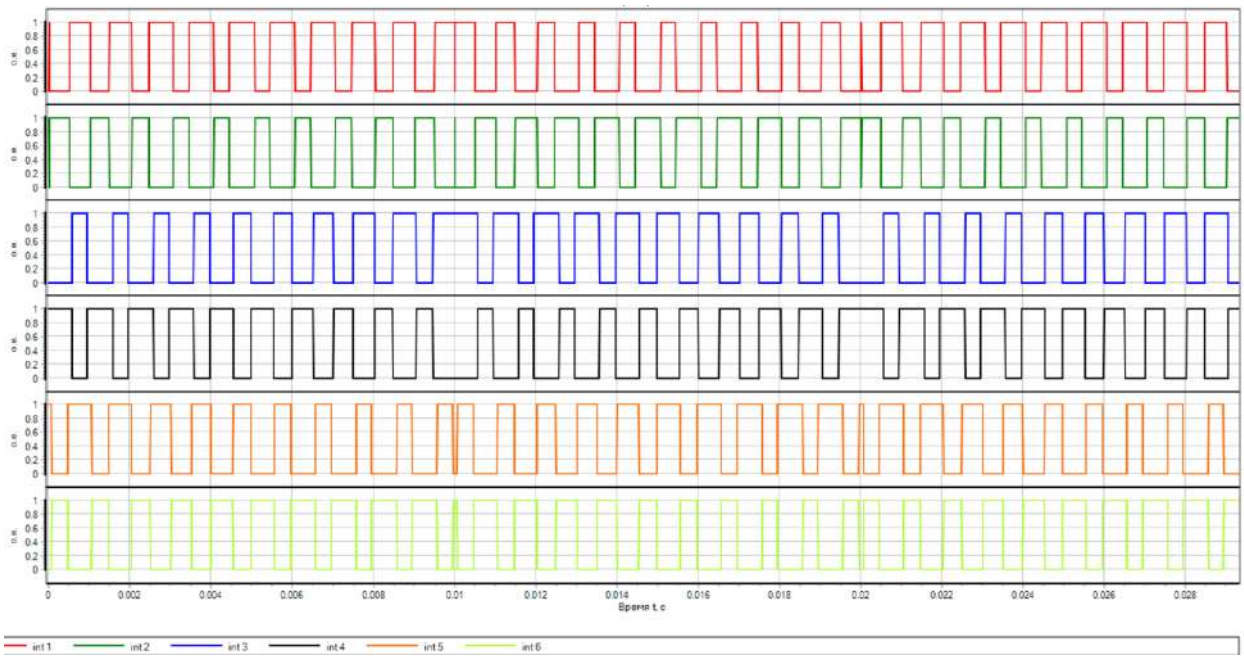

Рисунок 7.3. Осциллограмма работы ШИМ генератора.

Крайним блоком является «Блок сглаживания выходного напряжения с инвертора», изображение блока представлено на рисунке №8, а его строение и осциллограмма работы представлены на рисунке №8.1 и 8.2 соответственно. Характеристики блока сведены в таблицу №7.

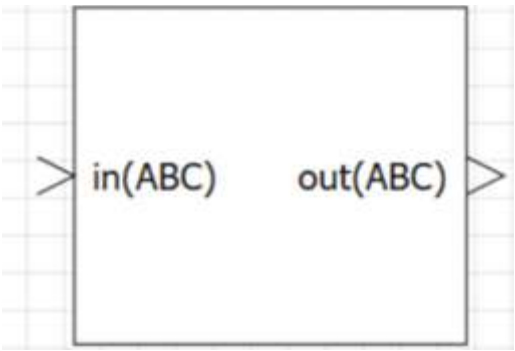

Рисунок 8. Блок сглаживания выходного напряжения с инвертора.

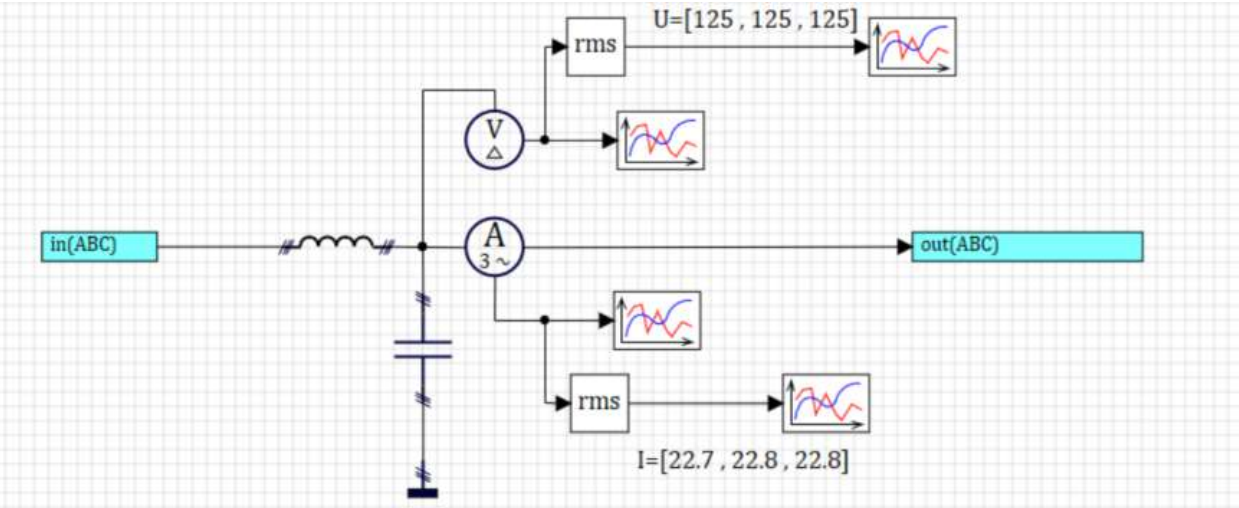

Рисунок 8.1. Строение блока.

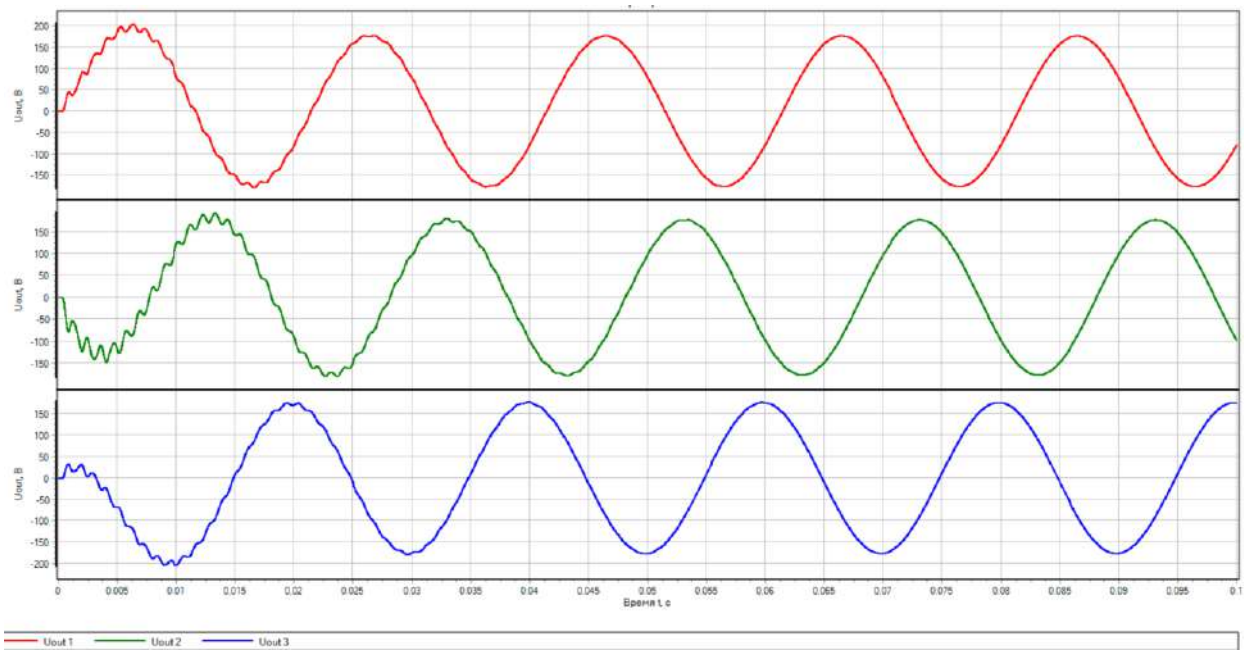

Рисунок 8.2. Осциллограмма работы сглаживающего LC – фильтра.

Таблица 7. Характеристики блока, сглаживающего выходное напряжения инвертора.

Трёхфазный LC - фильтра	
Ёмкость C, мкФ	9500
Индуктивность L, мГн	0.45

СПИСОК ЛИТЕРАТУРЫ:

1. Андреев М.В., Суворов А.А., Аскаров А.Б., Киевец А.В., Рудник В.Е. Исследование влияния возобновляемых источников энергии на функционирование релейной защиты // Вестник Южно-Уральского государственного университета. Серия: Энергетика. 2024. № 1. С. 32–37
2. Красногорская Н.Н., Нафикова Э.В., Белозёрова Е.А., Тунакова Ю.А., Кузнецова О.Н. Использование малой гидроэнергетики как экологичного и энергоэффективного альтернативного источника энергии // Вестник технологического университета. 2024. № 1. С. 32–37
3. Ефремов А.В., Ефремов В.А., Таныгин С.А., Смирнов С.Ю. Применение устройств РЗА линий электропередачи, отходящих от возобновляемых источников электроэнергии // Релейщик. 2024. № 1. С. 32–37
4. MathWorks. Wind Turbine [Электронный ресурс] // MathWorks Documentation. URL: https://www.mathworks.com/help/sps/ug/wind-turbine.html (дата обращения: 21.08.2026)
5. MathWorks. Large-scale wind farm modeling and simulation in MATLAB and Simulink [Электронный ресурс] // MathWorks Videos. URL: https://www.mathworks.com/videos/large-scale-wind-farm-modeling-and-simulation-in-matlab-and-simulink-81935.html (дата обращения: 12.09.2026)

Ivankov M.Ya.
master's degree student of 2nd year
Department of GGEES
Sayano-Shushensky Branch
Siberian Federal University
(Cheryomushki, Sayanogorsk, Russia)

Scientific advisor:
Litvinov I.I.
PhD in Engineering, Associate Professor
Department of GGEES
Sayano-Shushensky Branch
Siberian Federal University
(Cheryomushki, Sayanogorsk, Russia)

MODELING A BASIC POWER SYSTEM WITH A CONVERTER-CONTROLLED RENEWABLE ENERGY SOURCE IN SIMINTECH SOFTWARE

Abstract: *today, engineers designing power plants that use renewable energy sources face challenges in applying relay protection and automation devices. At wind farms, a converter is used to transform direct current into alternating current. This complex device not only converts current but also protects itself and the generating equipment. Its design presents a challenge because the converter is manufactured and programmed at the factory: only the manufacturer knows how its protection functions operate. This makes it impossible to develop a standardized device suitable for every renewable energy power plant.*

The overall analysis is expected to be conducted by an engineer with extensive experience in designing and analyzing existing converter configurations and protection schemes for renewable energy sources. Efforts are underway to develop a mathematical model of an offshore wind farm with a converter. The model is intended to characterize device behavior during power-system transients and support development of an operating algorithm for the device when short-circuit currents occur.

The study is relevant in view of the current pace of renewable energy power plant deployment and the need for a standardized converter suitable for a wider range of power plants.

Keywords: *renewable energy source, offshore wind farm, converter, relay protection, mathematical model, transient process, short-circuit current, protection algorithm, equipment standardization.*

УДК 62

Каменнов Е.Ю.
магистрант 2 курса
кафедра промышленной электроники
Рязанский государственный радиотехнический университет им. В.Ф. Уткина
(г. Рязань, Россия)

Научный руководитель:
Махмудов М.Н.
кандидат технических наук, доцент
кафедра промышленной электроники
Рязанский государственный радиотехнический университет им. В.Ф. Уткина
(г. Рязань, Россия)

ВЫБОР КОНДЕНСАТОРНЫХ УСТАНОВОК ДЛЯ ЦЕХОВОЙ ПОДСТАНЦИИ С НЕЛИНЕЙНОЙ НАГРУЗКОЙ

Аннотация: *в статье рассмотрен выбор конденсаторных установок для цеховой трансформаторной подстанции 10/0,4 кВ, от которой питаются установки гидроабразивной и плазменной резки. Определена требуемая мощность компенсирующих устройств, обеспечивающая коэффициент реактивной мощности не выше 0,4. Показано, что при ступенчатом регулировании резонансная частота контура «трансформатор — конденсаторная установка» смещается по всему диапазону характерных гармоник преобразователей и в отдельных режимах совпадает с 11-й и 17-й гармониками. Обоснован выбор установок с антирезонансными дросселями 7%, исключающих резонанс на высших гармониках.*

Ключевые слова: *компенсация реактивной мощности, конденсаторная установка, высшие гармоники, резонанс, антирезонансный дроссель, нелинейная нагрузка, цеховая подстанция.*

Компенсация реактивной мощности на промышленных предприятиях снижает потери электроэнергии в трансформаторах и линиях, разгружает их по току и позволяет выполнить требования сетевой организации к коэффициенту реактивной мощности. Для потребителей, присоединённых к сети 10 кВ, предельное значение tg φ составляет 0,4 [5]. Наиболее распространённое решение – автоматические конденсаторные установки на шинах 0,4 кВ цеховых подстанций со ступенчатым регулированием мощности [3, 4, 7].

В последние годы состав нагрузки цеховых подстанций заметно изменился. Привычные асинхронные двигатели всё чаще работают от частотных преобразователей, а в цехах появляются установки с инверторными источниками питания: станки плазменной и гидроабразивной резки, сварочные инверторы, индукционные нагреватели. Ток таких электроприёмников содержит высшие гармоники 5, 7, 11, 13-го и более высоких порядков [2]. Конденсаторы образуют с индуктивностью трансформатора параллельный колебательный контур, и если его резонансная частота окажется близка к частоте одной из гармоник, ток этой гармоники в контуре многократно усиливается. Следствием становятся перегрев и выход из строя конденсаторов, срабатывание защит и рост искажения напряжения.

Цель работы – показать на примере реальной цеховой подстанции, как при выборе конденсаторных установок учесть высшие гармоники, если гармонический состав тока электроприёмников заранее неизвестен и выполнить его измерение до проектирования нельзя.

Объект рассмотрения – двухтрансформаторная подстанция 10/0,4 кВ производственного предприятия в г. Коломне с трансформаторами ТМГ11-400/10 ($u_к$ = 4,5%, $I_{хх}$ = 2,1% [8]). Расчётная нагрузка на шинах 0,4 кВ составляет $P_р$ = 200,9 кВт, $Q_р$ = 135,1 квар, $S_р$ = 242,1 кВА, коэффициент мощности cos φ = 0,83. Значительную часть нагрузки создают две установки гидроабразивной резки мощностью по 50 кВт с частотно-регулируемым приводом насосов и две установки плазменной резки мощностью по 15 кВт.

Потери реактивной мощности в трансформаторах зависят от их загрузки:

$$\Delta Q_{\text{т}} = N \cdot \left(\frac{I_{\text{хх}}}{100} + \frac{u_{\text{к}}}{100} \cdot \beta^2\right) \cdot S_{\text{ном}} \text{ (1).}$$

где N – число трансформаторов, β – коэффициент загрузки, $S_{ном}$ – номинальная мощность трансформатора. При β = 0,303 потери составляют 20,1 квар, и на стороне 10 кВ нагрузка равна P_{10} = 203,6 кВт, Q_{10} = 155,2 квар, tg φ = 0,762, что почти вдвое превышает предельное значение. Требуемая мощность компенсирующих устройств:

$$Q_{\text{ку}} = Q_{\text{р}} + \Delta Q_{\text{т}} - \text{tg}\varphi_{\text{пр}} \cdot \left(P_{\text{р}} + \Delta P_{\text{т}}\right) \text{ (2).}$$

где $\text{tg}\ \varphi_{пр}$ = 0,4 – предельное значение коэффициента реактивной мощности. Поскольку потери в трансформаторах после компенсации уменьшаются, расчёт выполнен последовательными приближениями, получено $Q_{ку}$ = 73 квар. Приняты две автоматические установки по 40 квар со ступенью регулирования 10 квар, по одной на каждую секцию шин 0,4 кВ. После компенсации полная нагрузка на шинах 0,4 кВ снижается с 242,1 до 208,3 кВА, cos φ повышается до 0,964, а tg φ на стороне 10 кВ – до 0,365, что удовлетворяет требованию [5].

Далее необходимо выбрать исполнение установок. Точный расчёт коэффициента искажения синусоидальности напряжения требует знания спектра тока каждого преобразователя, который определяется измерениями или по паспортным данным. На этапе проектирования таких данных обычно нет, поэтому исполнение выбирается по двум оценочным показателям: доле нелинейной нагрузки в мощности трансформатора и положению резонансной частоты.

Суммарная мощность нелинейных электроприёмников, питающихся от одного трансформатора,

$$G_h = \sum n \cdot \frac{P_{\text{ном}}}{\cos \varphi} \text{ (3).}$$

для рассматриваемой подстанции составляет $G_h = 2 \cdot 50/0{,}85 + 2 \cdot 15/0{,}8 = 155{,}1$ кВА, то есть 39% мощности трансформатора. Согласно рекомендациям [9] для трансформаторов мощностью до 2 МВА при отношении $G_h/S_{\text{ном}}$ до 10% применяются установки стандартного исполнения, от 10 до 20% – с конденсаторами повышенного напряжения, от 20 до 50% – с антирезонансными дросселями, свыше 50% – с фильтрами высших гармоник. Рассматриваемый случай относится к третьей группе.

Второй показатель – порядок гармоники, на которой наступает резонанс. Мощность короткого замыкания на шинах 0,4 кВ без учёта сопротивления сети 10 кВ:

$$S_{\text{к}} \approx \frac{S_{\text{ном}}}{u_{\text{к}}/100} \text{ (4).}$$

равна $400/0{,}045 = 8889$ кВА. Порядок резонансной гармоники [2, 9]:

$$n_{\text{рез}} = \sqrt{\frac{S_{\text{к}}}{Q_{\text{к}}}} \text{ (5).}$$

где $Q_{\text{к}}$ – мощность включённых конденсаторов. При автоматическом регулировании число включённых ступеней меняется, и вместе с ним смещается резонансная частота. Результаты расчёта для всех режимов приведены в таблице 1 и на рисунке 1.

Таблица 1. Резонансные частоты контура «трансформатор – конденсаторная установка».

Мощность конденсаторов, квар	**Режим**	**$n_{рез}$**	**$f_{рез}$, Гц**	**Ближайшая гармоника**
10	1 ступень	29,8	1491	25-я
20	2 ступени	21,1	1054	23-я
30	3 ступени	17,2	861	17-я
40	4 ступени	14,9	745	13-я
80	обе установки от одного трансформатора	10,5	527	11-я

Из таблицы 1 видно, что при изменении числа ступеней порядок резонансной гармоники меняется от 10,5 до 29,8, то есть резонансная частота перемещается по всему диапазону характерных гармоник преобразователей. При трёх включённых ступенях она практически совпадает с 17-й гармоникой, а при работе обеих установок от одного трансформатора (в аварийном режиме или в режиме выходных дней, когда второй трансформатор отключён) – с 11-й. Выбрать такое число ступеней, при котором резонанс заведомо не наступит, невозможно: регулятор включает ступени в зависимости от нагрузки.

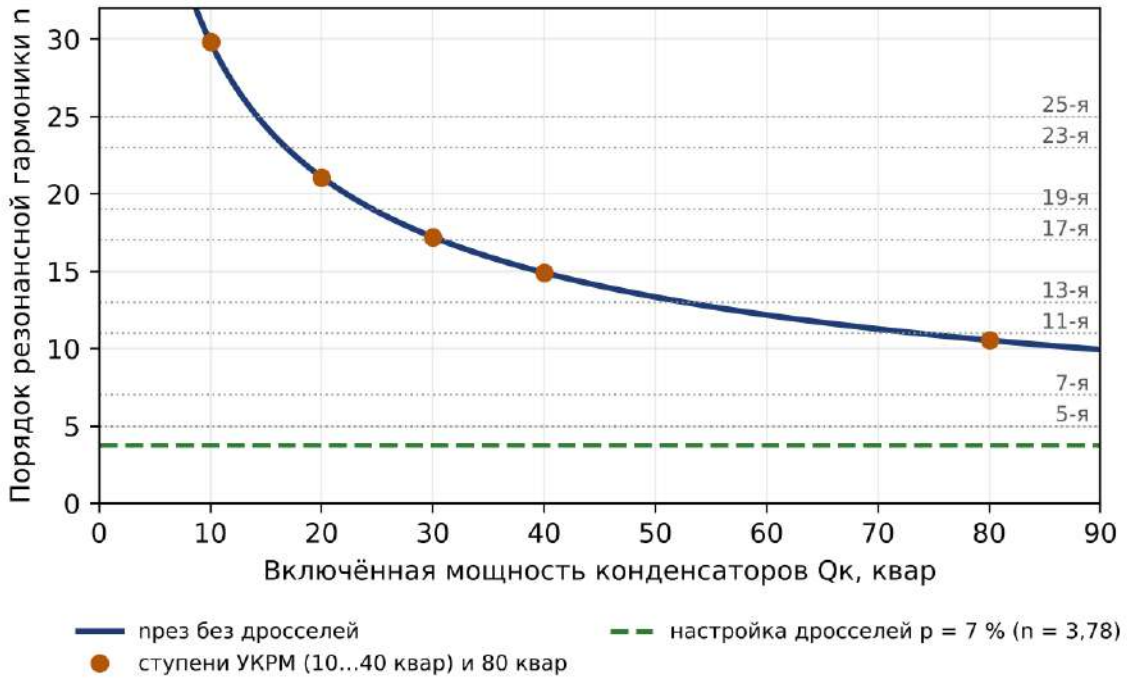

Рисунок 1. Порядок резонансной гармоники в зависимости от мощности включённых конденсаторов.

Поэтому приняты конденсаторные установки с антирезонансными дросселями, включёнными последовательно с каждой ступенью. При относительном сопротивлении дросселя p = 7% частота настройки контура «дроссель – конденсатор»:

$$f_{\text{н}} = \frac{50}{\sqrt{p/100}} = \frac{50}{\sqrt{0{,}07}} = 189 \text{ Гц (6).}$$

что ниже частоты 5-й гармоники (250 Гц). На частотах всех высших гармоник ступень установки имеет индуктивный характер, и резонанс с индуктивностью трансформатора становится невозможным при любом числе включённых ступеней. На частоте 50 Гц установка по-прежнему выдаёт требуемую реактивную мощность. Дополнительно дроссель частично ограничивает гармонические токи, протекающие через конденсаторы.

Последовательно включённый дроссель повышает напряжение на конденсаторах:

$$U_C = \frac{U}{1 - p/100} \quad (7).$$

При p = 7% напряжение возрастает в 1,075 раза, то есть до 430 В при номинальном напряжении сети 400 В. Поэтому в установках с дросселями применяются конденсаторы на номинальное напряжение не ниже 440 В, а номинальная мощность ступеней подбирается с учётом этого повышения. Требования к размещению и защите конденсаторных установок определяются главой 5.6 ПУЭ [6].

Норма коэффициента искажения синусоидальности напряжения в сети 0,38 кВ по ГОСТ 32144-2013 [1] составляет 8%. После ввода подстанции в работу целесообразно выполнить измерения показателей качества электроэнергии на шинах 0,4 кВ анализатором класса А. Если коэффициент искажения превысит допустимое значение, на секции, к которой присоединены установки резки, может быть дополнительно установлен активный фильтр гармоник. Установки с дросселями при этом заменять не потребуется.

Таким образом, при выборе конденсаторных установок для цеховой подстанции с заметной долей нелинейной нагрузки недостаточно определить их мощность. Оценка доли нелинейной нагрузки и расчёт резонансных частот для всех ступеней регулирования не требуют данных о спектре тока и выполняются по каталожным данным трансформатора. Для рассмотренной подстанции доля нелинейной нагрузки составила 39%, а резонансная частота в отдельных режимах совпадала с 11-й и 17-й гармониками. Применение установок с антирезонансными дросселями 7% исключает резонанс во всех режимах и обеспечивает требуемый коэффициент реактивной мощности 0,365 при предельном 0,4.

СПИСОК ЛИТЕРАТУРЫ:

1. ГОСТ 32144-2013. Электрическая энергия. Совместимость технических средств электромагнитная. Нормы качества электрической энергии в системах электроснабжения общего назначения. М.: Стандартинформ, 2014
2. Жежеленко И.В. Высшие гармоники в системах электроснабжения промпредприятий. 4-е изд., перераб. и доп. М.: Энергоатомиздат, 2000. 331 с.
3. Конюхова Е.А. Электроснабжение объектов: учебное пособие. М.: Академия, 2004
4. Кудрин Б.И. Электроснабжение промышленных предприятий: учебник для вузов. 2-е изд. М.: Интермет Инжиниринг, 2006
5. О Порядке расчета значений соотношения потребления активной и реактивной мощности для отдельных энергопринимающих устройств (групп энергопринимающих устройств) потребителей электрической энергии: приказ Минэнерго России от 23.06.2015 № 380
6. Правила устройства электроустановок. 7-е изд. М.: Изд-во НЦ ЭНАС, 2013
7. Справочник по проектированию электроснабжения / под ред. Ю.Г. Барыбина, Л.Е. Федорова, М.Г. Зименкова, А.Г. Смирнова. М.: Энергоатомиздат, 1990
8. Трансформаторы масляные герметичные классов напряжения до 35 кВ. Серия ТМГ11 [Электронный ресурс] // ОАО «Минский электротехнический завод имени В.И. Козлова». URL: https://metz.by/wp-content/uploads/2025/06/TMG11.pdf (дата обращения: 27.10.2026)
9. Electrical Installation Guide. According to IEC International Standards [Электронный ресурс] / Schneider Electric. 2018. Chapter L: Power factor correction, Chapter M: Harmonic management. URL: https://www.electrical-installation.org (дата обращения: 27.10.2026)

Kamennov E.Yu.
master's degree student of 2nd year
Department of Industrial Electronics
Ryazan State Radio Engineering University named after V.F. Utkin
(Ryazan, Russia)

Scientific advisor:
Makhmudov M.N.
PhD in Engineering, Associate Professor
Department of Industrial Electronics
Ryazan State Radio Engineering University named after V.F. Utkin
(Ryazan, Russia)

SELECTION OF CAPACITOR BANKS FOR A WORKSHOP SUBSTATION WITH NONLINEAR LOADS

Abstract: *this article examines the selection of capacitor banks for a 10/0.4 kV workshop transformer substation supplying abrasive waterjet and plasma cutting equipment. Required compensation capacity is determined to maintain a reactive power factor of no more than 0.4. Stepwise adjustment is shown to shift the resonant frequency of the «transformer–capacitor bank» circuit across the full range of characteristic converter harmonics, under certain operating conditions, it coincides with the 11th and 17th harmonics. The selection of capacitor banks equipped with 7% detuning reactors is justified as a means of preventing resonance at higher harmonics.*

Keywords: *reactive power compensation, capacitor bank, higher harmonics, resonance, detuning reactor, nonlinear load, workshop substation.*

УДК 62

Каменнов Е.Ю.
магистрант 2 курса
кафедра промышленной электроники
Рязанский государственный радиотехнический университет им. В.Ф. Уткина
(г. Рязань, Россия)

Научный руководитель:
Махмудов М.Н.
кандидат технических наук, доцент
кафедра промышленной электроники
Рязанский государственный радиотехнический университет им. В.Ф. Уткина
(г. Рязань, Россия)

КРИТЕРИЙ ЦЕЛЕСООБРАЗНОСТИ ЗАМЕНЫ СЛАБОЗАГРУЖЕННЫХ ТРАНСФОРМАТОРОВ ДЕЙСТВУЮЩЕЙ ЦЕХОВОЙ ПОДСТАНЦИИ

Аннотация: *в статье рассмотрена задача оценки целесообразности замены слабозагруженных трансформаторов на действующих цеховых подстанциях промышленных предприятий. Показано, что методика приведённых затрат, рассчитанная на новое проектирование, завышает выгоду от замены. Предложен критерий в форме граничного коэффициента загрузки, учитывающий, что установленные трансформаторы уже оплачены, возможность перевода одного трансформатора в резерв, выручку от реализации демонтированного оборудования и рост тарифа на электроэнергию. Критерий применён к подстанции ТП-74 производственного предприятия: замена трансформаторов 2 × ТМ-1000 на 2 × ТМГ11-400 снижает потери электроэнергии на 27,8 тыс. кВт·ч в год и окупается за 2,1 года.*

Ключевые слова: *трансформаторная подстанция, граничный коэффициент загрузки, потери электроэнергии, чистый дисконтированный доход, энергосбережение.*

После смены профиля производства или сокращения выпуска продукции многие промышленные предприятия сохраняют трансформаторные подстанции, рассчитанные на прежнюю нагрузку. Трансформаторы таких подстанций годами работают с коэффициентом загрузки 0,1–0,2. Основную долю их потерь при этом составляют потери холостого хода, которые не зависят от нагрузки и идут на намагничивание магнитопровода [3]. Снижение потерь электроэнергии в собственных сетях предприятий относится к основным мероприятиям по энергосбережению [6], поэтому вопрос о замене недогруженных трансформаторов на трансформаторы меньшей мощности возникает регулярно.

Выбор числа и мощности трансформаторов в инженерной практике выполняется сравнением вариантов по приведённым затратам [7, 9]. Эта методика создана для нового проектирования, когда оборудование ещё предстоит купить, и учитывает стоимость трансформаторов во всех сравниваемых вариантах. На действующей подстанции положение другое. Установленные трансформаторы уже оплачены и могут оставаться в работе без капитальных затрат. Кроме того, у двухтрансформаторной подстанции есть вариант без затрат вообще – перевести один трансформатор в резерв. Если применить к этому случаю методику приведённых затрат, варианту с заменой приписывается экономия капиталовложений, которой фактически нет, и выгода от замены оказывается завышенной.

Цель работы – получить простой критерий, по которому для действующей подстанции можно оценить, окупится ли замена установленных трансформаторов трансформаторами меньшей мощности. Критерий предлагается в форме граничного коэффициента загрузки $\beta_{гр}$: если фактический коэффициент загрузки установленных трансформаторов меньше граничного, замена окупается в пределах нормативного срока.

Годовая экономия потерь электроэнергии при замене N трансформаторов номинальной мощностью $S_{ном1}$ на N трансформаторов мощностью $S_{ном2}$ при суммарной нагрузке S равна:

$$\Delta W_{эк} = A - B \cdot S^2 \text{ (1).}$$

где A – экономия потерь холостого хода, кВт·ч, B – прирост нагрузочных потерь, кВт·ч/кВА^2:

$$A = N \cdot 8760 \cdot (\Delta P_{хх1} - \Delta P_{хх2}), B = \frac{\tau}{N} \cdot \left(\frac{\Delta P_{кз2}}{S^2_{ном2}} - \frac{\Delta P_{кз1}}{S^2_{ном1}}\right) \text{ (2).}$$

$\Delta P_{хх}$, $\Delta P_{кз}$ – потери холостого хода и короткого замыкания трансформаторов, кВт, τ – время наибольших потерь, ч [2]. Первое слагаемое в (1) не зависит от нагрузки, второе растёт пропорционально её квадрату, поэтому при малой загрузке экономия максимальна и почти равна A.

Капитальные затраты на замену учитывают покупку и монтаж новых трансформаторов и выручку от реализации демонтированных:

$$K_з = N \cdot (1{,}15 \cdot K_2 - 0{,}1 \cdot K_1) \text{ (3).}$$

где K_2 – цена нового трансформатора мощностью $S_{ном2}$, K_1 – цена нового трансформатора мощностью $S_{ном1}$, 10% которой принято как выручка от реализации старого трансформатора, коэффициент 1,15 учитывает монтаж и наладку.

Вариант с заменой сравнивается с сохранением установленных трансформаторов по чистому дисконтированному доходу за нормативный срок $T_н$ [4]:

$$ЧДД = Ц_0 \cdot (A - B \cdot S^2) \cdot D(T_н) - K_з \quad (4).$$

$$D(T_н) = \sum_{t=1}^{T_н} \left(\frac{1+i}{1+E}\right)^t \quad (5).$$

где $Ц_0$ – тариф на электроэнергию, руб./кВт·ч, i – ежегодный рост тарифа, E – ставка дисконтирования. В отличие от критерия приведённых затрат, в выражение (4) входят только реальные затраты на замену, а рост тарифа учтён в коэффициенте D.

Приравнивая ЧДД к нулю, получаем граничную нагрузку $S_{гр}$ и граничный коэффициент загрузки:

$$\beta_{гр} = \frac{S_{гр}}{N \cdot S_{ном1}} = \frac{1}{N \cdot S_{ном1}} \cdot \sqrt{\frac{A - \frac{K_з}{Ц_0 \cdot D(T_н)}}{B}} \quad (6).$$

Если подкоренное выражение отрицательно, экономия потерь холостого хода не покрывает затрат на замену ни при какой нагрузке, и замена нецелесообразна. Экономический критерий дополняется техническим ограничением: при отключении одного трансформатора оставшийся должен нести всю нагрузку с допустимой аварийной перегрузкой 1,4 [1]. Отсюда технический предел $\beta_{тех} = 1{,}4 \cdot S_{ном2}/(N \cdot S_{ном1})$, и замена допустима при $\beta \le \min(\beta_{гр}, \beta_{тех})$.

Для сравнения граничный коэффициент по критерию приведённых затрат, в котором оба варианта оплачивают покупку трансформаторов, определяется выражением:

$$\beta_{\text{кл}} = \frac{1}{N \cdot S_{\text{ном1}}} \cdot \sqrt{\frac{A + \frac{(E_{\text{н}} + p_{\text{а}}) \cdot N \cdot 1{,}15 \cdot (K_1 - K_2)}{\text{Ц}_0}}{B}} \quad (7).$$

где $E_{\text{н}} = 0{,}12$ – нормативный коэффициент эффективности капиталовложений, $p_{\text{а}} = 0{,}094$ – отчисления на амортизацию и обслуживание. Второе слагаемое в числителе и есть та экономия на капиталовложениях, которой на действующей подстанции нет. Поэтому всегда $\beta_{\text{кл}} > \beta_{\text{гр}}$.

Критерий применён к трансформаторной подстанции ТП-74 10/0,4 кВ производственного предприятия в г. Коломне. Подстанция оснащена двумя трансформаторами ТМ-1000/10 ($\Delta P_{\text{хх}} = 2{,}45$ кВт, $\Delta P_{\text{кз}} = 12{,}2$ кВт [5]), установленными при строительстве завода резинотехнических изделий. После перепрофилирования предприятия на выпуск элементов интерьера пассажирских вагонов расчётная нагрузка составляет 242 кВА, а коэффициент загрузки трансформаторов – 0,121. Рассмотрена замена на трансформаторы ТМГ11-400/10 со схемой соединения обмоток Д/Ун-11 ($\Delta P_{\text{хх}} = 0{,}83$ кВт, $\Delta P_{\text{кз}} = 5{,}6$ кВт [8]). Исходные данные: $T_{max} = 1800$ ч, $\tau = 810$ ч, $\text{Ц}_0 = 9{,}5$ руб./кВт·ч, $i = 4\%$, $E = 12\%$, $T_{\text{н}} = 8$ лет.

По выражениям (1)–(6) получено: $A = 28\,382$ кВт·ч, $B = 0{,}00923$ кВт·ч/кВА^2, $K_{\text{з}} = 499$ тыс. руб., $D(8) = 5{,}81$. Граничный коэффициент загрузки $\beta_{\text{гр}} = 0{,}72$, технический предел $\beta_{\text{тех}} = 0{,}28$, а по критерию приведённых затрат $\beta_{\text{кл}} = 1{,}05$. Фактическая загрузка 0,121 ниже обеих границ, то есть замена и окупается, и допустима по условиям аварийного режима. Годовые потери в трансформаторах снижаются с 43 213 до 15 372 кВт·ч, то есть на 27 841 кВт·ч (64%).

Сравнение вариантов реконструкции подстанции приведено в таблице 1. Вариант 2 не требует затрат, но оставляет потребителей II категории без автоматического резерва, а установленные трансформаторы выработали нормативный срок службы. Вариант 5 даёт наименьшие потери, однако при росте нагрузки на 50% один трансформатор 250 кВА в аварийном режиме будет загружен на 1,45, что превышает допустимое значение 1,4.

Таблица 1. Сравнение вариантов реконструкции ТП-74.

Вариант	**Потери, кВт·ч/год**	**Затраты, тыс. руб.**	**ЧДД*, тыс. руб.**	**Окупаемость, лет**
1. Оставить 2 × ТМ-1000	43 213	–	база	–
2. Один ТМ-1000 в резерве	22 041	–	2 205	–
3. Замена на 2 × ТМГ11-1000	24 784	1 036	883	8,2
4. Замена на 2 × ТМГ11-400 (принят)	15 372	499	2 400	2,1
5. Замена на 2 × ТМГ11-250	11 581	331	2 963	1,2

* ЧДД рассчитан за 25 лет относительно варианта 1.

На рисунке 1 показана зависимость граничных коэффициентов загрузки от тарифа на электроэнергию. Даже при тарифе 6 руб./кВт·ч граничный коэффициент равен 0,62, что в пять раз выше фактической загрузки. Таким образом, вывод о целесообразности замены не чувствителен к точности принятого тарифа.

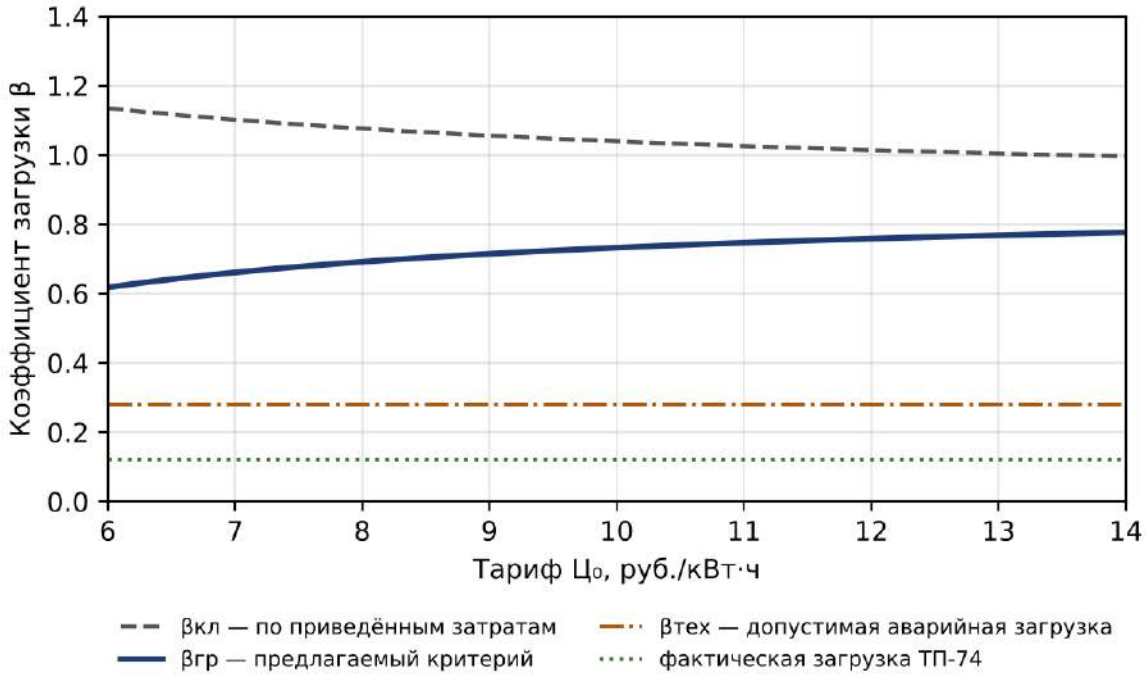

Рисунок 1. Граничные коэффициенты загрузки при замене 2 × ТМ-1000 на 2 × ТМГ11-400 в зависимости от тарифа.

Расчёт по выражениям (6) и (7) для трансформаторов мощностью от 160 до 1000 кВА показал, что критерий приведённых затрат даёт граничный коэффициент загрузки в среднем в 2,1 раза выше, а для части сочетаний рекомендует замену там, где она не окупается при любой нагрузке. Замена старых трансформаторов серии ТМ на современные трансформаторы ТМГ меньшей мощности выгодна в широком диапазоне нагрузок: потери холостого хода старых трансформаторов в 2–3 раза выше, чем у современных трансформаторов меньшей мощности. Замена же современного трансформатора ТМГ на соседнюю меньшую мощность не окупается: разница потерь холостого

хода слишком мала, чтобы покрыть затраты. Для трансформаторов с потерями на уровне европейских требований Tier 2 [10] выражение (6) позволяет определить предельную доплату за энергоэффективное исполнение.

Таким образом, для действующих подстанций предложен критерий целесообразности замены слабозагруженных трансформаторов в форме граничного коэффициента загрузки. Он учитывает, что установленные трансформаторы уже оплачены, включает в сравнение вариант перевода трансформатора в резерв, выручку от реализации демонтированного оборудования и рост тарифа. Критерий приведённых затрат завышает граничный коэффициент и, следовательно, выгоду от замены. Для ТП-74 замена 2 × ТМ-1000 на 2 × ТМГ11-400 снижает потери на 27,8 тыс. кВт·ч в год и окупается за 2,1 года. Критерий позволяет за несколько минут оценить замену трансформаторов на любой подстанции по каталожным данным и тарифу.

СПИСОК ЛИТЕРАТУРЫ:

1. ГОСТ 14209-97 (МЭК 354-91). Руководство по нагрузке силовых масляных трансформаторов. Введ. 01.01.2002
2. Конюхова Е.А. Электроснабжение объектов: учебное пособие. М.: Академия, 2004
3. Кудрин Б.И. Электроснабжение промышленных предприятий: учебник для вузов. 2-е изд. М.: Интермет Инжиниринг, 2006
4. Методические рекомендации по оценке эффективности инвестиционных проектов (утв. Минэкономики РФ, Минфином РФ, Госстроем РФ 21.06.1999 № ВК 477). 2-е изд. М.: Экономика, 2000. 421 с.
5. Неклепаев Б.Н., Крючков И.П. Электрическая часть электростанций и подстанций: справочные материалы для курсового и дипломного проектирования. 4-е изд., перераб. и доп. М.: Энергоатомиздат, 1989
6. «Об энергосбережении и о повышении энергетической эффективности и о внесении изменений в отдельные законодательные акты Российской Федерации»: Федеральный закон от 23.11.2009 № 261-ФЗ // Собрание законодательства РФ. 2009. № 48. Ст. 5711
7. Справочник по проектированию электроснабжения / под ред. Барыбина Ю.Г., Федорова Л.Е., Зименкова М.Г., Смирнова А.Г. М.: Энергоатомиздат, 1990
8. Трансформаторы масляные герметичные классов напряжения до 35 кВ. Серия ТМГ11 [Электронный ресурс] // ОАО «Минский электротехнический завод имени В.И. Козлова». URL: https://metz.by/wp-content/uploads/2025/06/TMG11.pdf (дата обращения: 27.10.2026)
9. Федоров А.А., Каменева В.В. Основы электроснабжения промышленных предприятий: учебник для вузов. 4-е изд., перераб. и доп. М.: Энергоатомиздат, 1984

10. Commission Regulation (EU) No 548/2014 of 21 May 2014 on implementing Directive 2009/125/EC with regard to small, medium and large power transformers // Official Journal of the European Union. 2014. L 152. P. 1–15

Kamennov E.Yu.
master's degree student of 2nd year
Department of Industrial Electronics
Ryazan State Radio Engineering University named after V.F. Utkin
(Ryazan, Russia)

Scientific advisor:
Makhmudov M.N.
PhD in Engineering, Associate Professor
Department of Industrial Electronics
Ryazan State Radio Engineering University named after V.F. Utkin
(Ryazan, Russia)

CRITERION FOR ASSESSING THE FEASIBILITY OF REPLACING UNDERLOADED TRANSFORMERS AT AN EXISTING WORKSHOP SUBSTATION

Abstract: *this article examines whether replacing underloaded transformers at existing workshop substations of industrial enterprises is economically justified. It shows that the annualized cost method, designed for new installations, overestimates the benefits of replacement. A criterion based on a threshold load factor is proposed. It accounts for the fact that installed transformers have already been paid for, the possibility of placing one transformer in reserve, proceeds from selling removed equipment, and rising electricity tariffs. Applied to substation TP-74 at a manufacturing enterprise, the criterion shows that replacing two TM-1000 transformers with two TMG11-400 transformers reduces electricity losses by 27,800 kWh per year and has a payback period of 2.1 years.*

Keywords: *transformer substation, threshold load factor, electricity losses, net present value, energy conservation.*

УДК 621.391.63

Поляков А.И.

студент группы ИКМ-42з

Санкт-Петербургский государственный университет телекоммуникаций

им. проф. М.А. Бонч-Бруевича

(г. Санкт-Петербург, Россия)

ХРОМАТИЧЕСКАЯ ДИСПЕРСИЯ В ОПТИЧЕСКИХ ВОЛОКНАХ И МЕТОДЫ ЕЕ КОМПЕНСАЦИИ

Аннотация: *в данной работе рассматривается явление хроматической дисперсии в оптических волокнах. Хроматическая дисперсия остается одним из ключевых ограничивающих факторов при увеличении скорости и дальности передачи в волоконно-оптических системах связи. В работе систематизированы физические механизмы формирования материальной и волноводной составляющих хроматической дисперсии. Систематизированы пассивные (DCF, чирпированные FBG, фотонно-кристаллические волокна) и активные (цифровая обработка сигнала в когерентных приемниках, электронная компенсация) методы. На основе сравнительного анализа, включающего данные имитационного моделирования в OptiSystem и результаты российских исследователей, сформулированы критерии выбора компенсатора для различных сценариев — от энергетического приема до когерентных систем 100G и выше. Показано, что российские разработки в области FBG-компенсаторов и цифровой обработки сигнала (в частности, транспондер «Волга» компании Т8) обеспечивают уровень компенсации до 75 000 пс/нм, что выводит отечественные решения на мировой уровень.*

Ключевые слова: *хроматическая дисперсия, компенсация, дисперсионно-компенсирующее волокно, волоконная брэгговская решетка, фотонно-кристаллическое волокно, цифровая обработка сигнала, когерентный прием.*

Хроматическая дисперсия (ХД) на протяжении десятилетий остается одним из фундаментальных ограничений, определяющих длину регенерационного участка и пропускную способность волоконно-оптических систем связи (ВОСС). В отличие от затухания, которое может быть скомпенсировано оптическим усилением, ХД приводит к уширению спектрально-ограниченных импульсов и межсимвольной интерференции (ISI), подавление которой требует целенаправленного воздействия на фазовые соотношения между спектральными компонентами сигнала.

Цель настоящей работы — комплексное изучение физических основ ХД, представление систематизированного обзора методов компенсации ХД в оптических волокнах, опираясь на результаты исследователей, и дополнить его аналитическими соотношениями и сравнительными таблицами, которые могут быть полезны при проектировании ВОСС.

Хроматическая дисперсия в одномодовом волокне представляет собой суперпозицию материальной и волноводной составляющих. Материальная дисперсия обусловлена частотной зависимостью показателя преломления кварцевого стекла, волноводная — зависимостью эффективного показателя преломления моды от геометрии профиля сердцевины и оболочки. В многомодовых волокнах к ХД добавляется модовая дисперсия, однако в магистральных ВОСС используется одномодовый режим, где доминируют именно два указанных вклада.

Количественно ХД описывается коэффициентом дисперсии D, измеряемым в пс/(нм·км). Для стандартного одномодового волокна (SSMF) в окне 1550 нм типичное значение D составляет около +17 пс/(нм·км). Накопленная дисперсия линейного тракта определяется произведением коэффициента D на ширину спектра источника $\Delta\lambda$ и длину волокна L.

Дисперсионное уширение гауссовского импульса с начальной полушириной T_0 на расстоянии z описывается выражением:

$$T(z) = T0\sqrt{1 + \left(\frac{z}{LD}\right)^2}, L_D = {T_0}^2/|\beta_2$$

где $\beta 2 = -{\lambda_0}^2 D/(2\pi c)$ – дисперсия групповых скоростей,

λ_0 – длина волны излучения.

В пределах больших z уширение растет линейно:

$$\Delta t(z) \approx| D_x | \Delta\lambda z.$$

Принципиально важной характеристикой является наклон дисперсии $S=dD/d\lambda$. Компенсация только нулевой дисперсии без учета наклона приводит к остаточной дисперсии в спектральных каналах DWDM-системы, удаленных от точки компенсации. Именно поэтому требование одновременной компенсации D и S стало стандартом для пассивных компенсаторов. Зависимость $D(\lambda)$ вблизи референсной длины волны λ_0 (обычно 1550 нм) аппроксимируется линейно:

$$D_x(\lambda) = D_x(\lambda 0) + S_x(\lambda 0) \cdot (\lambda - \lambda 0).$$

Для полной компенсации ХД компенсирующее волокно должно удовлетворять условию согласования отношения дисперсии к наклону:

$$S_x/D_x = S_{xc}/D_{xc},$$

а знаки D и S у линии и компенсатора должны быть противоположными.

Длина компенсирующего волокна Lc, обеспечивающая полную компенсацию на длине волны λ, определяется как:

$$Lc = \frac{[Dx(\lambda 0) + Sx(\lambda 0)(\lambda - \lambda 0)]L}{-[Dxc(\lambda 0) + Sxc(\lambda 0)(\lambda - \lambda 0)]}.$$

Волокна с компенсацией дисперсии (DCF). Волокно с компенсацией дисперсии представляет собой специально спрофицированное одномодовое волокно с сильной отрицательной дисперсией, обычно в диапазоне от -80 до -150 пс/(нм·км) и ниже. Компенсация достигается за счет того, что длина DCF выбирается значительно меньшей, чем длина компенсируемого участка линии: типичное отношение длин составляет 1:5–1:8. В работах школы Бонч-Бруевича показано, что для полной компенсации ХД выбранное DCF должно удовлетворять условию согласования RDS, а его длина рассчитывается по приведенной выше формуле. Основным преимуществом DCF является широкополосность: один отрезок волокна компенсирует дисперсию в диапазоне C+L при условии согласования наклона. К недостаткам относятся высокие вносимые потери (требующие дополнительного усиления), значительная нелинейность из-за малой эффективной площади моды, а также громоздкость катушек, что затрудняет масштабирование в плотных WDM-системах.

Волоконные брэгговские решетки (FBG). FBG формируется в сердцевине волокна как периодическая модуляция показателя преломления. Брэгговская длина волны определяется соотношением $2n_{eff}\Lambda=\lambda_{Br}$, где n_{eff} - эффективный показатель преломления основной моды, Λ - период решетки. Чирпированная (линейно- или нелинейно-аподизованная) решетка обеспечивает длину волны брэгговского отражения, линейно зависящую от продольной координаты, что эквивалентно отрицательной дисперсии в отражении. Аподизация профиля связи подавляет боковые лепестки в спектре отражения и снижает пульсации

групповой задержки. В работе М. М. Кубинской (СПбГУТ) на основе имитационного моделирования в OptiSystem показано, что компенсация с применением FBG-DCM обеспечивает меньшие дополнительные потери по сравнению с DCF, однако DCF значительно эффективнее и пригодна для использования в более широком диапазоне длин волн. Увеличение чирпинга FBG до Δ=0,15 нм позволяет уменьшить потери в решетке до α_{FBG} =0,36 дБ, а до Δ=0,165 нм — сократить длительность импульса до t_u=0,28 бит.

Фотонно-кристаллические волокна (PCF). Фотонно-кристаллические волокна предоставляют дополнительную степень свободы в управлении дисперсией за счет варьирования геометрии воздушных отверстий в оболочке. В российских исследованиях, выполняемых в МГТУ им. Н. Э. Баумана и ИТМО, показано, что PCF с аномальной дисперсией групповой скорости могут использоваться в качестве компенсаторов, а введение газа в полые каналы позволяет перестраивать дисперсию за счет изменения давления. Для телекоммуникационных приложений разработаны конфигурации PCF с отрицательной дисперсией порядка -377 пс/(нм·км) на длине волны 1,55 мкм, что делает их перспективными для широкополосной компенсации в диапазонах E+S+C+L+U. Основным ограничением PCF остается сложность изготовления и воспроизводимость параметров, что сдерживает их широкое внедрение в магистральных линиях.

Активные и цифровые методы. Цифровая обработка сигнала в когерентных приемниках (DSP). появлением когерентного приема и быстродействующих АЦП стало возможным перенести компенсацию ХД в электрическую область. В когерентном приемнике цифровой фильтр с обратной передаточной функцией волокна восстанавливает комплексную огибающую сигнала, устраняя накопленную дисперсию без каких-либо оптических компонентов в линии. В работах сотрудников СПбГУТ и МГУ показано, что сохранение полной информации о комплексной огибающей оптического поля в электрическом сигнале позволяет компенсировать ХД при цифровой обработке в приемнике. Это решение радикально упрощает инфраструктуру и обеспечивает

адаптивность к изменяющимся условиям, однако требует значительных вычислительных ресурсов, а эффективность ограничивается отношением сигнал/шум и нелинейными искажениями.

Российская компания Т8 разработала 100-гигабитный транспондер «Волга» с рекордно большим значением электронной компенсации дисперсии — 75 000 пс/нм, что позволяет передавать сигнал на расстояние до 4000 км без оптических компенсаторов в линии. Программный модуль компенсации ХД, зарегистрированный ООО «НПП «Когерентные Системы», реализует компенсацию путем перехода в частотную область с помощью прямого быстрого преобразования Фурье, фильтрации и обратного преобразования, что иллюстрирует зрелость отечественных DSP-решений.

Для систематизации методов компенсации ХД ниже приведены две таблицы. Таблица 1 обобщает ключевые характеристики пассивных компенсаторов, а Таблица 2 — их сравнительную эффективность по данным российских исследований.

Таблица 1. Характеристики пассивных методов компенсации ХД.

Параметр	**DCF**	**Чирпированная FBG**	**PCF**
Типичная дисперсия	-80…-150 пс/(нм·км)	Эквивалентная отрицательная	До -377 пс/(нм·км)
Полоса компенсации	Широкая (C+L)	Узкая, требует каскадирования	Широкая (E+S+C+L+U)
Вносимые потери	Высокие (требуют усиления)	Низкие (0,36 дБ при Δ=0,15Δ=0,15 нм)	Средние
Согласование наклона	Возможно при RDS-подборе	Ограничено, требует профилирования чирпа	Возможно при вариации геометрии
Основное ограничение	Нелинейность, громоздкость	Узкополосность, чувствительность к температуре	Сложность изготовления

Таблица 2. Сравнительная эффективность DCF и FBG
(по данным имитационного моделирования).

Критерий	**DCF**	**FBG-DCM**
Дополнительные потери	Выше	Ниже
Широта диапазона компенсации	Шире	Уже
Эффективность компенсации	Выше	Ниже
Пригодность для DWDM	Высокая	Требует каскадирования
Технологическая зрелость	Высокая	Высокая

Гибридные схемы, объединяющие DCF и FBG, позволяют сочетать широкополосность первого с точностью настройки второго и снизить остаточную дисперсию в многоканальных системах. В работе Малахова, Раевского и Бугрова (2020) предложен метод многофункционального синтеза компенсатора на неоднородной брэгговской решетке с использованием нелинейного математического программирования, обеспечивающий заданную форму дисперсионной характеристики и высокий коэффициент отражения в полосе компенсации.

Выбор метода определяется совокупностью факторов. Для линий с прямым детектированием и скоростями до 10 Гбит/с экономически оправданы DCF и FBG. Для когерентных систем 100G и выше базовым решением становится DSP-компенсация, однако при использовании высокопорядковых форматов модуляции и в линиях с ограниченным бюджетом мощности гибридные оптико-цифровые схемы обеспечивают выигрыш по BER на несколько порядков. В DWDM-системах с большим числом каналов критическим становится согласование наклона дисперсии, что благоприятствует PCF и каскадным FBG с профилированным чирпом.

СПИСОК ЛИТЕРАТУРЫ:

1. Кубинская М.М. Сравнение эффективности компенсации хроматической дисперсии в одномодовых оптических волокнах с помощью специальных волокон и волоконных брэгговских решеток // Вестник СПбГУТ. 2024. № 4. С. 5–18
2. Былина М.С., Попова С.С. Методика расчета длины регенерационного участка ВОЛС с компенсаторами дисперсии // Труды учебных заведений связи. 2016. Т. 2, № 2. С. 33–39
3. Былина М.С., Глаголев С.Ф. Оптические волокна в телекоммуникациях: учебное пособие. СПб.: СПбГУТ, 2019. 108 с.
4. Былина М.С., Глаголев С.Ф., Дюбов А.С. Сравнительный анализ методов энергетического и когерентного приема цифровых информационных оптических сигналов. Часть 1. Энергетический прием // Труды учебных заведений связи. 2017. Т. 3, № 3. С. 12–20
5. Игуменов А.Ю., Конышев В.А., Лукиных Т.О., Наний О.Е., Новиков А.Г., Петренко И.И., Старых Д.Д., Трещиков В.Н., Убайдуллаев Р.Р. Влияние корреляций нелинейного шума на дальность передачи // ЖТФ. 2024. Т. 94, вып. 4. С. 664–670

Polyakov A.I.
student of group IKM-42z
St. Petersburg State University of Telecommunications
named after M.A. Bonch-Bruevich
(St. Petersburg, Russia)

CHROMATIC DISPERSION IN OPTICAL FIBERS AND METHODS OF COMPENSATION

Abstract: *this paper examines chromatic dispersion in optical fibers. Chromatic dispersion remains a key limiting factor in increasing transmission speed and distance in fiber-optic communication systems. The paper describes the physical mechanisms responsible for the material and waveguide components of chromatic dispersion and reviews passive compensation methods (dispersion-compensating fiber, chirped fiber Bragg gratings, and photonic crystal fibers) and active methods (digital signal processing in coherent receivers and electronic compensation). Based on a comparative analysis incorporating OptiSystem simulation data and findings by Russian researchers, criteria are proposed for selecting a compensator for different scenarios, from direct detection to coherent systems operating at 100 Gbit/s and above. Russian developments in fiber Bragg grating compensators and digital signal processing, including the «Volga» transponder developed by T8, are shown to provide compensation of up to 75,000 ps/nm, placing these solutions on par with international counterparts.*

Keywords: *chromatic dispersion, compensation, dispersion-compensating fiber, fiber Bragg grating, photonic crystal fiber, digital signal processing, coherent detection.*

УДК 69

Гулевская А.Ю.
магистрант
Санкт-Петербургский государственный
архитектурно-строительный университет
(г. Санкт-Петербург, Россия)

ВЛИЯНИЕ ВЛАЖНОСТИ ВОЗДУХА НА РАСПРОСТРАНЕНИЕ И ОСАЖДЕНИЕ ПРОМЫШЛЕННОЙ ПЫЛИ В ПРОИЗВОДСТВЕННЫХ ПОМЕЩЕНИЯХ

Аннотация: *в работе рассматривается влияние относительной влажности воздуха на поведение промышленной пыли в производственных помещениях. Показано, что изменение влажности может влиять на гигроскопический рост частиц, их склонность к агломерации, осаждению и повторному переходу во взвешенное состояние. Отмечено, что характер этого влияния определяется дисперсным и химическим составом пыли, состоянием поверхностей, скоростью воздушных потоков и режимом работы вентиляции. Рассмотрена связь влажностного режима с эффективностью обеспыливания на предприятиях с интенсивным пылеобразованием, в том числе при обращении с минеральными и рудными материалами. Сделан вывод о необходимости учитывать влажность воздуха как дополнительный фактор при проектировании и эксплуатации вентиляционных и аспирационных систем.*

Ключевые слова: *промышленная пыль, относительная влажность воздуха, вентиляция, аспирация, пылеосаждение, ресуспензия, пылеподавление, производственное помещение.*

Пылевыделение является характерным фактором для многих производственных процессов, связанных с дроблением, транспортированием, пересыпкой, сортировкой и хранением сыпучих материалов. В воздух рабочей зоны поступают частицы различного размера и состава, часть которых сравнительно быстро осаждается, а наиболее мелкие фракции могут длительное время находиться во взвешенном состоянии. На фактическую концентрацию

пыли влияют не только интенсивность источника и производительность вентиляции, но и параметры микроклимата помещения. Одним из таких параметров является относительная влажность воздуха. В нормативных требованиях к воздуху рабочей зоны влажность рассматривается как важная характеристика микроклимата наряду с температурой и скоростью движения воздуха [1]. Для запыленных производств ее значение дополнительно связано с поведением аэрозольных частиц и состоянием осевших пылевых отложений.

Влияние влажности на пыль нельзя рассматривать одинаково для всех производственных аэрозолей. Промышленная пыль различается по минералогическому и химическому составу, форме частиц, плотности, электрическим свойствам и способности поглощать влагу из воздуха. Гигроскопичные частицы при увеличении относительной влажности способны связывать молекулы воды и увеличиваться в размерах и массе. При определенных условиях это ускоряет их осаждение и способствует объединению мелких частиц в более крупные агрегаты. Для слабогигроскопичных минеральных частиц эффект может быть значительно менее выраженным, поэтому повышение влажности само по себе не является универсальным способом обеспыливания. При проектировании вентиляции необходимо учитывать конкретные свойства пыли, а не только среднюю концентрацию загрязнений в помещении [2].

Особое значение влажностный режим имеет для мелкодисперсных частиц. Крупная пыль быстрее выпадает из воздушного потока под действием силы тяжести, тогда как мелкие частицы следуют за движением воздуха и могут распространяться далеко от места образования. Исследования аэрозолей показывают, что изменение влажности способно влиять на скорость снижения концентрации частиц за счет естественного осаждения, причем степень этого влияния зависит от размера и состава аэрозоля.

Для сильнозапыленных производственных помещений важен не только процесс первичного осаждения, но и вторичное пылеобразование. Осевшая на полу, площадках обслуживания, оборудовании и строительных конструкциях

пыль может повторно подниматься в воздух при движении людей и транспорта, вибрации оборудования или воздействии вентиляционных струй. При низкой влажности поверхностный слой пыли обычно остается более сухим и рыхлым, что может облегчать отделение частиц от поверхности. Экспериментальные исследования ресуспензии подтверждают, что для ряда гидрофильных частиц снижение относительной влажности увеличивает вероятность повторного перехода во взвешенное состояние, хотя для гидрофобных материалов эта зависимость выражена значительно слабее. Следовательно, влажность следует рассматривать как один из факторов, влияющих на устойчивость пылевых отложений, но ее действие всегда связано со свойствами конкретного материала.

В производственной практике для снижения пылевыделений широко применяются способы орошения и тонкодисперсного распыления воды. Их эффективность определяется не столько общим повышением влажности воздуха, сколько непосредственным взаимодействием капель с пылевыми частицами в зоне образования пыли. Вода способствует смачиванию материала, улавливанию частиц и их осаждению. Российские исследования систем пневмогидравлического орошения показывают возможность значительного снижения запыленности при правильно организованной подаче жидкости непосредственно в технологическую зону [5]. При этом чрезмерное увлажнение материала способно нарушать технологический процесс, вызывать налипание, ухудшать транспортирование и увеличивать нагрузку на оборудование. Поэтому локальное пылеподавление следует отличать от общего увлажнения воздуха в помещении.

С точки зрения вентиляции изменение влажности может оказывать косвенное влияние. При высокой влажности и наличии холодных поверхностей возрастает вероятность конденсации влаги. Смешивание конденсата с минеральной пылью приводит к образованию плотных отложений на стенках воздуховодов, жалюзийных решетках, лопатках вентиляторов и элементах пылеулавливающего оборудования. Такие отложения способны увеличивать аэродинамическое сопротивление и нарушать расчетное распределение расходов

воздуха. Для систем аспирации это нежелательно, поскольку снижение расхода в местном отсосе непосредственно ухудшает локализацию источника пыли. Классические работы по обеспыливанию подчеркивают необходимость поддержания расчетных скоростей и предупреждения образования отложений в воздуховодах [2, 3]. Таким образом, чрезмерное повышение влажности может дать обратный эксплуатационный эффект.

Данные производственных наблюдений также указывают на связь между влажностью и концентрацией мелкодисперсной пыли. В исследовании условий строительного производства отмечалось снижение измеренной концентрации общей и мелкодисперсной пыли при увеличении влажности воздуха [4]. Такие результаты нельзя механически переносить на любой промышленный объект, поскольку они зависят от материала, скорости воздуха, расстояния от источника и особенностей технологического процесса. Тем не менее они подтверждают, что влажность является фактором, который может заметно изменять пылевую обстановку и должен учитываться при интерпретации результатов производственного контроля.

Для систем вентиляции и аспирации практический вывод заключается в необходимости совместного учета влажности, скорости воздуха и характера пылевыделения. Слишком высокие скорости приточных струй вблизи загрязненных поверхностей способны вызывать вторичное пыление даже при сравнительно благоприятной влажности. В то же время недостаточная подвижность воздуха приводит к образованию застойных зон и накоплению загрязнений. Поэтому организация воздухообмена должна обеспечивать удаление пыли от источников без нежелательного срыва осевших частиц с поверхностей. Контроль влажности в данном случае рассматривается как дополнительный инструмент, а основными мероприятиями остаются локализация источников, местные отсосы, герметизация оборудования и регулярная уборка.

Таким образом, влажность воздуха оказывает многофакторное влияние на распространение и осаждение промышленной пыли. Повышение влажности для

ряда гигроскопичных аэрозолей способствует росту и осаждению частиц и может уменьшать вторичное пыление, тогда как сухой воздух способен создавать условия для более легкого перехода осевших частиц во взвешенное состояние. Одновременно чрезмерная влажность повышает риск налипания пыли, образования отложений и конденсации влаги на элементах вентиляционных систем. Поэтому оптимизация влажностного режима должна выполняться с учетом состава и дисперсности пыли, технологических требований и схемы воздухообмена. Наиболее эффективным является комплексный подход, при котором контроль микроклимата дополняет, но не заменяет аспирацию, местную вытяжную вентиляцию, пылеподавление и своевременную очистку оборудования.

СПИСОК ЛИТЕРАТУРЫ:

1. ГОСТ 12.1.005-88. Система стандартов безопасности труда. Общие санитарно-гигиенические требования к воздуху рабочей зоны
2. Алиев Г.М.-А. Техника пылеулавливания и очистки промышленных газов. М.: Металлургия, 1986
3. Пирумов А.И. Обеспыливание воздуха. М.: Стройиздат, 1981
4. Копытенкова О.И., Леванчук А.В., Турсунов З.Ш. Оценка риска для здоровья при воздействии мелкодисперсной пыли в производственных условиях // Медицина труда и промышленная экология. 2019
5. Христофоров А.А., Гончаров М.С., Соболев В.В. Система пневмогидравлического орошения // Вестник научного центра по безопасности работ в угольной промышленности. 2019

Gulevskaya A.Yu.
master's degree student
St. Petersburg State University of Architecture and Civil Engineering
(St. Petersburg, Russia)

EFFECT OF AIR HUMIDITY ON INDUSTRIAL DUST DISPERSION AND DEPOSITION IN INDUSTRIAL PREMISES

Abstract: *the study examines the effect of relative air humidity on the behavior of industrial dust in industrial premises. Changes in humidity can affect hygroscopic particle growth, agglomeration, deposition, and resuspension. The nature of these effects depends on dust particle size distribution and chemical composition, surface conditions, airflow velocity, and ventilation operating conditions. The relationship between humidity conditions and dust removal efficiency is examined at facilities with intensive dust generation, including those handling mineral and ore materials. Air humidity should therefore be considered an additional factor in the design and operation of ventilation and dust extraction systems.*

Keywords: *industrial dust, relative air humidity, ventilation, dust extraction, dust deposition, resuspension, dust suppression, industrial premises.*

УДК 69

Казанцева Е.М.
магистрант 3 курса
направление «Промышленное и гражданское строительство»
Московский архитектурно-строительный институт
Московский гуманитарно-технологический университет
(г. Москва, Россия)

Громыко А.Н.
кандидат технических наук, куратор, доцент, преподаватель
кафедра инженерной механики
Московский архитектурно-строительный институт
Московский гуманитарно-технологический университет
(г. Москва, Россия)

АНАЛИЗ ЭФФЕКТИВНОСТИ УСИЛЕНИЯ ЖЕЛЕЗОБЕТОННЫХ РИГЕЛЕЙ УГЛЕРОДНЫМИ ЛАМЕЛЯМИ ПРИ РЕКОНСТРУКЦИИ

Аннотация: *в работе рассматривается актуальная проблема повышения несущей способности железобетонных конструкций при реконструкции и техническом перевооружении производственных зданий. Проведено сравнительное исследование двух методов усиления ригелей покрытия: традиционного (с помощью стальных разгрузочных обойм и швеллеров) и инновационного (с применением систем внешнего армирования на основе высокомодульных углеродных ламелей CFRP). На примере расчета ригеля производственных мастерских при установке подвесного грузоподъемного оборудования доказано, что композитное усиление повышает прочность конструкции на изгиб на 60% при снижении массы элементов усиления в 67 раз и сокращении сроков монтажа в 3 раза.*

Ключевые слова: *реконструкция здания, усиление железобетонного ригеля, углеродная ламель, композит CFRP, внешнее армирование, стальная обойма, несущая способность, технико-экономическая эффективность.*

ВВЕДЕНИЕ.

В современных условиях плотной городской застройки ревитализация и реконструкция существующих производственных и общественных зданий становятся приоритетнее нового строительства. Главной инженерной задачей при техническом перевооружении объектов является адаптация старого несущего каркаса к возросшим эксплуатационным и технологическим нагрузкам.

Классические методы усиления железобетонных балок и колонн базируются на устройстве тяжелых стальных обойм, разгрузочных ферм и наращивании бетонных сечений. Несмотря на изученность, данные методы обладают рядом критических недостатков: они существенно увеличивают постоянную нагрузку на фундаменты, требуют проведения пожароопасных сварочных работ и привлечения тяжелой грузоподъемной техники в стесненных помещениях. Альтернативой выступают системы внешнего армирования (СВА) на основе полимерных композитов.

Цель исследования — выполнить сравнительный технико-экономический и конструктивный анализ усиления железобетонных ригелей углеродными ламелями (CFRP) и традиционным стальным прокатом при модернизации производственных помещений.

МАТЕРИАЛЫ И МЕТОДЫ ИССЛЕДОВАНИЯ.

В качестве расчетной модели принят существующий железобетонный ригель прямоугольного сечения 300 × 600 мм (пролет 6,0 м, бетон класса В25, рабочая арматура А400) производственных мастерских, подлежащих оснащению подвесной кран-балкой грузоподъемностью 5 тонн (для обслуживания крупногабаритного транспорта).

В ходе технического обследования и поверочного расчета по СП 20.13330.2016 установлено, что после монтажа кранового оборудования расчетный изгибающий момент в середине пролета возрастает до $M_{max} = 280$ кН × м. При этом собственная несущая способность существующего ригеля

составляет $M_{pred} = 280\ кН \times м$. Дефицит прочности в объеме 104,5 кН·м требует конструктивного усиления.

Для ликвидации дефицита несущей способности проанализированы два варианта:

Традиционный вариант (Стальной прокат): Установка с двух сторон балки спаренных стальных швеллеров № 30, стянутых сквозными шпильками ∅ 22 мм, с опиранием на стальные столики и последующим торкретированием для обеспечения предела огнестойкости R 90.

Инновационный вариант (Композиты CFRP): Наклейка на нижний растянутый пояс ригеля двух параллельных высокомодульных углеродных ламелей сечением 100 × 1,4 мм (модуль упругости $E_f = 165000\text{МПа}$) на двухкомпонентный эпоксидный компаунд с устройством углеродных жгутовых анкеров. Расчет выполнен по первой группе предельных состояний согласно СП 164.1325800.2014.

РЕЗУЛЬТАТЫ ИССЛЕДОВАНИЯ.

Расчет совместной работы сечения по деформационной модели СП 164.1325800.2014 показал, что включение в работу углепластиковых ламелей перераспределяет внутренние напряжения в сечении. Предельный изгибающий момент усиленной конструкции возрастает до $M_{pred,f} = 356\ \text{кН} \times \text{м}$, что с запасом в 27,1% перекрывает пиковые нагрузки от кран-балки.

Сравнительная оценка конструктивных и организационно-технологических показателей двух методов на одну расчетную единицу (ригель) приведена в таблице:

Таблица 1. Сравнительные показатели методов усиления железобетонного ригеля.

Показатель сравнения	**Вариант 1: Стальные швеллеры № 30**	**Вариант 2: Углеродные ламели CFRP**	**Эффект внедрения инновации**
Масса элементов усиления на 1 балку, кг	840,0	12,5	Снижение веса конструкции в 67 раз.
Дополнительная нагрузка на фундамент, %	+12,0	< 0,5	Исключается необходимость усиления фундаментов.
Трудоемкость СМР, чел.-дней	12	2	Сокращение трудозатрат в 6 раз.
Необходимость в тяжелой технике	Автокран, сварочный пост, компрессор	Отсутствует (ручной монтаж)	Снижение затрат на эксплуатацию машин на 88%.
Прямые затраты на материалы, руб.	42 000	118 000	Удорожание материалов в 2,8 раза.
Итоговая сметная стоимость СМР, руб.	132 000	139 800	Разница в смете всего +5,9%.

Анализ таблицы 1 демонстрирует важную экономическую закономерность: высокая отпускная стоимость наукоемких углепластиковых материалов (118 тыс. руб. против 42 тыс. руб. за металлопрокат) практически полностью нивелируется в итоговой смете строительно-монтажных работ. Отказ

от сварочных операций, аренды грузоподъемных механизмов и логистики длинномерного проката сокращает накладные расходы, делая сметную стоимость сопоставимой (+5,9%).

Кроме того, композитный метод полностью исключает «мокрые» процессы и сокращает общий срок производства работ на объекте с 3–4 дней до 1 рабочей смены, что критически важно при реконструкции действующих зданий без остановки их эксплуатации.

Помимо оценки несущей способности по первой группе предельных состояний (прочности), критическое значение при реконструкции производственных помещений имеет вторая группа предельных состояний — деформативность и трещиностойкость.

Снижение прогибов балок: при работе подвесной 5-тонной кран-балки возникают значительные динамические и циклические нагрузки. Наклейка высокомодульных углеродных ламелей CFRP $E_f = 165000\text{МПа}$ увеличивает момент инерции приведенного сечения ригеля. Это позволяет снизить максимальные прогибы конструкции на 18–22% по сравнению с немодернизированной балкой и сдержать ширину раскрытия нормальных трещин в растянутой зоне бетона в пределах нормативных 0,2 мм (согласно СП 63.13330).

Работа контактного шва (адгезия): Сравнительный анализ показал принципиальное различие в передаче усилий от старого бетона к элементам усиления. В традиционных стальных обоймах (уголки и швеллеры) нагрузка передается дискретно — через стяжные болты, шпильки или сварные столики, что неизбежно создает зоны локальной концентрации напряжений и риск смятия бетона. Композитные системы (CFRP и TRC) обеспечивают непрерывное (континуальное) распределение касательных напряжений по всей площади контактного шва, исключая локальное выкрашивание бетона под нагрузкой.

При выборе технологии усиления для действующего объекта необходимо учитывать агрессивность внутренней среды (влажность, выхлопные газы, температурные перепады) и требования пожарной безопасности:

Коррозионный износ: Стальные обоймы в неотапливаемых или влажных цехах подвержены электрохимической коррозии. Даже при качественной грунтовке каждые 5–7 лет требуется обновление защитного лакокрасочного покрытия, что влечет за собой регулярные эксплуатационные расходы (OPEX). Углеродные ламели и базальтовые/стеклянные сетки в составе TRC абсолютно инертны к коррозии и агрессивным химическим средам, обеспечивая безремонтный срок службы конструкции более 50 лет.

Температурно-влажностные ограничения (Специфика CFRP vs TRC): Исследование выявило важный технологический нюанс, ограничивающий область применения полимерных ламелей. Эпоксидные компаунды, используемые для наклейки CFRP на балки, имеют температуру стеклования порядка +60…+75℃. При пожаре они быстро теряют адгезионную прочность, поэтому балки с CFRP требуют нанесения тонкослойных вспучивающихся огнезащитных красок. В то же время обоймы для колонн из текстильно-армированного бетона (TRC) выполнены на минеральной (цементной) матрице. Они относятся к классу негорючих материалов (КМ0 / НГ), не выделяют токсичных продуктов горения и сохраняют несущую способность при высоких температурах без дополнительной огнезащиты.

ЗАКЛЮЧЕНИЕ.

1. Применение систем внешнего армирования на основе углеродных ламелей (CFRP) является технически обоснованной и высокоэффективной альтернативой традиционным стальным обоймам при реконструкции промышленных и общественных зданий.

2. Композитное усиление позволяет увеличить несущую способность изгибаемых железобетонных элементов на 60% без изменения их геометрических габаритов и без создания дополнительной нагрузки на нижележащие фундаменты.

3. Несмотря на высокую рыночную стоимость углеволокна, интегральные затраты на строительно-монтажные работы сопоставимы с традиционным

вариантом за счет резкого снижения трудоемкости (в 6 раз) и исключения тяжелой строительной техники.

СПИСОК ЛИТЕРАТУРЫ:

1. СП 164.1325800.2014. Усиление железобетонных конструкций композитными материалами. Правила проектирования. М.: Минстрой России, 2014. 46 с.
2. СП 20.13330.2016. Нагрузки и воздействия. Актуализированная редакция СНиП 2.01.07-85*. М.: Минстрой России, 2016. 96 с.
3. Тамразян А.Г. Научно-практические основы оценки надежности железобетонных конструкций при восстановлении методами внешнего армирования: монография. М.: Изд-во МГСУ, 2022. 312 с.
4. Шеховцов В.В. Эффективность применения углепластиков в технологиях реконструкции гражданских зданий // Строительство и архитектура. 2022. Т. 10, № 2. С. 45–51
5. Клюев С.В., Клюев А.В. Технико-экономическая эффективность применения фибробетонных и композитных систем при реконструкции объектов гражданского назначения // Вестник БГТУ им. В.Г. Шухова. 2023. № 4. С. 18–26

Kazantseva E.M.
master's degree student of 3rd year
field of study «Industrial and Civil Engineering»
Moscow Institute of Architecture and Civil Engineering
Moscow University of Humanities and Technology
(Moscow, Russia)

Gromyko A.N.
PhD in Engineering, curator, Associate Professor, lecturer
Department of Engineering Mechanics
Moscow Institute of Architecture and Civil Engineering
Moscow University of Humanities and Technology
(Moscow, Russia)

ANALYSIS OF REINFORCED CONCRETE GIRDER STRENGTHENING WITH CARBON FIBER LAMINATES DURING RECONSTRUCTION

Abstract: *this study addresses the need to increase the load-bearing capacity of reinforced concrete structures during the reconstruction and modernization of industrial buildings. Two methods of strengthening roof girders are compared: a conventional method using steel load-relieving jackets and channel sections, and a method using externally bonded high-modulus carbon fiber-reinforced polymer (CFRP) laminates. Calculations for a girder in an industrial workshop where suspended lifting equipment is to be installed show that composite strengthening increases flexural strength by 60%, while reducing the mass of strengthening elements by a factor of 67 and installation time by a factor of 3.*

Keywords: *building reconstruction, reinforced-concrete girder strengthening, carbon fiber laminate, CFRP composite, external reinforcement, steel jacket, load-bearing capacity, techno-economic efficiency.*

УДК 553.98

Байбосинов А.М.

студент 2 курса

направление «Нефтегазовая техника и технологии»

Образовательный центр г. Когалым

(г. Когалым, Россия)

СРАВНИТЕЛЬНЫЙ АНАЛИЗ ГАЗОТУРБИННЫХ И ГАЗОПОРШНЕВЫХ ЭЛЕКТРОСТАНЦИЙ ДЛЯ УТИЛИЗАЦИИ ПОПУТНОГО НЕФТЯНОГО ГАЗА

Аннотация: *в статье сравниваются газотурбинные (ГТЭС) и газопоршневые (ГПЭС) электростанции для утилизации попутного нефтяного газа (ПНГ) и автономного электроснабжения нефтяных промыслов. Разобраны конструкция агрегатов, электрический КПД, требования к очистке газа и эксплуатационные затраты. Обосновано, что для площадок мощностью до 15-20 МВт выгоднее модульные ГПЭС, а для крупных промыслов от 25 МВт - ГТЭС.*

Ключевые слова: *попутный нефтяной газ, ГТЭС, ГПЭС, утилизация, автономное электроснабжение, нефтяной промысел, электрический КПД, очистка газа, эксплуатационные затраты.*

При добыче нефти из пласта всегда выходит попутный нефтяной газ (ПНГ), который раньше сжигали на факелах из-за отсутствия газопроводов на удаленных промыслах Западной и Восточной Сибири. Сегодня Постановление Правительства РФ от 08.11.2012 № 1148 ограничивает долю сжигания ПНГ планкой в 5% от объема добычи, вводя крупные штрафы за сверхлимитные выбросы. Самый практичный способ пустить газ в дело прямо на промысле - сжигать его в собственных электростанциях.

На кустах электричество нужно 24/7 и в больших объемах. Основную нагрузку создают электроцентробежные насосы (УЭЦН), кустовые насосные

станции системы поддержания пластового давления (ППД) и подогреватели нефти. Тянуть ЛЭП через тайгу и болота долго и дорого, поэтому автономная генерация решает сразу две задачи: снимает штрафы за факелы и закрывает дефицит энергии. Инженеры выбирают между двумя типами машин - газотурбинными (ГТЭС) и газопоршневыми (ГПЭС) электростанциями. Цель работы - сопоставить их по топливным, режимным и финансовым показателям и определить границы применения каждой технологии.

Оба типа станций переводят энергию газа во вращение вала генератора, но работают по разным принципам. В газотурбинной установке центробежный компрессор непрерывно сжимает атмосферный воздух и подает его в камеру сгорания, куда под высоким давлением впрыскивается газ. Раскаленные продукты сгорания вращают лопатки турбины и вал генератора. По этой схеме работает отечественные станции ГТЭС-16ПА и ГТЭС-25ПА пермской разработки (АО «ОДК-Авиадвигатель» на базе авиадвигателя ПС-90ГП-2).

Газопоршневая станция устроена как крупный двигатель внутреннего сгорания в морском контейнере. Газовоздушная смесь поджигается в цилиндрах от свечей зажигания и через поршни с шатунами вращает коленчатый вал со скоростью 1000 или 1500 об/мин. Единичная мощность машин лежит в пределах 0,3-4,5 МВт (на российских промыслах распространены Innio Jenbacher серий J320 и J620, MWM TCG 2020, Caterpillar G3520, а также установки на базе двигателей КАМАЗ и Коломенского завода).

Конструкция сразу влияет на состав обвязки. Газовой турбине нужно высокое давление газа на входе от 1,8 до 3,5 МПа, поэтому перед ГТЭС почти всегда строят дорогую дожимную компрессорную станцию (ДКС). Поршневой двигатель спокойно работает на низком давлении газа 0,02-0,5 МПа и обходится без ДКС, что снижает стартовые вложения.

Главное преимущество поршневых установок в малом и среднем классе мощности - экономичность расхода топлива. Электрический КПД станции

определяют как отношение выдаваемой электрической мощности к тепловой мощности сожженного газа:

$$\eta_{эл} = \frac{P_{эл}}{Q_{топл}} \cdot 100\%,$$

где $P_{эл}$ - электрическая мощность на клеммах генератора, кВт,

$Q_{топл}$ - тепловая мощность подаваемого топлива, определяемая через расход газа и его низшую теплоту сгорания, кВт.

У современных ГПЭС (Jenbacher 6-й серии, MWM) электрический КПД в номинале держится на уровне 42-46%. Газовые турбины простого цикла мощностью до 25 МВт переводят в электричество лишь 28-36% энергии топлива. На практике ГТЭС сжигает на 20-30% больше газа на каждый выработанный мегаватт-час. При избытке ПНГ перерасход не критичен, но по мере падения дебита скважин высокий КПД поршневых машин спасает промысел от нехватки энергии.

Реальный расход газа сильно зависит от графика нагрузки. Турбина любит ровную базовую нагрузку и морозный плотный воздух. При разгрузке до 50% от номинала (например, при остановке части насосов на кусте) или в летнюю жару (+30 °C) ее КПД проваливается до 20-24%. Модульная ГПЭС из шести контейнеров по 2 МВт решает проблему недогрузки простым отключением двух-трех лишних агрегатов, пока оставшиеся двигатели продолжают работать на номинале с максимальной эффективностью.

Повысить отдачу топлива позволяет когенерация - совместная выработка электричества и тепла на одном агрегате. С котлами-утилизаторами общий коэффициент использования топлива у обеих станций доходит до 80-85%, но качество тепла разное. У ГТЭС вся тепловая энергия уходит с выхлопом температурой 450-540°C, что отлично подходит для выработки промышленного пара (подогрев вязкой нефти на УПН, пропаривание скважин). В ГПЭС половину

тепла снимают с рубашки охлаждения и масляного контура (вода около 90 °С), остальное - с выхлопа около 400 °С. Эта схема хорошо отапливает вахтовый поселок, но для получения больших объемов пара высоких параметров подходит слабо.

Сырой ПНГ после сепаратора первой ступени далек от норм ГОСТ 5542-2022 на магистральный газ. В нем плавает доля метана (40-85%), много тяжелых углеводородов группы С3+ (пропан, бутан, пентан), встречаются капельная влага, сероводород, углекислый газ и механическая взвесь. Без предварительной подготовки такое топливо быстро выведет из строя любой генератор.

Для ГПЭС главная угроза жирного ПНГ - детонация в цилиндрах. Тяжелые фракции резко снижают метановое число (МЧ) газа: у чистого метана оно принято за 100, а у жирного ПНГ падает до 50-60 единиц. Смесь начинает самовоспламеняться со взрывом еще до искры на свече, ударные волны разрушают поршни, ломают кольца и прожигают клапаны. Серийные двигатели требуют МЧ не ниже 65-75, поэтому перед ГПЭС ставят блоки подготовки топливного газа (БПТГ) с низкотемпературной сепарацией для удаления пропан-бутановых фракций.

Газовые турбины к метановому числу равнодушны, так как горение в них идет непрерывно и детонация невозможна. Машины серий ГТЭС-16ПА сжигают газ с теплотой сгорания от 28 до 48 МДж/м³. Зато они боятся капельной жидкости и абразивной пыли: углеводородный конденсат в камере сгорания за минуты прожигает жаровую трубу и оплавляет лопатки первой ступени. Перед ГТЭС газ обязательно осушают, перегревают выше точки росы на 15-20 °С и очищают коалесцирующими фильтрами по ГОСТ Р 55999-2014 и СТО Газпром 089-2010.

Экономику проекта нельзя оценивать только по заводской цене агрегата. Нужно считать полную стоимость владения за 10-15 лет и удельную себестоимость выработки киловатт-часа:

$$C_{эл} = \frac{Z_{год}}{E_{год}},$$

где $C_{эл}$ - удельная стоимость электроэнергии, руб./(кВт·ч),

$Z_{год}$ - годовые затраты на амортизацию, газоподготовку, сервис, масло, запчасти и персонал, руб.,

$E_{год}$ - годовая выработка электроэнергии, кВт·ч.

Капитальные вложения (CAPEX) на 1 кВт мощности у контейнерных ГПЭС на 15-25% ниже, чем у ГТЭС с учетом ДКС. Но в эксплуатации (OPEX) ситуация обратная. Поршневой двигатель имеет сотни трущихся деталей: каждые 1500-2000 моточасов каждый модуль останавливают для замены сотен литров моторного масла, фильтров, свечей зажигания и регулировки клапанов. Завоз бочек с маслом по зимникам ощутимо удорожает генерацию. Полный капремонт ГПЭС с заменой гильза-поршневой группы проводят через 50000-60000 моточасов.

Газовая турбина проще в текущем сервисе. Масло смазывает только подшипники по замкнутому контуру и почти не выгорает. Агрегат работает без долгих остановок до 8000 часов в год, требуя лишь осмотра бароскопом и периодической промывки компрессора. Однако капремонт наступает раньше - через 25000-30000 часов: газогенератор снимают и отправляют на завод-изготовитель, а цена ремонта достигает 30-40% стоимости новой турбины. Основные параметры обеих технологий сведены в табл. 1.

Таблица 1. Сравнительные характеристики ГТЭС и ГПЭС при работе на ПНГ.

Параметр сравнения	ГТЭС	ГПЭС
Электрический КПД	28-36% (падает при недогрузе)	42-46% (стабилен при модулях)
Единичная мощность	2,5-25+ МВт	0,3-4,5 МВт (модули)
Давление газа на входе	1,8-3,5 МПа (нужна ДКС)	0,02-0,5 МПа (без ДКС)
Требования к ПНГ	Осушка, нагрев (МЧ неважно)	Отбензинивание (МЧ не менее 65)
Когенерация (тепло)	Выхлоп 450-540 °С (пар для УПН)	Вода 90 °С + выхлоп 400 °С
Сервис и капремонт	Мало масла, КР 25-30 тыс. ч	Частая замена масла, КР50-60 тыс. ч
Оптимальная ниша	Крупные промыслы от 25 МВт	Малые и средние кусты менее 20 МВт

Для выбора энергоцентра достаточно сопоставить четыре параметра промысла: требуемую мощность, стабильность дебита ПНГ, график нагрузки и потребность в тепле. На малых и средних месторождениях мощностью 1-20 МВт однозначно выигрывают модульные ГПЭС. Малые турбины до 6 МВт дороги, имеют низкий КПД (24-28%) и требуют ДКС. Станция из 4-8 поршневых контейнеров по 1,5-2 МВт быстро монтируется на кусте, пошагово наращивается по мере бурения скважин и держит высокий КПД при переменной нагрузке. Когда запасы газа через 5-7 лет иссякнут, контейнеры легко погрузить на тралы и перевезти на новый объект.

На крупных зрелых промыслах с ровной базовой нагрузкой от 25-30 МВт и выше (показательный пример - Приобская ГТЭС мощностью 315 МВт в ХМАО) правильным решением становится газотурбинная станция. Набирать 100 МВт из пятидесяти поршневых машин по 2 МВт нерационально: потребуется огромный штат сотрудников для непрерывной замены масла, свечей и головок

цилиндров по кругу. Четыре-шесть турбин по 16 или 25 МВт занимают втрое меньше места, надежно утилизируют большие объемы ПНГ малым персоналом и дают пар для центрального пункта сбора нефти.

Таким образом, ГТЭС и ГПЭС практически не конкурируют напрямую, закрывая разные классы мощности нефтепромыслов. Для объектов до 15-20 МВт с переменным дебитом ПНГ и скачками нагрузки следует выбирать модульные ГПЭС: они экономят 20-30% топлива, работают на низком давлении газа без ДКС и мобильны при перебазировании. Газотурбинные станции нужно закладывать на крупных энергоцентрах от 25 МВт с круглосуточной базовой нагрузкой и большими объемами ПНГ, где решают высокая единичная мощность, малые текущие расходы на сервис и стойкость к низкому метановому числу. Для обоих типов установок обязательным условием безаварийной работы остается качественный блок подготовки газа: осушка, фильтрация и отбензинивание обходятся в разы дешевле аварийной замены прогоревших поршней на ГПЭС или лопаточного аппарата на ГТЭС.

СПИСОК ЛИТЕРАТУРЫ:

1. Алексеев И.В. Проблема утилизации ПНГ: подход в глобальном измерении // Нефть. Газ. Новации. 2014. № 8 (187). URL: https://neft-gaz-novacii.ru/ru/archive/78-2014/1133--8-187-2014-
2. ГОСТ 5542-2022. Газ природный промышленного и коммунально-бытового назначения. Технические условия. М.: Российский институт стандартизации, 2022. 12 с.
3. Приобская ГТЭС [Электронный ресурс]. URL: https://energybase.ru (дата обращения: 22.11.2026)
4. Inozemtsev A.A. Perm gas turbine technologies and solving the problem of associated oil gas utilization // Perm Federal Research Centre Journal. 2013. № 1. С. 10–16. URL: https://journal.permsc.ru/index.php/pscj/article/view/PSCJ2013n1p1 (дата обращения: 27.10.2026)

5. Petrochenkov A. et al. Investigation of the Influence of Gas Turbine Power Stations on the Quality of Electric Energy in the Associated Petroleum Gas Utilization // Sustainability. 2022. Vol. 14, No. 1. Article 299. https://doi.org/10.3390/su14010299
6. Shonin O.B., Salov R.A. Improvement of Energy Efficiency, Reliability and Environmental Safety of Power Plants Based on Associated Petroleum Gas // Journal of Ecological Engineering. 2017. Vol. 18, No. 3. P. 91–96. https://doi.org/10.12911/22998993/69357

Baibosinov A.M.
student of 2nd year
field of study «Oil and Gas Engineering and Technology»
Kogalym Educational Center
(Kogalym, Russia)

COMPARATIVE ANALYSIS OF GAS TURBINE AND GAS PISTON POWER PLANTS FOR ASSOCIATED PETROLEUM GAS UTILIZATION

Abstract: *the article compares gas turbine power plants (GTPPs) and gas piston power plants (GPPPs) for associated petroleum gas (APG) utilization and off-grid power supply to oil fields. It examines unit design, electrical efficiency, gas treatment requirements, and operating costs. The analysis shows that modular GPPPs are more cost-effective for sites with capacities of up to 15–20 MW, whereas GTPPs are preferable for large oil fields with capacities of 25 MW or more.*

Keywords: *associated petroleum gas, GTPPs, GPPPs, utilization, off-grid power supply, oil field, electrical efficiency, gas treatment, operating costs.*

УДК 553.98

Карандельский С.А.

студент группы МГР12дв-24-11

Октябрьский институт нефти и газа (филиал)

Уфимский государственный нефтяной технический университет

(г. Октябрьский, Россия)

ОПТИМИЗАЦИЯ РЕЖИМА УЭЦН ПРОТИВ ПАРАФИНООТЛОЖЕНИЙ

Аннотация: *в работе рассмотрена проблема образования асфальтосмолопарафиновых отложений (АСПО) в скважинах, оборудованных установками электроцентробежных насосов, на примере Тарасовского месторождения. Проведен анализ влияния дебита и обводненности на интенсивность парафинизации. Рассчитан технологический эффект: дополнительная добыча нефти по восьми проектным скважинам составляет 1748 т/год.*

Ключевые слова: *асфальтосмолопарафиновые отложения, установка электроцентробежного насоса, Тарасовское месторождение, растворитель СОНПАР-5402, СПКУ, дополнительная добыча нефти.*

Одним из способов борьбы с АСПО является выбор подходящего режима работы скважины, эксплуатируемой УЭЦН. Метод заключается в подборе оптимальной скорости потока, при которой процесс образования отложений замедляется, а в благоприятных случаях прекращается. Преимущество данного способа - это отсутствие значительных капитальных затрат [1-3].

На Тарасовском месторождении исследован фонд скважин, осложнённый АСПО и оборудованный УЭЦН, на 01.09.2023 он составлял 60 скважин. Поскольку для борьбы с АСПО применялись в основном скребки, интенсивность парафинизации определялась приближённо по формуле (1) (обработка при

уменьшении проходного сечения НКТ примерно в 2 раза, отложения накапливаются равномерно во времени):

$$I = \left(\frac{d_в}{2} - \frac{d_в}{2\sqrt{2}}\right) \cdot \frac{1}{МОП} \quad (1).$$

где I – интенсивность парафинизации, мм/сут,

МОП – средний межоперационный период, сут,

$d_в$ – внутренний диаметр НКТ, мм.

Скважины разделены на 4 группы по обводненности (0-25%, 25-50%, 50-75%, 75-100%), дебиты - на интервалы шагом 10 т/сут. В результате получены кривые I = f(Q). При минимальной обводненности (В = 0-25%) зависимость имеет форму параболы: с ростом дебита интенсивность резко увеличивается за счет интенсификации массообмена. При значительной обводнённости (В = 50-75%) кривая приобретает вид, близкий к гиперболе: увеличение обводненности изменяет состав и свойства отложений, они становятся более пластичными и трудно смываемыми, а темп охлаждения потока замедляется. Дальнейшее нарастание скорости усиливает смывающий фактор, и интенсивность парафинизации снижается вплоть до полного разрушения АСПО. Характер кривых совпал с зависимостями, полученными В.П. Троновым, И.А. Гуськовой и И.В. Гуськовым для условий НГДУ «Сулеевнефть».

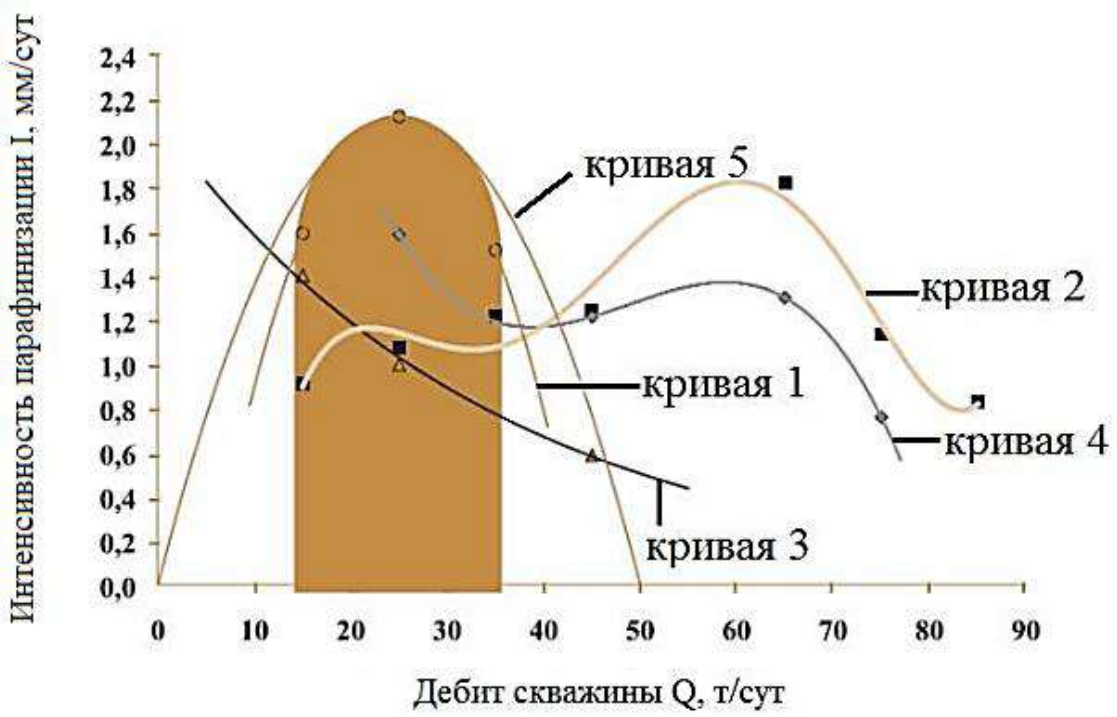

Рисунок 1. Интенсивность парафинизации оборудованных УЭЦН скважин Тарасовского месторождения в зависимости от дебита и обводненности.

Обводненность В: кривая 1 – 0-25%, кривая 2 – 25-50%, кривая 3 – 50-75%, кривая 4 – 75-100%, кривая 5 – Теоретическая кривая С.Ф. Люшина и Н.Н. Репина для обводненности от 0 до 25%.

Влияние скорости потока на интенсивность отложений проявляется через массообмен (контакт с нефтью повышенной концентрации твёрдых углеводородов), темп охлаждения и сдвигающее усилие, разрушающее отложения. Помимо скорости на сдвигающее усилие влияют структура потока, обводненность и характер поверхности труб [4].

Для прогноза глубины начала формирования АСПО использована зависимость М.С. Турбакова, температура насыщения дегазированной нефти парафином рассчитана по методике РН-УфаНИПИнефть [5].

Среди химических методов на месторождениях Западной Сибири испытан растворитель СОНПАР-5402 (ЗАО «Опытный завод Нефтехим»), содержащий углеводородную фракцию 70-165 °С (99,2-98,8% масс.), ПАВ ОП-

10 (0,3-0,5%) и алифатический спирт (0,5-0,7%). Лабораторные исследования весовым методом показали, что СОНПАР-5402 растворяет большинство отложений с эффективностью до 90%, для полного растворения АСПО Тарасовского месторождения требуется около 75 мин. Сравнение с растворителями СНПХ-7870, Миапром и Нефрас АР-120/200 подтвердило преимущество СОНПАР-5402 (таблица 1).

Таблица 1. Эффективность растворения АСПО, %.

Скважина	СОНПАР-5402	СНПХ-7870	Миапром	Нефрас АР-120/200
149	90	85	80	60
35	90	60	60	40
09	90	85	85	60
89	90	85	80	60
27	90	50	50	40

В течение 2024 г. СОНПАР-5402 с помощью агрегата АДПМ использовался в 21 скважине (18 с ШСНУ и 3 с УЭЦН), МОП составил соответственно 265 и 313 сут, средняя величина - 177 сут. Наибольший эффект получен на скважинах № 7, 27 и 83. Вместе с тем заливка реагента в затрубное пространство не обеспечивает полного ингибирования, реагент не доходит до приёма насоса из-за меньшей плотности, что сокращает МОП и сопровождается стравливанием затрубного газа.

Для устранения этого недостатка предложена дозированная подача реагента через специальные погружные кабельные устройства (СПКУ-301, СПКУ-003, СПКУ-001) - четырёхжильный бронированный кабель с полой полиэтиленовой трубкой. Реагент подаётся насосом-дозатором УДЭ по капиллярной трубке к грузу-форсунке как можно ближе к интервалу перфорации, капиллярная трубка фиксируется центраторами и страхуется

гибким тросом. Дозировочный насос синхронизируется с УЭЦН, объём ёмкости принимается не менее месячного расхода реагента.

Расчёт количества ингибитора выполнен по формулам:

$$P_{\text{инг}} = P_0 \cdot Q_{\text{н}} \ (2).$$

где P_0 – удельный расход ингибитора, г/т,

$Q_{\text{н}}$ – производительность скважины по нефти, т/сут.

$$P_{\text{инг}} = 200 \cdot 10{,}7 = 2140 \cdot 10^{-3} = 2{,}14 \text{ кг}.$$

Объем необходимого ингибитора определяем по формуле (3):

$$V_{\text{инг}} = \frac{P_{\text{инг}}}{\rho_{\text{инг}}} \ (3).$$

где $\rho_{\text{инг}}$ – плотность ингибитора, кг/м^3.

$$V_{\text{инг}} = \frac{2{,}14}{890} = 0{,}0024 \cdot 10^3 = 2{,}4 \text{ л}.$$

Необходимая подача насоса рассчитывается по формуле (4):

$$q = \frac{V_{\text{инг}}}{t_{\text{зак}}} \ (4).$$

$$q = \frac{2{,}4}{24} = 0{,}1 \text{ л/ч}.$$

где q – подача насоса, л/ч,

$V_{\text{инг}}$ – объем ингибитора, л,

$t_{\text{зак}}$ – время дозирования ингибитора, ч.

Технологический эффект определен по изменению дебита нефти до и после внедрения СПКУ с учетом коэффициента эксплуатации 0,95 и продолжительности ремонта 1,7 сут. Результаты приведены в таблице 2.

Таблица 2. Технологическая эффективность внедрения СПКУ.

Скважина	$q_т$, **т/сут**	$q_{пр}$, **т/сут**	**Прирост, т/сут**	**Доп. добыча, т/год**
227	10,7	11,36	0,66	228,1
233	13,8	14,65	0,85	293,8
234	14,2	15,08	0,88	304,1
240	10,6	11,25	0,65	224,6
289	7,2	7,60	0,40	138,2
372	4,3	4,56	0,26	89,8
712	10,8	11,50	0,70	242,0
807	10,7	11,36	0,66	228,1
Итого				1748

Внедрение многофункционального четырёхжильного кабельного устройства обеспечивает заданные отборы жидкости, повышает эффективность химических реагентов за счёт подачи в выбранную зону с оптимальной дозировкой, улучшает показатели работы глубинно-насосного оборудования, коэффициент подачи насоса, дебит скважины и межремонтный период. Дополнительная добыча нефти по исследуемым скважинам составила 1748 т/год. Таким образом, комбинация режимных мероприятий, обоснованного выбора растворителя СОНПАР-5402 и технологии СПКУ может рассматриваться как эффективное направление предупреждения и борьбы с АСПО на Тарасовском месторождении.

СПИСОК ЛИТЕРАТУРЫ:

1. Люшин С.В., Репин Н.Н. О влиянии скорости потока на интенсивность отложения парафинов в трубах // Борьба с отложениями парафина. М.: Недра, 1965. 340 с.
2. Хохлов Н.Г., Вагапов Р.Р., Шагитов З.М., Мустафин А.С. Удаление асфальто-смолистых веществ и парафина из нефтепроводов НГДУ «Южарланнефть» // Нефтяное хозяйство. 2006. № 1. С. 110–111
3. Зейгман О.И. Методология борьбы с асфальтосмолопарафиновыми отложениями при добыче нефти // Проблемы современной науки в исследованиях молодых ученых. Уфа: Издательство УГНТУ, 2019. С. 451–453
4. Хабибуллин З.А., Хусаинов З.М., Ланчаков Г.А. Борьба с парафиноотложениями в нефтедобыче: учеб. пособие. Уфа: УГНТУ, 1992. 105 с.
5. Хусаинов Р.Х., Хафизов А.Р. Применение многофункционального кабеля питания для дозировочной подачи химических реагентов на скважинах Тарасовского месторождения // 71-я научно-техническая конференция студентов, аспирантов и молодых ученых УГНТУ. Уфа: УГНТУ, 2020

Karandelsky S.A.
student in group MGR12dv-24-11
Oktyabrsky Institute of Oil and Gas (branch)
Ufa State Petroleum Technological University
(Oktyabrsky, Russia)

OPTIMIZING ELECTRIC SUBMERSIBLE PUMP OPERATION TO PREVENT PARAFFIN DEPOSITION

Abstract: *the study examines the formation of asphaltene-resin-paraffin deposits in wells equipped with electric submersible pumps, using the Tarasovskoye oil field as an example. The effects of production rate and water cut on paraffin deposition were analyzed. The estimated operational benefit is an additional 1,748 tonnes of oil per year from eight planned wells.*

Keywords: *asphaltene-resin-paraffin deposits, electric submersible pump, Tarasovskoye oil field, SONPAR-5402 solvent, SPKU, incremental oil production.*

УДК 614.84

Казанцев Н.В.

Санкт-Петербургский университет ГПС МЧС России

им. героя РФ генерала армии Е.Н. Зиничева

(г. Санкт-Петербург, Россия)

АНАЛИЗ СТАТИСТИКИ ПОЖАРОВ И ПОСЛЕДСТВИЙ ОТ НИХ В МУРМАНСКОЙ ОБЛАСТИ

Аннотация: *представлены показатели обстановки с пожарами в Мурманской области за 2022–2025 гг. Определены удельные показатели гибели и травмирования людей на 100 пожаров в Мурманской области. Оценены показатели обстановки с пожарами в закрытых административно-территориальных образованиях и на объектах специальных подразделений Федеральной противопожарной службы за 2022–2025 гг. в сравнении с Российской Федерацией. Выявлено, что относительно большая удельная тяжесть последствий пожаров, установленная для закрытых административно-территориальных образований и объектов специальных подразделений Федеральной противопожарной службы в целом по России, в сочетании с наличием критически важных и радиационно-опасных объектов и арктическими климатическими условиями позволяет считать закрытые административно-территориальные образования Мурманской области средой, в которой ограничения традиционной тактики проявляются наиболее остро.*

Ключевые слова: *пожар, статистика, последствия, гибель людей, травмирование людей, Арктическая зона, Мурманская область, ЗАТО, специальные подразделения ФПС.*

Мурманская область целиком расположена за Северным полярным кругом и входит в сухопутную территорию Арктической зоны Российской Федерации. Для пожарной охраны это означает продолжительный отопительный период, полярную ночь, низкие температуры воздуха, сильные ветры и снежные заносы, которые увеличивают время следования подразделений и затрудняют работу личного состава на открытой местности.

Показатели обстановки с пожарами в области за 2022–2025 гг. приведены в таблице 1, сопоставимые данные за эти годы содержатся в государственных докладах, для 2021 г. построчные значения по субъектам в доступных официальных изданиях не опубликованы, поэтому региональный ряд начинается с 2022 г.

Таблица 1. Показатели обстановки с пожарами в Мурманской области за 2022–2025 гг.

Показатель	**2022**	**2023**	**2024**	**2025**	**Изменение 2025 г. к 2022 г., %**
Количество пожаров, ед.	2 366	2 318	2 144	1 851	-21,8
Погибло людей, чел.	28	19	19	29	3,6
Травмировано людей, чел.	50	43	41	35	-30,0
Спасено людей, чел.	158	126	122	138	-12,7
Погибло на 100 пожаров, чел.	1,18	0,82	0,89	1,57	–
Доля в пожарах СЗФО, %	6,7	6,9	7,3	6,7	–

Количество пожаров в Мурманской области за четыре года сократилось с 2366 до 1851, т. е. на 21,8%, что близко к общероссийской тенденции. Доля области в числе пожаров Северо-Западного федерального округа стабильна и составляет 6,7–7,3%. Гибель людей, однако, изменялась скачкообразно: после снижения с 28 до 19 человек в 2023–2024 гг. она выросла в 2025 г. до 29 человек, а удельная гибель – с 0,89 до 1,57 человека на 100 пожаров (рисунок 1).

При небольшом абсолютном числе пожаров удельный показатель чувствителен к единичным пожарам с групповой гибелью, поэтому региональный ряд следует оценивать по тенденции, а не по отдельному году: за четыре года количество пожаров сократилось более чем на пятую часть, а число погибших вернулось к уровню 2022 г.

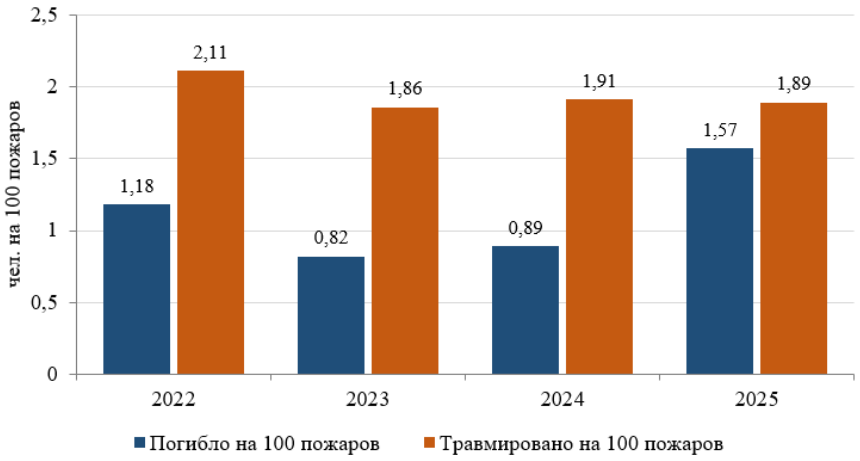

Рисунок 1. Удельные показатели гибели и травмирования людей на 100 пожаров в Мурманской области, чел.

Особую группу территорий области составляют закрытые административно-территориальные образования, в которых дислоцированы объекты Северного флота. Пожарную безопасность пяти таких образований – Североморска, Александровска, Заозёрска, Видяево и Островного – обеспечивает ФГКУ «Специальное управление ФПС № 48 МЧС России», в составе которого 12 специальных пожарно-спасательных частей, служба пожаротушения и отдел федерального государственного пожарного надзора. Под защитой управления находятся критически важные объекты, в том числе предприятия по обращению с отработавшим ядерным топливом и судоремонтные предприятия, что придаёт задачам разведки и тушения повышенную радиационную и взрывную опасность.

Статистика по ЗАТО и специальным подразделениям ФПС ведётся в государственных докладах отдельной строкой и позволяет сопоставить эту группу территорий со страной в целом (таблица 2).

Таблица 2. Показатели обстановки с пожарами в ЗАТО и на объектах специальных подразделений ФПС за 2022–2025 гг. в сравнении с Российской Федерацией.

Показатель	2022	2023	2024	2025	Россия, 2025
Количество пожаров, ед.	1 231	1 311	1 134	1 075	317 538
Погибло людей, чел.	32	24	32	29	6 571
Травмировано людей, чел.	56	58	59	74	7 983
Спасено людей, чел.	332	331	391	343	22 798
Погибло на 100 пожаров, чел.	2,60	1,83	2,82	2,70	2,07
Травмировано на 100 пожаров, чел.	4,55	4,42	5,20	6,88	2,51
Спасено на 100 пожаров, чел.	27,0	25,2	34,5	31,9	7,2

Эти показатели относятся ко всем ЗАТО и объектам специальных подразделений ФПС России, отдельной статистики по ЗАТО Мурманской области в открытых источниках нет. Абсолютное число таких пожаров невелико и за 2022–2025 гг. снизилось с 1231 до 1075. Удельные же показатели здесь заметно выше общероссийских: в 2025 г. на 100 пожаров пришлось 2,70 погибших против 2,07 по стране и 6,88 травмированных против 2,51 (рисунок 2). Число спасённых составило 31,9 человека на 100 пожаров против 7,18 по стране, т. е. в 4,4 раза больше: в среднем на каждом пожаре силами личного состава из зоны воздействия опасных факторов пожара выводится больше людей.

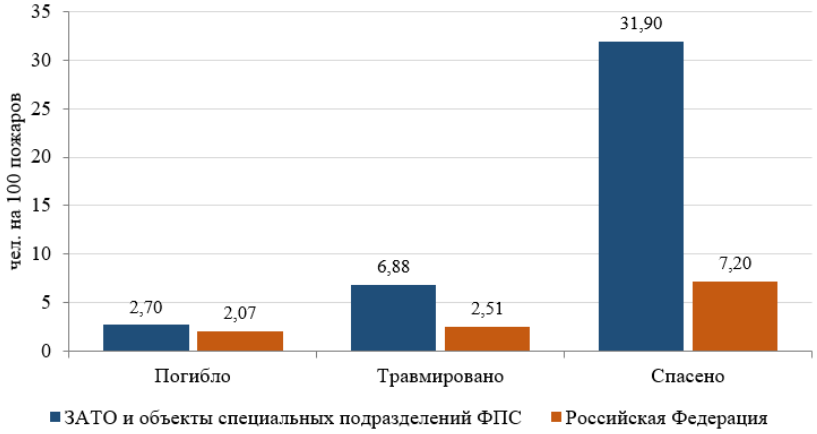

Рисунок 2. Удельные показатели последствий пожаров в ЗАТО и в Российской Федерации в 2025 г., чел. на 100 пожаров.

Высокая удельная тяжесть последствий пожаров, установленная для ЗАТО и объектов специальных подразделений ФПС в целом по России, в сочетании с наличием критически важных и радиационно-опасных объектов и арктическими климатическими условиями позволяет считать ЗАТО Мурманской области средой, в которой ограничения традиционной тактики проявляются наиболее остро. Звенья газодымозащитной службы работают здесь в условиях, где к задымлению добавляются низкие температуры, полярная ночь и в ряде случаев ионизирующее излучение, а численность личного состава отдельной специальной пожарно-спасательной части не позволяет одновременно вести разведку, спасание и тушение на нескольких направлениях.

СПИСОК ЛИТЕРАТУРЫ:

1. Федеральный закон от 22 июля 2008 г. № 123-ФЗ «Технический регламент о требованиях пожарной безопасности» (последняя редакция)
2. Государственный доклад «О состоянии защиты населения и территорий Российской Федерации от чрезвычайных ситуаций природного и техногенного характера в 2023 году» / МЧС России. Москва: МЧС России, 2024. URL:

https://mchs.gov.ru/uploads/document/2024-04-10/dc46867323bf3868fecf566e1e34e4d5.pdf

3. Государственный доклад «О состоянии защиты населения и территорий Российской Федерации от чрезвычайных ситуаций природного и техногенного характера в 2024 году» / МЧС России. Москва: МЧС России, 2025. URL: https://iclass.sibpsa.ru/mod/resource/view.php?id=3413

4. Об особенностях службы: [интервью с начальником ФГКУ «Специальное управление ФПС № 48 МЧС России» Кузнецовым А.] // ГУ МЧС России по Мурманской области. 30 сентября 2022 г. URL: https://vk.ru/@mchs_murmansk-ob-osobennostyah-sluzhby

Kazantsev N.V.

St. Petersburg University of State Fire Service of EMERCOM of Russia named after E.N. Zinichev

(St. Petersburg, Russia)

ANALYSIS OF FIRE STATISTICS AND CONSEQUENCES IN MURMANSK REGION

Abstract: *fire incidence data for Murmansk region in 2022–2025 are presented. Fatality and injury rates per 100 fires in Murmansk region are calculated. Fire incidence and consequences in closed administrative-territorial entities and at facilities served by special units of the Federal Fire Service (FFS) in 2022–2025 are assessed in comparison with nationwide figures. The relatively high severity of fire consequences observed across Russia in such entities and facilities, combined with the presence of critical and radiation-hazardous facilities and Arctic climatic conditions, suggests that closed administrative-territorial entities in Murmansk region are settings where the limitations of conventional firefighting tactics are most acute.*

Keywords: *fire, statistics, consequences, fatalities, injuries, Arctic zone, Murmansk region, ZATO, special FFS units.*

УДК 614.84

Казанцев Н.В.

Санкт-Петербургский университет ГПС МЧС России

им. героя РФ генерала армии Е.Н. Зиничева

(г. Санкт-Петербург, Россия)

ИСКУССТВЕННЫЙ ИНТЕЛЛЕКТ В ТУШЕНИИ ПОЖАРОВ И ПРИ АВАРИЙНО-СПАСАТЕЛЬНЫХ РАБОТАХ

Аннотация: *представлена характеристика искусственного интеллекта и вытекающее из него определение функций искусственного интеллекта для использования при пожарах. Выделены технологии искусственного интеллекта, необходимые пожарной охране для решения боевых задач. Определена классификация робототехнических комплексов по назначению, по способу управления, по виду огнетушащего вещества и по массе.*

Ключевые слова: *пожар, тушение, анализ, искусственный интеллект, функции, робототехнический комплекс, классификация, аварийно-спасательные работы.*

В Национальной стратегии развития искусственного интеллекта на период до 2030 г. (в редакции Указа Президента Российской Федерации от 15.02.2024 № 124) искусственный интеллект определён как комплекс технологических решений, позволяющий имитировать когнитивные функции человека и получать при выполнении конкретных задач результаты, сопоставимые с результатами интеллектуальной деятельности человека или превосходящие их.

Для пожарной охраны из этого определения вытекает практический критерий: технология искусственного интеллекта полезна тогда, когда она выполняет часть работы, которую сейчас выполняют разведчик, оператор пульта или руководитель тушения пожара, быстрее либо в условиях, в которых человек работать не может.

С этой позиции публикации 2018–2026 гг. сгруппированы по четырём функциям: обнаружение пламени и дыма, обнаружение людей, навигация в задымлении, поддержка решений и прогнозирование.

Обнаружение пламени и дыма по изображению – наиболее зрелое направление. Отечественный опыт стационарных пожарных роботов ИЦ «ЭФЭР» показывает, что сочетание ИК-матрицы и видеокамеры с анализом мерцания и динамики границ позволяет определять координаты очага триангуляцией и наводить струю по базе траекторий, полученной в огневых экспериментах, целевой параметр – обнаружение очага площадью около 0,1 м². Для роботизированных установок время срабатывания робота составляет менее 40 с, а время свободного горения до начала тушения – 55–80 с в зависимости от типа извещателя.

Критический обзор методов видеообнаружения пожара указывает на ненадёжность метрики accuracy при несбалансированных данных и на неинтерпретируемость ряда опубликованных результатов из-за малых тестовых выборок. Отсюда следует ограничение,: показатели качества детектора нельзя переносить на конкретные условия без проверки на данных этих условий, а в расчётах эффективности должна использоваться полнота обнаружения, а не общая точность.

Обнаружение людей – функция, непосредственно связанная с основной боевой задачей. Наиболее близкий к практике МЧС России результат получен в натурных испытаниях комплекса безопасности газодымозащитника с тепловизором и видеоочками: в задымлённом кабельном коллекторе и на учениях в Норильске время поиска пострадавшего и очага сократилось почти вдвое – со 198 до 108 с и с 544 до 253 с. Этот результат важен для настоящей работы потому, что он получен в арктических условиях и измерен именно в единицах времени выполнения боевой задачи.

Навигация в задымлении остаётся наименее решённой задачей. Визуальные системы одновременной локализации и картографирования (SLAM) теряют работоспособность в дыму, поэтому исследования переходят к

тепловизионным стереопарам: система FirebotSLAM на реальном пожаре в паркинге обеспечила среднюю ошибку репроекции 1,5 пикселя при времени обработки 120–130 мс на кадр, однако на самом «горячем» участке теряла трекинг в первые 25 с, а ошибка курса достигала 10°. Алгоритм Fire SLAM исключает динамические области пламени из обработки и одновременно локализует очаг в трёхмерном пространстве. Для помещений предложен автономный робот, сочетающий лидарную карту, тепловизор и сеть YOLOv4 и выбирающий огнетушащее вещество по типу горючего. Ни один из рассмотренных подходов пока не обеспечивает устойчивой локализации в плотном дыму при переменном освещении, создаваемом пламенем. Практическое следствие для пожарных подразделений: в ближайшей перспективе наземный РТК в здании остаётся телеуправляемым или супервизорным, а искусственный интеллект выполняет функцию «зрения» оператора, а не автономного водителя.

Поддержка решений и прогнозирование развиваются на уровне моделей и прототипов. Глубокая нейронная сеть, обученная на опытах в маломасштабном помещении, прогнозирует температуру на 30 с вперёд с ошибкой менее 10% и предупреждает об общей вспышке за 20 с. Патентный и публикационный анализ решений по применению БАС для поддержки принятия решений при ЧС показал, что большинство из них ограничено сбором данных и детектированием дыма и огня, а интерпретация результатов и их встраивание в цикл управления реализованы лишь частично. Отечественные исследования группового применения БАС подтверждают тот же разрыв с другой стороны: рой из 10 воздушных судов обеспечивает пропускную способность около 36 Мбит/с при потребности 20 Мбит/с, тогда как рой из 100 аппаратов – лишь около 7 Мбит/с при потребности 100 Мбит/с, и без ретранслятора управление теряется.

Технологии искусственного интеллекта, необходимые пожарной охране, – обнаружение очага, обнаружение людей, тепловизионная навигация – по отдельности доведены до уровня, допускающего практическое применение, известны и робототехнические комплексы, способные нести соответствующую

аппаратуру. Вместе с тем, не установлено, в каких сценариях и в каком сочетании наземные РТК и БАС с функциями искусственного интеллекта дают выигрыш с учётом ограничений конкретного гарнизона, в том числе арктических климатических условий. Без такого перехода от метрик распознавания к показателям тактики решение о приобретении и применении робототехники остаётся необоснованным, а сама техника – неиспользуемой.

В настоящее время мобильный робот определяется как дистанционно управляемое оператором мобильное средство пожаротушения, выполняющее тушение и (или) аварийно-спасательные работы без нахождения человека в опасной зоне, а мобильный робототехнический комплекс – как совокупность мобильного робота, системы дистанционного управления и средств обеспечения эксплуатации. Стандарт классифицирует комплексы по назначению (специальные, специализированные для радиационно опасных объектов и универсальные), по способу управления (телеуправляемые, автономные и супервизорные), по виду огнетушащего вещества и по массе. Способ управления определяет, какую часть функций оператора комплекс берёт на себя. При дистанционном управлении задача выполняется только при постоянном управляющем воздействии оператора, при супервизорном – комплекс действует самостоятельно в промежутках между командами, при автономном – вмешательство оператора после ввода параметров задачи возможно, но не обязательно.

Таким образом, именно переход от дистанционного к супервизорному управлению открывает место для технологий искусственного интеллекта: обнаружение очага и людей, удержание направления движения и наведение струи становятся функциями бортовой системы, а оператор контролирует их результат.

СПИСОК ЛИТЕРАТУРЫ:

1. О развитии искусственного интеллекта в Российской Федерации: Указ Президента Российской Федерации от 10 октября 2019 г. № 490 (вместе с

Национальной стратегией развития искусственного интеллекта на период до 2030 года, ред. от 15.02.2024)

2. Горбань Ю.И., Немчинов С.Г. Пожарные роботы в пожарной автоматике: научно-технические исследования, алгоритмы поведения и дизайн // Пожаровзрывобезопасность. 2020. Т. 29, № 5. С. 82–88

3. Горбань Ю.И., Немчинов С.Г., Цариченко С.Г., Туровский А.А. Роботизированные установки пожаротушения. Параметры эффективного тушения // Пожаровзрывобезопасность. 2023. Т. 32, № 4. С. 58–67 https://doi.org/10.22227/0869-7493.2023.32.04.58-67

4. Тужиков Е.Н., Калентьев В.А., Пахомов Г.Б. Апробация инновационного комплекса безопасности газодымозащитника в условиях, приближенных к реальным // Вестник Санкт-Петербургского университета ГПС МЧС России. 2024. № 4. С. 42–52 https://doi.org/10.61260/2218-130x-2025-2024-4-42-52

Kazantsev N.V.

St. Petersburg University of State Fire Service of EMERCOM of Russia named after E.N. Zinichev

(St. Petersburg, Russia)

ARTIFICIAL INTELLIGENCE IN FIREFIGHTING AND EMERGENCY RESCUE OPERATIONS

Abstract: *artificial intelligence is characterized, and its functions relevant to firefighting are defined. Artificial intelligence technologies needed by fire services to carry out operational tasks are identified. Robotic systems are classified by purpose, control method, type of extinguishing agent, and weight.*

Keywords: *fire, firefighting, analysis, artificial intelligence, functions, robotic system, classification, emergency rescue operations.*

УДК 614.84

Рванов П.А.

Санкт-Петербургский университет ГПС МЧС России

им. героя РФ генерала армии Е.Н. Зиничева

(г. Санкт-Петербург, Россия)

АНАЛИЗ ПОВРЕЖДАЕМОСТИ ПОЖАРНОЙ И АВАРИЙНО-СПАСАТЕЛЬНОЙ ТЕХНИКИ В ЗОНАХ ВЕДЕНИЯ БОЕВЫХ ДЕЙСТВИЙ

Аннотация: *рассматривается проблема сохранения работоспособности пожарной и аварийно-спасательной техники при её эксплуатации в зонах ведения боевых действий. Проведён анализ поражающих факторов, характерных для современных вооружённых конфликтов, и их влияния на основные элементы конструкции пожарных автомобилей и аварийно-спасательных машин. Предложена классификация повреждений техники по механизму воздействия и степени нарушения работоспособности.*

Ключевые слова: *пожарный автомобиль, аварийно-спасательная техника, повреждаемость, поражающий фактор, стойкость, бронезащита.*

Актуальность темы исследования обусловлена изменением условий работы подразделений пожарной охраны и аварийно-спасательных формирований при ведении боевых действий. Если в мирное время основной угрозой для техники традиционно считались опасные факторы пожара и вторичные проявления аварий, то в условиях военного конфликта ПА и АСТ сами становятся объектами воздействия средств поражения [1]. Как показывает анализ публикаций и сообщений открытых источников, пожарная техника регулярно подвергается атакам беспилотных летательных аппаратов непосредственно в ходе выполнения боевых задач: известны случаи, когда дежурный караул подвергался повторному удару БПЛА во время тушения пожара, а автоцистерна получала повреждения в результате попадания боеприпасов.

Специфика ситуации состоит в том, что современный пожарный автомобиль проектировался исходя из совершенно иных предпосылок: его конструкция оптимизирована под требования мобильности, вместимости боевого расчёта и запаса огнетушащих веществ, но не под воздействие баллистических и фугасных факторов [2]. В то же время методические документы МЧС России прямо указывают на необходимость учёта прямых попаданий боеприпасов, ударной воздушной волны, осколочной массы, а также вторичных факторов — возгораний, обрушения конструкций, теплового излучения — при оценке устойчивости объектов, эксплуатируемых в условиях военного конфликта.

Анализ особенностей применения ПА и АСТ в зонах вооружённых конфликтов позволяет выделить ряд специфических условий, принципиально отличающих их от штатной эксплуатации в мирное время:

1. Техника работает в непосредственной близости к очагам поражения: выезды осуществляются на объекты, подвергшиеся ударам, где сохраняется высокая вероятность повторного применения средств поражения по тому же району. Следует отметить, что повторные атаки по уже работающим подразделениям представляют особую опасность, поскольку место развертывания сил и средств известно противнику,

2. Помимо прямых средств поражения, техника подвергается воздействию широкого спектра вторичных факторов: ударной волны от взрывов боеприпасов и взрывов технологических ёмкостей, осколков и обломков разлетающихся конструкций, теплового излучения очагов горения, разлива горючих и агрессивных жидкостей. Данные факторы в общем виде рассматриваются в руководящих документах по проведению аварийно-спасательных работ,

3. Существенно возрастает роль факторов, слабо проявляющихся в мирное время: электромагнитного импульса, выводящего из строя электронные блоки управления и средства связи, заражения местности радиоактивными и химическими веществами, требующего последующей специальной обработки техники, ограничений на манёвр из-за разрушения дорожной сети.

Результаты анализа позволяют выделить перечень наиболее уязвимых элементов ПА и АСТ, определяющих сохранение боевых возможностей подразделения.

Кабина боевого расчёта. Стеклянные поверхности и тонкостенные элементы кабины серийных шасси не обеспечивают какую-либо защиту от осколков и поражающих элементов. Вместе с тем именно от сохранения расчёта зависит возможность выполнения задачи: повреждение кабины с одновременным выводом из строя личного состава эквивалентно полной потере машины даже при исправном её оборудовании [3-4].

Насосный агрегат и его привод. Насос является ключевым звеном, определяющим функциональное назначение пожарного автомобиля. Размещение насосного узла в открытом отсеке без локальной защиты делает его наиболее критичной точкой с точки зрения баллистических и осколочных повреждений. При этом восстановление насоса в полевых условиях практически невозможно без специнструмента и запасных частей.

Ёмкость для огнетушащего вещества. Цистерны выполняются из тонколистовой стали или полимерных материалов и легко пробиваются осколками. Потеря запаса воды при удалённости от водоисточников фактически выводит автомобиль из строя как средство тушения.

Шины и ходовая часть. Колёса относятся к наиболее часто повреждаемым элементам: их разрушение осколками и от малых калибров приводит к потере подвижности, а без подвижности пожарный автомобиль утрачивает возможность манёвра и становится стационарной целью [5].

Системы электрооборудования, связи и управления. Повреждение кабельных магистралей, антенно-фидерных устройств и блоков управления возможно даже при подрывах в непосредственной близости без прямого попадания. Для современной техники, оснащённой электронными системами управления двигателем и спецагрегатами, данная группа отказов приобретает всё большее значение.

Вывозимое оборудование. Рукава, стволы, гидроинструмент, лестницы размещаются на открытом борту и страдают в первую очередь при обстреле и взрывах, при этом их утрата снижает возможности не только повреждённого, но и соседнего подразделения.

Отдельного внимания заслуживает проблема организации восстановления техники. Отсутствие подвижных ремонтных средств в районе ведения работ приводит к несвоевременному решению задач, связанных с выполнением восстановительных работ, тогда как быстрый возврат повреждённой техники в строй является существенным источником восполнения потерь материальной части [6].

На основании проведённого анализа представляется целесообразным сгруппировать направления повышения стойкости ПА и АСТ в три группы: конструкторские, организационно-технические и нормативные.

Локальная бронезащита. Опыт разработки специальных модификаций пожарных автомобилей показывает реализуемость комплектного бронирования кабины расчёта и моторного отсека от поражающих факторов стрелкового оружия и осколков боеприпасов. В качестве рационального компромисса между защитой и сохранением динамики и грузоподъёмности следует рассматривать комбинированный подход: скрытое бронирование (армация) ключевых отсеков серийных шасси с сохранением базовых характеристик, а для техники, целенаправленно создаваемой под работу в зонах конфликта, — применение серийных коммерческих шасси повышенной защищённости.

Приоритетными зонами бронирования следует считать: кабину боевого расчёта (стекло, дверные панели, пол), насосный отсек (боковые и задняя поверхности), топливный бак и элементы топливной магистрали.

Защита ёмкости и систем подачи. Целесообразно применение экранов и решётчатых конструкций, поглощающих энергию осколков, а также схем, обеспечивающих сохранение герметичности цистерны при локальных пробоинах (внутренние переборки, устройство аварийной герметизации, дублирующие магистрали отбора воды).

Резервирование жизненно важных систем. Дублирование цепей запуска двигателя, управления насосом, средств связи с разносом кабельных трасс по бортам снижает вероятность одновременного отказа при одиночном попадании. Особого внимания требует защищённое размещение антенно-фидерных устройств и электронных блоков управления.

Защита колёс и повышение подвижности. Применение вставок противопробойного типа, автоматических систем подкачки шин, а также выбор шасси повышенной проходимости позволяют сохранить манёвренность после локальных повреждений.

Эргономические меры. Защитные шторки и жалюзи на остеклении, применение бронестёкол ограниченной прозрачности, размещение запасов огнетушащих и горю горючих веществ с учётом минимизации вторичного возгорания.

Полученные результаты свидетельствуют о том, что повреждаемость ПА и АСТ в зонах ведения боевых действий имеет выраженную системную природу и определяется прежде всего исходной конструкцией техники, не рассчитанной на воздействие средств поражения. Вместе с тем проведённый анализ показывает, что полное бронирование пожарных автомобилей нецелесообразно: оно приводит к недопустимому снижению динамики, грузоподъёмности и запаса огнетушащих веществ. Рациональным представляется дифференцированный подход, при котором глубина защиты отдельных элементов назначается исходя из критичности элемента для выполнения основной задачи и вероятности его повреждения. Наибольший эффект даёт сочетание конструкторских и организационных мер: даже частичная локальная защита в совокупности с грамотным позиционированием и организацией полевого ремонта позволяет существенно снизить долю потерь техники тяжёлой категории.

СПИСОК ЛИТЕРАТУРЫ:

1. Федеральный закон от 22.07.2008 № 123-ФЗ «Технический регламент о требованиях пожарной безопасности» (последняя редакция)
2. Методические рекомендации по задачам гражданской обороны для населения при ведении военных конфликтов или вследствие этих конфликтов. М.: МЧС России, 2023
3. Пожарно-спасательная техника и оборудование: учебное пособие. Владимир: Изд-во ВлГУ, 2015
4. Особенности эксплуатации пожарной техники в особых условиях // Актуальные вопросы пожарной безопасности: сборник материалов. М.: ВИПРШ МЧС России, 2018
5. Оценка действий подразделений пожарной охраны в условиях повышенной опасности для личного состава // Теория и практика ликвидации чрезвычайных ситуаций
6. ГОСТ Р 58376-2019. Техника пожарная. Пожарные автомобили. Общие технические требования. М.: Стандартинформ, 2019

Rvanov P.A.

St. Petersburg University of State Fire Service of EMERCOM of Russia

named after E.N. Zinichev

(St. Petersburg, Russia)

ANALYSIS OF DAMAGE TO FIRE AND EMERGENCY RESCUE VEHICLES IN COMBAT ZONES

Abstract: *the study examines the challenge of maintaining the operational capability of fire engines and emergency rescue vehicles operating in combat zones. It analyzes damaging factors characteristic of modern armed conflicts and their effects on key structural components of these vehicles. A classification of vehicle damage by mechanism of impact and degree of operational impairment is proposed.*

Keywords: *fire engine, emergency rescue vehicles, damage susceptibility, damaging factor, resistance, armor protection.*

УДК 614.84

Рванов П.А.

Санкт-Петербургский университет ГПС МЧС России

им. героя РФ генерала армии Е.Н. Зиничева

(г. Санкт-Петербург, Россия)

ТЕХНИЧЕСКИЕ ТРЕБОВАНИЯ К АВАРИЙНО-СПАСАТЕЛЬНОЙ ТЕХНИКЕ, ЭКСПЛУАТИРУЕМОЙ В УСЛОВИЯХ ВОЕННОГО КОНФЛИКТА

Аннотация: *рассматривается проблема формирования технических требований к перспективным образцам пожарной и аварийно-спасательной техники (ПА и АСТ), предназначенной для применения в зонах ведения боевых действий. Показано, что действующая нормативная база в области пожарно-технической продукции ориентирована преимущественно на условия мирного времени и не в полной мере учитывает специфику воздействия поражающих факторов. На основе анализа условий эксплуатации ПА и АСТ в зонах вооружённых конфликтов предложена система технических требований, сгруппированная по семи направлениям.*

Ключевые слова: *пожарный автомобиль, аварийно-спасательная техника, технические требования, защищённость, бронирование, ремонтопригодность, унификация, резервирование, военный конфликт.*

Актуальность исследования определяется тем обстоятельством, что серийные образцы пожарной техники, находящиеся в оснащении подразделений, создавались и сертифицировались исходя из условий эксплуатации в мирное время. Требования к ПА и АСТ, установленные национальными стандартами и техническими регламентами, охватывают надёжность, динамические характеристики, вместимость цистерн, эргономику мест боевого расчёта и иные параметры, однако не содержат специальных положений о стойкости техники к поражающим факторам, характерным для вооружённых конфликтов. Вместе с

тем, как показал анализ повреждаемости пожарной техники в зонах боевых действий, воздействию баллистических, фугасных, термических и вторичных поражающих факторов подвергаются все основные системы автомобиля, что приводит к существенным потерям материальной части и затрудняет выполнение задач по защите населения и территорий.

Требования к пожарным автомобилям в Российской Федерации устанавливаются национальными стандартами, в частности ГОСТ Р 58376-2019 «Техника пожарная. Пожарные автомобили. Общие технические требования», а также техническими регламентами Таможенного союза. Указанные документы регламентируют совокупность эксплуатационных свойств: скоростные характеристики, запас возимых огнетушащих веществ, производительность насосных установок, условия размещения боевого расчёта, требования к опознавательным знакам и звуковой сигнализации.

Вместе с тем в перечне нормируемых показателей отсутствуют характеристики, критичные для работы в условиях военного конфликта: класс защиты кабины и агрегатов от баллистического воздействия и осколков, стойкость к воздействию ударной воздушной волны заданной интенсивности, требования к резервированию систем, показатели ремонтопригодности в полевых условиях, требования к защищённости средств связи и электромагнитной совместимости. Как отмечается в методических документах МЧС России, при оценке устойчивости объектов в условиях военного конфликта подлежат учёту прямые попадания боеприпасов, ударная воздушная волна, осколочная масса и вторичные проявления, однако указанные методики ориентированы на объекты экономики и не распространяются на подвижной состав.

Таким образом, имеет место нормативный пробел: техника, призванная действовать в наиболее опасных условиях, не имеет закреплённых требований к собственной стойкости к поражающим факторам. Устранение данного пробела и составляет содержательную часть настоящего исследования.

Специфика задач, выполняемых ПА и АСТ в зоне вооружённого конфликта состоит в том, что они выполняются под непрерывной угрозой поражения, в условиях разрушения инфраструктуры водоснабжения и дорожной сети, при вероятном воздействии средств радиоэлектронной борьбы и при ограниченных возможностях технического обеспечения. Из этого следует ключевой принцип формирования требований: перспективная техника должна сохранять возможность выполнения основной функции после однократного воздействия поражающего фактора средней интенсивности и восстанавливаться силами расчёта в полевых условиях.

Выбор базового шасси является определяющим решением, задающим возможности последующей модернизации. В рамках исследования рассмотрены три подхода.

Первый подход — дооснащение серийных шасси специальной техникой. Достоинствами являются низкая стоимость, быстрота внедрения, сохранение сервисной инфраструктуры, ограничением — отсутствие резерва грузоподъёмности для установки брони и защитных модулей. Подход целесообразен для частичного перевооружения подразделений в краткосрочной перспективе.

Второй подход — применение серийных коммерческих шасси повышенной защищённости. Достоинства: наличие готовой защищённой кабины, подтверждённой испытаниями стойкости, развитой сети обслуживания, ограничение — более высокая стоимость и необходимость переработки надстройки. Представляется целесообразным для перспективных образцов целевого назначения [3].

Третий подход — создание на базе шасси повышенной проходимости с модульной компоновкой. Достоинства: максимальная адаптивность к условиям применения, возможность смены целевых модулей, ограничение — длительность разработки и освоения производства.

Сравнение подходов позволяет сформулировать рациональную стратегию: краткосрочный этап — дооснащение и локальная армация серийного

парка, среднесрочный — применение серийных коммерческих шасси повышенной защищённости, долгосрочный — разработка модульной платформы для семейства ПА и АСТ военного назначения. Подобная этапность обеспечивает восполнение потерь парка в кратчайшие сроки при одновременном формировании основы перспективного парка.

Предлагаемая система требований сгруппирована по семи направлениям. Ниже приводится обоснование каждого из них [4].

Защита кабины боевого расчёта. Кабина является приоритетной зоной защиты, поскольку сохранение личного состава есть условие выполнения любой задачи. Обоснованно предъявить к кабине требование по стойкости к стрелковому оружию и осколкам боеприпасов малого калибра применительно к бронестеклу и панелям дверей, допускается класс защиты по ГОСТ Р 50963 применительно к боеприпасам стрелкового оружия. Для остекления следует предусматривать многослойные бронестёкла с достаточным коэффициентом светопропускания, снабжённые защитными шторками или жалюзи для работы в зонах обстрела.

Защита насосного отсека и узлов жизненно важного назначения. Насосный агрегат, приводы отбора мощности, топливный бак и магистрали подлежат закрытию локальными экранами (армацией) либо коробами, снижающими вероятность пробития осколками, при этом следует нормировать соотношение массы брони и сохранения грузоподъёмности базового шасси.

Защита ёмкости. К цистерне следует предъявлять требования по сохранению герметичности при локальных пробоинах: наличие внутренних переборок, предохраняющих от полной потери огнетушащего вещества, аварийных средств герметизации, дублированных линий отбора воды.

Учёт фугасного воздействия. Целесообразно нормировать стойкость навесного и вывозимого оборудования к ударной воздушной волне (сохранение креплений и работоспособности при избыточном давлении во фронте ударной волны заданного значения в зависимости от класса защищённости) [5].

Для техники военного назначения следует предусматривать резервирование критичных систем: дублированные цепи запуска двигателя и управления агрегатами, разнесённые по бортам трассы электрооборудования, резервные каналы связи, защищённое размещение блоков управления в наименее уязвимых зонах корпуса. Особого внимания требует стойкость электронных блоков к электромагнитному импульсу — обоснованно нормировать их экранирование и наличие резервных механических цепей управления основными агрегатами.

Таким образом, действующая нормативная база в области пожарной техники не содержит специальных требований к стойкости ПА и АСТ к поражающим факторам, характерным для зон вооружённых конфликтов, что обусловливает необходимость её дополнения.

Обоснована система технических требований к перспективным ПА и АСТ по семи направлениям: защищённость, подвижность, резервирование систем, ремонтопригодность в полевых условиях, унификация и стандартизация, эргономика и защита личного состава, связь и управление. Предлагаемая система опирается на функциональные задачи, выполняемые техникой в зонах боевых действий.

Показано, что рациональной является этапная стратегия обновления парка: дооснащение серийных шасси локальной защитой в краткосрочном периоде, применение серийных коммерческих шасси повышенной защищённости в среднесрочном, разработка модульной платформы — в долгосрочном.

Сформулированы предложения по дополнению нормативно-технической документации: разработка самостоятельного стандарта с системой классов защищённости пожарной техники, нормирование ремонтопригодности и унификации, обязательное обоснование стойкости к поражающим факторам при разработке перспективных образцов.

СПИСОК ЛИТЕРАТУРЫ:

1. Федеральный закон от 22.07.2008 № 123-ФЗ «Технический регламент о требованиях пожарной безопасности» (последняя редакция)
2. Методические рекомендации по задачам гражданской обороны для населения при ведении военных конфликтов или вследствие этих конфликтов. М.: МЧС России, 2023
3. Пожарно-спасательная техника и оборудование: учебное пособие. Владимир: Изд-во ВлГУ, 2015
4. Требования к пожарной технике военного назначения // Актуальные вопросы обеспечения пожарной безопасности: сборник материалов. М.: ВИПРШ МЧС России, 2023

Rvanov P.A.
St. Petersburg University of State Fire Service of EMERCOM of Russia
named after E.N. Zinichev
(St. Petersburg, Russia)

TECHNICAL REQUIREMENTS FOR EMERGENCY RESCUE EQUIPMENT OPERATED IN MILITARY CONFLICT CONDITIONS

Abstract: *this article examines the development of technical requirements for advanced firefighting vehicles and emergency rescue equipment intended for use in combat zones. Existing regulations governing firefighting equipment are shown to focus primarily on peacetime conditions and fail to fully account for the effects of damaging factors. Based on an analysis of operating conditions for firefighting vehicles and emergency rescue equipment in armed conflict zones, a set of technical requirements grouped into seven categories is proposed.*

Keywords: *firefighting vehicle, emergency rescue equipment, technical requirements, protection, armoring, maintainability, standardization, redundancy, military conflict.*

УДК 61

Лашкарёва А.А.

врач-офтальмолог 2 квалификационной категории

ООО «Еврооптика»

ТираМед

(г. Тирасполь, ПМР, Молдова)

СВЯЗЬ АНОМАЛИЙ РЕФРАКЦИИ У ДЕТЕЙ С ЧАСТОТОЙ ВОЗНИКНОВЕНИЯ РЕЦИДИВИРУЮЩИХ ЯЧМЕНЕЙ И ХАЛЯЗИОНОВ

Аннотация: *в данной статье рассматривается связь аномалии рефракции у детей с частотой возникновения рецидивирующих ячменей и халязионов. Проведен сравнительный обзор аномалий рефракции при рецидивах, а также представлен комплексный подход к лечению и ведению пациентов.*

Ключевые слова: *ячмень, халязион, рецидив, аномалия рефракции, ребенок, дальнозоркость, астигматизм, миопия, лечение.*

Введение.

Неочевидный триггер: почему у ребенка постоянно появляются ячмени и как с этим связано ношение коррекции?

Рецидивирующие (хронические) ячмени и халязионы у детей часто развиваются на фоне невыявленных или нескорректированных аномалий рефракции (дальнозоркости, астигматизма или близорукости). Офтальмологи называют это одной из главных скрытых причин упорного течения воспалительных процессов век.

Цель: Изучить возможные факторы риска и клинические проявления рецидивирующих ячменей, халазионов у детей и выявить связь с аномалиями рефракции.

Ячмень – острое, гнойное воспаление волосяного фолликула. Клинически характеризуется наличием плотного болезненного образования в области края века.

Халязион — это идиопатическое хроническое негнойное воспаление мейбомиевой железы, которое медленно прогрессирует и сопровождается давящей болью. Глубокий халязион вызывается воспалением мейбомиевой железы, тогда как поверхностный халязион вызывается воспалением железы Цейса [1]. Халязион вызывает отек век и птоз и может развиваться как у детей, так и у взрослых. Сообщается о нескольких факторах риска, включая местные факторы, такие как инфекция век клещами [2], дисфункция мейбомиевой железы и блефарит [3, 4], розацеа у детей [5], а также системные факторы, такие как дефицит витамина А[6], низкий уровень сывороточного ферритина [7] и андрогенный дисбаланс у подростков [8].

Когда у ребенка регулярно появляются ячмени (гордеолумы) или «градинки» (халязионы), родители обычно ищут причину в слабом иммунитете, дефиците витаминов или проблемах с ЖКТ. Безусловно, эти факторы играют роль. Однако в практической офтальмологии существует прямая, научно-доказанная связь между **хроническим воспалением век и некорректированными нарушениями зрения.**

Когда исключены явные причины — дефицит витаминов, проблемы с желудочно-кишечным трактом и привычка тереть глаза грязными руками, — офтальмологи направляют усилия на проверку остроты зрения. Оказывается, одной из ведущих, но часто упускаемых из виду причин рецидивирующих воспалений век у детей, как это не удивительно для родителей, но являются **некорригированные аномалии рефракции** (дальнозоркость, астигматизм или близорукость). Как показывает практика и частота обращений с такими жалобы, в последнее время такие проявления у детей наблюдаются все чаще.

Патологические изменения органа зрения у детей, возникающие вследствие общих болезней, составляют около 75%. Глазные проявления многих заболеваний в течение длительного времени могут оставаться незамеченными.

Некоторые из них нередко вызывают грубые морфологические изменения в структурах глазного яблока и приводят к снижению зрения – слабовидению, а подчас и к необратимой слепоте. Эти изменения могут возникать в результате врожденных нарушений обмена веществ, инфекционных заболеваний, а так же тех общих заболеваний, которые и у взрослых приводят к изменению органа зрения, однако течение заболеваний в детском возрасте имеет некоторые особенности.

При наличии аномалий рефракции (особенно гиперметропии (дальнозоркости) высокого и среднего уровня, а также астигматизма) зрительная система ребенка находится в состоянии постоянного напряжения. Организм пытается компенсировать нечеткость изображения, задействуя мышцы глаза.

Механизм связи: от плохого зрения к постоянному воспалению:

Связь между нарушением фокусировки глаза и гнойным воспалением сальных (мейбомиевых) желез века носит строго анатомический и физиологический характер:

Хроническое мышечное перенапряжение. При некорригированной аметропии (особенно при **гиперметропии** — дальнозоркости, и **астигматизме**) цилиарная мышечная система глаза и мышцы век находятся в постоянном, избыточном напряжении, пытаясь сфокусировать изображение на сетчатке.

Нарушение микроциркуляции. Спазм мышц и постоянное зажмуривание приводят к локальному застою крови и лимфы в тканях век.

Дисфункция мейбомиевых желез. Из-за нарушенного кровообращения и спазма ухудшается естественный отток секрета из сальных желез. Жировой секрет густеет, в протоках желез образуются пробки.

Привычка тереть глаза. Из-за зрительной утомляемости, ощущения сухости и тяжести в глазах ребенок непроизвольно начинает часто тереть веки руками. Это открывает прямые ворота для бактериальной инфекции (чаще всего **золотистого стафилококка**).

В условиях застоя секрета и занесения патогенов моментально развивается острый гнойный процесс — **ячмень**. Если проток железы полностью

блокируется, воспаление принимает хронический характер и инкапсулируется, перерастая в **халязион**.

Сравнительный анализ состояний:

Параметр	**Ячмень (Гордеолум)**	**Халязион**
Характер процесса	Острый, гнойный, бактериальный	Хронический, неинфекционный (липогранулема)
Симптомы	Выраженная боль, краснота, отек, гнойная головка	Плотный безболезненный узелок («горошина»)
Влияние рефракции	Провоцирует занос инфекции из-за трения глаз	Провоцирует из-за механического застоя секрета

Сравнительный обзор аномалий рефракции при рецидивах:

Аномалия рефракции	**Механизм влияния на рецидив ячменя**	**Особенности у детей**
Дальнозоркость *(гиперметропия)*	Вызывает максимальное напряжение аккомодации вблизи. Ребенок постоянно щурится и трет веки.	Часто бывает скрытой, выявляется только при осмотре с каплями (циклоплегией).
Астигматизм	Картинка искажена на любых расстояниях. Фокусировка требует колоссальных мышечных усилий, веки находятся в гипертонусе.	Дает самую выраженную астенопию (резь, жжение, утомляемость глаз).
Близорукость *(миопия)*	Ребенок сильно прищуривается при взгляде вдаль, механически сдавливая протоки сальных желез век.	Проявляется частым трением глаз по вечерам и низким наклоном головы при письме.

Основываясь на наблюдении за увеличением числа пациентов с халязионом в период локдауна и пандемии (январь 2020–2022 гг.), мы проанализировали распространенность рефракционных нарушений у пациентов.

Было проведено исследование обращений пациентов в МЦ «ТираМед», г. Тирасполь с диагнозом халязион за 3 года (период с 2020г по 2023г).

Всего был диагностирован халязион у 1215 пациента, средний возраст на момент обращения составил 26,9 ± 16 лет (стандартное отклонение 16,3). Из 1215 пациентов у 594 был халязион правого глаза, а у 621— левого. Из 2282 глаз 24% (277 правых, 273 левых) имели миопию, простой или астигматизм, 5,3% (67 правых, 56 левых) — гиперметропию, и 3,2% (75/2282) — пресбиопию. Только у 6,8% (83/1215) пациентов впервые были диагностированы нарушения рефракции при первом обращении с халязионом. Среди пациентов преобладали миопы по сравнению с гиперметропами или пресбиопами.

Близорукие люди склонны сжимать веки для лучшей четкости изображения, люди с простой близорукостью лучше видят дальние объекты, а люди с астигматизмом — близкие, следовательно, круговая мышца века у них может находиться в состоянии сокращения. Мейбум выделяется из мейбомиевых желез при моргании. А с увеличением использования цифровых устройств, которые также влияют на частоту моргания, ожидается влияние на выделение мейбума. Застой мейбума в железистых протоках и ацинусах может способствовать воспалению у пациентов с халязионом. Точные патомеханизмы развития халязиона неизвестны. Могут также играть роль другие факторы, такие как факторы окружающей среды и системный статус пациентов, которые трудно установить в ретроспективном исследовании. Хотя мы не анализировали факторы риска халязиона, четверть случаев халязиона приходилась на близоруких людей. Будущие исследования, изучающие связь между рефракционными нарушениями и халязионом, дадут больше информации об их возможной связи как случайности или фактора риска.

Большинство исследований связи между халационом и астигматизмом сосредоточены на роговице, а не на тотальном астигматизме [9,10,11]. Однако эти исследования фиксировали наличие одиночных участков, главным образом крупные образования в среднем верхнем веке, и отсутствуют всесторонние исследования всех участков [9,10,11]. Кроме того, вышеупомянутые исследования включали преимущественно старших детей (> 7 лет) или взрослых [9,10,11,12,13], при этом отсутствуют данные о дошкольниках (за исключением случаев), а размер выборки невелик [9,10,11,12]. Однако дети в возрасте от 1 до 6 лет чаще развивают халацион, особенно в возрасте от 2 до 5 лет. [14, 15]. Тем не менее, ни одно крупное исследование не изучало влияние халазионных масс на частоту заболеваемости и тип астигматизма у детей. Насколько нам известно, это первое исследование, в котором изучаются особенности астигматизма у большой выборки детей в возрасте 0–6 лет с массами халациона. Сравнивая частоту, тип, среднее значение и векторный анализ астигматизма для изучения влияния участка, размера и количества масс халациона при астигматизме и уточнения факторов риска астигматизма, вызванного халазионом.

Комплексный подход к лечению:

Лечить только инфекционный компонент при наличии рефракционных нарушений неэффективно — ячмени будут возвращаться. Важно отметить, что при рецидивирующих ячменях стандартного осмотра век недостаточно. Необходим междисциплинарный подход:

Офтальмологическое обследование:

Визометрия и авторефрактометрия (включая исследование в условиях медикаментозного паралича аккомодации — на «расширенный зрачок») для выявления скрытой дальнозоркости или астигматизма- это ключевой шаг,

Подбор адекватной коррекции. Ребенку назначаются очки или контактные линзы для постоянного или терапевтического ношения. Как только снимается зрительное напряжение, исчезает спазм мышц век, восстанавливается пассаж мейбомиевого секрета, и рецидивы прекращаются.

Биомикроскопия (осмотр краев век и желез под щелевой лампой).

Лабораторные исследования: Мазок с конъюнктивы на микрофлору и чувствительность к антибиотикам, соскоб на ресничный клещ (демодекс).

Местная противовоспалительная терапия: В острый период назначаются антибактериальные капли и мази, разрешенные в детском возрасте (например, на основе тобрамицина или фторхинолонов) по назначению врача.

Гигиена век: Ежедневное очищение краев век специальными гелями, теплыми компрессами и проведение легкого самомассажа век (после затихания острого процесса) для эвакуации застойного секрета.

Консультации смежных специалистов: Если после подбора очков ячмени продолжаются, исключают сопутствующие факторы: дефицит витаминов, нарушения в работе ЖКТ или эндокринные патологии (например, сахарный диабет).

Важно отметить: Правильно подобранная коррекция аномалий рефракции, особенно у детей дошкольного и школьного возраста минимизирует частоту возникновения рецидивов холазионов.

Заключение.

Халязионы у детей легко могут привести к астигматизму, особенно аутосомно-рецессивные и офтальмопатические. Халязионы в средней и верхней части века, размером ≥3 мм, и множественные халязионы (особенно два образования) являются факторами риска развития астигматизма. Инвазивное лечение следует проводить незамедлительно, если консервативное лечение не позволяет избежать дальнейшего ухудшения остроты зрения из-за астигматизма.

Если у ребенка регулярно воспаляются веки, обычного лечения мазями недостаточно. Необходимо явиться на прием к детскому офтальмологу для **полного обследования рефракции с расширением зрачка (циклоплегией)**. Правильно подобранные очки могут стать главным лекарством от хронических ячменей. Лечить только воспаление на веках каплями, игнорируя плохое зрение ребенка — неэффективно. До тех пор, пока глаза страдают от

нескорректированной аномалии рефракции, ячмени будут возвращаться. При первых признаках частых воспалений глаз обязательно комплексное обследование ребенка у офтальмолога.

СПИСОК ЛИТЕРАТУРЫ:

1. Унал М. Лечение халазиона. Орбит. 2008. 27:397–398. https://doi.org/10.1080/01676830802623174
2. Лян Л., Дин С., Цзэн С.К. Высокая распространенность заражения Demodex brevis при халязионе. Am J Ophthalmol. 2014. 157:342–348.e1. https://doi.org/10.1016/j.ajo.2013.09.031
3. Эванс Дж., Во К.Б.Х., Шмитт М. Халазион: расовые факторы риска образования, рецидива и хирургического вмешательства. Can J Ophthalmol. 2021. S0008-4182:00167–00168. https://doi.org/10.1016/j.jcjo.2021.04.023
4. Инь И., Гун Л. Оценка функции, морфологии и анамнеза мейбомиевых желез у взрослых пациентов азиатского происхождения с блефарокератоконъюнктивитом. Acta Ophthalmol. 2017. 95:634–638. https://doi.org/10.1111/aos.13136
5. Ву Ю.Р., Чо М., Джу Х.Дж., Бэ Дж.М., Чо С.Х., Ли Дж.Д. и др. Офтальмологические сопутствующие заболевания при розацее: исследование «случай-контроль» на основе данных семи учреждений. J Clin Med. 2021. 10:2897. https://doi.org/10.3390/jcm10132897
6. Чен Л., Чен С., Сян Ц., Чжэн И., Пи Л., Лю Ц. и др. Распространенность низкого уровня витамина А в сыворотке крови у маленьких детей с халязионом на юго-западе Китая. Am J Ophthalmol. 2014. 157:1103–1108.e2. https://doi.org/10.1016/j.ajo.2014.02.020
7. Ильхан С. Ретроспективное исследование забора периферической крови у детей с халязионом. Int Ophthalmol. 2021. 41:1241–1245. https://doi.org/10.1007/s10792-020-01680-2

8. Донмез О., Акова Я.А. Розацеа глаз у детей: клинические особенности и долгосрочное наблюдение за шестнадцатью случаями. Ocul Immunol Inflamm. 2021. 29:57–65. https://doi.org/10.1080/09273948.2019.1668951

9. Пак Y.M., Ли Дж.С. Влияние удаления халазиона на аберрации поверхности роговицы // Contact Lens & Anterior Eye. 2014. Т. 37. С. 342–345. https://doi.org/10.1016/j.clae.2014.05.002

10. Сабермогхаддам А.А., Зарей-Ганхавати С., Абришами М. Влияние удаления халазиона на аберрации глаза // Cornea. 2013. Т. 32. С. 757–760. https://doi.org/10.1097/ICO.0b013e318268d6b3

11. Джин К.В., Шин Й.Дж., Хён Дж.Й. Влияние халазиона на астигматизм роговицы: крупные халазионы в средней части верхнего века сдавливают роговицу и вызывают астигматизм // BMC Ophthalmol. 2017. Т. 17. Ст. 36. https://doi.org/10.1186/s12886-017-0426-2

12. Ильхан С., Озгул Йылмазоглу М., Йылмазбас П. Влияние операции по удалению халазиона на внутриглазное давление и топографию роговицы // Int Ophthalmol. 2019. Т. 39. С. 1055–1059. https://doi.org/10.1007/s10792-018-0912-4

13. Самарас К., Линдфилд Д., Салех Г.М., Пул Т.Р. Гиперметропия, вызванная халазионом: топографическая иллюстрация // Eye (London). 2008. Т. 22. С. 318–319. https://doi.org/10.1038/sj.eye.6703030

14. Карпушенко О.И., Макеева М.А. Анализ нарушений рефракции у лиц детского и подросткового возраста, посещающих кабинет охраны зрения // Парадигма. 2025. № 5. Ч. 1. Свердловский областной медицинский колледж, Екатеринбург, Россия

15. Оуян Л., Чен Х., Пи Л., Ке Н. Многофакторный анализ влияния халазиона на астигматизм у детей // BMC Ophthalmol. 2022. Т. 22. Ст. 310. https://doi.org/10.1186/s12886-022-02529-1

Lashkaryova A.A.
ophthalmologist, second qualification category
Eurooptika
TiraMed
(Tiraspol, Transnistria, Moldova)

ASSOCIATION BETWEEN REFRACTIVE ERRORS IN CHILDREN AND FREQUENCY OF RECURRENT STYES AND CHALAZIA

Abstract: *this article examines the association between refractive errors in children and frequency of recurrent styes and chalazia. It provides a comparative review of refractive errors in cases of recurrence and presents a comprehensive approach to patient treatment and management.*

Keywords: *stye, chalazion, recurrence, refractive error, child, hyperopia, astigmatism, myopia, treatment.*

УДК 796

Бегенова А.А.
студент
Поволжский государственный университет
телекоммуникаций и информатики
(г. Самара, Россия)

Солодилова Е.С.
старший преподаватель
кафедра физического воспитания
Поволжский государственный университет
телекоммуникаций и информатики
(г. Самара, Россия)

ВЛИЯНИЕ ФИЗИЧЕСКОЙ АКТИВНОСТИ НА УМСТВЕННУЮ РАБОТОСПОСОБНОСТЬ СТУДЕНТОВ

Аннотация: *в статье анализируется связь регулярной физической активности с умственной работоспособностью студентов. На основе обзора научных публикаций рассматриваются физиологические и психологические механизмы этого влияния, а также данные о связи двигательной активности с когнитивными показателями. Показано, что физическая культура может поддерживать внимание, память и эмоциональную устойчивость, но не гарантирует повышения успеваемости. Обозначены подходы к организации двигательной активности в вузе.*

Ключевые слова: *физическая культура, двигательная активность, умственная работоспособность, студент, когнитивные функции, гиподинамия, нейропластичность, академическая успеваемость.*

Современное обучение связано с постоянной интеллектуальной нагрузкой: студентам необходимо воспринимать и анализировать информацию,

запоминать материал, решать задачи и длительно сохранять внимание. При этом значительная часть дня проходит сидя — на лекциях, за компьютером и во время самостоятельной подготовки. Сочетание высокой умственной нагрузки с недостатком движения делает актуальным поиск способов поддержания работоспособности.

Физическая культура важна не только для укрепления здоровья и развития физических качеств. Исследования рассматривают её связь с вниманием, памятью, скоростью обработки информации и эмоциональным состоянием студентов [1–4]. Цель статьи — обобщить научные данные о взаимосвязи двигательной активности и когнитивных функций, раскрыть основные механизмы этого влияния и обозначить практические подходы к организации движения в вузе.

УМСТВЕННАЯ РАБОТОСПОСОБНОСТЬ СТУДЕНТОВ: ПОНЯТИЕ И ФАКТОРЫ.

Умственная работоспособность — способность выполнять интеллектуальные действия с необходимой продуктивностью и сохранять её во времени. В учебной деятельности она проявляется в устойчивости внимания, запоминании, логическом мышлении, выборе решений и контроле собственной работы. Поэтому важны не только скорость выполнения заданий, но и точность, качество результата при продолжительной нагрузке.

На работоспособность влияют сон, питание, эмоциональное состояние, мотивация и организация учебного времени. Недосып ухудшает концентрацию и запоминание, длительное напряжение вызывает утомление и снижение интереса к занятиям. Существенным фактором выступает и гиподинамия: продолжительное сидение на лекциях и за компьютером при недостатке активности в свободное время характерно для студенческой среды [6, 7].

ФИЗИОЛОГИЧЕСКИЕ МЕХАНИЗМЫ ВЛИЯНИЯ ФИЗИЧЕСКОЙ АКТИВНОСТИ НА КОГНИТИВНЫЕ ПРОЦЕССЫ.

Один из механизмов влияния физической активности связан с сердечно-сосудистой системой и мозговым кровообращением. Во время нагрузки меняются частота сердечных сокращений и распределение кровотока, а регулярные занятия способствуют адаптации организма. Нервной ткани необходимо постоянное поступление кислорода и питательных веществ. Однако эффект зависит от интенсивности упражнений: чрезмерная или неподходящая подготовленности нагрузка может вызвать дополнительное утомление.

Важную роль играет нейропластичность — способность нервной системы изменять связи между нейронами. Изучается и нейротрофический фактор мозга BDNF, участвующий в поддержании нейронов, обучении и памяти. Физическая активность может влиять на процессы нейропластичности, но её эффект нельзя сводить к обязательному повышению одного биохимического показателя. Так, после высокоинтенсивной круговой тренировки у физически активных студентов когнитивные показатели улучшились без связи с изменением сывороточного BDNF [5]. Это указывает на многофакторный характер воздействия.

Исследуется также роль миокинов — веществ, выделяемых мышцами при сокращении и участвующих в межорганной регуляции. Упражнения влияют на нейроэндокринные процессы и эмоциональное состояние, а регулярная активность может поддерживать адаптацию к стрессу. Разные мозговые структуры обеспечивают различные функции: гиппокамп участвует в формировании памяти, префронтальная кора — в планировании и контроле внимания. Координационно сложные движения дополнительно требуют выбора и корректировки действий.

ПСИХОЛОГИЧЕСКИЕ МЕХАНИЗМЫ.

Физическая культура воздействует не только через физиологические изменения. Переключение с умственной работы на двигательную помогает снизить субъективное напряжение и восстановить эмоциональное равновесие. В исследованиях рассматривается связь физической активности с тревожностью, настроением и психологическим состоянием [2, 9, 10]. Для студента это важно, поскольку эмоциональное напряжение может затруднять концентрацию.

Регулярные занятия требуют планирования, соблюдения режима и последовательного достижения целей. Эти навыки полезны и в учёбе, где необходимы самоконтроль и организация самостоятельной работы. Групповые тренировки и командные виды спорта создают условия для общения. При этом психологический эффект индивидуален и зависит от интересов студента, характера нагрузки, подготовленности и условий занятий.

АНАЛИЗ ИССЛЕДОВАНИЙ О ВЛИЯНИИ ДВИГАТЕЛЬНОЙ АКТИВНОСТИ НА УЧЕБНУЮ ДЕЯТЕЛЬНОСТЬ.

Отечественные и зарубежные исследования описывают связь двигательной активности с отдельными показателями умственной работоспособности студентов. Уровень активности сопоставляют с результатами оценки внимания, памяти и других когнитивных процессов [1, 3, 4]. Эти данные позволяют рассматривать регулярные занятия как один из факторов поддержания функционального состояния в период учебной нагрузки. Однако они не доказывают, что увеличение числа тренировок непременно повышает академическую успеваемость.

При оценке результатов важно учитывать сопутствующие факторы. Студенты, занимающиеся спортом, могут отличаться от менее активных сверстников режимом сна, мотивацией, состоянием здоровья и навыками планирования. При сравнении уже сформированных групп влияние этих переменных трудно исключить. Поэтому корректно говорить о взаимосвязи

физической активности и когнитивных показателей, не утверждая наличие прямой причинно-следственной зависимости.

Разные виды нагрузки решают разные задачи. Ходьба, бег, плавание и велосипед развивают выносливость и поддерживают адаптацию сердечно-сосудистой системы, силовые упражнения развивают мышечную силу. Координационные упражнения и игровые виды спорта требуют быстрого реагирования и контроля ситуации. Короткие двигательные паузы не заменяют тренировку, но прерывают длительное сидение и помогают переключить внимание.

ПРАКТИЧЕСКИЕ РЕКОМЕНДАЦИИ.

Всемирная организация здравоохранения рекомендует взрослым 150–300 минут умеренной физической активности в неделю [8]. Для студента этот объём может складываться из прогулок, занятий в секции, езды на велосипеде и самостоятельных упражнений. Режим следует соотносить со здоровьем и уровнем подготовленности, увеличивая нагрузку постепенно. Важнее сформировать устойчивую привычку, чем компенсировать малоподвижность редкими интенсивными тренировками.

Во время подготовки к экзаменам не стоит полностью исключать движение из расписания. Длительную работу за компьютером полезно чередовать с короткими перерывами для ходьбы или разминки. Полноценные тренировки лучше проводить регулярно. Физическая активность должна дополнять, а не заменять сон, рациональное питание и разумное распределение времени.

Вузы могут поддерживать активность благодаря доступным спортивным секциям, разнообразным программам физического воспитания и условиям для активного отдыха. Короткие двигательные паузы уместны на занятиях, связанных с длительной работой за компьютером. Такие меры помогают сократить непрерывное сидение и сделать учебный день более рациональным.

Режим занятий должен оставлять время для сна и восстановления. При постоянном утомлении нагрузку следует пересмотреть, распределив её в течение недели с учётом учебного расписания. Интересные и доступные занятия легче сделать регулярными, поэтому вузам важно предлагать разные форматы активности.

Формат занятий следует выбирать с учётом подготовленности, интересов и распорядка студентов: это могут быть секции, ходьба или короткие комплексы упражнений. Главное — регулярность, реалистичность и безопасность.

Университетские программы должны быть доступны студентам с разным уровнем подготовки. Оздоровительные и рекреационные занятия наряду со спортивными соревнованиями расширяют круг участников и помогают включить движение в повседневную жизнь.

Таким образом, регулярная физическая активность — один из факторов поддержания умственной работоспособности студентов. Она может способствовать сохранению внимания, эмоционального равновесия и общего функционального состояния, но не гарантирует повышения успеваемости. Обзор литературы не позволяет назвать единственный наиболее эффективный вид упражнений. Дальнейшие исследования должны уточнить значение объёма, интенсивности и характера нагрузки.

СПИСОК ЛИТЕРАТУРЫ:

1. Алимова П.С., Долгополова А.С. Проблема гиподинамии у студентов и пути её преодоления // Молодой ученый. 2026. № 26 (629). С. 240–241
2. Андросенко В.В., Солодилова Е.С. Влияние физической активности на когнитивные функции мозга // Молодой ученый. 2020. № 7 (297). С. 270–271. EDN ZPDLAU
3. Бакешин К.П., Тимофеева А.О. Влияние регулярных занятий физической культурой на когнитивные способности студентов // Инновационные научные исследования. 2025. № 5-1 (59). С. 31–38

4. Водолагина И.Ю., Беспалова Т.А., Спиридонова Е.А., Павленкович С.С. Физические упражнения как корректор умственной работоспособности студентов // Физическое воспитание и студенческий спорт. 2026. Т. 5, вып. 2. С. 171–181. https://doi.org/10.18500/2782-4594-2026-5-2-171-181

5. ВОЗ подчеркивает, что для улучшения здоровья важны все виды движения // Всемирная организация здравоохранения. 2020. URL: https://www.who.int/ru/news-room/25-11-2020-every-move-counts-towards-better-health-says-who

6. Парахина П.А., Лучкова И.Ю. Влияние физической культуры и спорта на умственную работоспособность у студентов высших учебных заведений // КиберЛенинка. URL: https://cyberleninka.ru/article/n/vliyanie-fizicheskoy-kultury-i-sporta-na-umstvennuyu-rabotosposobnost-u-studentov-vysshih-uchebnyh-zavedeniy

7. Солодилова Е.С., Нарышкин В.М. Влияние физической активности и спорта на когнитивные способности людей // Актуальные проблемы информатики, радиотехники и связи: материалы XXX Российской научно-технической конференции, Самара, 28 февраля – 3 марта 2023 года. Поволжский государственный университет телекоммуникаций и информатики, 2023. С. 295–296. EDN VKYCUB

8. Jiménez-Maldonado A., Antunes B.M., Reyes R.A., et al. High-intensity circuit training improves cognitive performance independent of changes in sBDNF levels in active college students // Physiology & Behavior. 2025. P. 114916. PMID: 40467854 https://doi.org/10.1016/j.physbeh.2025.114916

9. Karpiuk I.Yu., Obeziuk T.K., Demydenko M.O., et al. Impact of motor activity on the dynamics of intellectual working capacity and mental cognitive processes in students // Wiadomości Lekarskie. 2023. № 6. С. 1422–1427. PMID: 37326083 https://doi.org/10.36740/wlek202306114

10. Ruzieva M. Physical Culture and the Fight Against Hypodynamia and Obesity Among Students of Uzbekistan // Zenodo. 2025

Begenova A.A.
student
Povolzhskiy State University of Telecommunications and Informatics
(Samara, Russia)

Solodilova E.S.
Senior Lecturer
Department of Physical Education
Povolzhskiy State University of Telecommunications and Informatics
(Samara, Russia)

IMPACT OF PHYSICAL ACTIVITY ON STUDENTS' MENTAL PERFORMANCE

Abstract: *this article examines the relationship between regular physical activity and students' mental performance. Based on a review of scientific publications, it discusses physiological and psychological mechanisms underlying this relationship, as well as evidence linking physical activity to cognitive outcomes. Physical education may support attention, memory, and emotional resilience, but it does not guarantee improved academic performance. Approaches to organizing physical activity at universities are outlined.*

Keywords: *physical education, motor activity, mental performance, student, cognitive functions, physical inactivity, neuroplasticity, academic performance.*

УДК 796

Камилова Ф.К.

старший преподаватель

кафедра педагогики

Таджикский международный университет иностранных языков им. С. Улугзаде

(г. Душанбе, Таджикистан)

Научный руководитель:

Нарзуллоев Х.С.

кандидат педагогических наук, доцент

Таджикский международный университет иностранных языков им. С. Улугзаде

(г. Душанбе, Таджикистан)

ОСОБЕННОСТИ И ТЕНДЕНЦИИ РАЗВИТИЯ ЖЕНСКОГО СПОРТА В РЕСПУБЛИКЕ ТАДЖИКИСТАН

Аннотация: *в статье рассматриваются особенности развития женского спорта в Республике Таджикистан в условиях социально-культурных преобразований. Анализируются факторы вовлеченности женщин в физкультурно-спортивную деятельность, включая влияние образовательной среды, инфраструктуры, социальных установок и экономических условий. Обосновано, что развитие женского спорта носит комплексный характер и определяется взаимодействием объективных и субъективных факторов.*

Проведённое исследование, посвящённое анализу роли таджикских женщин в становлении и развитии системы физической культуры и спорта в Республике Таджикистан, позволило комплексно рассмотреть исторические, социально-педагогические, культурные и организационные аспекты участия женщин в развитии национальной спортивной системы.

В исследовании было доказано, что таджикские женщины играют многогранную роль в развитии национальной системы физической культуры и спорта. Их участие проявляется не только в спортивной деятельности, но и в образовательной, воспитательной, организационной и общественной сферах.

Ключевые слова: *женский спорт, физическая культура, Таджикистан, вовлеченность женщин, спортивная инфраструктура, социально-культурное преобразование.*

Развитие женского спорта в Республике Таджикистан на современном этапе невозможно рассматривать в не контекста более широких социальных преобразований, затрагивающих систему образования, экономические отношения и культурные установки общества. Особое значение в данном процессе приобретает постепенное расширение образовательных возможностей женщин, что непосредственно влияет на уровень их включенности в физкультурно-спортивную деятельность. Расширения доступа к образованию способствует формированию более высокого уровня самосознания, что в свою очередь, усиливает стремление к самореализации, в том числе через участие в спорте.

Следует отметит, что: Система образования выступает одним из ключевых механизмов формирования интереса к физической культуре. Именно в школьные и студенческие периоды закладываются базовые установки, определяющие отношение личности к физической активности.

В этом контексте важную роль имеет не только содержание образовательных программ, но и личност преподавателя, его способность мотивировать обучающихся и формировать устойчивый интерес к занятиям спортом. В условиях Таджикистана данный фактор приобретает особую значимость, поскольку образовательная среда часто становится первым пространством, в котором женщины получают возможность систематически заниматься физической куьтурой.

Наряду с этим следует учитывать влияние урабанизационных процессов, которые также оказывают заметное воздействие на развитие женского спорта. В крупных городах наблюдается более высокий уровень вовлеченности женщин в спортивную деятельность, что связанно с лучшей доступностью спортивной инфраструктуры, наличием специализированных учреждений и более либеральными социальными установками. В сельских регионах ситуация остаётся более сложной, что обусловлено как ограниченными ресурсами, так и сохранением традиционных норм поведения. Таким образом, территориальный

фактор выступает важным условием, определяющим уровень развития женского спорта.

Особое значение в данном контексте приобретает проблема доступности спортивной инфраструктуры. Несмотря на предпринимаемые меры по развитию спортивных объектов, их распределение по регионам остаётся неравномерным. Это приводит к тому, что значительная часть женщин не имеет возможности регулярно заниматься спортом.

Вместе с тем следует отметить, что даже при наличии инфраструктуры уровень вовлеченности зависит от социально-культурных, факторов, что ещё раз подчёркивает комплексный характер рассматриваемой проблемы. В частности, влияние традиционных установок и особенностей социальной среды из ключевых факторов, определяющих участие женщин в физкультурно-спортивной деятельности.

Исходя из этого, можно сделать вывод, что проблема вовлеченности женщин в физкультурно-культурную деятельность в Республике Таджикистан носит системный характер и обусловлена взаимодействием инфраструктуры и социокультурных факторов. Неравномерное распределение спортивных объектов по регионам формирует пространственные ограничения, которые существенно снижают доступность занятий физической культурой, особенно для женщин, проживающих в сельской местности. В данном случае территориальный фактор выступает одним из ключевых барьеров, препятствующих реализации принципа равных возможностей.

Вместе с тем наличие спортивной инфраструктуры само по себе не обеспечивает высокий уровень вовлеченности. Существенную роль играют социальные установки, культурные нормы и особенности среды, в котором формируется поведение личности. Это обозначает, что инфраструктура является необходимым, но недостаточным условием развитием женского спорта, поскольку её влияние опосредуется системой ценностей и мотивационных установок. Развитие женского спорта следует рассматривать как многоуровневый процесс, в котором объективные условия и субъективные

факторы находятся в тесной взаимосвязи. Недостаточная согласованность между ними приводится к снижению эффективности даже при наличии благоприятной материальной базы. Следовательно, повышение уровня вовлеченности женщин в спортивную деятельность требует комплексного подхода, включающего не только развитие инфраструктуры, но и трансформацию общественных установок, формирование позитивного к физической культуре и создание условий для личностной самореализации.

Важным аспектом развития женского спорта является также влияние средств массовой информации и цифровых технологий. В современных условиях медиа пространство играет значимую роль в формировании общественного мнения и распространении новых моделей поведения. Популяризация спорта через социальные сети, телевидение и интернет способствует формированию позитивного образа женщины-спортсменки, что оказывает стимулирующее воздействие на молодёжь. В данном контексте особую роль играют примеры успешных спортсменок, которые становятся своеобразными ориентирами для подражания.

Вместе с тем необходимо учитывать, что влияние медиа может носить двойственный характер. С одной стороны, оно способствует расширению возможностей для популяризации спорта, с другой - может формировать искажённые представления о целях и ценностях спортивной деятельности. В связи с этим возникает необходимость формирования критического отношения к информационным потокам и развития медиа грамотности.

Существенное влияние на развитие женского спорта оказывает также экономический фактор. Возможность профессиональной реализации в спортивной сфере во многом зависит от уровня финансирования, наличия спонсорской поддержки и развития спортивного рынка. В условиях ограниченных ресурсов многие женщины сталкиваются с трудностями в продолжении спортивной карьеры, что приводит к снижению уровня профессионального спорта среди женщин. Однако в последние годы

наблюдается постепенное улучшение ситуации, связанное с усилением государственной поддержки и развитием частных инициатив.

Особое внимание заслуживает вопрос профессиональной идентичности женщин в спорте. Участие в спортивной деятельности способствует формирование у женщин устойчивого представление о себе как о субъекте, способном достигать значимых результатов. Это в свою очередь, оказывает влияние на другие сферы жизни, включая профессиональную и социальную активность. Формирование подобной идентичности имеет важное значение для преодоления стереотипов и расширения возможностей женщин в обществе. В данном контексте государственная политика Республики Таджикистан направлена на создание условий для всестороннего развития личности, включая формирование активной жизненной позиции и профессиональной самореализации женщин.

Также важным направлением развития женского спорта является подготовка квалифицированных кадров. Речь идёт не только о спортсменках, но и тренерах, преподавателях, специалистах в области физической культуры. Увеличение числа женщин, занятых в этих сферах, способствует формированию более устойчивой системы развития спорта и обеспечивает передачу опыта новым поколениям. Кроме, того наличие женщин-тренеров оказывает положительное влияние на вовлеченность девушек в спортивную деятельность, поскольку создаёт более комфортную и психологически благоприятную среду.

Не менее значимым является вопрос взаимодействия спорта и системы здравоохранения. Регулярные занятия физической культуры оказывает положительное влияние на состояние здоровья женщин, способствуют профилактике различных заболеваний и повышению качества жизни. В данном контексте спорт выступает не только как средство самореализации, но и как важный элемент формирования здорового образа жизни. Это особенно в условиях роста хронических заболеваний и снижения уровня физической активности населения.

Следует также отметить, что участие женщин в спорте способствует развитию таких личностных качеств, как дисциплинированность, ответственность и целеустремлённость. Эти качества формируются в процессе тренировочной деятельности и соревнований, а затем переносятся на другие сферы жизни. Таким образом, спорт выполняет не только физическую, но и воспитательную функцию, способствуя формированию гармонично развитой личности [10, с.85-87].

Данная позиция подтверждается как в отечественных, так и в зарубежных педагогических исследованиях, в которых физическая культура рассматривается как важный инструмент формирования личностных и социальных качеств [15,с.45-60].

В связи с этим участие женщин в спортивной деятельности выступает важным фактором формирования социально значимых личностных качеств, обеспечивающих успешную адаптацию и самореализацию в различных сферах жизни.

Перенос навыков само регуляции, ответственности и целеполагания за пределы спортивной среды свидетельствуют о междусферном эффекте физической культуры. В связи с этим спорт может рассматриваться как эффективный педагогический инструмент, обеспечивающий интеграцию физического, личностного и социального развития.

В контексте социально-психологического анализа важно подчеркнуть, что участие женщин в спортивной деятельности связано с преодолением определенных внутренних барьеров. Речь идёт о неуверенности в собственных возможностях, страхе общественного осуждения и других психологических факторах. Преодоление данных барьеров требует не только индивидуальных усилий, но и поддержки со стороны общества, что ещё раз подчёркивает важность формирования благоприятной социальной среды. Сравнительный анализ показывает что в последние годы наблюдается постепенное сближение показателей участия мужчин и женщин в физической культуре. Однако данное сближение носит неравномерный характер и зависит от множества факторов,

включая уровень образования, место проживания и социально-экономическое положение. Это свидетельствует о том, что проблема гендерного равенства в спорте остаётся актуальной и требует дальнейшего изучения.

Важным направлением дальнейших исследований является изучение влияния спорта на профессиональную траекторию женщин. Участия в спортивной деятельности формирует навыки, которые могут быть успешно использованы в различных сферах, включая управление, образования и предпринимательство. Это открывает новые перспективы для интеграции женщин в экономическую жизнь общества.

Таким образом, развитие женского спорта в Республике Таджикистан следует рассматривать как сложный и многогранный процесс, в котором переплетаются социальные, культурные, экономические и психологические факторы. Данный процесс отражает не только развитие спортивной системы, но и более глубокие изменения, происходящие в обществе в целом.

СПИСОК ЛИТЕРАТУРЫ:

1. Андреева Г.М. Социальная психология: учебник для высших учебных заведений. 5-е изд., испр. и доп. М.: Аспект Пресс, 2001. 384 с. С. 112
2. Ананьев Б.Г. Человек как предмет познания. Л.: Издательство Ленинградского университета, 1968. 339 с. С. 27–35
3. Арбобова Ф.А. Социально-психологические аспекты личности в условиях трансформации общества: монография. Душанбе: Ирфон, 2019. 180 с. С. 37, 41
4. Ахмедова Ш. Роль женщин в развитии спорта Таджикистана. Душанбе: Маориф, 2018. 120 с. С. 24–29
5. Закон Республики Таджикистан «Об образовании». Душанбе, 2013
6. Закон Республики Таджикистан «О физической культуре и спорте». Душанбе: Маджлиси Оли Республики Таджикистан, 2017. 32 с.
7. Касымова М.С. Гендерные аспекты физической культуры: монография. Душанбе: Ирфон, 2017. 156 с. С. 51, 58
8. Концепция развития физической культуры и спорта Республики Таджикистан до 2030 года. Душанбе: Правительство Республики Таджикистан, 2020. 48 с.
9. Концепция национального воспитания в Республике Таджикистан. Душанбе, 2016
10. Лутфуллоев М. Педагогические основы воспитания личности. Душанбе: Маориф, 2016. 145 с. С. 72
11. Леонтьев А.Н. Деятельность. Сознание. Личность. М.: Политиздат, 1975. 304 с. С. 102–115
12. Материалы Комитета по делам молодёжи и спорта Республики Таджикистан: статистический сборник. Душанбе, 2023. 98 с.
13. Национальная стратегия развития образования Республики Таджикистан до 2030 года. Душанбе, 2020
14. Статистический сборник спорта Республики Таджикистан. Душанбе: Агентство по статистике при Президенте РТ, 2024. 112 с.

Kamilova F.K.
Senior Lecturer
Department of Pedagogy
Tajik International University of Foreign Languages
named after Sotim Ulughzoda
(Dushanbe, Tajikistan)

Scientific advisor:
Narzulloev Kh.S.
PhD in Pedagogy, Associate Professor
Tajik International University of Foreign Languages
named after Sotim Ulughzoda
(Dushanbe, Tajikistan)

FEATURES AND TRENDS IN WOMEN'S SPORTS DEVELOPMENT IN REPUBLIC OF TAJIKISTAN

Abstract: *article examines features of women sports development in Republic of Tajikistan under socio-cultural transformations. Factors shaping women involvement in physical culture sports activity are analyzed, including influence of educational environment, infrastructure, social attitudes, economic conditions. It is substantiated that women sports development has a complex nature and is determined by interaction of objective subjective factors.*

Conducted research focused on analysis of role of Tajik women in formation development of physical culture sports system in Republic of Tajikistan made it possible to comprehensively consider historical, socio-pedagogical, cultural, organizational aspects of women participation in development of national sports system.

Study proved that Tajik women play a multifaceted role in development of national physical culture sports system. Their participation is manifested not only in sports activity, but also in educational, upbringing, organizational, public spheres.

Keywords: *female sport, physical culture, Tajikistan, women involvement, sports infrastructure, socio-cultural transformation.*

УДК 796

Нижник А.А.

студент

Институт межкультурной коммуникации и международных отношений

Белгородский государственный национальный

исследовательский университет

(г. Белгород, Россия)

Научный руководитель:

Гончарук Я.А.

кандидат социологических наук, доцент

Белгородский государственный национальный

исследовательский университет

(г. Белгород, Россия)

ИНСТИТУЦИОНАЛЬНЫЕ МЕХАНИЗМЫ СОТРУДНИЧЕСТВА СТРАН БРИКС В СФЕРЕ ФИЗИЧЕСКОЙ КУЛЬТУРЫ И СПОРТА (2024-2026 ГГ.)

Аннотация: *сопоставлены четыре документа министерского трека БРИКС по спорту (меморандумы 2020 и 2025 гг., совместные заявления министров 2024 и 2026 гг.) и события 2024-2026 гг. Контент-анализ по девяти тематическим категориям и сравнительно-правовой разбор положений о составе, сроке, присоединении и финансировании показали: число ведомств-участников выросло с 5 до 11, тематическое покрытие - с 6 до 9 категорий, а правовая природа договорённостей и порядок финансирования остались прежними. Проект Рамочной программы сотрудничества, подготовленный Россией в 2024 г., к августу 2026 г. всё ещё обсуждается. Повестку каждого года задаёт страна-председатель: Россия сделала упор на Игры, Бразилия - на меморандум и целостность спорта, Индия - на технологии, производство и традиционные виды.*

Ключевые слова: *БРИКС, физическая культура, международное сотрудничество, институциональный механизм, спортивная дипломатия, спортивные игры.*

С 2024 г. состав БРИКС вырос с пяти стран до одиннадцати. Пять государств присоединились 1 января 2024 г., Индонезия – 1 января 2025 г. [14, с. 1]. Вместе с составом менялась и рамка спортивного сотрудничества. Меморандум 2020 г. был рассчитан на пять ведомств, а уже в июне 2024 г. министры решили обновить его с учётом новых членов [11, с. 3]. В 2024–2026 гг. прошли три министерские встречи (Казань, Бразилиа, Вишакхапатнам). Каждая оставила документ, на основании которого страны обмениваются спортсменами, проводят Игры и согласуют общие правила.

Научная литература затрагивает смежные вопросы. Н.Ю. Мельникова, В.В. Мельников и Ю.В. Прокип пишут о спортивной дипломатии стран БРИКС и взаимном интересе к обмену научными знаниями [1]. В исследовании В. Оелофсе и соавторов опрошены 11 экспертов по физическому воспитанию из стран БРИКС, респонденты, среди которых был представитель России, называли необходимой постоянную исследовательскую работу и обмен знаниями о национальных системах [15, с. 116–118]. М. Чин с соавторами описывают BRICSCESS как основу практических действий по укреплению здорового образа жизни [10, с. 520]. Документы министерского трека 2024–2026 гг. друг с другом в этих работах не сопоставлены.

Цель работы – выяснить, как изменилась институциональная конструкция спортивного сотрудничества БРИКС в 2024–2026 гг. Рабочая гипотеза: состав участников и тематика документов расширились быстрее, чем обязательства сторон. Задачи: сопоставить меморандумы 2020 и 2025 гг., проследить решения министерских встреч, оценить Игры БРИКС 2024 г. и инициативы 2026 г. как инструменты сотрудничества, определить ограничения конструкции.

Материалом послужили четыре документа: Меморандум от 25 августа 2020 г. [13], Совместное заявление министров от 22 июня 2024 г. [11], Меморандум 2025 г., подписанный 4 июня в Бразилиа [14, 6], и Совместное заявление от 23 августа 2026 г. [12]. Применены контент-анализ с бинарным кодированием по девяти категориям, сравнительно-правовой анализ положений о сроке, присоединении, депозитарии и финансировании, событийный анализ

хронологии и сопоставление количественных показателей Игр. Тексты Декларации Рио-де-Жанейро и Нью-Делийской декларации 2026 г. известны по цитатам в сообщениях ТАСС и ANI [5, 9], результаты Игр и мероприятия 2026 г. – по публикациям СМИ [2–4, 7, 8]. Кодирование выполнил один исследователь, поэтому оно фиксирует наличие темы, но не её вес.

Меморандум 2025 г. заменил документ 2020 г. с момента подписания [14, с. 4]. Текст 2020 г. действовал пять лет без продления и истёк бы в августе 2025 г. Число ведомств-участников выросло с 5 до 11 (на 120%). Новый текст снял два ограничения: срок продлевается автоматически на пятилетние периоды, а присоединиться может любое государство БРИКС и любое, которое вступит в объединение позже [14, с. 4–5]. Депозитарием стал председатель на момент подписания (в 2025 г. – Бразилия). Перечень направлений вырос с 12 до 13 пунктов: добавились централизованные тренировочные сборы, организация массовых мероприятий и развитие спортивной индустрии. Правовая природа осталась прежней – оба текста указывают, что меморандум не является международным договором и не создаёт прав и обязанностей по международному праву. Финансирование по-прежнему определяется консультациями в пределах национальных законов и бюджетов.

Казанское заявление 22 июня 2024 г. содержит 13 решений: восемь о практике развития спорта и пять об Играх [11, с. 2–3]. Министры договорились проводить встречи ежегодно по ротации председательства, признали Совместную рабочую группу, созданную в Дурбане в 2023 г., продолжить работу над проектом Рамочной программы сотрудничества, который разработала Россия, и обновить меморандум 2020 г. Рассмотрены также Марафонская лига БРИКС и киберспорт, в меморандуме 2025 г. и заявлении 2026 г. они уже не упоминаются. Встречи продолжились в Бразилиа 4 июня 2025 г. и в Вишакхапатнаме 22–23 августа 2026 г.

Рамочная программа прошла три формулировки. В 2024 г. министры решили продолжить работу над проектом [11, с. 3]. В 2025 г. преамбула меморандума и Декларация Рио-де-Жанейро признали потребность в такой

программе [14, с. 1–2, 5]. В 2026 г. заявление приветствует диалог о ней и предполагает дальнейшее рассмотрение в рамках внутренних процедур государств [12, с. 2]. За 26 месяцев между Казанью и Вишакхапатнамом документ принят не был. Министр спорта Индии М. Мандавия в Вишакхапатнаме призвал создать партнёрство, которое выходит за рамки деклараций [7].

Контент-анализ показал рост тематического покрытия с 6 категорий из 9 в 2020 г. до 8 в 2024 и 2025 гг. и до 9 в 2026 г. Шесть категорий присутствуют во всех четырёх документах: Игры и массовые соревнования, обмен спортсменами и тренерами, национальные и традиционные виды спорта, антидопинг и этика, научный обмен и образование, социальная интеграция. Спортивная индустрия и Рамочная программа появились в 2024 г. Категория «женщины и девочки» есть только в заявлении 2026 г. Школьный спорт отдельно назван лишь в 2024 г., а в 2026 г. упомянуты массовый и молодёжный спорт.

Игры БРИКС в Казани 12–23 июня 2024 г. прошли по 27 видам спорта с разыгрышем 387 комплектов наград [4]. В Дурбане в 2023 г. выступали около 450 спортсменов из пяти стран в шести видах [2]. В Казани – около 4750 спортсменов из примерно 90 стран [4], в совместном заявлении названо более 80 стран [11, с. 3]. Число участников выросло более чем в десять раз. Сборная России выиграла 266 золотых медалей из 387 (около 69%). Второе место заняла Белоруссия (не член БРИКС), третье – Китай [4]. Состав участников и итоговый зачёт говорят об открытом формате турнира под эгидой страны-председателя.

Меморандум 2025 г. изменил формулу Игр: они проводятся в стране председателя или в другой стране при полном консенсусе членов [14, с. 3]. В 2026 г. формат стал показательным и несоревновательным: 12 октября в Ахмедабаде 10 стран БРИКС представили традиционные виды спорта. Индийский министр предложил добровольный реестр таких видов, обмен практиками и исследователями [8]. Заявление 2026 г. поддерживает общий перечень и механизм документирования традиционных видов спорта [12, с. 2]. Документы не объясняют смену формата. Связь между оговоркой о консенсусе

в меморандуме и отказом от соревнований в 2026 г. остаётся интерпретацией автора, построенной на хронологии.

Из 15 пунктов заявления 2026 г. новый орган учреждает только один – Рабочую группу по спортивным технологиям, которая подчиняется Рабочей группе по спорту, её полномочия предстоит принять консенсусом [12, с. 2]. Остальные пункты выражают намерения. Конклав по производству спортивных товаров получил поддержку, первое издание предложено провести в Удайпуре в ноябре 2026 г. [9]. Публикаций о его проведении к 20 ноября 2026 г. автор не нашёл. Нью-Делийская декларация сентября 2026 г. одобрила конклав и обсуждение рабочей группы [9].

Гипотеза подтверждается. Состав вырос на 120%, тематика расширилась с 6 до 9 категорий. Обязательства при этом остались прежними: меморандум не является договором, финансирование решается консультациями, Рамочная программа не принята спустя 26 месяцев после появления проекта, а в заявлении 2026 г. орган создаёт один пункт из пятнадцати. Расширение идёт за счёт добровольных форматов, в которых каждая страна решает отдельно.

Повестку задаёт страна-председатель. Россия в 2024 г. провела Игры и представила проект Рамочной программы [4, 11], меморандум 2025 г., подписанный при председательстве Бразилии, закрепил добровольную Модель целостности спорта [14, с. 2], Индия в 2026 г. выдвинула технологии, производство и традиционные виды спорта [12, с. 2]. Китай примет председательство в 2027 г., и заявление уже содержит поддержку этого решения [12, с. 3]. Преемственность между годами обеспечивают меморандум и Рабочая группа по спорту. От их полномочий зависит, сохранится ли повестка при смене председателя. Для следующего цикла предлагаются два шага: привязать Рамочную программу к плану реализации и источнику финансирования, а в мандат рабочих групп включить школьное физическое воспитание и научный обмен, о необходимости которого говорят эксперты [15, с. 116–118].

СПИСОК ЛИТЕРАТУРЫ:

1. Мельникова Н.Ю., Мельников В.В., Прокип Ю.В. Спортивная дипломатия стран БРИКС [Электронный ресурс] // Теория и практика физической культуры. URL: http://www.teoriya.ru/ru/node/14125 (дата обращения: 20.11.2026)
2. Сборная России выиграла общекомандный зачет Игр стран БРИКС [Электронный ресурс] // Объясняем.рф (по сообщению ТАСС). 23.10.2023. URL: https://xn--90aivcdt6dxbc.xn--p1ai/articles/news/sbornaya-rossii-vyigrala-obshchekomandnyy-zachet-igr-stran-briks/ (дата обращения: 20.11.2026)
3. Сборная России досрочно выиграла медальный зачет Игр БРИКС [Электронный ресурс] // Вечерняя Москва. 20.06.2024. URL: https://vm.ru/news/1144066-sbornaya-rossii-vyigrala-medalnyj-zachet-igr-briks (дата обращения: 20.11.2026)
4. Спортивные игры БРИКС 2024 [Электронный ресурс] // Знание.Россия. URL: https://znanierussia.ru (дата обращения: 20.11.2026)
5. BRICS nations plan to expand cooperation in sports [Electronic resource] // TASS. 2025. URL: https://tass.com/world/1986131 (accessed: 20.11.2026)
6. BRICS Signs Landmark Sports Agreement to Tackle Inequality and Advance Social Inclusion [Electronic resource] // BRICS Brasil. 05.06.2025. URL: https://brics.br/en/news/brics-signs-landmark-sports-agreement-to-tackle-inequality-and-advance-social-inclusion (accessed: 20.11.2026)
7. BRICS sports ministers adopt joint declaration at Visakhapatnam meeting [Electronic resource] // IANS. 23.08.2026. URL: https://www.thehawk.in/news/sports/brics-sports-ministers-adopt-joint-declaration-at-visakhapatnam-meeting (accessed: 20.11.2026)
8. BRICS Traditional Games 2026 Showcase Indigenous Sports and Cultural Heritage in Ahmedabad [Electronic resource] // Mumbai Tribune. 12.10.2026. URL: https://mumbaitribune.in/2026/10/12/brics-traditional-games-2026-showcase-indigenous-sports-and-cultural-heritage-in-ahmedabad/ (accessed: 20.11.2026)

9. BRICS welcome proposal for Sports Goods Manufacturing Conclave, commend progress for BRICS Games [Electronic resource] // The Tribune (ANI). 12.09.2026. URL: https://www.tribuneindia.com/news/sports/brics-welcome-proposal-for-sports-goods-manufacturing-conclave-commend-progress-for-brics-games/ (accessed: 20.11.2026)

10. Chin M.K., Anderson E., De Ridder J.H., Uvinha R.R., Durstine J.L. BRICS to BRICSCESS – a perspective for practical action in the promotion of healthy lifestyles to improve public health in five countries // Journal of Sport and Health Science. 2019. Vol. 8. P. 520–523. https://doi.org/10.1016/j.jshs.2019.07.008

11. Joint Statement by the BRICS Sports Ministers within the frameworks of the Chairship of the Russian Federation in BRICS. Kazan, 22.06.2024 [Electronic resource]. URL: https://in4u.org/joint-statement-brics-sports-ministers-meeting-2024-kazan-russia/ (accessed: 20.11.2026)

12. Joint Statement by BRICS Sports Ministers. Visakhapatnam, 23.08.2026. 3 p.

13. Memorandum of Understanding between Ministry of Citizenship of the Federative Republic of Brazil, Ministry of Sport of the Russian Federation, Ministry of Youth Affairs and Sports of the Republic of India, General Administration of Sport of the People's Republic of China and Department of Sport, Arts and Culture of the Republic of South Africa on Cooperation in the Field of Physical Culture and Sport. 25.08.2020. 5 p.

14. Memorandum of Understanding from the BRICS Sports Group [Electronic resource]. Brasília, 2025. URL: https://brics.br/pt-br/noticias/memorando-do-brics-une-esporte-e-politicas-publicas-para-reduzir-desigualdades-e-promover-inclusao-social/2506_brics-memorandum-of-understanding-from-the-brics-sports-group.pdf/@@download/file (accessed: 20.11.2026)

15. Oelofse V., Van Der Merwe N., Du Toit D., De Ridder J.H. Best practices in physical education in the BRICS countries – a comparative data analysis // South African Journal for Research in Sport, Physical Education and Recreation. 2025. Vol. 47, No. 2. P. 106–125 https://doi.org/10.36386/sajrsper.v47i2.615

Nizhnik A.A.
student
Institute of Intercultural Communication and International Relations
Belgorod National Research University
(Belgorod, Russia)

Scientific advisor:
Goncharuk Ya.A.
PhD in Sociology, Associate Professor
Belgorod National Research University
(Belgorod, Russia)

INSTITUTIONAL MECHANISMS FOR COOPERATION AMONG BRICS COUNTRIES IN PHYSICAL CULTURE AND SPORTS (2024–2026)

Abstract: *four documents from the BRICS ministerial track on sports (the 2020 and 2025 memoranda and the 2024 and 2026 joint ministerial statements) and events of 2024–2026 were compared. Content analysis across nine thematic categories and a comparative legal analysis of provisions on membership, duration, accession, and funding showed that the number of participating government agencies increased from 5 to 11 and thematic coverage expanded from 6 to 9 categories, while the legal status of the agreements and funding arrangements remained unchanged. The draft Framework Programme for Cooperation, prepared by Russia in 2024, was still under discussion as of August 2026. Each year's agenda was set by the country holding the BRICS chair: Russia focused on the Games, Brazil on the memorandum and sport integrity, and India on technology, manufacturing, and traditional sports.*

Keywords: *BRICS, physical culture, international cooperation, institutional mechanism, sports diplomacy, sports games.*

УДК 796.034.2

Псюкало С.С.

студент

направление подготовки «Государственное

и муниципальное управление»

Южно-Российский институт управления — филиал

Российская академия народного хозяйства и государственной службы

при Президенте РФ

(г. Ростов-на-Дону, Россия)

Кононенко А.В.

кандидат политических наук, доцент

кафедра физического воспитания

Южно-Российский институт управления — филиал

Российская академия народного хозяйства и государственной службы

при Президенте РФ

(г. Ростов-на-Дону, Россия)

МАССОВЫЙ СПОРТ КАК СРЕДСТВО ФОРМИРОВАНИЯ И УКРЕПЛЕНИЯ ЗДОРОВЬЯ ЧЕЛОВЕКА

Аннотация: *в статье рассматривается значение массового спорта для укрепления здоровья и повышения качества жизни населения. Анализируются физиологические, психологические и социальные эффекты регулярной двигательной активности, исторические предпосылки развития массового спорта в России и современные направления государственной политики. Использованы анализ научной литературы, изучение нормативных и программных документов, а также рассмотрение данных Единого календарного плана Минспорта России на 2025 год. Показано, что доступность спортивной инфраструктуры и разнообразие массовых мероприятий создают условия для расширения участия граждан в физической активности. Обозначены направления дальнейшего развития массового спорта.*

Ключевые слова: *массовый спорт, здоровье человека, физическая активность, спортивная инфраструктура, спортивное мероприятие, государственная политика, физическая культура.*

Образ жизни значительной части населения характеризуется снижением повседневной двигательной активности. Использование транспорта, автоматизация бытовых процессов и увеличение времени, проводимого за компьютером, сокращают объём естественной физической нагрузки. Недостаток движения связывают с ухудшением физической подготовленности и повышением риска хронических неинфекционных заболеваний. В этих условиях массовый спорт выступает доступной формой регулярной двигательной активности, которая может быть включена в повседневную жизнь людей разных возрастов и уровней подготовленности. Методические рекомендации Министерства спорта России рассматривают вовлечение населения в систематические занятия физической культурой и спортом как отдельную задачу организации физкультурно-оздоровительной работы [7].

В отличие от спорта высших достижений, где основными ориентирами являются спортивный результат и достижение рекордов, массовый спорт ориентирован прежде всего на участие, укрепление здоровья, активный досуг и социальное взаимодействие. Он включает занятия в спортивных секциях и клубах, самостоятельные тренировки, любительские соревнования, физкультурные праздники, мероприятия по месту жительства и образовательные спортивные программы. Такая вариативность позволяет выбирать нагрузку с учётом возраста, состояния здоровья, интересов и доступных условий.

Регулярная физическая активность оказывает комплексное воздействие на организм. При рациональном подборе нагрузки улучшается функциональное состояние сердечно-сосудистой и дыхательной систем, поддерживается мышечная сила, координация и подвижность суставов. Физические упражнения также используются в профилактике избыточной массы тела и нарушений обмена веществ. При этом оздоровительный эффект зависит от систематичности занятий, их продолжительности и интенсивности, а также от соответствия нагрузки индивидуальным возможностям человека. Поэтому массовый спорт не следует рассматривать как одинаковую для всех программу тренировок: важны постепенное увеличение нагрузки и соблюдение рекомендаций специалистов.

Положительное влияние физической активности не ограничивается физиологическими изменениями. Занятия спортом могут способствовать снижению эмоционального напряжения, улучшению настроения и формированию устойчивых поведенческих привычек. Участие в групповых тренировках и соревнованиях создаёт условия для общения, взаимной поддержки и развития чувства принадлежности к коллективу. В исследованиях, посвящённых физической культуре как фактору качества жизни, подчёркивается связь двигательной активности с общим благополучием человека [3]. Вопросы формирования здоровьесберегающего поведения студентов также рассматриваются в публикации Г.Н. Лесниковой и Е.Р. Обломовой [6]. Взаимосвязь двигательной активности и массового спорта со здоровым образом жизни анализируется Е.Н. Стратиенко и соавторами [9].

Развитие массового спорта в России имеет исторические предпосылки. В советский период была сформирована система физического воспитания, включавшая школьные занятия, спортивные секции, производственную физическую культуру и массовые соревнования. Значительное место в ней занимал комплекс «Готов к труду и обороне», история создания которого рассматривается В.В. Акимовой и А.В. Липатовым [1]. Опыт массового вовлечения населения в физкультурную деятельность повлиял на последующее развитие спортивной инфраструктуры и организационных форм занятий.

Современная государственная политика ориентирована на расширение доступности физической культуры и спорта, развитие спортивной инфраструктуры и повышение заинтересованности граждан в регулярной двигательной активности. В методических рекомендациях Минспорта России описываются подходы к организации массовых занятий, учёту интересов различных групп населения и совершенствованию работы региональных и муниципальных организаций [7]. Отдельное внимание уделяется созданию условий для самостоятельных занятий, работе физкультурно-оздоровительных клубов и проведению массовых мероприятий.

Вовлечение населения зависит не только от наличия спортивных объектов, но и от того, насколько удобно ими пользоваться. Площадки в шаговой доступности, доступные секции, понятное расписание, разнообразие видов активности и возможность участия без высокого уровня начальной подготовки снижают барьеры для начала занятий. Для образовательных организаций важны спортивные клубы, соревнования и программы, позволяющие студентам продолжать физическую активность за пределами обязательных учебных занятий. Практические вопросы организации массовой двигательной активности и оценки её параметров отражены в работах, посвящённых двигательному режиму населения [5] и вовлечению детей в занятия лёгкой атлетикой [4].

Одним из инструментов планирования массовой спортивной деятельности выступает Единый календарный план межрегиональных, всероссийских и международных физкультурных и спортивных мероприятий Минспорта России. В первой части календарного плана на 2025 год представлены мероприятия по различным видам спорта. Приведённая ниже таблица содержит выборку видов спорта и количества мероприятий, отражённых в использованном фрагменте календарного плана [8]. Она иллюстрирует разнообразие спортивной повестки, однако не является полной статистикой всех мероприятий страны и не позволяет самостоятельно делать вывод о динамике участия населения за несколько лет.

Таблица 1. Количество мероприятий по отдельным видам спорта в первой части Единого календарного плана Минспорта России на 2025 год.

Вид спорта	Количество мероприятий
Акробатический рок-н-ролл	10
Армейский рукопашный бой	1
Армрестлинг	1
Бадминтон	2
Баскетбол	42

Вид спорта	Количество мероприятий
Бокс	22
Водное поло	1
Воздушная гимнастика	1
Волейбол	12
Гандбол	17
Дзюдо	39
Конькобежный спорт	49
Лёгкая атлетика	34
Плавание	33

Примечание. Составлено автором по данным первой части Единого календарного плана Минспорта России на 2025 год [8].

Представленные в таблице значения показывают, что календарный план охватывает как массово распространённые виды спорта, так и отдельные специализированные дисциплины. Наибольшее количество мероприятий в приведённой выборке приходится на конькобежный спорт, баскетбол, дзюдо, лёгкую атлетику и плавание. Само по себе число запланированных мероприятий не отражает фактическую посещаемость или долю регулярно занимающихся граждан, однако календарь позволяет оценить разнообразие организационных возможностей для проведения физкультурных и спортивных событий.

Данные о двигательной активности населения требуют корректной интерпретации. В публикации Э.А. Зюрина и соавторов рассматриваются сравнительные характеристики показателей, используемых для оценки двигательной активности населения Российской Федерации [5]. При анализе статистики важно учитывать методику расчёта, возрастные границы, период наблюдения и то, что именно считается регулярным занятием. Поэтому утверждения о росте числа занимающихся должны сопровождаться ссылкой на конкретный статистический показатель и сопоставимые данные за несколько лет.

Дополнительным направлением развития массового спорта является работа с детьми и молодёжью. Занятия в школьных секциях, студенческих клубах и любительских командах помогают формировать интерес к физической активности и навыки самостоятельной организации досуга. В исследовании Н.А. Грачевой и Ю.В. Грековой рассматриваются воспитательные мероприятия как средство развития интереса детей к лёгкой атлетике на этапе начальной подготовки [4]. Для устойчивого результата важны доступность занятий, поддержка педагогов и тренеров, безопасность тренировочного процесса и возможность выбора подходящего вида активности.

Организационные решения в сфере массового спорта должны учитывать различия между социальными группами. Для детей и подростков значимы игровые и командные форматы, для работающих взрослых – гибкое расписание и доступность объектов рядом с местом жительства или работы, для старшего поколения – адаптированные программы и контроль допустимой нагрузки. Учебное пособие Р.К. Хайруллина может использоваться в образовательном контексте при рассмотрении основ физической культуры и организации занятий [10]. Вопросы государственного регулирования отрасли и полномочий Министерства спорта раскрываются Н.С. Бакановым [2].

Таким образом, массовый спорт следует рассматривать как совокупность доступных форм физической активности, инфраструктурных условий и организационных механизмов, направленных на укрепление здоровья и повышение качества жизни. Его развитие зависит от согласованной работы органов власти, образовательных организаций, спортивных учреждений и местных сообществ. Наиболее перспективными направлениями остаются повышение доступности спортивных объектов, разнообразие программ для разных возрастных групп, развитие физкультурных мероприятий и совершенствование оценки фактической двигательной активности населения.

СПИСОК ЛИТЕРАТУРЫ:

1. Акимова В.В., Липатов А.В. К истории создания всесоюзного физкультурного комплекса «Готов к труду и обороне СССР» // Физическая культура, спорт, здоровый стиль жизни в образовательных учреждениях: достижения и перспективы развития: материалы VI Всероссийской научно-практической конференции студентов и молодых специалистов. Иркутск, 2025. С. 217–220
2. Баканов Н.С. Министерство спорта Российской Федерации как субъект государственного регулирования сферы физической культуры и спорта // Аллея науки. 2024. С. 408–426
3. Варламов К.А., Медведкова Н.И. Физическая культура как средство повышения качества жизни // Физическая культура, спорт, здоровый стиль жизни в образовательных учреждениях: достижения и перспективы развития: материалы VI Всероссийской научно-практической конференции студентов и молодых специалистов. Иркутск, 2025. С. 225–227
4. Грачева Н.А., Грекова Ю.В. Развитие интереса к лёгкой атлетике у детей, занимающихся на этапе начальной подготовки, через систему воспитательных мероприятий // Физическая культура, спорт, здоровый стиль жизни в образовательных учреждениях: достижения и перспективы развития: материалы VI Всероссийской научно-практической конференции студентов и молодых специалистов. Иркутск, 2025. С. 42–46
5. Зюрин Э.А., Петрук Е.Н., Матвеев А.П., Бобкова Е.Н. Сравнительные характеристики параметров оценки двигательной активности населения Российской Федерации // Вестник спортивной науки. 2021. № 6. С. 46–52
6. Лесникова Г.Н., Обломова Е.Р. Массовый спорт как фактор формирования здоровьесбережения студентов // Вестник науки. 2024. Т. 4, № 3 (72). С. 482–489. URL: https://www.вестник-науки.рф/article/13516 (дата обращения: 21.11.2026)
7. Методические рекомендации субъектам Российской Федерации, имеющие целью повышение эффективности вовлечения населения в массовые занятия физической культурой и спортом, с учетом современных тенденций в разработке подходов к организации занятий физической культурой и спортом, включая систему подготовки в рамках Всероссийского физкультурно-спортивного комплекса «Готов к труду и обороне» / сост. А.Г. Абалян, Т.Г. Фомиченко, М.Ю. Щенникова, В.А. Фураев, Г.В. Богомолов, Э.А. Зюрин. М., 2023. 260 с.
8. Министерство спорта Российской Федерации. Единый календарный план межрегиональных, всероссийских и международных физкультурных мероприятий и спортивных мероприятий на 2025 год. URL: https://minsport.gov.ru/activity/government-regulation/edinyj-kalendarnyj-plan/ (дата обращения: 21.11.2026)
9. Стратиенко Е.Н., Логунова Е.В., Игнаткова Ю.В., Лизиков Р.Р. Двигательная активность и массовый спорт в здоровом образе жизни // Сборник материалов Всероссийской научно-практической конференции с международным участием. Брянск, 2023. С. 270–274

10. Хайруллин Р.К. Учебное пособие для студентов направления подготовки 49.03.01 «Физическая культура». Казань: Поволжский государственный университет физической культуры, спорта и туризма, 2023. 88 с.

Psyukalo S.S.
student
field of study «State and Municipal Administration»
South Russian Institute of Management — branch
Russian Academy of National Economy and Public Administration
(Rostov-on-Don, Russia)

Kononenko A.V.
PhD in Political Science, Associate Professor
Department of Physical Education
South Russian Institute of Management — branch
Russian Academy of National Economy and Public Administration
(Rostov-on-Don, Russia)

MASS SPORTS AS A MEANS OF BUILDING AND STRENGTHENING HUMAN HEALTH

Abstract: *the article examines the role of mass sports in improving health and quality of life. It analyzes physiological, psychological, and social effects of regular physical activity, historical foundations of mass sports development in Russia, and current directions of government policy. Methods include analysis of scientific literature, review of regulatory and policy documents, and examination of data from the Russian Ministry of Sport's Unified Calendar Plan for 2025. The findings show that accessible sports infrastructure and a variety of mass sporting events create opportunities for more people to engage in physical activity. Directions for further development of mass sports are outlined.*

Keywords: *mass sports, human health, physical activity, sports infrastructure, sporting event, government policy, physical culture.*

УДК 796

Ханавова А.А.
студент 2 курса
направление «Программная инженерия»
Институт автоматики и информационных технологий
Самарский государственный технический университет
(г. Самара, Россия)

Рыбакина Н.Б.
старший преподаватель
кафедра физического воспитания и спорта
Самарский государственный технический университет
(г. Самара, Россия)

ЦИФРОВЫЕ ТЕХНОЛОГИИ В ФИЗИЧЕСКОЙ КУЛЬТУРЕ СТУДЕНТОВ: ВОЗМОЖНОСТИ И ОГРАНИЧЕНИЯ ФИТНЕС-ПРИЛОЖЕНИЙ, НОСИМЫХ УСТРОЙСТВ И ИСКУССТВЕННОГО ИНТЕЛЛЕКТА

Аннотация: *в статье рассматриваются возможности применения мобильных фитнес-приложений, носимых устройств и искусственного интеллекта в физической культуре студентов. Цель работы — выявить преимущества и ограничения цифровых технологий на основе сравнительно-аналитического изучения научных публикаций. Использованы методы анализа, сравнения, классификации и обобщения. Выделены функции цифровых инструментов, определены основные риски их применения и сформулированы рекомендации по интеграции технологий в образовательный процесс вуза.*

Ключевые слова: *физическая культура, студент, цифровая технология, фитнес-приложение, носимое устройство, искусственный интеллект, образовательный процесс, вуз.*

Введение.

Цифровые технологии всё активнее используются в образовании, здравоохранении и физической культуре. Смартфоны, мобильные приложения, смарт-часы и интеллектуальные системы позволяют отслеживать двигательную активность, планировать занятия и анализировать индивидуальные показатели. Для студентов такие инструменты особенно доступны, поскольку цифровые устройства уже стали частью повседневной жизни.

Учебная деятельность в вузе часто связана с продолжительным пребыванием за компьютером и снижением объёма повседневного движения. Поэтому актуален поиск способов поддержания двигательной активности с использованием привычных студентам технологий. При этом цифровизация имеет неоднозначный характер: она может повышать мотивацию и облегчать самоконтроль, но также создавать риски чрезмерной ориентации на числовые показатели и сбора персональных данных.

Цель исследования — выявить возможности и ограничения применения фитнес-приложений, носимых устройств и искусственного интеллекта в физической культуре студентов. Для этого рассмотрены функции цифровых инструментов, сопоставлены результаты научных публикаций и сформулированы практические рекомендации.

1. Цифровые инструменты в физической культуре студентов.

1.1. Фитнес-приложения.

Мобильные фитнес-приложения относятся к наиболее доступным цифровым средствам: для их использования обычно достаточно смартфона. Они позволяют подсчитывать шаги, фиксировать продолжительность и частоту тренировок, определять пройденное расстояние, ставить цели и просматривать динамику активности. Некоторые приложения включают уведомления, достижения и групповые задания, поддерживающие интерес к регулярным занятиям.

В исследовании А. Ю. Осипова, В. А. Филипповича и Е. А. Зембы изучалось применение цифровых коммуникационных технологий и геймификации для повышения двигательной активности студентов. Работа продолжалась 12 недель, авторы сообщили о более выраженном увеличении показателей активности у участников, использовавших обмен данными фитнес-приложений и игровые элементы [3]. Результат относится к конкретной выборке и не может автоматически распространяться на всех студентов.

Ограничения приложений связаны с точностью датчиков смартфона, настройками и неполным учётом индивидуальных особенностей пользователя. Поэтому их рекомендации следует воспринимать как вспомогательную информацию, а не как замену педагогическому контролю.

1.2. Носимые цифровые устройства.

К носимым устройствам относятся смарт-часы и фитнес-браслеты. В зависимости от модели они регистрируют шаги, продолжительность движения, частоту сердечных сокращений, тренировки и некоторые параметры сна. Такие устройства позволяют наблюдать за активностью не только во время учебного занятия, но и в течение дня.

Т. Ю. Каратаева, Е. В. Перепелюкова, Е. А. Стерлигова и Л. Б. Фомина отмечают, что смарт-часы могут поддерживать самоорганизацию студентов, обеспечивать мониторинг ежедневной активности и повышать интерес к занятиям физической культурой [2]. Однако бытовые устройства не являются медицинскими диагностическими приборами: их показания могут иметь погрешности. Их целесообразно использовать для наблюдения за общей динамикой, а не для самостоятельной диагностики.

1.3. Искусственный интеллект.

Искусственный интеллект открывает возможности для обработки данных, выявления закономерностей и подготовки персональных рекомендаций. В физической культуре он потенциально может применяться для анализа активности, подбора вариантов тренировочных программ, корректировки целей и анализа техники упражнений с помощью компьютерного зрения.

Такие системы могут быть полезны при индивидуализации занятий, поскольку студенты различаются по уровню подготовленности и двигательному опыту. Вместе с тем алгоритм не всегда учитывает состояние здоровья и контекст выполнения упражнений. Поэтому рекомендации искусственного интеллекта должны проверяться преподавателем и не могут заменять профессиональную оценку допустимой нагрузки.

2. Сравнительно-аналитическое исследование.

2.1. Методика.

Исследование основано на сравнительно-аналитическом изучении научных публикаций, посвящённых цифровым технологиям в физическом воспитании студентов. При отборе материалов учитывались соответствие теме, связь с высшим образованием и наличие описания функций цифровых инструментов либо результатов их применения. Использованы анализ источников, сравнение, классификация и обобщение.

Для сопоставления выделены пять критериев: назначение технологии, возможности мониторинга активности, потенциал индивидуализации занятий, влияние на мотивацию и ограничения применения. Работа основана на вторичных данных, поэтому выводы отражают результаты анализа публикаций.

2.2. Результаты сравнения.

Сопоставление показало, что три рассматриваемые группы технологий выполняют взаимодополняющие функции. Фитнес-приложения помогают планировать и регистрировать занятия, носимые устройства собирают данные в ходе повседневной активности, а искусственный интеллект предназначен для более сложного анализа информации и подготовки рекомендаций. Основные различия представлены в таблице 1.

Таблица 1. Сравнительная характеристика цифровых технологий в физической культуре студентов.

Критерий	Фитнес-приложения	Носимые устройства	Искусственный интеллект
Основная функция	Учёт и планирование	Мониторинг показателей	Анализ и рекомендации
Данные	Шаги, дистанция, время	Шаги, пульс, тренировки	Совокупность данных
Индивидуализация	Цели внутри приложения	Отслеживание личной динамики	Адаптация рекомендаций
Мотивация	Уведомления, игровые задания	Отображение прогресса	Персональная обратная связь
Ограничения	Зависимость от настроек и датчиков	Погрешности измерений	Ошибки алгоритмов, приватность

Примечание. Составлено авторами на основе анализа научных публикаций [1–5].

Анализ позволяет выделить несколько тенденций. Во-первых, цифровые средства расширяют возможности самостоятельного контроля активности. Во-вторых, мотивационный эффект зависит не только от наличия устройства, но и от способа его включения в занятия. Исследование Осипова и соавторов указывает на перспективность сочетания мониторинга и игровых механик [3]. В-

третьих, носимые устройства и интеллектуальные системы создают предпосылки для более индивидуального подхода.

Вместе с тем сложность технологии сама по себе не гарантирует точности результата. Данные могут быть неполными, а алгоритмические рекомендации — не учитывать индивидуальные обстоятельства. Следовательно, цифровые средства следует оценивать с позиции их педагогической целесообразности и безопасности.

3. Ограничения и рекомендации.

Основное техническое ограничение связано с точностью измерений. Показатели смартфонов и носимых устройств зависят от модели, положения датчика и условий использования. Их лучше рассматривать как ориентиры для наблюдения за динамикой, а не как абсолютные значения.

Другой риск — чрезмерная ориентация на количественные цели. Стремление постоянно увеличивать число шагов или продолжительность занятий может отвлекать от самочувствия и качества выполнения упражнений. Кроме того, приложения могут собирать сведения об активности, местоположении и физиологических показателях, поэтому важно обеспечивать добровольность использования и защиту персональных данных. Не все студенты имеют доступ к современным устройствам, и наличие гаджета не должно становиться условием успешного обучения.

В образовательном процессе фитнес-приложения целесообразно применять для самоконтроля и постановки реалистичных целей, носимые устройства — для дополнительного наблюдения за динамикой, а искусственный интеллект — для подготовки учебных материалов и вариантов заданий. Использование цифровых инструментов должно сопровождаться разъяснением их ограничений и педагогической проверкой рекомендаций. Групповые игровые задания могут поддерживать вовлечённость, если акцент делается на регулярности участия, а не на соревновании по абсолютным показателям.

Заключение.

Сравнительно-аналитическое исследование показало, что фитнес-приложения, носимые устройства и искусственный интеллект обладают различными, но взаимодополняющими возможностями. Они помогают учитывать двигательную активность, наблюдать за отдельными показателями и формировать персонализированные рекомендации. Научные публикации указывают на потенциал цифровых инструментов для повышения вовлечённости и развития навыков самоконтроля студентов.

В то же время применение технологий ограничивается погрешностями измерений, риском чрезмерной ориентации на количественные показатели, вопросами конфиденциальности и неравным доступом к устройствам. Поэтому цифровые средства следует использовать как дополнение к традиционным формам физического воспитания при сохранении роли преподавателя. Перспективой дальнейшей работы является оценка эффективности таких инструментов в условиях конкретного вуза.

СПИСОК ЛИТЕРАТУРЫ:

1. Го Чжишян. Проблематика использования гаджетов и фитнес-приложений в физическом воспитании китайских и российских студентов // Ученые записки университета имени П. Ф. Лесгафта. 2024. № 3 (229)
2. Каратаева Т.Ю., Перепелюкова Е.В., Стерлигова Е.А., Фомина Л.Б. Использование смарт-часов в обучении физическому воспитанию студентов // Известия Тульского государственного университета. Физическая культура. Спорт. 2024. С. 25–31
3. Осипов А.Ю., Филиппович В.А., Земба Е.А. Повышение уровня двигательной активности студентов средствами цифровых коммуникационных технологий и геймификации // Ученые записки университета имени П. Ф. Лесгафта. 2024. № 9
4. Печенкин А.П. Персонализация физического воспитания студентов средствами технологий искусственного интеллекта и носимых цифровых устройств // Управление образованием: теория и практика. 2026. Т. 16. № 10. С. 269–276

5. Niu T., Liu T., Luo Y.T., Pang P. How do digital technologies improve the physical health of higher education students? A systematic scoping review // BMC Public Health. 2026. Vol. 26. Article 2075. https://doi.org/10.1186/s12889-026-27773-8

Khanavova A.A.
student of 2nd year
field of study: «Software Engineering»
Institute of Automation and Information Technology
Samara State Technical University
(Samara, Russia)

Rybakina N.B.
Senior Lecturer
Department of Physical Education and Sports
Samara State Technical University
(Samara, Russia)

DIGITAL TECHNOLOGIES IN STUDENT PHYSICAL EDUCATION: OPPORTUNITIES AND LIMITATIONS OF FITNESS APPS, WEARABLE DEVICES, AND ARTIFICIAL INTELLIGENCE

Abstract: *this article examines the potential of mobile fitness apps, wearable devices, and artificial intelligence in student physical education. The study aims to identify the benefits and limitations of digital technologies through a comparative analysis of scientific publications. The methods used include analysis, comparison, classification, and synthesis. The functions of digital tools are identified, the main risks associated with their use are assessed, and recommendations are provided for integrating these technologies into university education.*

Keywords: *physical education, student, digital technology, fitness app, wearable device, artificial intelligence, educational process, university.*

УДК 796.012.1

Чернышев К.А.

студент 5 курса

Ставропольский государственный педагогический институт

(г. Ставрополь, Россия)

Научный руководитель:

Поздняков С.В.

Ставропольский государственный педагогический институт

(г. Ставрополь, Россия)

ИСПОЛЬЗОВАНИЕ СОРЕВНОВАТЕЛЬНО-ИГРОВОГО МЕТОДА ДЛЯ КОМПЛЕКСНОГО РАЗВИТИЯ ДВИГАТЕЛЬНЫХ КАЧЕСТВ У ШКОЛЬНИКОВ 9-10 ЛЕТ

Аннотация: *в статье рассматривается вопрос оптимизации физического воспитания младших школьников. Обосновывается эффективность применения соревновательно-игрового подхода на уроках физической культуры для гармоничного развития двигательных качеств (быстроты, координации, ловкости). Раскрываются педагогические условия и методические особенности использования игровых и соревновательных элементов в сенситивный период 9-10 лет.*

Ключевые слова: *соревновательно-игровой метод, физическое воспитание, младший школьник, двигательные качества, урок физической культуры, сенситивный период.*

Введение. В контексте реализации ФГОС начального общего образования одной из ключевых задач является укрепление здоровья и всестороннее развитие двигательных качеств обучающихся. Возраст 9-10 лет представляет собой уникальный (сенситивный) период: высокая пластичность нервной системы и естественный прирост двигательной активности создают отличные предпосылки для педагогического воздействия. Именно в это время

дети переходят к более осознанному освоению движений, а соревновательная мотивация начинает играть ведущую роль.

Анализ практики показывает, что стандартные средства на уроках физкультуры часто недостаточно эффективны из-за низкой моторной плотности и монотонности, что снижает интерес детей. В связи с этим актуален поиск методов, которые сочетают целенаправленное развитие физических качеств с высокой эмоциональной вовлеченностью. Таким методом выступает соревновательно-игровой, который идеально соответствует психофизиологическим особенностям младших школьников и позволяет моделировать естественные условия проявления двигательных способностей.

Основная часть. Возрастной интервал 9-10 лет является наиболее благоприятным для развития быстроты и координации [2]. В этот период наблюдается активный рост показателей: сокращается время двигательной реакции, увеличивается темп движений. У мальчиков сенситивный период ускоренного роста этих показателей наступает примерно на год раньше, чем у девочек.

Важно учитывать, что двигательные проявления в этом возрасте тесно связаны с координацией и уровнем освоенности навыка. При выполнении скоростных движений у детей затруднены сенсорные коррекции, поэтому упражнения целесообразно выполнять в начале основной части занятия, когда организм не утомлен. Также необходимо помнить об анатомо-физиологических особенностях: незавершенность окостенения скелета и неравномерность развития мышечных групп требуют строгого дозирования нагрузок. Следует избегать длительных нагрузок на выносливость, отдавая предпочтение кратковременным, но интенсивным упражнениям [1].

Психолого-педагогические особенности детей 9-10 лет (быстрая утомляемость от монотонной работы, недостаток произвольного внимания) диктуют необходимость частой смены деятельности. Соревновательно-игровой метод позволяет поддерживать интерес и непроизвольно проявлять максимальные способности благодаря эмоциональному подъему [3].

Педагогические возможности метода позволяют воздействовать на различные формы двигательной активности:

Развитие двигательной реакции. Эстафеты и игры с мгновенным ответом на сигнал (например, игра «Вызов номеров»). Дозировка: 4-6 повторений с паузами отдыха 20-30 секунд. Для сложной реакции используются игры с мячом («Перестрелка»).

Скорость одиночного движения. Эстафеты с передачей палочки, прыжки в длину с места, метание набивного мяча. Здесь важен контроль за техникой, так как стремление к максимальной быстроте часто искажает двигательный навык.

Частота (темп) движений. Бег на месте за 5 секунд, прыжки через скакалку за 10 секунд, ведение мяча. Соревновательная форма («кто больше») отлично стимулирует максимальный темп.

Существенным преимуществом метода является сопряжённое развитие скоростных и координационных способностей. В игре ребенок вынужден мгновенно реагировать на меняющиеся условия и выбирать оптимальный способ действия. Это обеспечивает высокую моторную плотность занятия при небольшом субъективном утомлении.

Для достижения устойчивого результата необходимо соблюдать ряд условий:

Дозирование: продолжительность скоростных заданий не должна превышать 5-10 секунд, интервалы отдыха должны обеспечивать полное восстановление (ЧСС до 140-150 уд/мин).

Постепенность: переход от простых линейных эстафет к комбинированным заданиям с прыжками и метаниями.

Место в уроке: игровые задания выполняются в начале основной части занятия (после разминки).

Контроль и вариативность: систематическое тестирование (бег 30 м, челночный бег) для предотвращения «скоростного барьера» — стабилизации уровня быстроты. Рекомендуется регулярно менять условия игр.

Индивидуальный подход: формирование команд с учетом равного уровня подготовленности, чтобы сохранить соревновательный интерес у всех детей.

Заключение. Соревновательно-игровой метод является высокоэффективным средством гармоничного развития двигательных качеств у младших школьников. Он органично сочетает целенаправленное воздействие на физические способности с естественной для детей игровой мотивацией. Грамотное применение метода (дозирование, усложнение, контроль) позволяет не только повысить уровень физической подготовленности, но и сформировать устойчивый интерес к занятиям, что полностью отвечает целевым установкам ФГОС НОО.

СПИСОК ЛИТЕРАТУРЫ:

1. Власов В.Н. Развитие скоростных способностей у младших школьников на уроках физической культуры // Физическая культура в школе. 2019. № 4. С. 21–25 https://doi.org/10.21499/2078-4023-2019-40-3-21-26
2. Германов Г.Н., Цуканова Е.Г. Возрастные особенности развития быстроты у детей школьного возраста // Культура физическая и здоровье. 2020. № 2 (74). С. 45–49
3. Лях В.И. Двигательные способности школьников: основы теории и методики развития. М.: ТВТ Дивизион, 2006. 192 с.
4. Максименко А.М. Теория и методика физической культуры: учебник. М.: Физическая культура, 2019. 496 с.
5. Никитушкин В.Г. Теория и методика юношеского спорта: учебник. М.: Физическая культура, 2018. 208 с.
6. Семёнова Л.М. Подвижные игры как средство развития быстроты у детей младшего школьного возраста // Начальная школа. 2021. № 5. С. 38–42
7. Холодов Ж.К., Кузнецов В.С. Теория и методика физического воспитания и спорта: учебное пособие. М.: Академия, 2019. 480 с.

Chernyshev K.A.
student of 5th year
Stavropol State Pedagogical Institute
(Stavropol, Russia)

Scientific advisor:
Pozdnyakov S.V.
Stavropol State Pedagogical Institute
(Stavropol, Russia)

USE OF A COMPETITIVE GAME-BASED METHOD FOR COMPREHENSIVE DEVELOPMENT OF MOTOR ABILITIES IN SCHOOL KIDS AGED 9–10

Abstract: *this article examines ways to optimize physical education for primary school kids. It explains how a competitive game-based approach in physical education classes can support balanced development of motor abilities, including speed, coordination, and agility. The pedagogical conditions and methodological features of using game and competitive elements during the sensitive period at ages 9–10 are described.*

Keywords: *competitive game-based method, physical education, primary school child, motor abilities, physical education class, sensitive period.*

УДК 796.012.1

Чернышев К.А.

студент 5 курса

Ставропольский государственный педагогический институт

(г. Ставрополь, Россия)

Научный руководитель:

Проскурин Н.Н.

Ставропольский государственный педагогический институт

(г. Ставрополь, Россия)

СОРЕВНОВАТЕЛЬНО-ИГРОВОЙ МЕТОД КАК СРЕДСТВО РАЗВИТИЯ СКОРОСТНЫХ СПОСОБНОСТЕЙ У ДЕТЕЙ 9-10 ЛЕТ НА УРОКАХ ФИЗИЧЕСКОЙ КУЛЬТУРЫ

Аннотация: *в статье рассматривается проблема развития скоростных способностей у младших школьников 9-10 лет. Обосновывается целесообразность применения соревновательно-игрового метода на уроках физической культуры, раскрываются его педагогические возможности и условия эффективного использования в сенситивный период развития быстроты.*

Ключевые слова: *скоростные способности, младший школьный возраст, соревновательно-игровой метод, физическая культура, сенситивный период.*

Введение. В условиях реализации Федерального государственного образовательного стандарта начального общего образования одной из приоритетных задач физического воспитания является укрепление здоровья обучающихся и развитие их двигательных качеств. Младший школьный возраст представляет собой благоприятный (сенситивный) период для развития скоростных способностей: высокая пластичность нервной системы, естественный прирост быстроты движений и повышенная двигательная

активность создают объективные предпосылки для целенаправленного педагогического воздействия. Особое значение в этом контексте приобретает возраст 9-10 лет, когда происходит переход к более осознанному освоению двигательных действий и возрастает роль соревновательной мотивации.

Анализ научно-методической литературы и педагогической практики показывает, что традиционные средства развития быстроты на уроках физической культуры нередко недостаточно эффективны из-за низкой моторной плотности занятий и снижения интереса младших школьников к однообразным упражнениям. В связи с этим актуализируется поиск методов, сочетающих целенаправленное воздействие на скоростные способности с высокой эмоциональной вовлечённостью обучающихся. Таким методом выступает соревновательно-игровой метод, соответствующий психофизиологическим особенностям детей 9-10 лет и позволяющий естественно моделировать условия проявления быстроты в игровой и соревновательной деятельности.

Основная часть. Возраст 9-10 лет занимает особое место в структуре сенситивных периодов развития физических качеств. По данным обобщённых исследований, наиболее благоприятным периодом для развития скоростных качеств считается возраст от 8 до 11 лет, при этом наиболее чувствительным признаётся интервал 9-10 лет [2]. Именно в этот период наблюдается активный рост показателей быстроты: уменьшается латентный период двигательной реакции, возрастает темп движений, увеличивается скорость одиночного движения. Время двигательной реакции наиболее интенсивно сокращается до 9-11 лет, после чего темпы его улучшения замедляются. У мальчиков сенситивный период ускоренного роста показателей быстроты реакции наступает примерно на год раньше, чем у девочек [2].

Существенно, что скоростные проявления в этом возрасте тесно связаны с координационными способностями и уровнем освоенности двигательного действия. Внешнее проявление быстроты всегда подкрепляется не только собственно скоростными, но и силовыми, координационными и другими способностями [2]. При выполнении скоростных движений у детей затруднены

сенсорные коррекции, что может приводить к ошибкам в технике, сохранение необходимой координации при скоростной работе достижимо только при отсутствии утомления [1]. Поэтому упражнения скоростной направленности целесообразно выполнять в начале основной части занятия, когда организм находится в состоянии оптимальной работоспособности.

Помимо сугубо двигательных аспектов, важно учитывать анатомо-физиологические особенности растущего организма. Физическое развитие детей 9-10 лет характеризуется относительно равномерным ростом морфофункциональных показателей, незавершённостью окостенения отдельных звеньев скелета, неравномерностью развития мышечных групп и постепенным расширением функциональных возможностей сердечно-сосудистой и дыхательной систем. К 9 годам в основном завершается формирование структуры лёгочной ткани и увеличивается диаметр воздухоносных путей, что расширяет функциональные возможности организма при выполнении кратковременных скоростных нагрузок. Однако функциональные системы ребёнка ещё не достигают уровня взрослого организма, что требует строгого соответствия нагрузки возрастным возможностям. В связи с этим при развитии быстроты у младших школьников необходимо избегать длительных нагрузок на выносливость и чрезмерных силовых напряжений, отдавая предпочтение кратковременным скоростным упражнениям.

Психолого-педагогические особенности детей 9-10 лет также указывают на необходимость особого подхода к построению занятий. Младший школьный возраст характеризуется высокой пластичностью нервной системы и восприимчивостью к игровым формам деятельности, однако для детей типичны быстрая утомляемость при монотонной работе и недостаточное развитие произвольного внимания. Соревновательно-игровой метод в наибольшей степени соответствует указанным психофизиологическим характеристикам: он позволяет моделировать естественные условия проявления быстроты, поддерживать интерес обучающихся и одновременно дозировать нагрузку с учётом возрастных возможностей. Как отмечается в научно-методической

литературе, именно в условиях игры и соревнования у младших школьников наиболее полно раскрываются скоростные возможности, поскольку эмоциональный подъем и игровая мотивация позволяют непроизвольно проявлять максимальную быстроту движений [3].

Педагогические возможности соревновательно-игрового метода позволяют целенаправленно воздействовать на все основные формы проявления быстроты. Рассмотрим конкретные примеры для каждой формы.

1. Развитие быстроты простой и сложной двигательной реакции. Данная форма быстроты развивается в играх и эстафетах, требующих мгновенного ответа на сигнал. Примером может служить игра «Вызов номеров». Класс делится на две команды, каждый участник получает свой номер. Учитель называет номер и подает сигнал (свисток). Ученики с названными номерами выбегают к фишке, обегают её и возвращаются в строй. Кто первый вернется - приносит команде очко. Дозировка: 4-6 повторений, пауза отдыха между вызовами 20-30 секунд. Для развития сложной реакции (реакции на движущийся объект) используется игра «Перестрелка» с малым мячом, где детям необходимо уклоняться от летящего мяча и точно передавать его своим партнерам. Вариант усложнения: уменьшение размера мяча или увеличение скорости его перемещения, что требует более быстрой реакции и координации.

2. Развитие скорости одиночного движения. Совершенствуется в заданиях на выполнение отдельных двигательных актов с максимальной быстротой. Например, эстафета «Передача эстафетной палочки» на дистанции 15-20 метров, где акцент делается не на общую скорость бега, а на максимальную быстроту самой передачи. Также используются задания с прыжками в длину с места (на максимальный результат), метанием набивного мяча (1 кг) от груди на дальность, где требуется концентрированное однократное усилие. Методическое указание: при выполнении таких заданий необходимо следить за правильной техникой, так как стремление к максимальной быстроте у детей часто приводит к искажению двигательного навыка.

3. Развитие частоты (темпа) движений. Развивается в подвижных играх с повторяющимися циклическими действиями. Эффективны такие задания, как «Бег на короткие отрезки» (бег на месте с максимальной частотой шагов за 5 секунд), прыжки через короткую скакалку на время (за 10 секунд), ведение баскетбольного мяча с максимальной частотой ударов о пол. Данные упражнения целесообразно проводить в соревновательной форме: например, кто больше выполнит прыжков через скакалку за 10 секунд, кто сделает больше ударов мячом о пол за 5 секунд. Соревновательный элемент стимулирует детей к максимальному проявлению темпа движений.

Существенным преимуществом соревновательно-игрового метода является возможность сопряжённого развития скоростных и координационных способностей. В игровых ситуациях обучающийся вынужден одновременно реагировать на изменяющиеся условия, выбирать оптимальный способ действия и выполнять его с максимальной скоростью. Кроме того, метод обеспечивает высокую моторную плотность занятия при относительно небольшом субъективном утомлении. Это особенно важно для детей младшего школьного возраста, у которых непродолжительное внимание и быстрая утомляемость требуют частой смены видов деятельности и эмоциональной подпитки.

Однако для достижения устойчивого педагогического эффекта необходимо соблюдение ряда условий. Условия эффективности применения метода. Эффективность соревновательно-игрового метода обеспечивается при соблюдении ряда педагогических условий.

Во-первых, игровые задания должны подбираться с учётом преимущественной направленности на скоростной компонент: продолжительность непрерывного выполнения скоростных заданий не должна превышать 5-10 секунд, а интервалы отдыха должны обеспечивать полное восстановление (ЧСС не должна превышать 140-150 уд/мин к началу следующего задания). Это связано с тем, что скоростные упражнения относятся к работе максимальной мощности и требуют восстановления энергетических ресурсов организма.

Во-вторых, необходима постепенность усложнения заданий: от простых игр и эстафет к более сложным соревновательным ситуациям, требующим комплексного проявления скоростных и координационных способностей. Например, на начальном этапе используются линейные эстафеты с бегом, затем - эстафеты с передачей предметов, а в дальнейшем - комбинированные эстафеты с элементами прыжков, метаний и ведения мяча.

В-третьих, соревновательно-игровые задания должны выполняться в начале основной части занятия. Например, структура урока может быть следующей: подготовительная часть (10-12 мин) включает бег с ускорениями и специальные беговые упражнения, в начале основной части (5-7 минут) проводится блок из 2-3 подвижных игр скоростной направленности с паузами отдыха, далее следуют упражнения на гибкость или освоение техники в спокойном темпе. Такое построение урока позволяет выполнять скоростные задания на фоне оптимального функционального состояния центральной нервной системы.

В-четвёртых, необходим систематический контроль за динамикой показателей скоростной подготовленности (тесты: бег 30 м, челночный бег 3х10 м, теппинг-тест), позволяющий своевременно корректировать содержание занятий и предотвращать «скоростной барьер». Под «скоростным барьером» в теории физического воспитания понимается стабилизация достигнутого уровня быстроты, возникающая при длительном использовании однотипных средств и методов. Для предотвращения этого явления рекомендуется варьировать игровые задания, изменять условия их выполнения и регулярно обновлять содержание соревновательных ситуаций.

Кроме того, важным условием является учёт индивидуальных особенностей обучающихся. В классе могут быть дети с разным уровнем физической подготовленности и разными темпами биологического развития. В связи с этим задания должны иметь варианты сложности, а команды формироваться с учётом примерного равенства сил, чтобы сохранялась

соревновательная интрига и не снижалась мотивация менее подготовленных детей.

Заключение. Соревновательно-игровой метод представляет собой эффективное средство развития скоростных способностей у обучающихся начального общего образования, поскольку органично сочетает целенаправленное воздействие на быстроту двигательной реакции, скорость одиночного движения и темп движений с высокой эмоциональной вовлечённостью детей 9-10 лет. Применение метода требует учёта возрастных психофизиологических особенностей обучающихся, строгого дозирования скоростных нагрузок, постепенного усложнения игровых заданий и систематического контроля за динамикой скоростной подготовленности. Включение соревновательно-игровых заданий в структуру урока физической культуры позволяет не только повысить уровень развития быстроты, но и сформировать у младших школьников устойчивый интерес к занятиям физическими упражнениями, что соответствует целевым ориентирам ФГОС НОО.

СПИСОК ЛИТЕРАТУРЫ:

1. Власов В.Н. Развитие скоростных способностей у младших школьников на уроках физической культуры // Физическая культура в школе. 2019. № 4. С. 21–25 https://doi.org/10.21499/2078-4023-2019-40-3-21-26
2. Германов Г.Н., Цуканова Е.Г. Возрастные особенности развития быстроты у детей школьного возраста // Культура физическая и здоровье. 2020. № 2 (74). С. 45–49 https://doi.org/10.53742/1999-6799_2020_02_45
3. Лях В.И. Двигательные способности школьников: основы теории и методики развития. М.: ТВТ Дивизион, 2006. 192 с.
4. Максименко А.М. Теория и методика физической культуры: учебник. М.: Физическая культура, 2019. 496 с.
5. Никитушкин В.Г. Теория и методика юношеского спорта: учебник. М.: Физическая культура, 2018. 208 с.
6. Семёнова Л.М. Подвижные игры как средство развития быстроты у детей младшего школьного возраста // Начальная школа. 2021. № 5. С. 38–42
7. Холодов Ж.К., Кузнецов В.С. Теория и методика физического воспитания и спорта: учебное пособие. М.: Академия, 2019. 480 с.

Chernyshev K.A.
student of 5th year
Stavropol State Pedagogical Institute
(Stavropol, Russia)

Scientific advisor:
Proskurin N.N.
Stavropol State Pedagogical Institute
(Stavropol, Russia)

COMPETITIVE-GAME METHOD FOR DEVELOPING SPEED ABILITIES IN CHILDREN AGED 9–10 DURING PHYSICAL EDUCATION CLASSES

Abstract: *the article examines the development of speed abilities in primary school kids aged 9–10. It substantiates the use of the competitive-game method in physical education classes and describes its pedagogical potential and the conditions for its effective use during the sensitive period for speed development.*

Keywords: *speed abilities, primary school age, competitive-game method, physical education, sensitive period.*

УДК 631

Гасанова Н.Э.

ассистент

кафедра охраны окружающей среды

Азербайджанский технологический университет

(г. Гянджа, Азербайджан)

Казимова И.А.

доктор технических наук, доцент

кафедра пищевой инженерии и экспертизы

Азербайджанский технологический университет

(г. Гянджа, Азербайджан)

ВИНОГРАДАРСТВО И ВИНОДЕЛИЕ В МАЛОМ КАВКАЗЕ: ПЕРСПЕКТИВЫ РАЗВИТИЯ, ПРОБЛЕМЫ И ПУТИ РЕШЕНИЯ (ОБЗОРНАЯ СТАТЬЯ)

Аннотация: *в статье анализируются современное состояние, природно-ресурсный потенциал и перспективы развития виноградарства и виноделия в азербайджанской части Малого Кавказа. Рассматриваются почвенно-климатические условия Гянджа-Дашкесанского и Газах-Товузского экономических районов, местные сорта винограда, проблемы посадочного материала, экологические ограничения и фитосанитарные угрозы. Особое внимание уделяется распространению вредителей, формированию их устойчивости к пестицидам и необходимости совершенствования интегрированной системы защиты виноградников. Обоснована значимость молекулярно-генетических исследований для выявления механизмов пестицидной резистентности. Сделан вывод о необходимости комплексного подхода к устойчивому развитию отрасли, включая рациональное использование природных ресурсов, сохранение сортового разнообразия и совершенствование технологий выращивания и переработки винограда. Материалы статьи могут служить теоретической и аналитической основой для диссертационного исследования устойчивости вредителей винограда к пестицидам.*

Ключевые слова: *Малый Кавказ, виноградарство, виноделие, виноградник, местный сорт винограда, вредитель винограда, пестицид, резистентность, интегрированная защита, молекулярно-генетическое исследование.*

ВВЕДЕНИЕ.

Виноградарство и виноделие имеют важное историческое и экономическое значение для Азербайджана. Особые природно-климатические условия Малого Кавказа, в частности Гянджа-Дашкесанского и Газах-Товузского экономических районов, создают предпосылки для развития отрасли. Вместе с тем её развитие связано с решением проблем обеспечения качественным посадочным материалом, рационального использования природных ресурсов, совершенствования агротехнологий и защиты виноградников от вредителей и болезней. Особую актуальность приобретает изучение устойчивости вредителей к пестицидам, поскольку она снижает эффективность химической защиты и повышает экологические риски. Цель статьи — обобщить природные предпосылки, основные проблемы и перспективы развития виноградарства и виноделия в азербайджанской части Малого Кавказа, а также определить направления совершенствования защиты виноградных насаждений.

МАТЕРИАЛЫ И МЕТОДЫ ИССЛЕДОВАНИЯ.

Исследование выполнено в форме обзорной научной работы. Информационную основу составили научные публикации по вопросам виноградарства и защиты растений, материалы о природно-географических особенностях Малого Кавказа, нормативные документы Азербайджанской Республики, статистические сборники и предоставленные автором материалы.

При анализе природных условий региона использованы сведения из диссертационного исследования С. А. Мамиевой, посвящённого оценке экогеоморфосистем северо-восточного склона Малого Кавказа [2]. Данный источник позволил рассмотреть особенности рельефа, интенсивность экзодинамических процессов и экологические ограничения хозяйственного освоения территории.

Для характеристики развития виноградарства учитывались положения Государственной программы по развитию виноградарства в Азербайджанской Республике на 2012–2020 годы и Государственной программы по развитию

виноградарства и виноделия на 2018–2025 годы [3, 4]. При рассмотрении сортового разнообразия и качественных характеристик винограда использованы опубликованные исследования отечественных авторов [5].

Вопросы защиты растений анализировались на основе научных публикаций, посвящённых биологии и контролю основных вредителей виноградной лозы, в том числе европейской гроздевой листовёртки *Lobesia botrana*, а также рекомендаций по интегрированной защите виноградников [6, 7].

Методологическую основу составили сравнительный анализ, систематизация и обобщение литературных данных, а также аналитическая оценка основных факторов, влияющих на развитие отрасли. Самостоятельные полевые, лабораторные и молекулярно-генетические эксперименты в рамках настоящей статьи не проводились. Поэтому выводы основаны на анализе ранее опубликованных источников и не претендуют на представление новых экспериментальных результатов.

РЕЗУЛЬТАТЫ ИССЛЕДОВАНИЙ И ИХ ОБСУЖДЕНИЕ.

Природные условия Малого Кавказа отличаются разнообразием рельефа и климата, что создаёт предпосылки для выращивания винограда на равнинных, предгорных и горных территориях. В Гянджа-Дашкесанском районе количество осадков составляет приблизительно 200–800 мм в год [2]. При выборе участков необходимо учитывать температурный режим, увлажнение, свойства почв и экспозицию склонов. Вместе с тем эрозия, оползни, сели и нерациональное использование водных ресурсов могут ограничивать развитие виноградников [2]. Поэтому их размещение должно основываться на агроэкологической оценке земель.

Важным преимуществом региона является разнообразие местных сортов винограда, включая Тебризи, Баяншира, Мадраса, Аг шаны, Гара шаны, Аг Халили и Гусейни. Сохранение и изучение этих сортов имеет значение для поддержания генетического разнообразия и повышения качества продукции. Значимость регионального исследования качественных характеристик винограда

подтверждается работой М. Гусейнова и У. Агаева [5]. Развитие отрасли также требует обновления насаждений, обеспечения хозяйств качественным посадочным материалом, совершенствования агротехники и расширения перерабатывающей инфраструктуры. Важную роль в решении данных задач играют питомниководство и биотехнологии [1].

Существенной проблемой остаётся защита виноградников от вредителей, среди которых филлоксера, гроздевая листовёртка, мучнистые червецы, трипсы, тли и клещи [7]. Современные подходы к контролю гроздевой листовёртки предусматривают мониторинг и применение интегрированных методов защиты [6]. Систематическое применение пестицидов с одинаковым механизмом действия может способствовать формированию устойчивых популяций, снижая эффективность химической защиты. В связи с этим необходимо развивать интегрированную систему защиты, основанную на мониторинге, агротехнических, биологических и обоснованных химических мероприятиях [6, 7].

Особое значение приобретает изучение молекулярно-генетических механизмов устойчивости вредителей к пестицидам. Анализ генов, связанных с детоксикацией и изменением молекулярных мишеней инсектицидов, может стать перспективным направлением дальнейших исследований. Представленный обзор служит теоретической и аналитической основой для диссертационной работы по данной проблематике, однако не содержит результатов самостоятельных лабораторных или молекулярно-генетических экспериментов.

Таким образом, устойчивое развитие виноградарства и виноделия Малого Кавказа предполагает рациональное использование природных ресурсов, сохранение местных сортов, совершенствование технологий выращивания и переработки, а также повышение эффективности фитосанитарной защиты. Достижение этих целей требует комплексного подхода и последовательного развития научных исследований и производственной инфраструктуры [1, 3, 4].

Заключение.

Проведённый обзор показывает, что азербайджанская часть Малого Кавказа обладает природными и аграрными предпосылками для развития виноградарства и виноделия. Разнообразие рельефа, климатических условий и почвенных характеристик создаёт возможности для выращивания различных сортов винограда, однако требует дифференцированного подхода к размещению насаждений и выбору технологий производства.

К основным проблемам отрасли относятся необходимость обновления виноградников, обеспечение качественным посадочным материалом, совершенствование агротехнических мероприятий, рациональное использование водных и земельных ресурсов, а также повышение эффективности переработки винограда. Важным фактором остаётся фитосанитарное состояние насаждений и распространение вредителей, способных снижать урожайность и качество продукции.

Особого внимания требует проблема формирования устойчивости вредителей к пестицидам. Повторное использование препаратов с одинаковым механизмом действия может способствовать отбору устойчивых форм и снижению эффективности химической защиты. Поэтому перспективы развития отрасли связаны с внедрением интегрированной защиты растений, совершенствованием мониторинга и расширением исследований молекулярно-генетических механизмов резистентности.

Таким образом, устойчивое развитие виноградарства и виноделия Малого Кавказа предполагает объединение природно-ресурсного, агротехнического, экономического и научного подходов. Особую перспективу представляет проведение целенаправленных исследований вредителей винограда и их устойчивости к пестицидам. Настоящая статья систематизирует имеющиеся сведения и формирует теоретическую и аналитическую основу для дальнейшего диссертационного исследования по данной проблематике.

СПИСОК ЛИТЕРАТУРЫ:

1. Бильдиева Е.А., Оганян Л.Р., Браткова Л.Г., Цаценко Н.Н. Виноградарство и виноделие в Северо-Кавказском федеральном округе: перспективы развития, проблемы и пути решения (обзорная статья) // Сельскохозяйственный журнал. 2023. № 3 (16). С. 4–17
2. Мамиева С.А. Оценка экогеоморфосистем северо-восточного склона Малого Кавказа (на основе материалов дешифрирования космических снимков): автореферат диссертации. 2014
3. Президент Азербайджанской Республики. Государственная программа по развитию виноградарства в Азербайджанской Республике на 2012–2020 годы: распоряжение № 1890 от 15 декабря 2011 года
4. Президент Азербайджанской Республики. Государственная программа по развитию виноградарства и виноделия в Азербайджанской Республике на 2018–2025 годы: распоряжение № 38 от 3 мая 2018 года
5. Гусейнов М., Агаев У. Качественные параметры сортов винограда (Vitis vinifera L.), выращиваемых в Горном Ширване Азербайджана // SABRAO Journal of Breeding and Genetics. 2024. Vol. 56, No. 5. P. 1994–2003. https://doi.org/10.54910/sabrao2024.56.5.22
6. Benelli G., Lucchi A., Anfora G. et al. European grapevine moth, Lobesia botrana, part II: Prevention and control // Entomologia Generalis. 2023. Vol. 43, No. 2. P. 281–304. https://doi.org/10.1127/entomologia/2023/1947
7. UC IPM. Pest Management Guidelines: Grape. Publication No. 3448. University of California, Agriculture and Natural Resources, 2019

Hasanova N.E.
Assistant
Department of Environmental Protection
Azerbaijan Technological University
(Ganja, Azerbaijan)

Kazimova I.A.
PhD in Engineering, Associate Professor
Department of Food Engineering and Expertise
Azerbaijan Technological University
(Ganja, Azerbaijan)

VITICULTURE AND WINEMAKING IN THE LESSER CAUCASUS: DEVELOPMENT PROSPECTS, CHALLENGES, AND SOLUTIONS (REVIEW ARTICLE)

Abstract: *this article examines the current state, natural resource potential, and development prospects of viticulture and winemaking in the Azerbaijani part of the Lesser Caucasus. It considers soil and climatic conditions in the Ganja-Dashkasan and Gazakh-Tovuz economic regions, local grape varieties, problems with planting material, environmental constraints, and phytosanitary threats. Particular attention is paid to the spread of pests, development of pesticide resistance, and need to improve integrated pest management in vineyards. The importance of molecular genetic research for identifying mechanisms of pesticide resistance is substantiated. The article concludes that sustainable development of the industry requires a comprehensive approach encompassing rational use of natural resources, preservation of varietal diversity, and improvements in grape cultivation and processing technologies. Its findings may provide a theoretical and analytical basis for dissertation research on pesticide resistance in grapevine pests.*

Keywords: *Lesser Caucasus, viticulture, winemaking, vineyard, local grape variety, grapevine pest, pesticide, resistance, integrated pest management, molecular genetic research.*

УДК 631.95

Есболатов К.Б.
магистрант
образовательная программа «Агрономия»
Казахский агротехнический исследовательский университет
им. С. Сейфуллина
(г. Астана, Казахстан)

Бахралинова А.С.
доктор философии, старший преподаватель группы
образовательных программ «Растениеводство»
Казахский агротехнический исследовательский университет
им. С. Сейфуллина
(г. Астана, Казахстан)

СРАВНИТЕЛЬНАЯ ОЦЕНКА ПРОДУКТИВНОСТИ ПАСТБИЩ СТЕПНОЙ И СУХОСТЕПНОЙ ЗОН

Аннотация: *сопоставлена продуктивность естественных пастбищ степной (Баймырза) и сухостепной (Семёновка) зон Акмолинской области. Использованы наземные данные воздушно-сухой фитомассы за 2015–2016 гг., спутниковый индекс NDVI за 2006–2025 гг. и климатические показатели. В Баймырзе урожайность увеличилась с 0,86 до 1,78 т/га, в Семёновке — с 0,30 до 0,69 т/га. Установлена положительная связь NDVI с осадками. Наземные и спутниковые данные анализировались на разных пространственных уровнях.*

Ключевые слова: *естественное пастбище, воздушно-сухая фитомасса, степь, сухостепье, индекс NDVI, спектрорадиометр MODIS, осадки, Акмолинская область.*

ВВЕДЕНИЕ.

Естественные пастбища составляют важную часть кормовой базы животноводства Казахстана. Их продуктивность определяется сочетанием почвенно-климатических условий, состава растительных сообществ, режима использования и межгодовой изменчивости увлажнения. Для хозяйственного планирования существенны не только средние показатели урожайности, но и диапазон их колебаний в разные годы. Особую актуальность это приобретает в степной и сухостепной зонах, где сезонное поступление влаги может ограничивать рост травостоя.

Цель настоящей статьи — сопоставить наземные показатели урожайности естественных пастбищ двух участков Акмолинской области за 2015–2016 гг. и охарактеризовать многолетнюю изменчивость их растительного покрова по NDVI в связи с температурой воздуха и атмосферными осадками за 2006–2025 гг. Особое внимание уделено корректному разграничению наземных и дистанционных данных, а также ограничениям интерпретации статистических связей.

МАТЕРИАЛЫ И МЕТОДЫ ИССЛЕДОВАНИЯ.

Объектами исследования служили естественные пастбища участков Баймырза (район Биржан сал, степная зона) и Семёновка (Целиноградский район, сухостепная зона) Акмолинской области. В природно-зональной характеристике Баймырзы рассматриваются южные чернозёмы, Семёновки — тёмно-каштановые почвы. Эти сведения использованы как описание условий территорий по опубликованным материалам, без утверждения о выполнении в настоящей работе собственных лабораторных определений почвенных свойств.

Для Баймырзы использованы материалы полевых исследований А. С. Бахралиновой за 2015–2016 гг., предоставленные для выполнения магистерской диссертации, учёты проводились на пяти обследованных площадках. Для Семёновки привлечены опубликованные результаты С. М. Кульжановой и соавторов по деградированным пастбищным участкам за те же годы [5].

Показатели приведены к единым единицам измерения — тоннам воздушно-сухой надземной фитомассы на гектар. Значения, исходно представленные в центнерах с гектара, переведены по соотношению 1 ц/га = 0,1 т/га.

Для анализа состояния растительного покрова использован спутниковый продукт MODIS MOD13Q1 версии 6.1 с пространственным разрешением 250 м и 16-дневным шагом композитных наблюдений [3]. В среде Google Earth Engine для выбранных пастбищных контуров рассчитаны средние значения NDVI за май–сентябрь каждого года с 2006 по 2025 г. Нормализованный разностный вегетационный индекс определяется как NDVI = (NIR - RED) / (NIR + RED), где NIR и RED — отражательная способность поверхности соответственно в ближнем инфракрасном и красном спектральных диапазонах.

РЕЗУЛЬТАТЫ И ОБСУЖДЕНИЕ.

Наземная продуктивность пастбищ. В обеих обследованных территориях в 2016 г. отмечено увеличение урожайности воздушно-сухой фитомассы относительно 2015 г. При этом абсолютные значения и величина прироста заметно различались (таблица 1).

Таблица 1. Урожайность воздушно-сухой надземной фитомассы в 2015–2016 гг.

Участок	2015 г., т/га	2016 г., т/га	Прирост, т/га	Прирост, %
Баймырза	0,86	1,78	0,92	107,0
Семёновка	0,30	0,69	0,39	130,0

В Баймырзе средняя урожайность по пяти площадкам увеличилась на 0,92 т/га, что соответствует 107,0% от уровня 2015 г. В Семёновке относительный прирост был выше — 130,0%, однако абсолютная прибавка составила 0,39 т/га. Следовательно, более высокий процент изменения в сухостепном участке не означал более высокого количества сформированной растительной массы.

Многолетняя динамика NDVI. За 2006–2025 гг. среднесезонный индекс NDVI составил в среднем 0,406 для Баймырзы и 0,414 для Семёновки. Коэффициенты вариации равнялись соответственно 16,25 и 15,11%, что свидетельствует о заметной межгодовой изменчивости спутникового показателя. Близость средних значений NDVI при существенном различии наземной урожайности дополнительно показывает, что эти показатели не являются взаимозаменяемыми.

Таблица 2. Статистические связи NDVI с климатическими показателями, 2006–2025 гг.

Территория	r: NDVI и осадки	r: NDVI и температура	R^2 модели P + T
Баймырза	0,885	-0,752	0,800
Семёновка	0,879	-0,708	0,779

Для обеих территорий получена сильная положительная корреляция NDVI с сезонной суммой осадков: r = 0,885 для Баймырзы и r = 0,879 для Семёновки (в обоих случаях $p < 0,001$). Корреляция со средней температурой была отрицательной: r = -0,752 и r = -0,708 соответственно ($p < 0,001$). Это означает, что в рассматриваемом наборе лет более влажные сезоны обычно сопровождались более высокими значениями NDVI, а более тёплые — более низкими.

Сопоставление наземных и спутниковых данных. Между 2015 и 2016 гг. наземная урожайность увеличилась на 107,0% в Баймырзе и на 130,0% в Семёновке. В те же годы среднесезонный NDVI выбранных спутниковых контуров повысился соответственно на 8,1 и 1,7%. Одновременное положительное направление изменений не означает количественного соответствия между процентами прироста. Наземные учёты отражают воздушно-сухую массу на обследованных площадках, тогда как NDVI

характеризует спектральное состояние зелёного растительного покрова на территории спутникового контура.

ЗАКЛЮЧЕНИЕ.

Сравнение двух пастбищных участков Акмолинской области показало увеличение наземной урожайности воздушно-сухой надземной фитомассы в 2016 г. относительно 2015 г. В Баймырзе показатель изменился с 0,86 до 1,78 т/га, в Семёновке — с 0,30 до 0,69 т/га. Различия отражают состояние конкретных обследованных территорий и не могут без дополнительных данных интерпретироваться как устойчивое различие продуктивности природных зон.

СПИСОК ЛИТЕРАТУРЫ:

1. Бахралинова А.С., Куришбаев А.К., Серекпаев Н.А., Стыбаев Г.Ж., Ногаев А.А. Condition of pastures neighboring to the villages in Enbekshilder District of Akmola Region and the effectiveness of some surface improvement techniques // Biosciences Biotechnology Research Asia. 2016. Vol. 13, № 2. P. 733–742. https://doi.org/10.13005/bbra/2092

2. Chen T., Tang G., Yuan Y. et al. Unraveling the relative impacts of climate change and human activities on grassland productivity in Central Asia over last three decades // Science of the Total Environment. 2020. Vol. 743. Art. 140649. https://doi.org/10.1016/j.scitotenv.2020.140649

3. Didan K. MOD13Q1 MODIS/Terra Vegetation Indices 16-Day L3 Global 250m SIN Grid, Version 6.1 [Электронный ресурс]. NASA EOSDIS Land Processes DAAC. 2021

4. Kabzhanova G. et al. Remote Sensing Applications for Pasture Assessment in Kazakhstan // Agronomy. 2025. Vol. 15, № 3. Art. 526. https://doi.org/10.3390/agronomy15030526

Yesbolatov K.B.
master's degree student
«Agronomy» educational program
Kazakh Agro Technical University named after S. Seifullin
(Astana, Kazakhstan)

Bakhralinova A.S.
PhD in Philosophy, Senior Lecturer in the «Crop Production» group of educational programs
Kazakh Agro Technical University named after S. Seifullin
(Astana, Kazakhstan)

COMPARATIVE ASSESSMENT OF PASTURE PRODUCTIVITY IN STEPPE AND DRY-STEPPE ZONES

Abstract: *productivity of natural pastures in the steppe (Baimyrza) and dry-steppe (Semyonovka) zones of Akmola region was compared. The study used ground measurements of air-dry phytomass from 2015–2016, satellite-derived NDVI data from 2006–2025, and climatic data. Pasture yield increased from 0.86 to 1.78 t/ha in Baimyrza and from 0.30 to 0.69 t/ha in Semyonovka. A positive relationship between NDVI and precipitation was found. Ground and satellite data were analyzed at different spatial scales.*

Keywords: *natural pasture, air-dry phytomass, steppe, dry steppe, NDVI, MODIS spectroradiometer, precipitation, Akmola region.*

УДК 620.9

Анисов П.В.
магистрант 2 курса
кафедра гидроэнергетики, гидроэлектростанций,
электроэнергетических систем и электрических сетей
Саяно-Шушенский филиал
Сибирский федеральный университет
(г. Саяногорск, Россия)

Научный руководитель:
Скоробрюхов А.В.
инженер службы релейной защиты, автоматики и метрологии
Филиал «Саяно-Шушенская ГЭС им. П.С. Непорожнего»
ПАО «РусГидро»
(г. Саяногорск, Россия)

ОЦЕНКА ТЕПЛОВОГО ВОЗДЕЙСТВИЯ КОРОТКОГО ЗАМЫКАНИЯ НА ШИНОПРОВОД 6 КВ

Аннотация: *в статье рассмотрено тепловое воздействие токов короткого замыкания на шинопроводы 6 кВ с литой изоляцией типа ТПЛМ-6-1600-51. Приведен расчет активного сопротивления и количества теплоты, выделяемой при протекании токов короткого замыкания, для крайних положений регулятора напряжения под нагрузкой (РПН) питающего трансформатора. Проведено компьютерное моделирование тепловых полей в программном комплексе ELCUT. Доказано, что при коротких замыканиях в токопроводе возникают температуры, значительно превышающие допустимые для изоляционного материала, что приводит к его термической деградации. Полученные результаты могут быть использованы для оценки состояния аналогичных токопроводов на различных энергообъектах.*

Ключевые слова: *шинопровод 6 кВ, литая изоляция, термическая стойкость, нагрев проводника, короткое замыкание, тепловое моделирование.*

Шинопроводы с литой изоляцией часто применяются в системах электроснабжения промышленных предприятий и собственных нужд электростанций. Одной из распространенных конструкций являются токопроводы серии ТПЛМ, в которых медная жила заключена в изоляционный слой на основе эпоксидного компаунда. Такое исполнение обеспечивает высокую механическую прочность и устойчивость к внешним воздействиям.

При коротком замыкании (КЗ) в сети по токопроводу протекают токи, многократно превышающие номинальные значения. Выделяющаяся при этом теплота приводит к интенсивному нагреву токоведущей жилы и изоляции. Литая изоляция обладает низкой теплопроводностью, отвод тепла от жилы затруднен, вследствие чего возникают высокие температуры и выделение повышенной тепловой энергии. Чрезмерный нагрев вызывает разрушение структуры эпоксидного компаунда, потерю диэлектрических свойств и механическое разрушение конструкции [1, с. 3].

Целью работы является количественная оценка теплового состояния токопровода ТПЛМ-6-1600-51 при коротких замыканиях. Для достижения этой цели решаются задачи по расчету тепловыделения и построению температурных полей. Исследование представляет интерес для широкого круга энергообъектов, эксплуатирующих аналогичное оборудование.

Рассмотрим находящийся на Саяно-Шушенской ГЭС токопровод 6 кВ, питающийся от трансформатора собственных нужд ТДНС-16000/35. Расчет тепловыделения выполнялся для двух крайних положений РПН трансформатора (минимального и максимального), которые определяют диапазон возможных токов КЗ. Исследованию подлежат двухфазный и трехфазный виды металлического КЗ. Результат расчета токов КЗ представлен в таблице 1.

Таблица 1. Токи КЗ в различных положениях РПН.

Положение РПН	**k_R**	**Iкз 2-х фазный, кА**	**Iкз 3-х фазный, кА**
Минимальное	0,77	16,58	19,06
Максимальное	1,25	10,20	11,70

Максимальное положение РПН соответствует минимальному напряжению на стороне НН трансформатора, а минимальное положение РПН – максимальному напряжению НН.

Для расчета количества теплоты, выделяемого токопроводами необходимо рассчитать активное сопротивление. Расчет активного сопротивления производится на основе данных силового трансформатора СН, к которому подключаются токопроводы. Необходимые для расчета параметры представлены в таблице 2.

Таблица 2. Паспортные данные ТДНС-16000/35.

	$\Delta P_{КЗ}$, Вт	**$U_н$, В**	**$S_н$, ВА**
ТДНС-16000/35	85 000	6 300	16 000 000

На основе представленных данных, найдено активное сопротивление токопровода 6кВ:

$$R = \frac{\Delta P_{кз} \cdot U_Н^2}{S_Н^2} = \frac{85\,000 \cdot 6\,300^2}{16\,000\,000^2} = 0{,}013 \text{ Ом}, (1).$$

Для РПН ТСН в минимальном положении имеем активное сопротивление:

$$R_{min} = k_{R\,min} \cdot R = 0{,}77 \cdot 0{,}013 = 0{,}010 \text{ Ом}, (2).$$

Для РПН ТСН в максимальном положении имеем активное сопротивление:

$$R_{max} = k_{R\,max} \cdot R = 1{,}25 \cdot 0{,}013 = 0{,}016 \text{ Ом. (3).}$$

Для расчета количества теплоты выделяемой токопроводом используется формула закона Джоуля — Ленца. Для наглядной оценки и сравнения результатов расчета t принимается 2,5 и 0,1с.

$$Q = I^2 \cdot R \cdot t, \text{ (Дж), (4).}$$

Рассчитанные значения количества теплоты представлены в таблице 3.

Таблица 3. Результаты расчета количества теплоты.

Длительность воздействия тока КЗ	**Положение РПН**	**Вид КЗ**	**Q, кДж**
t=2,5	Максимальное	3-фазное	$11{,}7^2 \cdot 0{,}016 \cdot 2{,}5 = 5475{,}6$
	Максимальное	2-фазное	$10{,}2^2 \cdot 0{,}016 \cdot 2{,}5 = 4161{,}6$
	Минимальное	3-фазное	$19{,}1^2 \cdot 0{,}010 \cdot 2{,}5 = 9120{,}3$
	Минимальное	2-фазное	$16{,}6^2 \cdot 0{,}010 \cdot 2{,}5 = 6889{,}0$

Длительность воздействия тока КЗ	**Положение РПН**	**Вид КЗ**	**Q, кДж**
t=0,1	Максимальное	3-фазное	$11{,}7^2 \cdot 0{,}016 \cdot 0{,}1 = 219{,}0$
	Максимальное	2-фазное	$10{,}2^2 \cdot 0{,}016 \cdot 0{,}1 = 166{,}5$
	Минимальное	3-фазное	$19{,}1^2 \cdot 0{,}010 \cdot 0{,}1 = 364{,}8$
	Минимальное	2-фазное	$16{,}6^2 \cdot 0{,}010 \cdot 0{,}1 = 275{,}6$

Выполнено моделирование в ПО elcut токопровода 6 кВ типа ТПЛМ-6-1600-51, его теплораспределение, которое учитывает температуру окружающей среды - 23 ºС, теплопроводность материала токоведущей части – медь (390 Вт/(К·м)), плотность (8950 кг/м^3). Способ охлаждения – воздушный, естественный. Объемная плотность тепловыделения q_v, Вт/м^3, которая зависит от вида КЗ и положения РПН представлена в таблице 4.

Таблица 4. Объемная плотность тепловыделения для различных режимов.

Режим	**q_v, Вт/м^3**
Нормальный	23 800
КЗ 3-фазное (макс. РПН, 11,8 кА)	1 540 000
КЗ 2-фазное (макс. РПН, 10,2 кА)	1 150 000
КЗ 3-фазное (мин. РПН, 19,06 кА)	4 030 000
КЗ 2-фазное (мин. РПН, 16,6 кА)	3 060 000

Для визуальной оценки теплового состояния токопровода в программе ELCUT было выполнено моделирование распределения температурных полей.

На рисунке 1 представлен результат для нормального режима работы. Как видно из шкалы, при номинальном токе объемная плотность тепловыделения невелика, а максимальная температура медной жилы и изоляционного слоя находится в пределах допустимых эксплуатационных значений. Тепло равномерно распределяется по сечению и эффективно отводится в окружающую среду. Максимальная температура составляет 53,6 ºС.

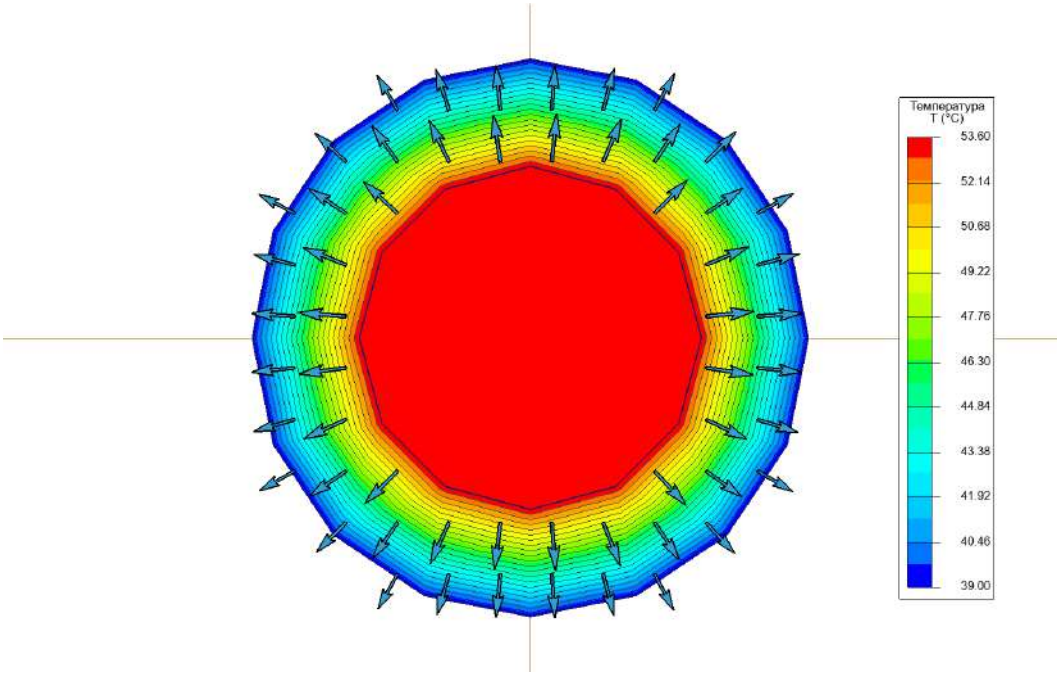

Рис. 1. Теплораспределение в нормальном режиме.

На рисунке 2 показано распределение температур при трехфазном КЗ и максимальном положении РПН (ток 11,8 кА). Этот режим характеризуется наименьшим током КЗ из рассматриваемых. Температура в центре токоведущей жилы достигает 1871 ºС. Литая изоляция, обладающая низкой теплопроводностью, не успевает отвести тепло, что приводит к образованию зоны перегрева.

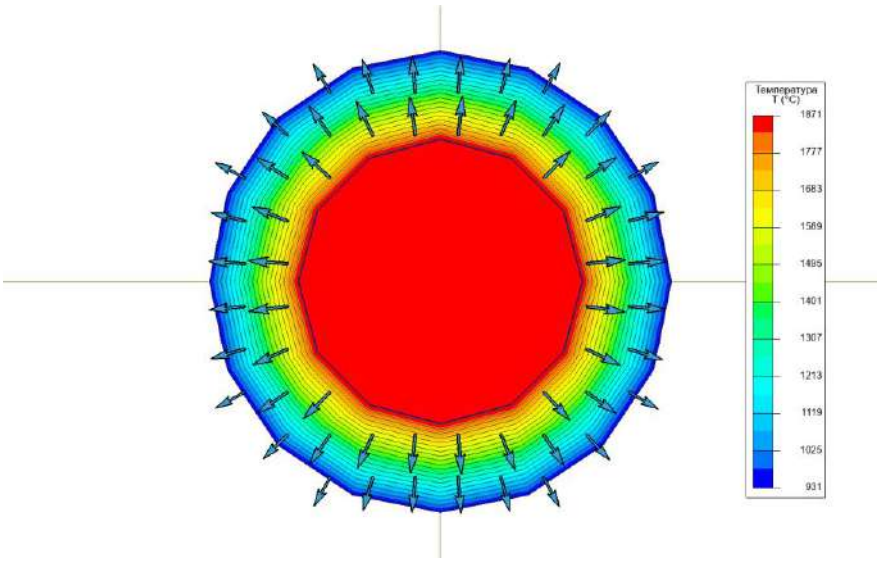

Рис. 2. Теплораспределение при 3-фазном КЗ (макс. РПН).

Результат моделирования двухфазного КЗ при максимальном положении РПН (ток 10,2 кА) представлен на рисунке 3. В данном режиме максимальная температура фиксируется на уровне 1401 ºС. Нагрев, многократно превышающий допустимые значения для эпоксидного компаунда.

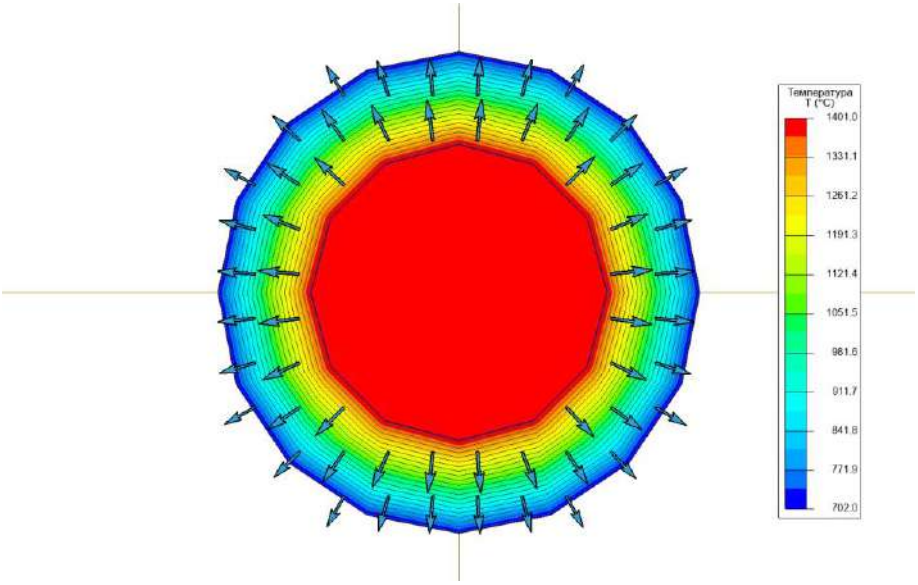

Рис. 3. Теплораспределение при 2-фазном КЗ (макс. РПН).

Наиболее тяжелый термический режим наблюдается при трехфазном КЗ и минимальном положении РПН (ток 19,06 кА). Как показано на рисунке 4, температура медной жилы достигает экстремальных значений в 4860 ºС. При

таких температурах происходит мгновенное обугливание и термическое разложение изоляции с выделением газов, что неизбежно приводит к полному разрушению токопровода.

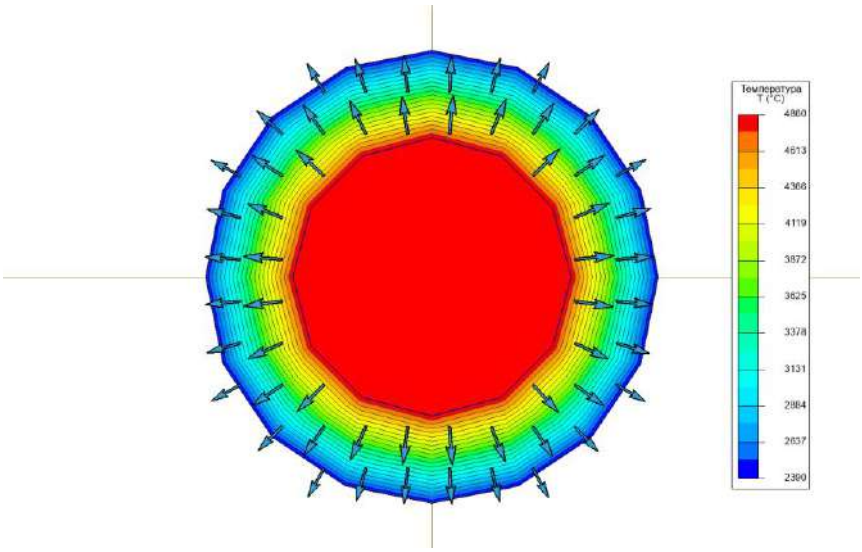

Рис. 4. Теплораспределение при 3-фазном КЗ (мин. РПН).

На рисунке 5 отображено распределение температуры при двухфазном КЗ и минимальном положении РПН (ток 16,6 кА). При данном виде замыкания максимальная температура достигает 3700 ºС.

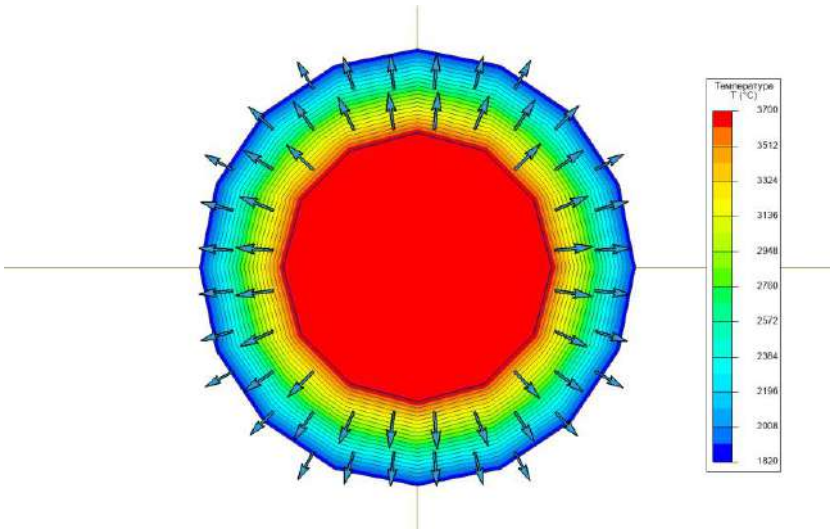

Рис. 5. Теплораспределение при 2-фазном КЗ (мин. РПН).

Проведенное в программном комплексе ELCUT моделирование тепловых полей подтвердило, что при коротких замыканиях в токопроводе возникают температуры от 1401 ºС до 4860 ºС в зависимости от вида КЗ и положения РПН. Эпоксидная изоляция теряет свои свойства при 150–200 ºС. При температурах, как на рисунках 2–5, происходит распад компаунда.

Поскольку тепловые процессы определяются исключительно физическими свойствами меди и изоляции, полученные результаты имеют универсальный характер и могут быть использованы для оценки термического состояния токопроводов типа ТПЛМ на различных энергообъектах. Дальнейшее исследование направлено на поиск технических решений, обеспечивающих снижение времени протекания аварийных токов для предотвращения термического повреждения шинопроводов.

СПИСОК ЛИТЕРАТУРЫ:

1. Баранов М.И. Локальный нагрев токопроводов силового электроэнергетического оборудования при аварийных режимах и токовых перегрузках: научное издание // Электротехника. 2014. № 6. С. 13–17
2. Чернобровов Н.В., Семенов В.А. Релейная защита электрических систем: учебное пособие для техникумов. Москва: Энергоатомиздат, 1998. 800 с.
3. СТО 34.01-23-004-2019. Диагностирование экранированных токопроводов и токопроводов с литой изоляцией. Москва: ПАО «Российские сети», 2019. 63 с.
4. Долин А.П., Долин С.А. Диагностика экранированных токопроводов и токопроводов с литой изоляцией. Электроинжиниринг, диагностика и сервис, 2017. 26 с.
5. Токопроводы 0,4–35 кВ с литой и воздушной изоляцией. Шинопроводы. Москва: ОАО «Мосэлектрощит», 2017. 36 с.

Anisov P.V.
master's degree student of 2nd year
Department of Hydropower Engineering, Hydroelectric Power Plants,
Electric Power Systems and Grids
Sayano-Shushensky Branch
Siberian Federal University
(Sayanogorsk, Russia)

Scientific advisor:
Skorobryukhov A.V.
engineer, Relay Protection, Automation and Metrology Department
«Sayano-Shushenskaya Hydroelectric Power Plant
named after P.S. Neporozhny» Branch
RusHydro
(Sayanogorsk, Russia)

ASSESSMENT OF SHORT-CIRCUIT THERMAL EFFECTS ON 6 KV BUSBAR TRUNKING

Abstract: *this article examines the thermal effects of short-circuit currents on TPLM-6-1600-51 cast-resin-insulated 6 kV busbar trunking. Active resistance and heat generated by short-circuit currents are calculated for the extreme positions of the supply transformer's on-load tap changer (OLTC). Thermal fields are simulated using ELCUT software. The results show that short circuits in the busbar trunking produce temperatures far above those permissible for the insulating material, causing thermal degradation. The findings can be used to assess the condition of similar busbar trunking systems at various power facilities.*

Keywords: *6 kV busbar trunking, cast-resin insulation, thermal withstand capability, conductor heating, short circuit, thermal modeling.*

УДК 620.9

Нуржигит К.К.

магистрант

кафедра «Инженерные системы и сети»

Казахский национальный исследовательский технический университет

им. К.И. Сатпаева

(г. Алматы, Казахстан)

Бегимбетова А.С.

PhD, ассоциированный профессор,

кафедра «Безопасность труда и инженерная экология»

Алматинский университет энергетики и связи им. Г. Даукеева

(г. Алматы, Казахстан)

МЕТОДЫ УТИЛИЗАЦИИ СБРОСНОГО ТЕПЛА И ПОВЫШЕНИЯ ЭНЕРГОЭФФЕКТИВНОСТИ КЕРАМИЧЕСКИХ ПЕЧЕЙ: ОБЗОР СОВРЕМЕННЫХ ТЕХНОЛОГИЧЕСКИХ РЕШЕНИЙ

Аннотация: *производство керамики относится к числу наиболее энергоемких отраслей промышленности вследствие необходимости ведения высокотемпературных технологических процессов. В обжиговых печах более 50% энергии топлива теряется в виде тепловых отходов с дымовыми газами и воздухом зоны охлаждения, что приводит к тепловому загрязнению окружающей среды. В связи с этим в данной статье представлен систематический обзор методов утилизации сбросного тепла (WHR) керамических печей и повышения энергоэффективности предприятий. Проведен сравнительный анализ эффективности и технических ограничений таких современных технологий, как рекуперативные горелки, теплообменники на базе тепловых труб (HPHE) и органический цикл Ренкина (ORC). Результаты анализа показывают, что направление чистого горячего воздуха из зоны охлаждения в сушильные установки позволяет снизить расход природного газа на 15–30%. Кроме того, рассмотрены проблемы коррозии оборудования и обоснована необходимость внедрения высокотемпературных тепловых аккумуляторов (TES) и новых*

материалов на основе карбида кремния в качестве перспективных направлений дальнейших исследований.

Ключевые слова: *керамическая печь, утилизация сбросного тепла, энергоэффективность, рекуперативная горелка, тепловая труба, органический цикл Ренкина, экономия природного газа, тепловой аккумулятор, карбид кремния.*

Введение. Современные тенденции развития промышленного сектора неразрывно связаны с рациональным использованием энергетических ресурсов и снижением объемов вредных выбросов в окружающую среду. Среди отраслей тяжелой промышленности особое место занимает производство керамических изделий (строительного кирпича, облицовочной плитки, огнеупорных материалов). Технологический цикл керамического производства требует высокотемпературной термической обработки (от 900 °C до 1400 °C), что обусловливает потребление значительных объемов органического топлива, преимущественно природного газа [3, с. 14].

Согласно статистическим данным, от 60% до 70% всей энергии, потребляемой на кирпичных и керамических заводах, приходится на непрерывно действующие туннельные или роликовые печи обжига [6, с. 88]. Однако более половины этой энергии не расходуется на полезную работу, а выбрасывается в атмосферу вместе с отходящими дымовыми газами из дымовой трубы и горячим воздухом из зоны охлаждения готовой продукции. Данное явление не только увеличивает экономические издержки предприятий, но и способствует тепловому загрязнению и росту выбросов парниковых газов. В этой связи исследование методов экономии тепловой и электрической энергии путем внедрения систем рекуперации сбросного тепла (Waste Heat Recovery — WHR) обжиговых печей является актуальной научно-инженерной задачей.

Материалы и методы исследования. В данной работе с целью выявления современных методов повышения энергоэффективности в керамической промышленности применен метод систематического обзора научной литературы. В ходе исследования были отобраны научные статьи и

технические отчеты, опубликованные за последние 5–7 лет в международных базах данных Scopus, Web of Science и Google Scholar. При поиске использовались комбинации таких ключевых слов, как «ceramic kiln», «waste heat recovery», «energy efficiency», «Organic Rankine Cycle». Из более чем 30 отобранных научных публикаций был проведен критический анализ наиболее значимых исследований, непосредственно касающихся конструктивных особенностей керамических печей, а также технологий внутренней и внешней утилизации сбросного тепла.

Тепловой баланс и тепловые потери в керамических печах. Прежде чем перейти к обзору технологий, необходимо рассмотреть распределение тепловых потоков в керамических туннельных печах. Исследования теплового баланса печных агрегатов показывают, что лишь 30–35% теплоты, выделяющейся при сгорании топлива, непосредственно затрачивается на физико-химические превращения материала (спекание керамики) [1, с. 412]. Оставшаяся часть энергии формирует следующие статьи тепловых потерь:

Исследования энергетического и эксергетического балансов печных агрегатов показывают, что лишь 30–35% теплоты, выделяющейся при сгорании природного газа, непосредственно затрачивается на эндотермические физико-химические превращения минерального сырья и формирование керамического черепка [1, с. 412]. Оставшиеся 65–70% подведенной энергии формируют вторичные тепловые потоки и необратимые потери, структура которых представлена следующими основными статьями:

Теплота, уносимая с дымовыми газами (25–35%): температура газов, выходящих из зоны обжига печи, достигает 200–450 °C. В составе этих газов присутствуют взвешенные частицы пыли и химически агрессивные соединения.

Теплота, отводимая с воздухом зоны охлаждения (15–25%): для охлаждения обожженных керамических изделий перед выгрузкой в печь подается холодный воздух. В процессе охлаждения продукции воздух нагревается до 150–300 °C. Данный поток является чистым, однако при отсутствии систем утилизации он выбрасывается непосредственно в атмосферу.

Потери теплоты в окружающую среду через ограждающие конструкции — боковые стены, свод печи и под печных вагонеток (5–10%), а также потери теплоты на нагрев самих печных вагонеток и огнеупорной оснастки (футеровки подов, капселей, роликов), которые в старых туннельных печах с массивными вагонетками могут дополнительно достигать 8–12% [6, с. 94].

Методы утилизации сбросного тепла для внутренних технологических нужд. Внутренняя утилизация представляет собой метод прямой экономии природного газа за счет возврата отводимой от печи теплоты обратно в производственный цикл предприятия.

Система рекуперативных горелок. В традиционных печных системах воздух, подаваемый на горение, имеет температуру окружающей среды. Как показывают исследования, предварительный подогрев дутьевого воздуха до 300 °С за счет утилизации теплоты дымовых газов позволяет снизить удельный расход топлива на 12–15% [8, с. 55].

Теплообменники на базе тепловых труб (HPHE). Высокую эффективность в керамической отрасли в настоящее время демонстрируют теплообменные аппараты на основе тепловых труб (Heat Pipes). Поскольку данные устройства функционируют по принципу фазового перехода (испарение и конденсация промежуточного теплоносителя), они обладают сверхвысокой эффективной теплопроводностью. Транспортировка горячего воздуха из зоны охлаждения в сушильные камеры посредством тепловых труб позволила предприятиям по выпуску керамических изделий сократить потребление природного газа на величину до 25% [5, с. 102].

Внешняя утилизация сбросного тепла и генерация электроэнергии. В случаях, когда внутренние тепловые потребности завода полностью обеспечены, избыточную тепловую энергию целесообразно направлять на внешние нужды, в частности на выработку электрической энергии.

Органический цикл Ренкина (ORC). Наиболее оптимальным техническим решением для генерации электроэнергии на базе низко- и среднетемпературных (150–400 °С) дымовых газов керамических печей является технология

органического цикла Ренкина (ORC). Используя вместо водяного пара низкокипящие органические рабочие тела (например, бутан, пентан или современные хладагенты), данные установки преобразуют тепловую энергию отходящих газов в механическую работу турбины, а затем — в электрическую энергию [4, с. 74]. Согласно результатам исследований, внедрение установки ORC на керамическом заводе средней мощности позволяет снизить зависимость предприятия от внешних электрических сетей на 18–22%.

Для систематизации результатов проведенного анализа современных исследований была составлена сравнительная характеристика рассмотренных технологий (таблица 1).

Таблица 1. Сравнительная характеристика технологий утилизации сбросного тепла для керамических печей.

Название технологии	**Источник тепла и его температура**	**Полезный эффект**	**Основные преимущества**	**Технические ограничения**	**Источник**
Рекуператоры	Дымовые газы (250–400 °C)	Экономия газа на 12–15%	Простота конструкции	Высокий риск коррозии и сажеобразования	[8, с. 57]
Тепловые трубы (HPHE)	Воздух охлаждения (150–250 °C)	Обеспечение сушилок горячим воздухом	Очень высокая плотность теплового потока	Рост давления при высоких температурах	[5, с. 105]
Органический цикл Ренкина (ORC)	Дымовые газы (>300°C)	Выработка собственной электроэнергии (до 20%)	Снижение зависимости от внешней электросети	Высокие капитальные затраты (CAPEX)	[4, с. 78]

Результаты и обсуждение. Анализ рассмотренных научных трудов подтверждает значительный потенциал утилизации сбросного тепла в керамической промышленности. Однако при практическом внедрении

современных систем рекуперации необходимо учитывать ряд критически важных научных и инженерных ограничений.

Во-первых, в составе дымовых газов керамических печей содержатся соединения фтора, серы и высокодисперсная кислотная пыль. При снижении температуры дымовых газов ниже «точки росы» на теплообменных поверхностях традиционных металлических аппаратов начинается интенсивная кислотная коррозия, что резко сокращает срок службы оборудования [3, с. 38]. Для решения данной проблемы, как показал проведенный обзор, необходимо развивать направление по применению инновационных конструкционных материалов — в частности, карбида кремния (SiC) или специальных коррозионностойких керамических покрытий.

Во-вторых, нестационарность производственного цикла (остановки печи, колебания производственной нагрузки) приводит к нестабильности параметров выделяемых тепловых потоков. Эффективным способом нивелирования данного фактора является интеграция систем утилизации сбросного тепла с высокотемпературными тепловыми аккумуляторами (TES) на основе материалов с фазовым переходом. Аккумулирование избыточного тепла воздуха зоны охлаждения с последующей стабильной подачей в сушильное отделение в периоды остановок печи или в холодное время года существенно повышает надежность и энергоэффективность всей технологической линии.

Заключение. Утилизация сбросного тепла обжиговых печей является наиболее эффективным стратегическим направлением повышения энергоэффективности предприятий керамической промышленности. Проведенный систематический обзор показал, что направление чистого горячего воздуха из зоны охлаждения в сушильные агрегаты посредством внутренней рециркуляции, а также применение рекуперативных горелок позволяют снизить расход природного газа на заводе в среднем на 15–30%. В свою очередь, внешняя утилизация потенциала высокотемпературных дымовых газов на базе технологии органического цикла Ренкина (ORC) способна обеспечить

предприятие значительной долей собственной электрической энергии. Дальнейшие научные исследования целесообразно направить на разработку новых коррозионностойких композиционных материалов для теплообменников и проектирование аккумуляторных систем для стабилизации нестационарных тепловых потоков.

СПИСОК ЛИТЕРАТУРЫ:

1. Arı M., Karakoç H. Thermal analysis and waste heat recovery potential in ceramic tunnel kilns // Applied Thermal Engineering. 2020. Vol. 178. P. 410–422
2. Delpech B., Axcell S. Energy efficiency and reduction of carbon emissions in ceramic kilns using advanced thermal recovery systems // Thermal Science and Engineering Progress. 2024. Vol. 41. P. 115–128
3. Измаилов А.А. Энергетический аудит и оптимизация тепловых процессов в промышленности строительных материалов. М.: Стройиздат, 2019. 245 с.
4. Peris J., Navarro R. Organic Rankine Cycle (ORC) for electricity generation from ceramic industry waste heat // Energy Conversion and Management. 2021. Vol. 230. P. 71–82
5. Silvat R., Souza M. Application of heat pipe heat exchangers for heat recovery from ceramic baking kilns // Energy. 2022. Vol. 244. P. 101–112
6. Смирнов В.А., Сидоров И.П. Теплотехника и энергосбережение в производстве керамики. СПб.: Профессия, 2021. 188 с.
7. Jouhara H., Khordehgah N., Almahmoud N. Waste heat recovery technologies and applications in the ceramic sector: A review // Energy. 2023. Vol. 263. P. 125–139
8. Zanoli A., Marani F. Energy efficiency enhancement in ceramic industry through regenerative burners // Journal of the European Ceramic Society. 2018. Vol. 38, no. 4. P. 53–62

Nurzhigit K.K.
master's degree student
Department of Engineering Systems and Networks
Satbayev University
(Almaty, Kazakhstan)

Begimbetova A.S.
PhD, Associate Professor, Senior Lecturer
Department of Occupational Safety and Environmental Engineering
Almaty University of Power Engineering and Telecommunications
named after G. Daukeyev
(Almaty, Kazakhstan)

METHODS OF WASTE HEAT RECOVERY AND IMPROVING CERAMIC KILN ENERGY EFFICIENCY: A REVIEW OF CURRENT TECHNOLOGICAL SOLUTIONS

Abstract: *ceramic production is among the most energy-intensive industries because it requires high-temperature processes. In firing kilns, more than 50% of fuel energy is lost as waste heat carried by flue gases and cooling-zone air, contributing to thermal pollution. This article therefore presents a systematic review of ceramic kiln waste heat recovery (WHR) methods and measures to improve energy efficiency at ceramic manufacturing facilities. The effectiveness and technical limitations of current technologies, including recuperative burners, heat pipe heat exchangers (HPHEs), and organic Rankine cycle (ORC) systems, are compared. The analysis shows that directing clean hot air from the cooling zone to drying units can reduce natural gas consumption by 15–30%. Equipment corrosion is also discussed, and high-temperature thermal energy storage (TES) systems and new silicon carbide-based materials are identified as promising areas for further research.*

Keywords: *ceramic kiln, waste heat recovery, energy efficiency, recuperative burner, heat pipe, organic Rankine cycle, natural gas savings, thermal energy storage, silicon carbide.*

УДК 338.48

Алакбаров Т.Т.
ассистент, организационный отдел туристической индустрии
Азербайджанский технологический университет
(г. Гянджа, Азербайджан)

Джафарова Э.А.
ассистент, организационный отдел туристической индустрии
Азербайджанский технологический университет
(г. Гянджа, Азербайджан)

Аббасзаде Т.А.
ассистент, организационный отдел туристической индустрии
Азербайджанский технологический университет
(г. Гянджа, Азербайджан)

АНАЛИЗ СТУДЕНЧЕСКОГО ТУРИЗМА И ТУРИСТСКОГО ПОВЕДЕНИЯ: НА ОСНОВЕ МЕТОДА ОПРОСА

Аннотация: *данное исследование посвящено изучению мотивации путешествий студентов, привлекательности направлений, влияния цифровых источников информации и их чувствительности к ценам. Эмпирические данные исследования были собраны с помощью анкетирования, проведенного среди студентов Азербайджанского технологического университета, Гянджинского государственного университета, Азербайджанского государственного аграрного университета и Гуманитарного колледжа при Гянджинском государственном университете. В общей сложности в опросе приняли участие 100 студентов, на этапе очистки данных 12 недействительных анкет были исключены из-за неуспешного прохождения контрольного вопроса на внимательность. Окончательная аналитическая обработка была проведена по 88 валидным ответам с использованием программного обеспечения SPSS. Результаты анализа показывают, что соответствие бюджета, контент в цифровых социальных сетях и услуги студенческих скидок оказывают прямое и существенное влияние на решения молодых людей о путешествиях.*

Ключевые слова: *студент, туризм, туристское поведение, мотивация путешествий, социальные сети, скидка, ценовая чувствительность.*

Введение. Данное исследование посвящено изучению мотивации путешествий студентов, привлекательности туристических направлений, влияния цифровых источников информации и их финансовой чувствительности. База данных исследования была собрана посредством анкетирования, проведенного среди студентов Азербайджанского технологического университета, Гянджинского государственного университета, Азербайджанского государственного аграрного университета и Гуманитарного колледжа при ГДУ. Всего в опросе приняли участие 100 студентов, на этапе очистки данных 12 недействительных анкет, не соответствующих контрольному вопросу, были исключены из опроса. Итоговый анализ был выполнен по 88 ответам с использованием программного обеспечения SPSS. Вопросы анкеты прошли проверку на достоверность с помощью международных исследований и соответствуют академическим стандартам. Результаты нашего анализа показывают, что соответствие бюджета, контент в цифровых социальных сетях и услуги студенческих скидок оказывают прямое и существенное влияние на решения молодых людей о путешествиях.

Методология. В качестве метода количественного исследования использовалась структурированная анкета-опросник. Анкета состоит из двух основных разделов: первый — демографический и поведенческий профиль (пол, уровень образования, ежемесячный доход/стипендия и частота путешествий), второй — пункты шкалы по 5-балльной системе Лайкерта, оцениваемые в диапазоне от 1 = «Совершенно не согласен» до 5 = «Полностью согласен». Шкалы были адаптированы из источников, валидность которых подтверждена в академической литературе: внутренние мотивации (Crompton, 1979, Kim et al., 2003), внешняя привлекательность (Yoon & Uysal, 2005), цифровое влияние (Xiang & Gretzel, 2010), воспринимаемая ценность (Sweeney & Soutar, 2001) и поведенческое намерение (Zeithaml et al., 1996).

Для обеспечения качества данных и их тщательного заполнения в анкету был включен один контрольный вопрос («Пожалуйста, выберите в качестве ответа на этот вопрос вариант «Не согласен (2)»»). Из 100 собранных анкет 12 были отфильтрованы и аннулированы, так как не соответствовали этому условию, а аналитическая обработка была продолжена в программе SPSS с размером выборки N = 88.

Основной текст. Большинство респондентов составляют студенты бакалавриата и молодежь с ежемесячным доходом в диапазоне 200–400 AZN. В путешествиях студентов на первый план выдвигаются такие внутренние мотивации, как уход от академического напряжения, а также такие внешние факторы привлекательности, как приемлемая по бюджету цена и фактор безопасности. Визуальный контент в таких социальных сетях, как TikTok, а также платформы онлайн-бронирования, такие как Booking и Airbnb, играют решающую роль в выборе маршрута студентами. Применение студенческих скидок (музеи, транспорт, туры) напрямую увеличивает частоту путешествий, в то время как при повышении цен наблюдается поведение сокращения продолжительности поездки или перехода на альтернативы.

На первом этапе исследования были проанализированы демографические показатели респондентов по 88 собранным анкетам. При рассмотрении гендерного распределения 45.5% (40 человек) участников составляют мужчины, а 54.5% (48 человек) — женщины. По уровню образования подавляющее большинство респондентов — это студенты, обучающиеся на ступени бакалавриата, так, студенты 1–2 курсов имеют долю 33.0% (29 человек), студенты 3–4 курсов — 54.5% (48 человек), а лица, обучающиеся на уровнях магистратуры или докторантуры — 12.5% (11 человек).

Показатели ежемесячного дохода (или стипендии/средств, получаемых от семьи) свидетельствуют об ограниченности финансовых возможностей студентов. У 38.6% (34 человека) респондентов доход составляет менее 200 AZN, у 28.4% (25 человек) — в диапазоне 200–400 AZN, у 18.2% (16 человек) — в диапазоне 400–700 AZN, и лишь у 14.8% (13 человек) доход превышает 700 AZN.

При рассмотрении частоты путешествий студентов 19.3% (17 человек) из них указали, что вообще не путешествуют в течение года, 44.3% (39 человек) — 1–2 раза в год, 21.6% (19 человек) — 3–4 раза в год, а 14.8% (13 человек) — более 5 раз в год.

Личное развитие и уход от повседневной рутины являются одними из главных внутренних драйверов в мотивации студентов к путешествиям. Большинство студентов (56.8% / 50 человек) полностью поддерживают путешествия ради расширения личного кругозора и приобретения независимого опыта. Ответы, касающиеся ухода от академического напряжения и укрепления социальных связей, также характеризуются высокой степенью одобрения.

В выборе пункта назначения особое внимание привлекает значимость, придаваемая инфраструктуре и природному ландшафту. 63.6% (56 человек) респондентов считают абсолютно важным наличие безопасности и удобной транспортной инфраструктуры на территории. Природные красоты и пейзажи были полностью одобрены 45.5% (40 человек), а соответствие бюджета и специальные молодежные программы были оценены как решающие внешние факторы привлекательности.

Среди влияния цифровых платформ на первом месте стоит контент в социальных сетях. 48.9% (43 человека) респондентов полностью подтверждают, что визуальный контент в TikTok играет большую роль в выборе места. Инструменты онлайн-бронирования также получили высокую поддержку.

Примечание о надежности исследования: В контрольный вопрос, включенный в анкету («В качестве ответа на этот вопрос выберите вариант «Не согласен (2)»»), из 100 общих участников 88 выбрали правильный ответ (пункт 2), в то время как 12 человек, ответивших невнимательно, были исключены из базы данных исследования.

Ценовая чувствительность студенческого сегмента четко видна в анализе. Применение студенческих скидок (пункт 4.2) было оценено 36.4% (32 человека) участников как «Полностью согласен», а 29.5% (26 человек) как «Согласен», что показывает прямое увеличение частоты поездок за счет скидок. В то же время

при повышении цен поведение перехода на альтернативы или сокращения продолжительности поездки было поддержано большинством респондентов.

В результате проведенного с помощью программы SPSS теста «Chi-Square», поскольку p = 0.181 > 0.05, было практически доказано отсутствие статистически значимой зависимости между полом студентов и частотой совершения поездок. То есть то, является ли студент мужчиной или женщиной, не оказывает прямого влияния на количество его поездок в течение года, обе группы имеют схожие привычки путешествий. Анализ по зависимой переменной показывает, что среди студентов очень высока склонность к рекомендации и повторным визитам. 46.6% (41 человек) респондентов выразили согласие и 14.8% (13 человек) полное согласие с рекомендацией мест, которыми они остались довольны, своим друзьям. Желание вновь посетить то же место при первой возможности сосредоточилось в пункте «Полностью согласен» с показателем в 56.8% (50 человек).

Наш анализ доказывает, что наши студенты не осведомлены о студенческих скидках ряда сетей, действующих в Азербайджанской Республике, и по этой причине такого рода скидки не оказывают никакого влияния на их путешествия. В целом, для достижения успеха на рынке студенческого туризма важными условиями являются безопасная и удобная транспортная инфраструктура, продвижение в цифровых/социальных сетях и гибкая ценовая/скидочная политика, ориентированная на студентов. Проведенный эмпирический анализ показывает, что основными факторами, формирующими поведение в путешествиях в сегменте студенческого туризма, являются мотивация личного развития, безопасная транспортная инфраструктура, природный ландшафт и визуальный контент на цифровых/социальных медиа-платформах (TikTok). (Алекберов, Гумбатов, 2025).

Ограниченный уровень доходов студентов повышает их финансовую чувствительность, по этой причине применение специальных студенческих скидок и услуг, адаптированных к бюджету, оказывает прямое положительное влияние на частоту их путешествий и лояльность к месту назначения. Наряду с этим, исследование выявляет недостаточную осведомленность студентов о существующих в стране скидочных сетях. В результате, для развития молодежного туризма туристические предприятия и организаторы должны применять гибкую ценовую/скидочную политику, активно продвигать эти возможности через цифровые каналы и обеспечивать безопасные и комфортные инфраструктурные условия.

СПИСОК ЛИТЕРАТУРЫ:

1. Alakbarov T. Sources of the Concept of Legitimacy in the Ancient and Middle Ages. 2025 https://doi.org/10.33864/2617-751x.2025.v8.i1.141-153
2. Alakbarov T., Isgenderov F., Musayev F. Prospects for the role of tourism in national economic development in Azerbaijan: the Lankaran–Astara region // Deutsche internationale Zeitschrift für zeitgenössische Wissenschaft. 2026. № 125. C. 28
3. Alakbarov T.T., Gurbanova A.R., Verdiyeva E.A. Statistical analysis of tourism potential and development trends in the northern regions of Azerbaijan // Вестник науки. 2026. Т. 4. № 3 (96). С. 651–658
4. Crompton J.L. Motivations for pleasure vacation // Annals of Tourism Research. 1979. Vol. 6. No. 4. P. 408–424 https://doi.org/10.1016/0160-7383(79)90004-5
5. Ələkbərov T., Şabanov Z. Siyasi legitimlik böhranına qarşı tədbirlər: beynəlxalq təcrübənin təhlili // Scientific Works / Elmi Eserler. 2024. T. 43. № 2. C. 117
6. Kim S.S., Lee C.K., Klenosky D.B. The variables encountering domestic push and pull motivations // Tourism Management. 2003. Vol. 24. No. 2. P. 169–180 https://doi.org/10.1016/s0261-5177(02)00059-6

7. Sweeney J.C., Soutar G.N. Consumer perceived value: The development of a multiple item scale // Journal of Retailing. 2001. Vol. 77. No. 2. P. 203–220 https://doi.org/10.1016/s0022-4359(01)00041-0

8. Tahır T.A. Features of manifestation of political legitimacy in central european countries // Baltic Journal of Legal and Social Sciences. 2025. № 1. P. 108–119 https://doi.org/10.30525/2592-8813-2025-1-12

9. Xiang Z., Gretzel U. Role of social media in online travel information search // Tourism Management. 2010. Vol. 31, № 2. P. 179–188 https://doi.org/10.1016/j.tourman.2009.02.016

10. Yoon Y., Uysal M. An examination of the effects of motivation and satisfaction on destination loyalty // Tourism Management. 2005. Vol. 26, № 1. P. 45–56 https://doi.org/10.1016/j.tourman.2003.08.016

11. Zeithaml V.A., Berry L.L., Parasuraman A. The behavioral consequences of service quality // Journal of Marketing. 1996. Vol. 60, № 2. P. 31–46 https://doi.org/10.1177/002224299606000203

12. Алакбаров Т.Т., Гурбанова А.Р., Мусаева Л.Ш. Роль туризма в региональном экономическом развитии: опыт восточных регионов Азербайджана // Вестник науки. 2026. Т. 2, № 3 (96). С. 600–607

13. Государственный комитет по статистике Азербайджанской Республики. Официальный интернет-сайт [Электронный ресурс]. URL: https://www.stat.gov.az/

Alakbarov T.T.
assistant, Tourism Industry Organization Department
Azerbaijan Technological University
(Ganja, Azerbaijan)

Cafarova E.A.
assistant, Tourism Industry Organization Department
Azerbaijan Technological University
(Ganja, Azerbaijan)

Abbaszade T.A.
assistant, Tourism Industry Organization Department
Azerbaijan Technological University
(Ganja, Azerbaijan)

ANALYSIS OF STUDENT TOURISM AND TOURIST BEHAVIOR USING SURVEY METHOD

Abstract: *this study examines students' travel motivations, destination appeal, the influence of digital information sources, and price sensitivity. Empirical data were collected via a questionnaire survey of students at Azerbaijan Technological University, Ganja State University, Azerbaijan State Agricultural University, and the Humanities College at Ganja State University. A total of 100 students participated in the survey. During data cleaning, 12 questionnaires were excluded because respondents failed an attention-check question. The final analysis was conducted on 88 valid responses using SPSS software. Results indicate that budget fit, social media content, and student discounts have a direct and significant influence on young people's travel decisions.*

Keywords: *student, tourism, tourist behavior, travel motivation, social media, discount, price sensitivity.*

УДК 338.48

Ежов Ф.К.

магистрант 2 курса

кафедра рекреационной географии, сервиса, туризма и гостеприимства

Алтайский государственный университет

(г. Барнаул, Россия)

АНАЛИЗ И ПОВЫШЕНИЕ УРОВНЯ КОНКУРЕНТОСПОСОБНОСТИ САНАТОРИЯ (НА ПРИМЕРЕ САНАТОРИЯ БЕЛОКУРИХА «АО КУРОРТ БЕЛОКУРИХА»)

Аннотация: *исследование описывает особенности конкурентоспособности. В работе проведён анализ отзывов гостей, сравнительный анализ конкурентоспособности санатория «Белокуриха», SWOT-анализ конкурентоспособности и качества услуг санатория «Белокуриха». Проанализировано положение санатория «Белокуриха» АО «Курорт Белокуриха» среди основных конкурентов. Предложены рекомендации по совершенствованию качества обслуживания и конкурентоспособности санатория «Белокуриха» АО «Курорт Белокуриха».*

Ключевые слова: *конкурентоспособность, SWOT-анализ, сравнение конкурентов, качество услуг, анализ отзывов, санаторий Белокуриха.*

Конкурентоспособность является одной из важнейших интегральных характеристик, используемых для оценки эффективности экономической деятельности хозяйствующих субъектов. Само слово «конкурентоспособность», применительно к любому хозяйствующему субъекту, означает способность данного субъекта (потенциальную, или реальную) выдержать конкуренцию.

Многообразие существующих подходов к понятию конкурентоспособности в настоящее время в экономической литературе определяется, либо особенностями постановки задачи и цели исследования, что приводит автора к необходимости акцентирования своего внимания на том или

ином аспекте конкурентоспособности, либо особенностями выбора предмета исследования, в качестве которого могут выступать предметы конкуренции (товар, услуга) и субъекты конкуренции (предприятия, отрасли, регионы, национальная экономика, государство), и объекты конкуренции (спрос, рынок, факторы производства: природно-сырьевые ресурсы, рабочая сила, капитал, ценные бумаги, информация, политическая власть), и масштабы деятельности (товарные рынки, отраслевые рынки, региональные рынки, межрегиональные рынки, мировые рынки).

Общепризнанным исследователем вопросов изучения конкурентоспособности среди зарубежных теоретиков и практиков менеджмента считается М. Портер. Этот исследователь, который изучал вопросы соперничества фирм на уровне мирового рынка. Уровень глобальных стратегий, их применения - характерен для американского ученого. Его разработки были согласованы с подходом конгрессменов США к конкурентоспособности: важен внешнеторговый баланс со знаком «плюс». Но одновременно с М. Портером в своих научных трудах современные ему экономисты указывали, что конкурентоспособность невозможна без минимизации удельных издержек производства, посчитанных с учетом разницы курсов валют. Также важно оптимально использовать доступные производителям в стране ресурсы.

Проанализируем положение санатория Белокуриха АО «Курорт Белокуриха» среди основных конкурентов санатория. Выделим трех конкурентов, санатории: «Алтай West», «Россия», ООО «Санаторий Родник Алтая», которые располагаются в г. Белокуриха и имеют хорошую репутацию. Специалисты санатория АО «Курорт Белокуриха» провели специальное анкетирование. Клиенты должны были ответить на вопросы по поводу удовлетворенности работой санаториев. Это касается в числе прочего санатория АО «Курорт Белокуриха». В результате были получены оценки, которые отражены далее в табл. 1.

Таблица 1. Положение санатория Белокуриха АО «Курорт Белокуриха» среди конкурентов.

Конкуренты Показатели	**Санаторий Белокуриха АО «Курорт Белокуриха»**	**«Алтай West»,**	**«Россия»,**	**ООО Санаторий «Родник Алтая»**
1. Качество лечения	Отличное	Среднее	Хорошее	Отличное
2. Репутация предприятия	Очень хорошая	Хорошая	Средняя	Хорошая
3. Клинические возможности	Очень хорошие	Хорошие	Плохие	Хорошие
4. Технологические навыки	Хорошие	Хорошие	Очень хорошие	Очень хорошие
5. Уровень обслуживания	Очень хорошее	Среднее	Среднее	Хорошее
6. Реклама	Средняя	Очень плохая	Средняя	Очень плохая
7. Средства продвижения услуг	Хорошие	Плохие	Средние	Средние
8. Финансовое положение	Среднее	очень плохое	Хорошее	Хорошее
9. Издержки	Средние	Высокие	Средние	Средние
10. Общая оценка уровня организации	Хорошая	Средняя	Средняя	Средняя

У АО «Курорт Белокуриха» есть все возможности для обеспечения лечения, и оно успешно проводится здесь на постоянной основе. Кроме того, клиенты получают хорошее обслуживание клиентов. У данного курорта отличная репутация. А для его развития применяются самые передовые технологии.

В табл. 1 представлены данные, свидетельствующие о том, что санаторий АО «Курорт Белокуриха» обладает массой преимущество. Они отличают его от других курортов. В частности, здесь есть все возможности для эффективного лечения описторхоза и других болезней. В здравнице санатория Белокуриха АО «Курорт Белокуриха» широко применяются современные лечебные и диагностические технологии: интрапульмональная перкуссионная вентиляция, локальная криотерапия, плазмолифтинг, ударно-волновая терапия, дистанционная лазерная литотрипсия, компьютерная пульсоксиметрия, полисомнография, кардиореспираторный мониторинг. В широкопрофильном санатории возможно лечение болезней сердца и сосудов, нервной, костно-мышечной систем. Успешно лечатся здесь и эндокринологические заболевания, гинекологические и урологические болезни. Санаторий «Белокуриха» может принять до 800 гостей.

Следует отметить отличное качество услуг, а также выгодное местоположение рядом с центром города. Санаторий готов предложить своим гостям целую систему скидок. Но и без учета скидок стоимость путевок и процедур вполне доступна. Выполнен анализ отзывов, представленных в книгах отзывов и предложений. Исследование дало возможность увидеть, что, как считают отдыхающие, они выбирают АО «Курорт Белокуриха» ввиду того, что он расположен в уникальном уголке с наличием радона, и там есть лечебная база, открытый бассейн. Отдыхающих привлекают в том числе доступные цены на путевки. Книга отзывов санатория в период с января по август 2019 г. включает в себя 100 отзывов. Они были написаны отдыхающими разного возраста. На протяжении изучаемого периода времени это совсем не большое число отзывов. Причина этого в первую очередь в небольшом количестве заездов.

Таблица 2. Матрица SWOT анализа санатории Белокуриха АО «Курорт Белокуриха»».

Сильные стороны (S)	**Слабые стороны (W)**
- выгодное место (живописная природа, свежий воздух, в черте города, вблизи от центра), опыт работы в сфере санаторно-курортных услуг, - бассейн и эксклюзивные процедуры, широкий спектр лечебно-диагностических услуг, - каток и спорт площадки, - индивидуальный подход к каждому пациенту, - медуслуги порядка 60 штук, - система скидок клиентам.	- низкая заработная плата работников, не 100% количество отдыхающих, - низкая рекламная активность санатория, основная категория отдыхающие по ОМС,
Возможности (O)	**Угрозы (T)**
- расширение технологий восстановительной медицины, - расширение оздоровительных услуг, - снижение цен, - привлечение актеров и певцов для развлечения постояльцев, - кинотеатр оборудовать, - привлечение клиентов с помощью рекламы в СМИ, - реконструкция корпусов, - спелеотерапия, шунгитовая вода, белые и желтые скипидарные ванны, - оздоровительные прогулки с комплексом физических упражнений от инструкторов, прогулки со «Скандинавскими» палками, - дополнительные персональные тренировки с тренером в зале и бассейне, - открыть читальный зал.	- кризисные условия развития санаторно-курортной отрасли (нехватка высококвалифицированного медицинского персонала), - нестабильность экономической ситуации.

Большая часть отзывов хорошие. Но ряд из них является отрицательными. В частности, они касались того, что иногда в номерах не своевременно проводилась уборка, или она была некачественной. Следует отметить и нехватку пищи в столовой, полотенец в бассейне, развлечений и концертов.

На основании сравнительного анализа деятельности в санаториях конкурентах в г. Белокурихи на 2024 год, в санатории Белокуриха АО «Курорт Белокуриха»» отмечается недостаток таких процедур для оздоровления как оздоровительные прогулки с выполнением физических упражнений, прогулки с использованием «Скандинавских» палок. Это в том числе и персональные дополнительные тренировки для отдыхающих ведет тренер.

Чтобы точно определить имеющиеся конкурентные преимущества и средства дальнейшего совершенствования предоставляемых услуг, решено было выполнить подробный маркетинговый анализ. На этой основе можно принять требуемые решения в управленческой сфере.

Результаты SWOT- анализа отражены в табл. 2 На этой основе можно сказать, что у санатория Белокуриха АО «Курорт Белокуриха»» есть достаточный опыт осуществления деятельности на рынке санаторных и курортных услуг. Здесь есть все необходимое для лечения. Благодаря этому, здесь излечиваются люди с различными заболеваниями, в частности, те, кто ранее перенес инфаркт и другие болезни. В результате больнее восстанавливаются и затем снова возвращаются к прежней жизни.

Лечебные базы содержат как традиционные, так и нетрадиционные возможности для лечения болезней сердца и сосудов. Приехавшие на отдых получают необходимое лечение и восстановление. Оно включает в себя проведение физической и психической реабилитации. В числе прочего предусмотрено участие в разных видах досуга. К лечению в АО «Курорт Белокуриха»» возможен, в том числе индивидуальный подход. Но следует отметить и некоторые слабые стороны, негативно сказывающиеся на показателях эффективности работ. Среди них недостаток приезжающих сюда

отдыхать людей, в том числе тех, кто платит наличными. Следует также отметить и то, что в санатории пока что предоставляется мало дополнительных услуг по ОМС.

В санатории можно заказать различные медуслуги, заказать оздоровительные программы. В дальнейшем будет активно развиваться развлекательная сфера.

SWOT анализ и анализ имеющихся отзывов клиентов, проведение сравнения с конкурентами в итоге позволяет расширить возможности восстановительной медицины. Со временем важно привлечь к работе начинающих специалистов, являющихся перспективными.

Автор работы предложил ряд значимых рекомендаций. Они касаются совершенствованию сферы услуг. Для этого сделано предложение о замене ряда объектов мебелировки, например, кроватей, а также ортопедических матрасов. За счет них достигается максимальный комфорт и удобство для отдыхающих.

Для повышения уровня обслуживания и получения прибыли в санатории Белокуриха АО «Курорт Белокуриха»» предложено было в числе прочего применение ряда процедур для оздоровления. Это в числе прочего спелеотерапия, скипидарные ванны и т. д. Их необходимо начать использовать, так как указанные процедуры проводят, в том числе конкуренты.

Как вариант, можно предложить постепенное расширение ассортимента. Среди предложений следует отметить постепенное внедрение личных тренировок в спортзале, а также в бассейне. В их ходе применяется индивидуальный подход. Они позволяют успешно лечить различные хронические болезни. Санатории, существующие при «Курорте Белокуриха»», находятся в живописном месте на лесном участке. В связи с этим в числе прочего было предложено проведение занятий, в которых участвует тренер. Это занятие с походами и пробежками на тропам здоровья. Полезной является и скандинавская ходьба и ходьба с применением целого комплекса физических упражнений. В числе прочего предлагается разгрузить бассейн и предложить занятия с тренером в бассейне, разделить басен на дорожки для плавания,

повышать квалификацию обслуживающего персонала, тщательнее следить за уборкой в номерах, выносом мусора. Тщательнее мыть посуду и наполнять блюда с едой на шведском столе. В ванных комнатах размещать влажные салфетки и персональные моющие средства.

Четкое сегментирование рынка позволяет определить конкурентные преимущества и ключевые факторы успеха санатория санатории Белокуриха АО «Курорт Белокуриха»»: широкий спектр и комплексность предоставляемых услуг, развитая инфраструктура и удобное местоположение, развитие уникальных инновационных диагностических и лечебных методик, возможности снижения цены на услуги за счет экономии на масштабах оказания услуг, менеджмент качества, современное программное обеспечение, внедрение системы мотивации и управления персоналом.

СПИСОК ЛИТЕРАТУРЫ:

1. Горфинкель В.Я., Антонова О.В., Базилевич А.И. [и др.]. Экономика предприятия: учебник. М., 2018. С. 124
2. Чабанюк О.В., Воротягин А.А. Сущность и трактовки понятий «конкуренция» и «конкурентоспособность» // Вестник Московского финансово-юридического университета МФЮА. 2023. № 2. С. 179–185
3. Фатхутдинов Р.А. Управление конкурентоспособностью организации. М., 2014. С. 94

Ezhov F.K.
master's degree student of 2nd year
Department of Recreational Geography, Service, Tourism and Hospitality
Altai State University
(Barnaul, Russia)

ANALYSIS AND IMPROVEMENT OF SANATORIUM COMPETITIVENESS (A CASE STUDY OF BELOKURIKHA SANATORIUM, «BELOKURIKHA RESORT» JSC)

Abstract: *this study examines aspects of competitiveness. It analyzes guest reviews, compares «Belokurikha» Sanatorium with its competitors, and presents a SWOT analysis of its competitiveness and service quality. The position of «Belokurikha» Sanatorium, part of «Belokurikha Resort» JSC, among its main competitors is assessed. Recommendations are offered to improve service quality and competitiveness of «Belokurikha» Sanatorium.*

Keywords: *competitiveness, SWOT analysis, competitor comparison, service quality, review analysis, Belokurikha Sanatorium.*

УДК 338.48

Третьякова А.Д.
магистрант 3 курса
Сочинский государственный университет
(г. Сочи, Россия)

ЭКСТРИМ НА ГРАНИ ВОЗМОЖНОГО: ПСИХОЛОГИЯ РИСКА И МОТИВАЦИЯ ТУРИСТОВ-ЭКСТРЕМАЛОВ

Аннотация: *рассматривается феномен экстремального туризма как особого вида путешествий, характеризующегося повышенным уровнем риска и интенсивностью переживаний. Исследуются психологические механизмы мотивации участия в рискованных активностях, особенности восприятия угрозы и поведения в стрессовых ситуациях, формирующие образ жизни современных любителей приключений.*

Ключевые слова: *экстремальный туризм, психология риска, мотивация туриста, восприятие угрозы, стрессовая ситуация, рискованное поведение.*

Сегодня экстремальный туризм становится всё более популярным направлением среди молодых активных людей, стремящихся испытать себя физически и эмоционально. При этом туристов тянет не комфорт, а как раз его отсутствие — опасность здесь становится частью привлекательности маршрута. Отчего так происходит и чем заканчивается такое увлечение — вопрос, на который отвечает психология риска.

Экстремальный туризм, по своей сути, является междисциплинарным объектом изучения, объединяющим в себе элементы географии, психологии, социологии, экономики, менеджмента и даже инженерии. Исследуя мотивационные основы увлечения экстремальными видами спорта, С. А. Коногорская отмечает, что основными мотивами занятий экстремальными видами спорта в юношеском возрасте выступают мотивы самопознания и самореализации личности, ценности свободы, «бескорыстного риска»,

стремление к преодолению препятствий, мотивы эмоциональной привлекательности (гедонистический), групповой принадлежности, мотивы удовлетворения рекреационных потребностей и эстетические (красота природы) [4]. Такой мотивационный профиль показывает, что интерес к экстремальным маршрутам устойчив, а значит, без выработки эффективных стратегий управления рисками сложно гарантировать безопасность и долгосрочную ценность этого вида отдыха.

К экстремальным обычно относят маршруты, в которых сочетаются высокая физическая нагрузка, необходимость специальной подготовки и ощутимый риск для здоровья: альпинизм и спелеология, рафтинг и каякинг, каньонинг. Элемент опасности здесь не побочный эффект, а ядро впечатления — не случайно такие виды отдыха называют именно экстремальными.

Экстремальный туризм, как и любой вид туризма, представляет собой совокупность неких знаний, информации. Знания экстремального туризма являются специфическими и отличаются от знаний, которые стремится получить турист во время других типов путешествий: культурного, этнографического, образовательного, делового и др. Если в последних формах туризма человек стремится к новым знаниям о чужой культуре, другой стране, новых людях, то в экстремальном туризме человек стремится накопить и использовать знания и опыт для того, чтобы исключить нанесение вреда своему организму, а иногда чтобы просто остаться в живых. Другими словами, большую роль в системе знаний экстремального туризма занимают специальные знания, формируемые до путешествий и конкретных туристских практик, функция которых — обучать человека действовать и выживать в экстремальных ситуациях. [3].

Люди решают заниматься экстремальными формами досуга по разным причинам, зависящим от множества факторов. Рассмотрим наиболее значимые из них:

1. Внешние обстоятельства складываются из социального окружения — примера знакомых и ожиданий группы, — устоявшихся культурных норм (скалолазание естественнее приживается в горных регионах, сёрфинг на

побережьях), доступности площадок, снаряжения и денег, а также информационной среды: реклама и тематический контент заметно расширяют круг желающих попробовать.

2. Внутренние предпосылки связаны с самой личностью. Люди холерического склада чаще выбирают активные виды отдыха, флегматики — спокойные; имеют значение уверенность в себе, склонность к риску и индивидуальная восприимчивость к адреналину и эндорфинам. Для многих участников такие занятия закрывают потребности верхних уровней пирамиды Маслоу — прежде всего в самореализации и признании.

Основные психологические причины увлечения экстремальными видами спорта разнообразны и обусловлены индивидуальными особенностями каждого человека. Кого-то ведёт жажда острых переживаний: удовольствие от риска, волнения и выброса адреналина делает жизнь ярче и насыщеннее. Другие приходят в экстрим за саморазвитием — проверяя себя на прочность, человек расширяет физический и ментальный потенциал, укрепляет самооценку и уверенность в себе. Третьих подталкивает рутина: однообразные обязанности и повторяющиеся действия утомляют, а смена режима приносит радость и возвращает ощущение вкуса жизни. Отдельная причина — физиологическая: организм способен вырабатывать гормоны удовольствия в ответ на напряжение и стресс, поэтому занятия экстримом дают положительные эмоции естественным путём, компенсируя их нехватку в обычной жизни. Наконец, экстрим объединяет: общение с единомышленниками укрепляет доверие и сотрудничество, вокруг увлечения складывается сообщество, которое поддерживает и признаёт достижения своих участников.

Любопытство и жажда нового ведут человека искать необычные места и ситуации, исследовать неизведанные территории и покорять неизвестные горизонты. Такие желания стимулируют появление любопытства и желания познавать мир вокруг себя, открывая новые перспективы и точки зрения.

Некоторые исследователи отмечают, что одним из важных факторов, толкающим людей на занятие экстремальными видами спорта, является

необходимость компенсировать отсутствие полного контроля над своей жизнью. Через контроль над собственным телом и действиями спортсмен восстанавливает утраченное чувство власти и свободы, повышая таким образом качество жизни [6].

Пребывание в экстремальных условиях даёт организму серьёзные нервно-психические перегрузки: настроение резко колеблется, нарастают тревожность и раздражительность, возможны депрессивные эпизоды. Опытные участники переносят это спокойнее и заранее продумывают меры, снижающие последствия стресса.

И. Ф. Ибрагимов и И. А. Черкасов связывают мотивацию туриста типа «экстремал» с тремя обстоятельствами: потребностью в самореализации через преодоление границ, цифровизацией, порождающей новые формы социального признания, и культурными паттернами, задающими приоритет индивидуального либо группового успеха; их данные подтверждают связь индивидуалистических ценностей с личностным ростом и роль цифровой среды в перестройке мотивации [2].

Эмоциональный фон в таких поездках динамичен: возбуждение чередуется со страхом и тревогой, восторг — с раздражением, а после неудач нередко наступают апатия и подавленность. Выраженность реакций заметно различается у новичков и опытных участников.

Перед лицом реальной угрозы включаются разные механизмы психологической защиты. Одни рационализируют происходящее, подбирая благоприятные объяснения и не замечая тёмных сторон ситуации; другие откатываются к детским, зависимым реакциям. Встречаются проекция — перенос ответственности на внешние обстоятельства или других людей, — и компенсация, когда человек переключается на альтернативные способы достижения цели. Действуют и идентификация с теми, кто уже справился с похожей ситуацией, и замещение, при котором агрессия уходит на объекты, не представляющие прямой угрозы. Наконец, срабатывает отрицание реальности: наличие угрозы попросту игнорируется.

Защитные механизмы приглушают отрицательные переживания и помогают адаптироваться к тяжёлым условиям.

Опыт перестраивает восприятие опасности. Ветераны оценивают обстановку трезво и реагируют на проблемы оперативно; новички нередко переоценивают силы и недооценивают риски, уповая на интуицию и удачу.

По мере накопления опыта расширяется осознание возможных проблем и ограничений, укрепляются самоконтроль и устойчивость к внешним воздействиям, осваиваются методы принятия решений в кризисных ситуациях и растёт доверие к собственным силам.

Развитые навыки управления эмоциями позволяют опытным спортсменам сохранять спокойствие и адекватность действий даже в самых тяжёлых обстоятельствах [5].

Итоговая картина мотивации складывается из шести устойчивых слагаемых: жажда острых переживаний, развитие личных качеств, уход от однообразия, естественная эмоциональная подпитка, круг единомышленников и стремление расширить жизненный опыт. Мотивы не сменяют друг друга, а работают одновременно, и сочетание их у каждого своё — поэтому и рекомендации по организации таких туров должны учитывать индивидуальный профиль участника, а не только общие правила.

Популярность направления растёт вместе с ответственностью организаторов: без выстроенной системы управления рисками и оценки готовности участников яркие впечатления быстро оборачиваются травмами и репутационными потерями для турфирмы. Именно поэтому психологическая подготовка и грамотный инструктаж должны сопровождать каждый маршрут, а не только самые сложные восхождения.

СПИСОК ЛИТЕРАТУРЫ:

1. ГОСТ Р 54601-2022. Туризм и сопутствующие услуги. Безопасность активных видов туризма. Общие положения [Электронный ресурс]. URL:

https://gostassistent.ru/doc/d2b42eae-3529-4c29-9e79-0a137644f741 (дата обращения: 27.08.2026)

2. Ибрагимов И.Ф., Черкасов И.А. Социально-психологические факторы мотивации социального типа личности «экстремал» в контексте развития экстремального туризма // Физическая культура, спорт, туризм: наука, образование, информационные технологии: материалы Всероссийской научно-практической конференции с международным участием, Казань, 19–20 марта 2025 года. Казанский государственный энергетический университет, 2025. С. 255–258

3. Иванов М.В. Сущность экстремального туризма как явления культуры: структурно-функциональный анализ // Мир науки. Социология, филология, культурология. 2022

4. Психологические особенности жизнестойкости у лиц, занимающихся туризмом [Электронный ресурс]. URL: https://elar.uspu.ru/bitstream/ru-uspu/64161/2/Krasnyakova2.pdf (дата обращения: 28.08.2026)

5. Экстремальный туризм и риски [Электронный ресурс]. URL: https://cyberleninka.ru/article/n/ekstremalnyy-turizm-i-riski (дата обращения: 27.08.2026)

6. Коногорская С.А. Мотивация занятий экстремальными видами спорта в юношеском возрасте // Азимут научных исследований: педагогика и психология. 2021. Т. 10. № 2 (35). С. 362–367 https://doi.org/10.26140/anip-2021-1002-0091

Tretyakova A.D.

master's degree student of 3rd year

Sochi State University

(Sochi, Russia)

EXTREME ADVENTURES AT THE LIMITS OF POSSIBILITY: RISK PSYCHOLOGY AND EXTREME TOURIST MOTIVATION

Abstract: *extreme tourism is examined as a distinct form of travel characterized by heightened risk and intense experiences. The study explores psychological mechanisms motivating participation in risky activities, perceptions of threats, and behavior in stressful situations that shape the lifestyles of contemporary adventure enthusiasts.*

Keywords: *extreme tourism, risk psychology, tourist motivation, threat perception, stressful situation, risky behavior.*

УДК 622

Сенченко В.А.

магистрант

кафедра «Горное дело»

Казахский национальный исследовательский технический университет

им. К.И. Сатпаева

(г. Алматы, Казахстан)

ОБОСНОВАНИЕ ПАРАМЕТРОВ БУРОВЗРЫВНЫХ РАБОТ ПРИ ОТКРЫТОЙ РАЗРАБОТКЕ МЕСТОРОЖДЕНИЙ

Аннотация: *в статье рассматривается обоснование параметров буровзрывных работ при открытой разработке месторождений. Проведен сравнительный анализ параметров бурения и взрывания уступов высотой 5 и 10 м. Установлено, что при диаметре скважин 152 мм и удельном расходе ВВ 0,82 кг/м³ увеличение высоты уступа сопровождается изменением глубины скважин с 6 до 12 м, линии наименьшего сопротивления с 4,5 до 5,0 м и массы заряда с 50,1 до 111,9 кг. Обоснована необходимость опытных взрывов для уточнения расчетных параметров и оценки качества дробления горной массы.*

Ключевые слова: *буровзрывные работы, открытая разработка, скважинное бурение, диаметр скважины, высота уступа, дробление горной массы.*

Введение. Буровзрывные работы являются одним из основных технологических процессов открытой разработки месторождений. Их параметры определяют качество дробления горной массы, эффективность выемочно-погрузочных операций и производительность последующих технологических процессов (1-6).

Рациональный выбор диаметра скважин, высоты уступов, линии наименьшего сопротивления, расстояний между скважинами и удельного расхода взрывчатого вещества позволяет обеспечить требуемую степень

дробления горных пород и снизить затраты на вторичное разрушение негабарита.

В связи с этим актуальной задачей является анализ взаимосвязи основных параметров буровзрывных работ и их обоснование с учетом горно-геологических и производственных условий открытых горных разработок (7-15).

Материалы и методы исследования. Исследование основано на анализе проектных параметров буровзрывных работ для двух вариантов высоты уступов - 5 и 10 м. Рассмотрены характеристики скважинного бурения, параметры расположения скважин и показатели зарядки (рис.1.).

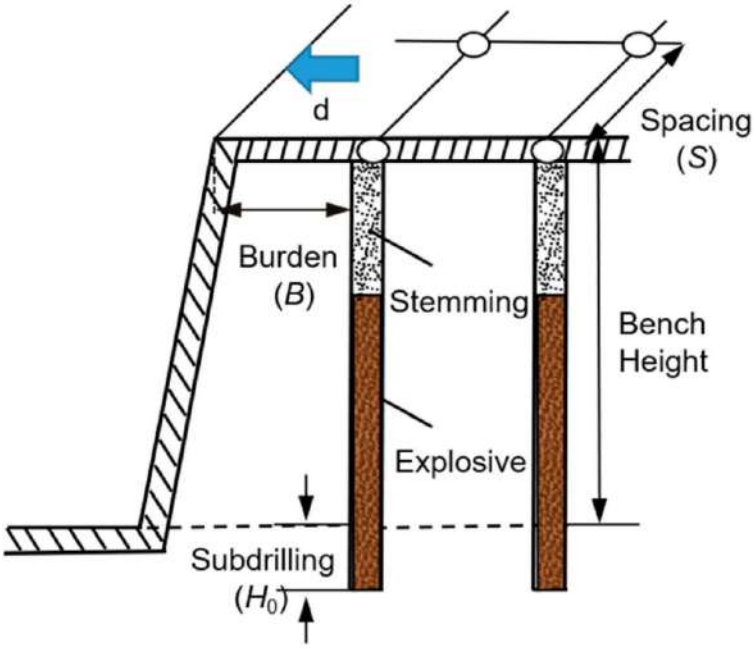

Рисунок 1. Параметры расположения скважин и показатели зарядки (рис.1.).

Для бурения предусматривается применение автономных дизельных станков ударно-вращательного бурения Epiroc D60/65, SWDE, ZEGA, DML, JK и FlexiROC D65. Оборудование используется для бурения технологических, буферных и контурных скважин.

В качестве основных расчетных показателей приняты диаметр скважины, глубина бурения, перебур, линия наименьшего сопротивления, расстояния между скважинами и рядами, масса заряда и длина забойки (15-19).

Результаты исследования и обсуждение.

Анализ параметров бурения. Для рассматриваемых вариантов высоты уступов принят диаметр скважин 152 мм. При высоте уступа 5 м глубина скважины составляет 6 м, при высоте 10 м - 12 м. Величина перебура соответственно составляет 1 и 2 м.

Основные геометрические параметры скважинной сети представлены в таблице 1.

Таблица 1. Геометрические параметры буровзрывных работ.

Показатель	**Ед. изм.**	**5 м**	**10 м**
Диаметр скважины	мм	152	152
Глубина скважины	м	6	12
Перебур	м	1	2
Линия наименьшего сопротивления	м	4,5	5,0
Расстояние между скважинами	м	3,3	3,5
Расстояние между рядами	м	3,7	3,9
Угол откоса уступа	град.	80	80

Сравнительный анализ показывает, что при увеличении высоты уступа в два раза глубина скважин также увеличивается в два раза. При этом расстояние между скважинами изменяется с 3,3 до 3,5 м, а между рядами - с 3,7 до 3,9 м.

Анализ параметров скважинных зарядов. Расчетный удельный расход взрывчатого вещества для обоих вариантов принят равным 0,82 кг/м³ при плотности ВВ 1,1 т/м³.

Вместимость одного погонного метра скважины составляет 19,96 кг/м. Основные характеристики скважинных зарядов приведены в таблице 2.

Увеличение высоты уступа сопровождается повышением массы скважинного заряда с 50,1 до 111,9 кг. При этом удельный расход взрывчатого вещества остается неизменным. Данное обстоятельство подчеркивает необходимость комплексного учета геометрических параметров скважинной сети и характеристик зарядов при проектировании буровзрывных работ.

Таблица 2. Характеристики скважинных зарядов.

Показатель	**Ед. изм.**	**5 м**	**10 м**
Удельный расход ВВ	кг/м³	0,82	0,82
Плотность ВВ	т/м³	1,1	1,1
Вместимость скважины	кг/м	19,96	19,96
Масса заряда	кг	50,1	111,9
Длина заряда	м	2,5	5,6
Длина забойки	м	3,5	6,4

Организация взрывных работ и вторичное дробление. Взрывание скважинных зарядов предусматривается осуществлять с применением электрической системы инициирования (20-27). Для производства работ используются взрывчатые вещества и материалы, допущенные к применению на территории Республики Казахстан.

Расчетная периодичность массовых взрывов составляет 3–4 дня в неделю. Для каждого массового взрыва разрабатывается соответствующая техническая документация с учетом конкретных горно-технических условий (28-32). Для уточнения проектных параметров необходимо проведение серии опытных взрывов с последующей оценкой качества дробления и выхода негабаритных кусков.

Проектный выход негабарита принят на уровне 5,5% от общего объема добываемой руды (32-38). Для его разрушения предусматривается применение самоходных механических бутобоев, а также шпурового метода вторичного дробления.

Заключение. Проведенный анализ позволил установить особенности изменения основных параметров буровзрывных работ при высоте уступов 5 и 10 м. При сохранении диаметра скважин 152 мм и удельного расхода ВВ 0,82 кг/м³ глубина бурения увеличивается с 6 до 12 м, а масса скважинного заряда — с 50,1 до 111,9 кг. Установлено, что увеличение высоты уступа сопровождается изменением геометрии скважинной сети, включая линию наименьшего сопротивления и расстояния между скважинами и рядами. Для повышения эффективности буровзрывных работ необходимо проведение опытных взрывов, инструментальный контроль гранулометрического состава горной массы и оценка фактического выхода негабарита. Полученные результаты могут служить основой для дальнейшего совершенствования параметров буровзрывных работ с учетом горно-геологических условий, производительности оборудования и требований к качеству подготовки горной массы.

СПИСОК ЛИТЕРАТУРЫ:

1. Hryhoriev Y., Lutsenko S., Systierov O., Kuttybayev A., Kuttybayeva A. Implementation of sustainable development approaches by creating the mining cluster: the case of MPP «Inguletskiy» // IOP Conference Series: Earth and Environmental Science. 2023. Vol. 1254. 012055. https://doi.org/10.1088/1755-1315/1254/1/012055
2. Ракишев Б.Р., Кожантов А.У., Куттыбаев А.Е. Взаимосвязь между важнейшими параметрами и показателями системы открытой разработки полезных ископаемых // ГИАБ. 2005. Т. 10. № 10. С. 220–227
3. Ракишев Б.Р., Кожантов А.У., Куттыбаев А.Е. Влияние типоразмеров и расстановки выемочно-погрузочного оборудования на интенсивность развития открытых работ // ГИАБ. 2006. № 1. С. 221–226

4. Ракишев Б.Р., Саменов Г.К., Куттыбаев А.Е., Хамметова Ж.Н. Влияние высоты и числа уступов на параметры рабочей зоны // ГИАБ. 2007. № 2. С. 259–265

5. Куттыбаев А.Е., Кожантов А.У. Некоторые результаты горно-геометрического анализа модельного карьерного поля на поперечных сечениях // Международная научно-практическая конференция «Подготовка кадров для реализации программы развития горно-металлургического комплекса на 2012–2014 годы». 2011. С. 139–144

6. Завкиддин З., Эргашева З. В этой статье рассматриваются следующие вопросы // Международный журнал научных и прикладных исследований. 2024. Т. 1. № 2. С. 101–104

7. Ракишев Б.Р., Мухамеджанов Е.Б., Саменов Г.К., Куттыбаев А.Е. Установление границ применения экскаваторно-автомобильных комплексов различной мощности в глубоких карьерах // ГИАБ. 2012. № 7. С. 65–72

8. Куттыбаев А.Е., Куантай А.С. Циклично-поточная технология, оснащенная передвижным дробильно-перегрузочным комплексом // Труды университета. 2022. Т. 87. № 2. С. 116–122. https://doi.org/10.52209/1609-1825_2022_2_116

9. Құттыбаев А.Е. Бұрғылау станоктары. Қ.И. Сәтбаев атындағы ҚазҰТЗУ, 2020. 132 с. ISBN 978-601-08-0263-68

10. Khaitov O., Gulmuradov D., Karamov A., Kuttybaev A., Shvets E. Theoretical study of priority technical and technological indicators of drilling rigs in the context of the mining industry of the Republic of Uzbekistan // Herald of Khmelnytskyi National University. Technical Sciences. 2024. Vol. 337, № 3 (2). P. 401–408. https://doi.org/10.31891/2307-5732-2024-337-3-61

11. Ракишев Б.Р., Куттыбаев А.А., Куттыбаев А.Е. Интеллектуальные системы технологий взрывной подготовки горных пород // Енергетика: економіка, технології, екологія. 2015. № 4. С. 11–16. ISSN 2308-7382

12. Adamaev M., Kuttybaev A., Auezova A. Dynamics of dry grinding in two-compartment separator mills // New Developments in Mining Engineering 2015: Theoretical and Practical Solutions of Mineral Resources Mining. 2015. P. 435–439 https://doi.org/10.1201/b19901-76

13. Исабек Т., Куттыбаев А. Научный подход к определению местоположения шахтного ствола // Горный журнал Казахстана. 2018. Т. 12. С. 4–8

14. Lutsenko S., Hryhoriev Y., Kuttybayev A., Imashev A., Kuttybayeva A. Determination of mining system parameters at a concentration of mining operations // Известия НАН РК. 2023. Т. 1. № 1 (457). С. 130–140. https://doi.org/10.32014/2023.2518-170x.264

15. Hryhoriev Y. et al. // IOP Conference Series: Earth and Environmental Science. 2023. Vol. 1254. Article 012050. https://doi.org/10.1088/1755-1315/1254/1/012050

16. Казангапов А.Е., Куттыбаев А.Е., Саменов Г.К., Петрунько А.Н. Зависимость производительности экскаватора от кусковатости взорванной породы на Житикаринском карьере // Вестник КазНТУ. 2006. № 2. С. 153–156

17. Rakishev B.R., Kozhantov A.U. Specifications of the rock massifs by the block sizes // Naukovyi Visnyk Natsionalnoho Hirnychoho Universytetu. 2014. № 6. P. 22–27

18. Имашев А.Ж., Таханов Д.К., Мусин А.А., Куттыбаев А.Е. О проблеме разубоживания руды при отработке маломощных рудных тел системой подэтажного обрушения // Горный журнал Казахстана. 2019. № 8. С. 37–40

19. Ракишев Б.Р., Ракишева З.Б., Куттыбаев А.Е. Способ полного извлечения кондиционных руд из сложноструктурных блоков уступов. Патент РК на изобретение № 37180. МПК E21C 41/00 (2006.01). Заявка № 2023/0880.1. Бюл. № 6 от 07.02.2025

20. Куттыбаев А.Е., Ермеккали А.А. Сортировка угля на разрезе «Майкубен» // Труды университета. 2024. Т. 1. № 1 (94). С. 214–219

21. Matayev A., Zeitinova Sh., Mussin R., Doni D., Shaike N., Kuttybayev A., Iskakov R. Research into mechanical properties of ore and rocks in the ore deposits with assessment of the mass stress state natural field // Mining of Mineral Deposits. 2024. Vol. 18. No. 2. P. 71–82. https://doi.org/10.33271/mining18.02.071

22. Kovrov O., Babiy K., Rakishev B., Kuttybayev A. Influence of watering filled-up rock massif on geomechanical stability of the cyclic and progressive technology line // Mining of Mineral Deposits. 2016. Vol. 10. No. 2. P. 55–63. https://doi.org/10.15407/mining10.02.055

23. Hryhoriev Y., Lutsenko S., Shvets Y., Kuttybayev A., Mukhamedyarova N. Predictive calculation of blasting quality as a tool for estimation of production cost and

investment attractiveness of a mineral deposit development // IOP Conference Series: Earth and Environmental Science. 2024. Vol. 1415. No. 1. Article 012027. https://doi.org/10.1088/1755-1315/1415/1/012027

24. Ракишев Б.Р., Куттыбаев А.Е., Ракишева З.Б., Ауэзова А.М. Аналитическое определение гранулометрического состава взорванной горной массы при скважинных зарядах дробления // Взрывное дело. 2015. № 113-70. С. 6–19

25. Umirova G., Sudakov A., Kuttybayev A., Sudakova D. Selection and justification of binding material for polymer-gravel composite of block type inverse gravel filter // Engineering for Rural Development. 2025. https://doi.org/10.22616/ERDev.2025.24.TF089

26. Kuttybayev A.E., Muratova S.K., Khomenko V.L., Pashchenko O.A., Meiram G. Development and implementation of a program for monitoring the stability of quarry excavation slopes in the Almala area // International Multidisciplinary Scientific GeoConference Surveying Geology and Mining Ecology Management, SGEM. 2025. Vol. 25. No. 1.1. P. 379–386. https://doi.org/10.5593/sgem2025/1.1/s04.46

27. Ratov B., Kosminov A., Kuttybayev A., Tabylganov M., Seksenbay M. Public-private partnership between Satbayev University and SK Geoservice LLP: Enhancing collaboration in technological innovation and production // E3S Web of Conferences. 2024. Vol. 525. Article 01007. https://doi.org/10.1051/e3sconf/202452501007

28. Orinbaev B., Ratov B., Khomenko V., Tileuberdi N., Khayitov O., Umirzokov A., Seidaliyev A., Makyzhanova A., Kuttybayev A., Zahrytsenko A., Kamyshatskyi O. Comprehensive use of electrical inverse lateral and radioactive logging for strata properties investigation in Cased Wells // ES Materials & Manufacturing. 2025. https://doi.org/10.30919/mm1417

29. Umirzokov A., Nasirov U., Zairov S. et al. An IoT-enabled dispatch framework for dynamic ore grade blending in open-pit mines: a simulation-based performance analysis // Journal of Engineering and Applied Science. 2025. Vol. 72. Article 161. https://doi.org/10.1186/s44147-025-00751-4

30. Kuttybayev A., Khayitov O., Saidova L., Umirzokov A., Makhat Y. The influence of chloride ions on uranium sorption from productive solutions of sulfuric acid leaching of ores // News of the National Academy of Sciences of the Republic of Kazakhstan. Series of Geology and Technical Sciences. 2025. № 4 (472). P. 211–221. https://doi.org/10.32014/2025.2518-170X.540

31. Balpanova M.Zh., Kuttybayev A.E., Takhanov D.K., Zhienbayev A.B. Conditions of the overlaying stratum collapse with outcrop during remining the Zhaman-Aybat deposit // Горный журнал Казахстана. 2024. № 8. С. 34–40 https://doi.org/10.48498/minmag.2024.232.8.005

32. Kiriia R., Smirnov A., Zhyhula T., Mishchenko T., Kuttybayev A. Development of methods for calculating the parameters of steeply inclined belt conveyors used in open pit mining // Геотехнічна механіка. 2024. Вып. 169. С. 66–73. https://doi.org/10.15407/geotm2024.169.066

33. Зейтинова Ш.Б., Исабек Т.К., Имашев А.Ж., Куттыбаев А. Исследование напряженно-деформированного состояния массива горных пород вблизи вертикального ствола // Горный журнал Казахстана. 2018. № 10. С. 18–22

34. Ковров А.С., Ракишев Б.Р., Кожантов А.У., Куттыбаев А.Е. Моделирование устойчивости карьерных откосов на эквивалентных материалах. 2016. С. 83–91

35. Жайлиев А.О., Сейдалиев А.А., Куттыбаев А.Е., Гусманова А.Г., Табылганов М.Т., Ратов Б.Т. Подбор буровых растворов и регулирование их плотности // Нефть и газ. 2025. № 1 (145). С. 115–128 https://doi.org/10.37878/2708-0080/2025-1.06

36. Kotov I.A., Shvets D.V., Karabut N.O., Kuttybayev A. Intelligent computer-aided automation of operating state control for mining and metallurgical power complexes // Applied Aspects of Information Technology. 2026. Vol. 9, № 3. P. 465–479. https://doi.org/10.15276/aait.09.2026.31

37. Kotov I.A., Shvets D.V., Hryhoriev Y.I., Karabut N.O., Kuttybayev A. Applied heuristic information technologies for automating power system management in mining and metallurgical complexes // Herald of Advanced Information Technology. 2026. Vol. 9, № 3. P. 400–416. https://doi.org/10.15276/hait.09.2026.26

Senchenko V.A.
master's degree student
Department of Mining Engineering
Satbayev University
(Almaty, Kazakhstan)

JUSTIFICATION OF DRILLING AND BLASTING PARAMETERS IN OPEN-PIT MINING

Abstract: *this article examines the justification of drilling and blasting parameters in open-pit mining. Drilling and blasting parameters were compared for benches 5 and 10 m high. At a borehole diameter of 152 mm and a specific explosive consumption of 0.82 kg/m³, increasing bench height was found to increase borehole depth from 6 to 12 m, burden from 4.5 to 5.0 m, and charge mass from 50.1 to 111.9 kg. The need for trial blasts to refine calculated parameters and assess rock fragmentation quality is substantiated.*

Keywords: *drilling-blasting operations, open-pit mining, borehole drilling, borehole diameter, bench height, rock fragmentation.*

УДК 622

Фатьянова Е.И.

студентка 1 курса

специальность «Добыча полезных ископаемых»

Школа горной инженерии и геологии

Университет Улытау

(г. Жезказган, Казахстан)

ВНЕДРЕНИЕ МЕТОДА ПРЕДВАРИТЕЛЬНОЙ СЕПАРАЦИИ ДЛЯ МЕДНЫХ РУД МЕСТОРОЖДЕНИЯ ВОСТОЧНАЯ САРЫ-ОБА

Аннотация: *в статье рассмотрена возможность применения предварительной сепарации (предконцентрации) медных руд месторождения Восточная Сары-оба перед основной переработкой. В качестве технологического варианта анализируется рентгенофлуоресцентная кусковая сортировка, основанная на регистрации характеристического рентгеновского излучения отдельных кусков. Цель работы состоит в разработке расчетной схемы оценки технологической и экономической целесообразности такой операции. Использованы методы анализа опубликованных исследований, материального баланса, сценарного моделирования и укрупненной технико-экономической оценки. Экономическая оценка учитывает сокращение затрат на последующую переработку и транспортировку, капитальные и эксплуатационные затраты сепарационного комплекса, а также потери меди с удаляемой фракцией. Для расчёта экономического эффекта условно приняты следующие показатели: годовая добыча 1,0 млн т, содержание меди в исходной руде 0,70%, выход удаляемой фракции 20% и содержание меди в ней 0,10%. Расчёт показывает, что содержание меди в потоке, направляемом на фабрику, может составить 0,85% при сохранении 97,14% меди в полезном потоке. При заданных условных затратах расчётный годовой эффект достигает 352 млн тенге, простой срок окупаемости — около 5,1 года.*

Ключевые слова: *предконцентрация, рентгенофлуоресцентная сепарация, кусковая сортировка, медная руда, Восточная Сары-оба, рудоподготовка, экономическая целесообразность.*

Введение.

Рациональное использование минерально-сырьевой базы требует совершенствования не только операций извлечения полезных компонентов, но и подготовки руды к обогащению. Существенная доля энергетических и эксплуатационных затрат горно-обогатительного производства связана с транспортированием, дроблением, измельчением и переработкой всей массы добытого материала, включая пустые и слабоминерализованные породы. Одним из способов уменьшения этой нагрузки является предварительная сепарация, или предконцентрация, – разделение кускового материала до основных переделов с выделением фракции, содержание полезного компонента в которой ниже заданного технологического порога [3, 4].

Месторождение Восточная Сары-оба – это медное месторождение, входящее в состав Жиландинской группы месторождений, расположенное в Улытауской области Казахстана, примерно в 30–40 км к северу от города Сатпаев. Геологические и структурные особенности меднорудного района отражены в работе М. Б. Нурпеисовой и соавторов [2].

В качестве одного из вариантов предварительного разделения исследована рентгенофлуоресцентная (РФС) кусковая сортировка. После дробления и классификации куски подаются в измерительную зону, где регистрируется характеристическое рентгеновское излучение. На основании спектральных параметров и заданного алгоритма система относит материал к одному из потоков. Рентгенофлуоресцентная сортировка не извлекает металл химическим способом и не заменяет дробление, измельчение и обогащение, её задача – изменить массовое и качественное соотношение материала, поступающего на последующие операции [5, 6].

Цель исследования – разработать расчетно-аналитическое обоснование применения предварительной сепарации для руд месторождения Восточная Сары-оба и определить условия, при которых такой процесс может быть технологически и экономически целесообразным. Для достижения цели решаются следующие задачи: определить ключевые параметры, требующие

экспериментального изучения, построить условный материальный баланс, оценить изменение содержания меди и ее потери с удаляемой фракцией, выполнить укрупненный расчет годового экономического эффекта, провести сценарную проверку чувствительности результата к содержанию меди в отходящем потоке.

Рабочая гипотеза состоит в том, что предварительная сортировка может уменьшить массу руды, направляемой на основные переделы, при приемлемом сохранении меди в технологическом продукте. Проверка гипотезы для конкретного месторождения возможна только после лабораторных и опытно-промышленных испытаний. Все числовые значения, приведенные далее, являются условными параметрами расчетного сценария и не представляют фактические данные геологического опробования Восточной Сары-обы.

1. Материалы и методы исследования.

Исследование выполнено как расчетно-аналитическая работа на основе сведений о месторождении и регионе, представленных в исходных материалах [1, 2], а также опубликованных исследований по рудоподготовке, предконцентрации и рентгенофлуоресцентной сортировке [3–8]. Фактическая база лабораторных испытаний, результаты химического анализа отдельных кусков, паспортные данные выбранной промышленной установки и коммерческие предложения поставщиков оборудования в распоряжении автора не представлены. По этой причине вместо экспериментальных результатов использован иллюстративный числовой сценарий.

В базовом сценарии условная годовая подача руды принята равной 1,0 млн.т, среднее содержание меди в исходной руде – 0,70%. Предполагается, что сепаратор удаляет 20% исходной массы со средним содержанием меди 0,10%. Остальные 80% массы образуют продукт сепарации, направляемый на фабрику. Для сравнения вариантов условно принята одинаковая степень извлечения меди на последующих переделах – 90%.

Для расчёта используются следующие показатели: выход удаляемой фракции β, содержание меди в исходной руде α, среднее содержание меди в удаляемом потоке θ, содержание меди в продукте сепарации γ, извлечение меди в продукт сепарации εCu. При условии, что все величины содержания выражены в процентах, расчётное содержание меди в продукте сортировки определяется из баланса компонента:

$$\gamma = (\alpha - \beta \cdot \theta) / (1 - \beta).$$

Извлечение меди в продукт сепарации определяется как отношение количества меди в этом продукте к количеству меди в исходном питании:

$$\varepsilon Cu = [(\alpha - \beta \cdot \theta) / \alpha] \cdot 100\%.$$

Коэффициент повышения содержания меди рассчитывается как $K = \gamma / \alpha$.

Таблица 1. Условные исходные параметры расчётного сценария.

Параметры	**Обозначение**	**Значение**
Годовая добыча исходной руды	M_0	1 000 000 т/год
Содержание меди в исходной руде	α	0,70%
Выход удаляемой фракции	β	20,0% массы
Содержание меди в удаляемой фракции	θ	0,10%
Извлечение меди на последующих переделах	η	90,0%
Удельные затраты на переработку	Собр	6 500 тенге/т
Расстояние транспортировки к фабрике	L	35 км
Тариф транспортировки	Стр	4 тенге/(т·км)
Эксплуатационные затраты сепарационного узла	Ссеп	180 млн. тенге/год
Обращение с удаляемой породой	Суд	150 тенге/т

Параметры	Обозначение	Значение
Контроль качества и лабораторные работы	Сконтр	10 млн. тенге/год
Условная чистая стоимость 1 т извлекаемой меди	PCu	4,2 млн. тенге/т
Дополнительные капитальные вложения	Кдоп	1,8 млрд. тенге

1.1 Методика проверки технологической применимости.

Лабораторную программу целесообразно начинать с выделения основных рудных разновидностей и формирования представительных проб по зонам и типам минерализации. Для предварительного скрининга в качестве проектного объёма может быть предусмотрено не менее 600 кусков: по 200 кусков в трёх классах крупности 20–40, 40–70 и 70–100 мм. Такое количество является предлагаемым стартовым объёмом работ, а окончательный размер выборки следует определять по изменчивости содержания меди и требованиям к доверительной оценке. Каждую пробу необходимо маркировать, взвешивать, измерять на сепараторе и направлять на независимый химический анализ.

Для каждого класса крупности следует проверить несколько порогов разделения и повторяемость измерений. Спектральные параметры сопоставляют с фактическим содержанием меди, установленным химическим анализом. Затем определяют долю правильно распознанных кусков, выход продуктов, содержание меди в каждом продукте, извлечение меди в полезный поток и её потери с удаляемой фракцией. Особое внимание требуется уделить соотношению поверхностной и объёмной минерализации, поскольку РФС регистрирует сигнал от поверхности куска, а экономическое решение зависит от содержания компонента во всем объёме материала [6].

Если минералогический и химический анализ выявит несколько ценных компонентов, алгоритм сортировки должен учитывать их совместное распределение. Настройка только на медь способна привести к удалению кусков, содержащих другой промышленно значимый элемент. Для комплексных руд

выбор алгоритма должен опираться на ограничения по каждому ценному компоненту [7].

1.2 Экономическая модель.

Экономическая оценка сравнивает базовый вариант, при котором вся добытая руда поступает на фабрику, и вариант с предварительной сортировкой. Годовой эффект складывается из экономии затрат на переработку и транспортирование удаляемой массы за вычетом стоимости меди, теряемой с этим потоком, эксплуатационных расходов сепарационного комплекса, затрат на обращение с отсортированной породой и контроля качества:

$$Эгод = Мотс \cdot Собр + Мотс \cdot L \cdot Стр - VCu - Ссеп - Мотс \cdot Суд - Сконтр.$$

Стоимость теряемой меди в расчетной модели определяется по формуле

$$VCu = Мотс \cdot (\theta / 100) \cdot \eta \cdot PCu,$$

где:

Мотс – годовая масса удаляемой фракции, т,

η – условное извлечение меди на последующих переделах,

PCu – условная чистая денежная оценка одной тонны извлекаемой меди.

Удельные затраты на переработку Собр не включают транспортировку, поэтому транспортная экономия учитывается отдельной строкой. Если в фактической калькуляции транспорт уже включён в стоимость переработки, повторное включение транспортной составляющей недопустимо.

Простой срок окупаемости определяется как *Ток = Кдоп / Эгод* при положительном годовом эффекте. Дополнительно рассчитывается чистый дисконтированный доход за десять лет при условной ставке дисконтирования 12% и постоянном ежегодном денежном потоке. Укрупненная модель не

учитывает налоги, инфляцию, изменения цены меди, график освоения мощности, оборотный капитал, ликвидационную стоимость и возможные затраты на реконструкцию. Поэтому её результаты могут использоваться только для предварительного отбора сценариев.

2. Результаты. Расчетный материальный баланс.

При условном содержании меди в исходной руде 0,70% одна тысяча тонн питания содержит 7,0 т меди. При удалении 20% массы с содержанием меди 0,10% в отходящий поток переходит 200 т материала и 0,20 т меди. В продукте сепарации остается 800 т материала с 6,80 т меди. Таким образом, расчетное содержание меди в потоке, направляемом на фабрику, составляет 0,85%, а извлечение меди в этот поток – 97,14%. Коэффициент повышения содержания меди равен 1,21.

Таблица 2. Условный материальный баланс на 1 000 т исходной руды.

Показатель	Исходная руда	Продукт сепарации	Удаляемая фракция
Масса, т	1 000	800	200
Выход по массе, %	100,0	80,0	20,0
Содержание меди, %	0,70	0,85	0,10
Количество меди, т	7,00	6,80	0,20
Распределение меди, %	100,0	97,14	2,86

В пересчёте на условную годовую подачу 1,0 млн т на фабрику поступает 0,8 млн. т продукта сепарации. Масса материала, направляемого на последующие переделы, сокращается на 200 тыс. т в год. При неизменном условном извлечении 90% фабрика извлекает 6 120 т меди из потока после сепарации против 6 300 т в базовом варианте без сепарации. Разница составляет 180 т извлекаемой меди в год, именно эта величина использована при оценке упущенного денежного вклада меди.

2.1 Условная оценка годового экономического эффекта.

При принятых допущениях экономия на последующей переработке равна 1,30 млрд. тенге в год (200 тыс. т × 6 500 тенге/т). Экономия на транспортировании при расстоянии 35 км и тарифе 4 тенге/(т·км) составляет 28 млн. тенге. Условная стоимость 180 т извлекаемой меди, не поступившей на фабрику, равна 756 млн. тенге. Дополнительные эксплуатационные затраты сепарационного узла составляют 180 млн. тенге, обращение с удаляемой породой – 30 млн. тенге, лабораторный и качественный контроль – 10 млн. тенге.

Таблица 3. Условный годовой экономический эффект.

Статья расчёта	**Расчёт**	**Эффект, млн. тенге/год**
Экономия на переработке	200 000 т × 6 500 тенге/т	1 300
Экономия на транспортировании	200 000 т × 35 км × 4 тенге/(т·км)	28
Потеря денежного вклада извлекаемой меди	180 т × 4,2 млн. тенге/т	-756
Эксплуатация сепарационного узла	Условная годовая сумма	-180
Обращение с удаляемой породой	200 000 т × 150 тенге/т	-30
Лабораторный контроль	Условная годовая сумма	-10
Чистый годовой эффект	Сумма статей	352

При дополнительных капитальных вложениях 1,8 млрд. тенге простой срок окупаемости составит около 5,1 года. При условном горизонте оценки 10 лет и ставке дисконтирования 12% чистый дисконтированный доход составит приблизительно 189 млн. тенге, внутренняя норма доходности – около 14,5%. Расчет не включает налоги, инфляцию и изменение денежных потоков по годам, поэтому полученные финансовые показатели не являются инвестиционным заключением.

2.3 Чувствительность к содержанию меди в удаляемой фракции.

Наиболее критичным параметром для экономики является не только доля удаляемой массы, но и фактическое содержание меди в ней. При одинаковых капитальных и удельных эксплуатационных параметрах увеличение содержания меди в удаляемом потоке повышает потери компонента и уменьшает экономический эффект. Для оценки этой зависимости рассмотрены три условных сценария.

Таблица 4. Сценарная чувствительность расчётной модели.

Сценарий	Удаляемая масса, %	Cu в удаляемой фракции, %	Извлечение Cu в продукт, %	Эгод, млн. тенге/год
Консервативный	15	0,15	96,79	-67
Базовый	20	0,10	97,14	352
Оптимистичный	25	0,05	98,21	960

В базовом сценарии нулевой годовой эффект достигается при содержании меди в удаляемой фракции приблизительно 0,147% при сохранении остальных допущений. Следовательно, если среднее содержание меди в отходящем потоке окажется выше этого расчётного порога, рассматриваемый вариант в принятой экономической конфигурации теряет привлекательность. Порог 0,147% не является универсальным нормативом: он изменится при другой цене извлекаемой меди, стоимости переработки, транспортном плече, производительности, затратах сепарации и извлечении фабрики

$$\theta кр = [Мотс \cdot (Собр + L \cdot Стр - Суд) - Ссеп - Сконтр] \cdot 100 / [Мотс \cdot \eta \cdot PCu].$$

3. Обсуждение.

Полученное расчётное повышение содержания меди с 0,70 до 0,85% и сокращение массы питания фабрики на 20% иллюстрируют возможный эффект предконцентрации, но сами по себе не доказывают применимость РФС на Восточной Сары-обе. Положительный экономический результат в базовом сценарии обусловлен сочетанием относительно низкого содержания меди в удаляемой фракции, достаточно высокой стоимости переработки и умеренных затрат на сортировочный узел. При росте содержания меди в отходящем потоке до 0,15% модель дает отрицательный эффект, несмотря на снижение массы питания фабрики. Тем самым технологический критерий нельзя задавать только по максимальному проценту отсева: первостепенное значение имеет соотношение между удаляемой массой и потерями ценного компонента.

Эффективность предварительной сепарации зависит от контрастности руд, гранулометрического состава и выбранного метода сортировки [4, 5]. Для РФС существенное значение имеют экспериментальная сепарационная характеристика и неоднородность поверхностной минерализации [6]. При наличии нескольких полезных компонентов алгоритм следует оценивать по совокупным потерям, а не только по меди [7]. Экономические расчёты для иных объектов могут служить методической основой, однако не заменяют расчёта на данных конкретного месторождения [8].

Для перехода к лабораторной проверке рекомендуется сформировать выборки основных рудных типов и провести сортировку по нескольким классам крупности. Проектный диапазон 20–100 мм и выделение трёх классов 20–40, 40–70 и 70–100 мм предложены для организации первоначального исследования, но должны быть скорректированы по результатам дробимости, раскрытия минералов, технических ограничений аппарата и фактического распределения меди по классам. Требуется также установить влияние влажности, пылеватости, окисленности поверхности и загрязнения кусков на воспроизводимость показаний.

Рекомендуемая последовательность работ включает:

1. Минералогическое и химическое изучение проб.

2. Оценку распределения меди по классам крупности и отдельным кускам.

3. Калибровку аналитического сигнала сепаратора по результатам химического анализа.

4. Получение сепарационных характеристик при нескольких порогах.

5. Составление материальных балансов и проверку потерь меди.

6. Расчет затрат по фактическим коммерческим предложениям.

7. Опытно-промышленные испытания на потоке с фиксацией производительности, простоев, расхода электроэнергии, технического обслуживания и качества продукта.

По итогам следует сравнить не менее трёх вариантов настройки: с приоритетом минимизации потерь меди, с приоритетом сокращения массы и компромиссный вариант.

Экологическая и производственная безопасность должны оцениваться одновременно с технологическими параметрами. На участках дробления, грохочения и сортировки требуется предусмотреть пылеподавление и аспирацию, безопасное обслуживание измерительного оборудования и контроль состава удаляемой породы. До выбора способа размещения или дальнейшего использования отходящей фракции необходимо проверить ее химический и минералогический состав. Уменьшение потока на фабрику не означает автоматической экологической безопасности удаляемого материала, обращение с ним должно соответствовать требованиям экологического законодательства Республики Казахстан [9].

Выводы.

Предварительная сепарация может рассматриваться как один из возможных вариантов совершенствования рудоподготовки медных руд месторождения Восточная Сары-оба. Рентгенофлуоресцентная кусковая сортировка представляет интерес для экспериментальной проверки, поскольку позволяет принимать решение о разделении материала по измеряемым характеристикам отдельных кусков. Однако ее результативность будет определяться контрастностью минерализации, связью поверхностного сигнала с объемным содержанием меди, крупностью сортировки, влажностью и точностью распознавания.

В условном расчетном сценарии при годовой подаче 1,0 млн т, содержании меди в исходной руде 0,70%, удалении 20% массы с содержанием меди 0,10% и извлечении на последующих переделах 90% содержание меди в потоке на фабрику повышается до 0,85%, а сохранение меди в продукте сепарации составляет 97,14%. При принятых условных экономических параметрах чистый годовой эффект равен 352 млн. тенге, простой срок окупаемости – 5,1 года, расчетный ЧДД за 10 лет при ставке 12% – около 189 млн. тенге.

Сценарный анализ показывает, что экономическая целесообразность чувствительна к содержанию меди в удаляемой фракции: в базовой конфигурации расчетный порог безубыточности составляет около 0,147% Cu. Положительный результат может считаться обоснованным только при подтверждении материального баланса, допустимых потерь меди, производительности сепаратора и положительного денежного потока с учетом всех капитальных и эксплуатационных затрат.

Для принятия решения о внедрении необходимо выполнить минералого-химическую характеристику представительных проб, проверить связь рентгеноспектральных параметров с фактическим содержанием меди, подобрать классы крупности и пороги разделения, провести лабораторные и опытно-промышленные испытания.

СПИСОК ЛИТЕРАТУРЫ:

1. Протокол общественных слушаний посредством открытых собраний по проекту «План ликвидации последствий ведения горных работ по отработке запасов месторождения Восточная Сарыоба открытым способом» [Электронный ресурс]. 2021. URL: https://www.gov.kz/uploads/2021/11/11/ffe368dc1376e20257431fc978951405_original.1097326.pdf (дата обращения: 23.10.2026)

2. Нурпеисова М.Б., Битимбаев М.Ж., Рысбеков К.Б., Дербисов К.Н., Турумбетов Т., Шульц Р. Геодезическое обоснование меднорудного района Сарыарки // Известия Национальной академии наук Республики Казахстан. Серия геологии и технических наук. 2020. Т. 6, № 444. С. 194–202. https://doi.org/10.32014/2020.2518-170X.147

3. Газалеева Г.И., Цыпин Е.Ф., Червяков С.А. Рудоподготовка: дробление, грохочение, обогащение: научная монография. Екатеринбург: ООО «УЦАО», 2014. 914 с.

4. Терещенко С.В., Шибаева Д.Н. Повышение качественных показателей рудопотока с использованием методов предконцентрации: теория и практика // Горный журнал. 2020. № 9. С. 60–65. https://doi.org/10.17580/gzh.2020.09.08

5. Цыпин Е.Ф., Овчинникова Т.Ю., Ефремова Т.А. Эффективность применения рентгенофлуоресцентной сепарации для предварительной концентрации руд // Горный информационно-аналитический бюллетень. 2020. № 3-1. С. 431–442. https://doi.org/10.25018/0236-1493-2020-31-0-431-442

6. Цыпин Е.Ф., Овчинникова Т.Ю., Ефремова Т.А., Зиятдинов С.В. Получение экспериментальной сепарационной характеристики рентгенофлуоресцентного сепаратора для окисленной медной руды // Горный информационно-аналитический бюллетень. 2023. № 12-1. С. 164–176. https://doi.org/10.25018/0236_1493_2023_121_0_164

7. Цыпин Е.Ф., Ефремова Т.А., Овчинникова Т.Ю. Влияние алгоритма рентгенофлуоресцентной сепарации на эффективность предварительного обогащения медно-цинковой руды // Горный информационно-аналитический бюллетень. 2025. № 1-1. С. 208–220

8. Цыпин Е.Ф., Ефремова Т.А., Овчинникова Т.Ю. Экономическая эффективность предварительной концентрации с использованием рентгенофлуоресцентной сепарации // Известия высших учебных заведений. Горный журнал. 2020. № 6. С. 66–74. https://doi.org/10.21440/0536-1028-2020-6-66-74

9. Экологический кодекс Республики Казахстан от 2 января 2021 года № 400-VI ЗРК [Электронный ресурс]. Информационно-правовая система нормативных правовых актов

Республики Казахстан «Әділет». URL: https://adilet.zan.kz/rus/docs/K2100000400 (дата обращения: 23.10.2026)

Fatyanova Ye.I.
student of 1st year
specialty «Mineral Extraction»
School of Mining Engineering and Geology
Ulytau University
(Zhezkazgan, Kazakhstan)

IMPLEMENTATION OF PRELIMINARY SEPARATION METHOD FOR COPPER ORES FROM EASTERN SARY-OBA DEPOSIT

Abstract: *this paper examines the potential for preliminary separation (preconcentration) of copper ores from the Eastern Sary-Oba deposit before further processing. X-ray fluorescence sorting of individual ore lumps is considered as a technological option, it relies on detecting characteristic X-ray emissions from each lump. The aim is to develop a calculation framework for assessing the technical and economic feasibility of this operation. The study uses analysis of published research, material balance calculations, scenario modeling, and a preliminary techno-economic assessment. The economic assessment accounts for savings in downstream processing and transportation costs, capital and operating costs of the separation facility, and copper losses in the rejected fraction. The following values are assumed for calculating the economic benefit: annual ore production of 1.0 million tonnes, copper grade of 0.70% in the feed ore, rejected fraction yield of 20%, and copper grade of 0.10% in that fraction. Calculations indicate that copper grade in the stream sent to the processing plant could reach 0.85%, with 97.14% of the copper retained in the product stream. Under the assumed cost parameters, the estimated annual economic benefit reaches 352 million tenge, with a simple payback period of approximately 5.1 years.*

Keywords: *preconcentration, X-ray fluorescence sorting, lump sorting, copper ore, Eastern Sary-Oba, ore preparation, economic feasibility.*

УДК 793.3

Огиенко И.Н.

преподаватель первой квалификационной категории

Школа искусств

Белгородский государственный институт искусств и культуры

(г. Белгород, Россия)

ФОРМИРОВАНИЕ ВЫНОСЛИВОСТИ И КООРДИНАЦИИ У УЧАЩИХСЯ ХОРЕОГРАФИЧЕСКИХ ОТДЕЛЕНИЙ СРЕДСТВАМИ ALLEGRO

Аннотация: *в статье рассматриваются методические возможности раздела allegro классического танца как средства формирования выносливости и координации у учащихся хореографических отделений. Анализируются последовательность разучивания прыжков, роль demi-plie и мягкого приземления, а также особенности работы с хореографическим коллективом.*

Ключевые слова: *классический танец, аллегро, прыжок, выносливость, координация, методика преподавания, экзерсис.*

Перед педагогом-хореографом стоит двойная цель. Обучить ребёнка технике — лишь половина дела, вторая половина состоит в том, чтобы в его теле созрели физические опоры этой техники. Среди таких опор выносливость и координация занимают особое место, а сильнее всего на них воздействует прыжковый раздел классического танца. Цель настоящей статьи — проследить, за счёт каких методических решений раздел allegro развивает эти качества, и показать, как строить его в работе с учащимися.

Сначала о том, зачем allegro вообще нужен в системе классического тренажа. Для А. Я. Вагановой прыжковый раздел имел особый вес: в нём, по её мысли, сосредоточена «танцевальная наука», а весь предшествующий экзерсис — лишь подготовка к нему [4, с. 14]. В ту же логику встраивается характеристика

Н. П. Базаровой: аллегро считается самым трудным и самым ответственным разделом, потому что только здесь собранные ранее навыки — выворотность, сила мышц, гибкость, упругость стопы — сходятся в едином воздушном движении [1, с. 62]. Для педагога из этого следует практический вывод: прыжковая часть урока работает как контрольная точка всей подготовки, и по ней сразу видно, что в теле ученика недоработано.

Сами же качества — выносливость и координация — закладываются задолго до первого прыжка. Н. П. Базарова подчёркивает, что к аллегро ученика допускают лишь тогда, когда подготовлено всё тело целиком: крепкие мышцы ног, эластичные стопы, выправленная осанка, выворотность [1, с. 63]. Она же связывает высоту прыжка с тремя источниками: качеством demi-plie, упругостью мышц и точностью исходной позы, — и все три, по её наблюдению, выращиваются в предшествующих разделах экзерсиса, у палки и на середине зала [1, с. 63]. Особая роль здесь у demi-plie: правильное, глубокое приседание с плотно стоящими пятками В. С. Костровицкая прямо называет условием и высоты, и мягкости, и упругости прыжка [5, с. 110]. А. Я. Ваганова доводит мысль до конкретной техники: сила отталкивания идёт прежде всего от стопы, поэтому пятки при приседании перед прыжком отделять от пола нельзя [4, с. 72]. Выходит, выносливость танцовщика начинается не в воздухе, а в приседании — там, где копится и запас силы, и умение гасить нагрузку.

Материал самого allegro устроен не однородно, и его состав напрямую определяет педагогический эффект. А. Я. Ваганова делит прыжки на две большие группы: воздушные, устремлённые вверх, и те, что «стелются по земле», — pas glissade, pas de basque, первую часть jete en tournant, воздушные, в свою очередь, распадаются на четыре вида: с двух ног на две, с двух на одну, с одной на другую и комбинированные [4, с. 72]. В. С. Костровицкая ведёт счёт по иному основанию: по направлению перехода веса и по характеру движения — на малые и большие, прямые и с поворотом [5, с. 115]. Для нашей темы это деление удобно тем, что каждая группа «отвечает» за своё качество. Малые прыжки, исполняемые на минимальной высоте, разгоняют быстроту и точность работы

ног и вырабатывают лёгкость [5, с. 110], большие требуют развёрнутого толчка, а значит — силы и запаса выносливости. Так один и тот же прыжковый раздел обслуживает сразу две задачи урока.

Координация в allegro имеет собственную механику. По замечанию Н. П. Базаровой, в прыжке работает всё тело: руки и корпус не украшают его, а реально помогают взлёту и придают движению выразительность, и без их согласованности прыжок теряет и высоту, и художественность [1, с. 63]. Отсюда практическое правило постепенности, которое формулирует А. Я. Ваганова: в малых прыжках руки остаются невысоко, а высокое положение рук приберегается для больших прыжков [4, с. 75]. Ученик осваивает согласованность движений в нарастающем порядке: сначала нижний «этаж» тела, затем подключение рук — без перегрузки и без потери координации от перебора сложности.

Последовательность разучивания подчинена тому же принципу нарастания. В. С. Костровицкая описывает его как движение от простого к сложному: каждое движение allegro сначала показывается у палки, затем переносится на середину зала в замедленном темпе и лишь потом доводится до сценической скорости [5, с. 110]. Музыкальную сторону этой работы добавляет Н. П. Базарова: малые прыжки проходят в медленном темпе, позволяющем контролировать каждое положение тела, и только точность даёт право ускорить темп до концертного [1, с. 62]. Порядок внутри раздела у А. Я. Вагановой выписан конкретно: первыми идут temps leve толчком двух ног на I, II и V позициях, за ними changement de pied и echappe, поначалу тоже у палки, третьим номером — assemble, сложное по устройству, но потому и полезное: он «заставляет сразу правильно брать в работу все мышцы» [4, с. 15]. Важна и возрастная точка старта: по Вагановой, прыжок у палки на две ноги можно вводить, когда пройден экзерсис, то есть после первого полугодия обучения [4, с. 73]. Для детского коллектива это ценный ориентир: прыжки входят в урок не тогда, когда «положено по программе», а тогда, когда тело ребёнка реально к ним готово.

Отдельного внимания заслуживает приземление. В. С. Костровицкая предупреждает: опускаться нужно мягко и упруго — сначала на носок, затем плавно через пятки в demi-plie, жёсткая посадка разрушает саму форму прыжка и оборачивается травмами [5, с. 112]. У А. Я. Вагановой это же правило стоит третьим пунктом в перечне требований к прыжку: после прыжка нога касается пола носком и далее проходит через demi-plie [4, с. 72]. Инструментом отработки мягкости она считает малый changement de pieds: этот приём, по её наблюдению, снимает из прыжка всякую жёсткость [4, с. 74]. Для педагога детского коллектива вопрос приземления имеет двойной смысл. Мягкая посадка щадит суставы ребёнка и позволяет продлевать прыжковую работу без перегрузки — так воспитывается выносливость, жёсткая выматывает зря и выведет ученика из строя.

Все названные требования сходятся в построении урока. А. Я. Ваганова советует открывать allegro небольшими, невысокими и несложными прыжками, а уже затем переходить к комбинациям с большими pas [4, с. 148]. Вершиной раздела становятся прыжки с задержкой в воздухе — saut de basque, а завершает изучение allegro, по её классификации, самый трудный из них, cabriole [4, с. 15]. Перед нами та же логика перспективы, что и во всём тренаже: программа растёт вместе с учеником, и каждый следующий прыжок опирается на освоенный прежде.

Общий итог статьи таков. Allegro формирует выносливость и координацию одновременно, но не за счёт одного приёма, а за счёт выстроенной системы: малые прыжки тренируют быстроту, точность и упругость ног, большие развивают силу и устойчивость, повторение комбинаций с постепенным ускорением темпа до концертного наращивает запас выносливости, согласование рук, корпуса и ног в каждом взлёте развивает координацию всего тела. Для учащихся хореографических отделений грамотно выстроенный прыжковый раздел — не «гимнастика», а школа танца в целом: именно здесь, по Вагановой, и начинается настоящее обучение танцу [4, с. 14].

СПИСОК ЛИТЕРАТУРЫ:

1. Базарова Н.П. Классический танец: учебное пособие. Санкт-Петербург: Планета музыки, 2026. 204 с.
2. Безуглая Г.А. Музыкальный анализ в работе педагога-хореографа. Санкт-Петербург: Планета музыки, 2015. 267 с.
3. Блок Л.Д. Классический танец. Москва: Искусство, 1987. 35 с.
4. Ваганова А.Я. Основы классического танца: учебник. 6-е изд. Санкт-Петербург: Лань, 2000. 192 с.
5. Костровицкая В.С., Писарев А.А. Школа классического танца: учебник. Ленинград: Искусство, 1976. 271 с.
6. Мельникова Е.П. Хореографический коллектив как средство развития творческой самореализации личности. Москва: МГУКИ, 2011. 162 с.
7. Тарасова О.Г. Музыка и хореография: учебное пособие по курсу «Искусство балетмейстера». Москва: ГИТИС, 1977. 131 с.

Ogienko I.N.
teacher of the first qualification category
School of Arts
Belgorod State Institute of Arts and Culture
(Belgorod, Russia)

DEVELOPING ENDURANCE AND COORDINATION IN STUDENTS OF CHOREOGRAPHY DEPARTMENTS USING ALLEGRO

Abstract: *this article examines the teaching potential of allegro in classical dance for developing endurance and coordination among students of choreography departments. It analyzes the sequence in which jumps are taught, the role of demi-plié and soft landings, and approaches to working with a dance ensemble.*

Keywords: *classical dance, allegro, jump, endurance, coordination, teaching methodology, ballet exercises.*